000241

Образец №1

ПРЕДЛОЖЕНИЕ

ЗА УЧАСТИЕ В ОТКРИТА ПРОЦЕДУРА ЗА ВЪЗЛАГАНЕ НА ОБЩЕСТВЕНА ПОРЪЧКА С ПРЕДМЕТ:

„Изпълнение на Инженеринг - проектиране и изпълнение на СМР във връзка с реализацията на Националната програма за енергийна ефективност на многофамилните жилищни сгради на територията на община Благоевград – II – ри етап, по обособени позиции

Обособена позиция №12. Многофамилна жилищна сграда – блок № 209 вх. А, вх. Б, вх. В, вх. Г и вх. Д, с административен адрес ж.к. "Еленово"

I. ИДЕНТИФИКАЦИЯ НА УЧАСТНИКА

Настоящата оферта е подадена от: ***Обединение „КАРИ – СТИЛ" ДЗЗД***
/наименование на участника/

и подписана от: **ГЕОРГИ ДИМИТРОВ САВОВ**
/три имена/

в качеството му на представляващ Обединението и управител на водещия партньор в Обединението - „Кари 10" ЕООД
/длъжност/

II. АДМИНИСТРАТИВНИ СВЕДЕНИЯ

1. Адрес: гр. София, район Средец, ул. Георги Сава Раковски № 161А, ет. 3, ап. 8.
/пощенски код, град, община, кв., ул., бл., ап./

Телефон №: 02 986 74 90
факс № 02 981 82 97
e-mail: kari_deset@abv.bg

2. Лице за контакти: ГЕОРГИ ДИМИТРОВ САВОВ
Длъжност: представляващ Обединението и управител на водещия партньор в Обединението - „Кари 10" ЕООД
Лична карта № 642963048, издадена на 04.10.2011 г. от МВР – гр. София
телефон / факс: 02 981 82 97

3. Обслужваща банка: УНИКРЕДИТ БУЛБАНК АД
Сметката, по която ще бъде възстановена гаранцията за участие:

IBAN: BG46 UNCR 7630 1079 0150 93 BIC: UNCR BGSF
Титуляр на сметката: **КАРИ 10 ЕООД**

Сметката, по която ще бъдат извършвани разплащанията по договора, ако участникът бъде определен за изпълнител на поръчката:

IBAN: BG46 UNCR 7630 1079 0150 93 BIC: UNCR BGSF
Титуляр на сметката: **КАРИ 10 ЕООД**

000240

УВАЖАЕМИ ДАМИ И ГОСПОДА,

1. Заявяваме, че желаем да участваме в обявената от Вас процедура за възлагане на обществена поръчка с горепосочения предмет при условията, обявени в тази документация и приети от нас.

2. Заявяваме, че представяме оферта за участие в процедурата с предмет: „Изпълнение на Инженеринг - проектиране и изпълнение на СМР във връзка с реализацията на Националната програма за енергийна ефективност на многофамилните жилищни сгради на територията на община Благоевград – II – ри етап, по обособени позиции за Сграда с административен адрес: ***Многофамилна жилищна сграда – блок № 209 вх. А, вх. Б, вх. В, вх. Г и вх. Д, с административен адрес ж.к. "Еленово"***

3. Запознати сме и се задължаваме да спазваме условията за участие в процедурата.

4. Запознати сме и се задължаваме да спазваме етичните клаузи на настоящата процедура.

5. Задължаваме се да спазваме всички условия на възложителя, посочени в документацията за участие, които се отнасят до изпълнението на поръчката, в случай, че същата ни бъде възложена.

6. Задължаваме се да не разпространяваме по никакъв повод и под никакъв предлог данните, свързани с поръчката, станали ни известни във връзка с участието ни в откритата процедура.

7. Съгласни сме валидността на нашето предложение да бъде 210 (двеста и десет) дни, но не по-малко от **180 календарни дни** от датата на получаване на офертата и то ще остане обвързващо за нас, като може да бъде прието по всяко време преди изтичане на този срок.

8. До подготвянето на договор, това предложение заедно с писменото приемане от Ваша страна и известие за сключване на договор ще формират обвързващо споразумение между двете страни.

Като неразделна част от настоящата оферта, представяме **Списък на документите съдържащи се в офертата** в подписан и подпечатан вид.

/Описват се всички представени от участника документи (задължителни и други - по преценка на участника), включително документи относно лицата, представляващи участника и относно подизпълнителите - ако такива се предвиждат, документи относно икономическото и финансово състояние на участника, доказателства за техническите възможности и/или професионална квалификация на участника, които съгласно чл. 57, ал. 2 от ЗОП и настоящата документация следва да бъдат поставени в плик № 1 „Документи за подбор"/.

Дата: 22 февруари 2016 г.

.....

(Подпис и печат)

**** Когато Участник в процедурата е обединение, настоящия образец на оферта се представя за обединението участник, като се попълва и подписва от лицето, което е упълномощено от членовете на обединението, съгласно споразумението/договорът за създаване на обединение.*

000239

АВИЗО ПРЕВОДНО НАРЕЖДАНЕ

UniCredit Bulbank

Номер на операцията / Operation number 963R1O0160531QQR	Дата и час на операцията / Operation date time 22.02.2016 12:38:57
Платете на - име на получателя / Beneficiary Name ОБЩИНА БЛАГОЕВГРАД	
IBAN на получателя / Beneficiary IBAN BG36IORT80493300714600	BIC на банката на получателя / Beneficiary Bank BIC IORTBGSF
При банка - име на банката на получателя / Bank Name ТБ ИНВЕСТБАНК	Вид плащане*** / Payment Type 000000
ПРЕВОДНО НАРЕЖДАНЕ за плащане от/към бюджета **PAYMENT ORDER for Budget Payment**	Валута / Currency BGN Сума / Amount 12 300.00
Основание за плащане / Details of Payment гар. участие в пор. 00109-2015-0036	
Още пояснения / Additional Details обособена позиция 12	
Вид док.* / Type 9	Номер на документа, по който се плаща/Number of Document Дата на документа /Date
Период, за който се плаща / Period of Payment От дата / From Date	До дата / To Date
Задължено лице - наименование на юридическото лице или трите имена на физическото лице/ Obligated Person - Legal Entity or Individual КАРИ-10 ЕООД	
БУЛСТАТ на задълженото лице / BULSTAT 130915154	ЕГН на задълженото лице / Personal Number ЛНЧ на задълженото лице / Personal ID
Наредител - наименование на юридическото лице или трите имена на физическото лице / Customer КАРИ-10 ЕООД	
IBAN на наредителя / Ordering Customer IBAN BG46UNCR76301079015093	BIC на банката на наредителя / Customer Bank BIC UNCRBGSF
При банка - име на банката на наредителя / Bank Name УНИКРЕДИТ БУЛБАНК АД	
Платежна система / Payment System RINGS	Такси** / Taxes 2 Вид плащане*** / Payment Type
Дата на регистрация / Payment system registration date 22.02.2016	Номер на регистрация / Payment system registration number

***Вид документ:**		****Такси:**	*****Вид плащане** - попълва се за сметки на администратори на приходи и на Централния бюджет
1 – декларация	5 – парт. номер на имот	1 - за сметка на наредителя	
2 - ревизионен акт	6 – постановление за	2 - споделени (стандарт за	
3 – наказ. постановление	принудително събиране	местни преводи)	
4 – авансова вноска	9 - други	3 - за получателя	

22.02.16

000238

ДОГОВОР ЗА УЧРЕДЯВАНЕ НА ДЗЗД “КАРИ – СТИЛ”

Днес, 19 февруари 2016 г., в гр. София, между:

1. ***„КАРИ 10” ЕООД,*** вписано в Търговския Регистър при Агенция по Вписванията с Идентификационен код: **130915154**, седалище и адрес на управление: гр. София, ул. „Разлъка” № 5, ет. 2, ап. 6, представлявано от управителя, Георги Димитров Савов, от гр. София, ЕГН: 6404026267, притежаващ лична карта № 642963048, издадена на 04.10.2011 г. от МВР – гр. София, от една страна и

2. ***„БМ СТИЛ” ООД,*** вписано в Търговския Регистър при Агенция по Вписванията с Идентификационен код: 131321186, седалище и адрес на управление: гр. София, ж.к. Гео Милев, ул. Лидице № 11, представлявано от управителя, Живко Винчев Бучев, от гр. София, ЕГН: 7007046109, притежаващ лична карта № 640925052 издадена на 07.09.2010 г. от МВР – гр. София, от друга страна

наричани по-долу заедно „Съдружници” и всеки поотделно „Съдружник”,

Дружествата обединяват усилията си с цел участие в открита процедура за възлагане на Договор за обществена поръчка с предмет: ***„Изпълнение на Инженеринг - проектиране и изпълнение на СМР във връзка с реализацията на Националната програма за енергийна ефективност на многофамилните жилищни сгради на територията на община Благоевград – II – ри етап, по Обособена позиция № 12: Многофамилна жилищна сграда – блок № 209 вх. А, вх. Б, вх. В, вх. Г и вх. Д, с административен адрес ж.к. “Еленово”“***, с възложител Община Благоевград и водени от общ интерес се съгласяват да учредят консорциум при условията на чл.275 и чл. 276 от ТЗ и чл. 357 и следващи от ЗЗД, при следните условия:

Съдружниците, предвид общото си намерение за съвместно участие в Процедурата и за съвместно изпълнение на Поръчката, се споразумяха относно следното:

I. Предмет и срок на договора

Чл. 1. /1/. С настоящия договор Съдружниците обединяват усилията си за осъществяване на съвместна дейност и създават гражданско дружество с цел участие в организираната от Възложителя – Община Благоевград открита процедура за сключване на Договор за възлагане на обществена поръчка с предмет: ***„Изпълнение на Инженеринг - проектиране и изпълнение на СМР във връзка с реализацията на Националната програма за енергийна ефективност на многофамилните жилищни сгради на територията на община Благоевград – II – ри етап, по Обособена позиция № 12: Многофамилна жилищна сграда – блок № 209 вх. А, вх. Б, вх. В, вх. Г и вх. Д, с административен адрес ж.к. “Еленово”“.***

/2/. Обединението не е самостоятелно юридическо лице и отношенията между членовете му са временни (за периода на действие на този договор).

/3/. Всеки Съдружник ще осъществява дейност в изпълнение на общите цели от свое име и за сметка на Обединението, при запазване на тяхната организационна, икономическа и юридическа самостоятелност. Всеки от Съдружниците запазва самостоятелна счетоводна отчетност. Съдружниците се съгласяват, че ще отговарят към Възложителя по конкретната обществена поръчка заедно и поотделно за изпълнението на всички възникващи задължения, независимо от вътрешното разпределение на работата и задълженията между тях.

000237

Чл. 2 /1/ Обединението се създава за неограничен срок, но не по-кратък от срока на сключения договор за гореописаната обществена поръчка и окончателното му изпълнение, включително и за времето на гаранционния срок, съгласно документацията, одобрена от Възложителя.

/2/ Срокът на действие на Договора за учредяване на Обединението (ако не бъде продължен с двустранно споразумение между Съдружниците), изтича на една от следните дати:

1. На датата, на която бъде изпълнено и последното задължение, поето от Обединението, по смисъла на договора за възлагане на обществената поръчка, описана по-горе;

2. На датата на отваряне на офертите на обществената поръчка, в случай че тръжната комисия не допусне до участие Обединението, създадено съгласно този договор;

3. На датата, на която е издадено валидно решение на Възложителя на обществената поръчка, с което определя друг участник за изпълнител или на датата, на която е издадено валидно решение на Възложителя за прекратяване на процедурата за възлагане на обществената поръчка;

4. Независимо от разпоредбите на т. 2 и т. 3 по-горе и в случай, че някой от актовете, с които се преграждa участието на Обединението в обществената поръчка, или се определя друг участник, различен от Обединението, за спечелил обществената поръчка, бъде обжалван - от датата на постановяване на решението на съответния орган, с което жалбата на Обединението е окончателно отхвърлена или решението на Възложителя е окончателно потвърдено и влязло в сила;

/5/ На датата, на която под действието на правна норма Обединението следва да бъде прекратено.

II. Адрес, наименование, управление и представителство на Обединението

Чл. 3 /1/ Наименованието на Обединението е: **ДЗЗД „КАРИ – СТИЛ“** и при участието в процедурата и евентуалното изпълнение, ще се легитимира с това име.

/2/ Седалището и адресът на Обединението са: гр. София, район Средец, ул. Георги Сава Раковски № 161А, ет. 3, ап. 8.

Чл. 4 /1/ Съдружници в Обединението са:

1. ***„КАРИ 10” ЕООД,*** вписано в Търговския Регистър при Агенция по Вписванията с Идентификационен код: 130915154, седалище и адрес на управление: гр. София, ул. „Разлъка” № 5, ет. 2, ап. 6, представлявано от Георги Димитров Савов, в качеството му на Управител,

2. ***„БМ СТИЛ” ООД,*** вписано в Търговския Регистър при Агенция по Вписванията с Идентификационен код: 131321186, седалище и адрес на управление: гр. София, ж.к. Гео Милев, ул. Лидице № 11, представлявано от Живко Винчев Бучев, в качеството му на Управител,

/2/ Съдружниците определят ***„КАРИ 10” ЕООД*** за **Водещ Съдружник** в Обединението, във връзка с участието на Обединението в Процедурата и сключването и изпълнението на Договора при спечелване на Поръчката от Обединението, като дружеството е упълномощено да задължава, да получава указания за и от името на всеки от Съдружниците в Обединението. Водещият съдружник ***„КАРИ 10” ЕООД*** е упълномощен и да представлява Обединението пред органите на НАП, НСИ и НОИ, във връзка с воденето на счетоводната отчетност на същото.

/3/ В качеството си на Водещ Съдружник, ***„КАРИ 10” ЕООД*** представлява Обединението пред Възложителя във връзка с изготвяне, подписване и подаване на заявлението за участие и офертата от името на Обединението за участие в Процедурата.

/4/ Обединението ще се управлява и представлява от Георги Димитров Савов, от гр. София, ЕГН: 6404026267, в качеството му на законен представител на Водещия Съдружник.

/5/ Лицето, посочено в чл. 4, ал. 4 от настоящия договор е натоварено с управлението на Обединението има право:

1. Да представлява Обединението пред трети лица, респективно извършва всички необходими действия за осъществяване на целите на Обединението;

2. Да представя, подписва, подпечатва и получава всякакви документи от името на Обединението по отношение представяне офертата на Обединението;

3. Да попълва, подписва и подпечатва документи, да заверява копия на всякакви документи от името на Обединението;

4. Да представлява Обединението пред компетентните органи във връзка с обжалване на актове на Възложителя - Комисия за защита на конкуренцията (КЗК) и Върховен административен съд (ВАС), с право да подава жалби и становища от името на Обединението, както и да извършва всякакви други действия в тази връзка;

5. Да представлява Обединението във връзка с извършването на всички необходими действия по регистрация на Обединението в различни регистри (в т.ч. и Регистър БУЛСТАТ);

6. Да представлява Обединението във връзка с откриването на банкови сметки на името на Обединението.

7. Да задължава, да получава указания за и от името на всеки член на Обединението;

8. Да извършва всякакви други действия за реализиране на посочените по-горе права в т.ч. и с право да преупълномощава трети лица по негов избор за извършване на посочените в чл.4, ал.5 от настоящия договор действия.

/5/ Законните представители на двамата съдружници Георги Димитров Савов, от гр. София, ЕГН: 6404026267 и Живко Винчев Бучев, от гр. София, ЕГН: 7007046109 имат следните права, които могат да упражняват само заедно:

1. Да представляват Обединението пред Възложителя;

2. Да получават освободените от Възложителя гаранции за участие и за изпълнение;

3. Да приемат и получават документи от името на Обединението, както и да го представляват при отваряне на офертите пред съответната комисия, назначена от Възложителя.

III. Процедура по вземане на решения от съдружниците в Обединението

Чл. 5. Всички решения, касаещи дейността на Обединението, се вземат с единодушно съгласие на съдружниците, като всеки съдружник има право на един глас.

Чл. 6. /1/. Решенията се вземат на заседания, свикани от управителя на водещия партньор. Поканите изпращат до всеки партньор посредством писмена покана, която трябва да бъде връчена поне 7 (седем) дни преди датата, на която ще бъде проведено заседанието. Всеки един от партньорите има право да отправи искане до управителя на водещия партньор за свикване на заседание.

/2/. В поканата управителят на водещия партньор посочва датата и часа на провеждане на заседанието и точките от дневния ред, които ще бъдат разгледани на заседанието;

/3/. Заседанието на партньорите в Обединението се счита за редовно свикано и в случай че всички партньори присъстват или са представени на събранието и изрично са заявили своето съгласие същото да бъде проведено и без да са налице изискванията на чл.6, ал. 1, чрез подписване на нарочен писмен протокол.

/4/. По всички въпроси, свързани с техническото изпълнение на Договора за възлагане на обществена поръчка, партньорите могат да взимат решенията си оперативно, без да се събират на заседания, като решенията и тяхното изпълнение се съгласуват и координират от управителя на водещия партньор.

Чл. 7. /1/. Партньорите в Обединението могат да вземат решения, ако на заседанието присъстват всички партньори.

/2/. При липса на кворум може да се насрочи ново заседание не по-рано от 14 (четиринадесет) дни и то е легитимно, независимо от това, дали всички партньори в Обединението са представени на това второ заседание. Датата на новото заседание може да се посочи и в поканата за първото заседание.

Чл. 8. /1/. С оглед избягване на недоразумения между партньорите, всяка страна посочва по – долу контактите и адресите, на които следва да бъдат изпратени писмените покани, както следва:

- За партньора ***„КАРИ 10” ЕООД,*** вписано в Търговския Регистър при Агенция по Вписванията с Идентификационен код: 130915154, седалище и адрес на управление: гр. София, ул. „Разлъка” № 5, ет. 2, ап. 6 – г-н Георги Димитров Савов GSM: 0899101717, е – mail: kari_deset@abv.bg

- За партньора ***„БМ СТИЛ” ООД,*** вписано в Търговския Регистър при Агенция по Вписванията с Идентификационен код: 131321186, седалище и адрес на управление: гр. София, ж.к. Гео Милев, ул. Лидице № 11- г-н Живко Винчев Бучев, GSM: 0887650470, E-mail: bmstyle@abv.bg

/2/. Страните по този договор се съгласяват, че всяка страна е длъжна да уведомява своевременно за промяна на адреса за кореспонденция и/ или лице за контакти, като

страната ще понесе всички отрицателни последици от неизпълнението на това свое 000234 задължение.

IV. Права и задължения на съдружниците

Чл. 9 Съдружниците имат право:

/1/ Да бъдат информирани за действията на управление, извършвани от името и за сметка на Обединението, като водещият съдружник „КАРИ 10“ ЕООД се задължава да информира Съдружниците за информацията, която е получил и подал към Възложителя;

/2/ Да искат по всяко време да им бъде предоставяна текуща информация, данни и/или документи, свързани с дейността на Обединението;

/3/ Да участват при вземането на решения относно дейността на Обединението;

/4/ Да получават част от печалбите на Обединението, съответна на дела им.

Чл. 10. Съдружниците са длъжни:

/1/ Да останат в Обединението до окончателното изпълнение на Поръчката.

/2/ Всички членове на обединението са отговорни, заедно и поотделно, по закон за качественото изпълнение на обществената поръчка, съгласно подписания договор за изпълнение на обществената поръчка,независимо от срока, за който е създадено Обединението.

/3/ Членовете се задължават и гарантират, че няма да се правят промени в състава на Обединението след подаване на офертата за участие в Процедурата и не могат да бъдат приемани други членове в Обединението по време на процедурата и/или изпълнението на Договора.

/4/ Съдружниците се задължават да съдействат за постигане целите и задачите на Обединението, като всеки съдружник се задължава да се снабди и/или изготви всички изискуеми от Възложителя документи за участие в процедурата за възлагане на обществените поръчки в определената от Възложителя форма. Съдружниците декларират, че приемат условията и изискванията на Възложителя за участие в обществената поръчка, описана по-горе.

/5/ Никой от Членовете няма право да участва в Процедурата както самостоятелно, така и в обединение с трети лица, или като подизпълнител на трети лица.

V. Взаимоотношения между съдружниците

Чл. 11. Съдружниците не могат да прехвърлят на други лица правата си на участие в Обединението.

Чл. 12. Страните по настоящия Договор, като взеха предвид характера и обема на Поръчката, както и разполагаемите човешки и технически ресурси и лицензи, се споразумяват, с оглед максимално ефикасно и ползотворно реализиране на дейностите, описани от Възложителя в Техническото задание към Поръчката, да разпределят същите, както следва:

/1/ **„КАРИ 10“ ЕООД** ще изпълни следните изброени по-долу дейности: 000233

- Извършване на проектиране;
- Подготовка на предписания за полагане на топлоизолация;
- Подмяна на дограма, монтиране на подпрозоречни поли – алуминиеви, от поцинкована ламарина, плочки;
- Реабилитиране/ подмяна с подходящи на съществуващите дървени врати на сутеренното ниво;
- Измазване на съществуващата към момента на обследване PVC дограма, която е на монтажна пяна, с неизмазани фуги между каса на дограма и зид;
- Изпълнение на топлоизолация по ограждащите конструкции (фасадни елементи и покрив);
- Очукване и сваляне до основа на компрометираните мазилки, възстановване след шприцоване на основата с циментов разтвор или други подходящи материали;
- Възстановяване на бетоновото покритие чрез измазване с циментов разтвор на видима надлъжна армировка на някои констр.елементи в сутерена;
- Измазване на обрушени краища на балкони, като предварително се премахне стара подкожушена мазилка;
- Обработка на всички видими армировъчни пръти, чрез предварителна механична обработка с телена четка и нанасяне на ръждопреобразовател;
- Възстановяването на бетоновото покритие да стане със циментов разтвор;
- Възстановяване и оформяне на дилатационната фуга по детайлно решение;
- Усилване на отвори, където се налага.
- Отпушване на водосточната тръба на вход А и премаване на тръбите, които не са по проект;
- Подмяна на водосточните тръби;
- Привеждане на фасадата на блока в първоначалният и вид и премахване на всички тръби и комуникации, които не са по проект;
- Изготвяне на правила за ПБ съгласно чл. 9 ал. 1 т. 1 от Наредба №8121з-647/2014 г за правилата и нормите за ПБ при експлоатация на обектите ;
- Извършване на лабораторно замерване на ел. инсталацията в сградата – контакти, зануляване, заземления и др. параметри;
- Отделяне на стълбищната клетка от мазетата с врата с огнеустойчивост EI90;
- Отделяне на стълбищната клетка от таванските помещения с врата с огнеустойчивост EI60;
- Проверка на състоянието на всички комини и димоотводи ако има такива;

/2/ **„БМ СТИЛ“ ООД** ще изпълни самостоятелно следните дейности:

- Измазване на комините с варо – циментова мазилка и направа на нова бетонова шапка;
- Подмяна на обшивката от ламарина по покрив с нова;
- Оразмеряване на парапетите;
- Полагане на хидроизолация на 100% от покрива и монтаж на нова обшивка от поцинкована ламарина по бордове;
- Подмяна на осветителните тела с нови енерго- спестяващи или LED осветители с датчик за движение в общите помещения;
- Монтиране на мълниезащита на сградата- да се прецизира с антена,която да се постави на всеки вход;

- Подмяна на кабелите за осветлението в общите помещения;

Чл. 13. Разходите във връзка с участието и евентуалното изпълнение на договора за обществената поръчка се разпределят между Съдружниците, както следва:

/1/ Разходите за участие в процедурата: плащане/учредяване на гаранция за участие и гаранция за изпълнение, за целите на поръчката, издател/наредител на съответната гаранция е съдружникът „БМ СТИЛ“ ООД, ЕИК **131321186**.

/2/ Разходите за изпълнение на Поръчката, сторени от всеки един от Съдружниците, се възстановяват от Обединението след постъпване на плащане от страна на Възложителя по сметка на Обединението и издаване на надлежно оформена фактура. Съдружниците могат да подпишат допълнително споразумение/я, в което ще уредят детайлно вътрешните си финансови отношения. Със споразумението страните одобряват бюджет за изпълнението на договора и определят видовете разходи по изпълнението, поемането им и заплащането им, вкл. за възнаграждения за експерти. Споразумението се подписва в срок до 10 /десет/ дни от сключване на договора за изпълнение на обществената поръчка.

Чл. 14. /1/ Всичко, което е придобито за Обединението, е обща собственост на съдружниците до момента на разпределение на придобитото.

/2/ Към момента на подписване на настоящия Договор за учредяване на Обединение, същото не притежава собствено имущество. Страните по настоящия договор за Обединение трябва да осигурят необходимите ресурси, под формата на собствени средства и привлечени средства и/или лични усилия на членовете на управителните органи и на служителите на Съдружниците или на трети, наети от Съдружниците, лица за изпълнение на задълженията по тръжната документация и по договора с Възложителя.

VI. Обща сметка

Чл. 15. /1/ В съответствие с договора и уговорката между членовете на Обединението, представляващият Обединението, открива специална целева сметка в избрана от страните допълнително банка за извършване на плащанията по финансирането и изпълнението на договора за обществена поръчка и разплащане с членовете на Обединението. Режимът на такава сметка, наричана "обща сметка", е уговорен по-долу.

/2/ Общата сметка се открива на името на Обединението, а разпореждането с парични средства по нея се извършва от управителя на водещия патньор – г – н Георги Димитров Савов, ЕГН: 6204026267. Разпореждането с парични средства на Обединението включва внасяне, теглене, разплащане и извършване на онлайн банкиране с парични суми в лева и валута без ограничение в размера на сумите.

/3/ Общата сметка ще се финансира от плащанията на Възложителя;

/4/ Разпределянето на изплатените от Възложителя суми и печалбите на Обединението, се осъществява само от лицето по чл. 16, ал. 2, съразмерно с дяловото участие на всеки един от съдружниците.

VII. Данъци и счетоводна отчетност

Чл. 16. /1/ Всички членове на Обединението в рамките на своята работа изпълняват съответните си финансови и данъчни задължения.

/2/ Членовете на Обединението поемат данъчното облагане на своя персонал в съответствие със съгласуваните принципи и персонала от подизпълнители. 000231

/3/ Независимо от отделното счетоводство на членовете на Обединението, Обединението води отделно счетоводство като независимо предприятие.

/4/ Отчета за приходите и разходите и Баланса се приемат с Протокол, подписан от участниците в Обединението.

VIII. Заключителни разпоредби

Чл. 17. В случай че Обединението бъде определено за изпълнител на обществената поръчка, посочена в чл. 1., съдружниците възлагат на представляващия Обединението – Любомир Василев Славов или изрично упълномощено от него трето лице, да предприеме необходимите действия за регистрацията му в Регистър БУЛСТАТ и по ЗДДС, съгласно нормативните изисквания, включително да открие банкова сметка.

Чл. 18. Съдружниците се договарят, че ще спазват конфиденциалност и няма да разкриват или разгласяват каквато и да е информация, която не е публично достояние и са получили или получат една от друга във връзка с настоящия Договор за Обединение или във връзка с евентуално придобитите права и задължения по настоящия договор, освен ако такава информация е станала или впоследствие стане публична. Разкриването на информация по смисъла на предходното изречение, преди последната да е направена публично достояние, също представлява разкриване на конфиденциална информация по смисъла на настоящия договор.

Чл. 19. За неуредените в настоящия Договор за обединение въпроси се прилагат действащите разпоредби на българското законодателство. Възникналите по повод настоящия Договор за учредяване на обединение спорове ще се уреждат по взаимно съгласие, а ако такова не може да бъде постигнато – по съдебен ред пред компетентния български съд.

Чл. 20. Този договор може да бъде изменян и допълван само с допълнително писмено споразумение, подписано от съдружниците.

Този договор се състави и подписа на български език в три еднообразни екземпляра – един за офертата на Обединението и по един за всеки от съдружниците.

СЪДРУЖНИЦИ:

За „КАРИ ~~10~~“ ЕООД:

.... ;

(подпис) *(саморъчно изписани три имена)*

За „БМ СТИЛ“ ООД:

.... ;

(подпис) *(саморъчно изписани три имена)*

застрахователна полица ОРИГИНАЛ застрахователна полица ОРИГИНАЛ застрахователна полица ОРИГИНАЛ застрахователна полица ОРИГИНАЛ застрахователна полица ОРИГИНАЛ застрахователна полица ОРИГИНАЛ

ОЗК ЗАСТРАХОВАНЕ 006230

ЗАД "ОЗК - Застраховане" АД, София 1301, ул. "Света София" № 7, тел. (02) 981 3122, факс. (02) 981 4351
Национален денонощен телефонен номер: 070016688. Разрешение за извършване на застрахователна дейност № 9/15.06.1998 г. на НСЗ 307 265, Идентификационен № 121 265 177.

ЗАСТРАХОВАТЕЛНА ПОЛИЦА

№ 0748-190-2016-00003

ЗАСТРАХОВАТЕЛНО АКЦИОНЕРНО ДРУЖЕСТВО „ОЗК – ЗАСТРАХОВАНЕ" АД, СЪГЛАСНО ОБЩИТЕ УСЛОВИЯ НА ЗАСТРАХОВКА ***"ПРОФЕСИОНАЛНА ОТГОВОРНОСТ"*** *- СЕКЦИЯ VIII: "ПРОФЕСИОНАЛНА ОТГОВОРНОСТ НА ЛИЦАТА по чл.171 на ЗАКОНА ЗА УСТРОЙСТВО НА ТЕРИТОРИЯТА"* и срещу заплащане на договорената премия приема да

ЗАСТРАХОВА:

Застрахован: Име: **„БМ СТИЛ" ООД**

Булстат: 131321186 Тел.:0888317235

Адрес: гр. София, ул. „Лидице" № 11

Свидетелство за оправомощаване:

Покритие: съгласно Общите условия и Секция VIII.

Застрахована дейност: Строителство

Срок на застраховката: 12 месеца Начало: 01.02.2016 г. Край: 31.01.2017 г.

Ретроактивна дата: НЕ СЕ ДОГОВАРЯ

Повод за предявяване на претенции: имуществени и/или неимуществени вреди на трети лица, настъпили и предявени през срока на застраховката и причинени от дейността на Застрахования през периода от ретроактивната дата до края на застрахователната полица в писмен вид.

Лимити на отговорност:
- 50 000.00 лв. за всяка една претенция или за серия от претенции и 100 000.00 лв. за всички претенции през срока на застраховката.

Самоучастие на Застрахования: 500.00 лв. във всяка щета.

Застрахователна Премия: 100,00 лв.

Данък 2% в/у ЗП: 2.00 лв.

Общо дължима сума /ЗП+Данък 2%/: 102.00 лв. (словом: сто и два лева), дължима до 31.01.2016г. на каса или по банкова сметка в "Общинска банка" АД,; **IBAN:** BG 29 SOMB 9130 10 32593935; **BIC:** SOMBBGSF..

Специални договорености:
- **Застрахованият следва да уведоми** Застрахователя за настъпване на събитие, което може да доведе до евентуална претенция за обезщетение от трети лица, в рамките на 7 календарни дни от узнаването за това.
- **Дължимите обезщетения се изплащат: i)** въз основа на доброволно споразумение между страните по застрахователния договор и увреденото лице/лица или **ii)** въз основа на съдебно решение.

Уведомяване при събитие: ЦУ на ЗАД "ОЗК-ЗАСТРАХОВАНЕ" АД; София, ул. "Света София", №7, ет.5; тел. 02 981 31 22

Приложения: Общи и Специални условия по застраховката; Заявление-въпросник

Декларации на Застрахования:
1. Запознат съм с Общите и специални условия по застраховката и ги приемам.
2. Не възразявам личните ми данни да бъдат използвани за целите на сключването, поддържането и прекратяването на застрахователния договор.

Полицата е издадена в: един оригинален екземпляр и едно копие.

Дата на издаване: 26.01.2016 г. **Издадена от:** РЗП Младост на ЗАД "ОЗК-Застраховане" АД, гр. София;

ЗАСТРАХОВАН: ***ЗАСТРАХОВАТЕЛ:***

060229

КАМАРА НА СТРОИТЕЛИТЕ В БЪЛГАРИЯ

ЦЕНТРАЛЕН ПРОФЕСИОНАЛЕН РЕГИСТЪР НА СТРОИТЕЛЯ

УДОСТОВЕРЕНИЕ

№ I – TV 015560

Комисията за воденето, поддържането и ползването на Централния професионален регистър на строителя, на основание чл. 19 от Закона за камарата на строителите, издава настоящото удостоверение на:

Строител: **БМ СТИЛ ООД**
Седалище и адрес на управление: **1113 София, ж.к."Гео Милев", ул."Лидице" №11**
Представляващ: **Живко Винчев Бучев**
ЕИК: **131321186**

В уверение на това, че с решение на комисията и протокол 0883/11.02.2016 строителят е вписан в Централния професионален регистър на строителя за изпълнение на строежи със следния обхват:

На основание чл. 5, ал. 1 от Правилника за реда за вписване и водене на Централния професионален регистър на строителя:

• ПЪРВА ГРУПА • – строежи от високото строителство, прилежащата му инфраструктура, електронни съобщителни мрежи и съоръжения;

На основание чл. 5, ал. 4 от Правилника за реда за вписване и водене на Централния професионален регистър на строителя:

• СТРОЕЖИ ОТ ТРЕТА ДО ПЕТА КАТЕГОРИЯ • (с изключение на тези по чл. 5, ал. 6, т. 1.4.4 и т. 1.5.6)

Конкретният вид на строежите, за които се издава настоящото удостоверение, се определя в чл. 5, ал. 6 от Правилника за реда за вписване и водене на Централния професионален регистър на строителя и във връзка с чл. 137, ал. 1 от ЗУТ.

КАМАРА НА СТРОИТЕЛИТЕ В БЪЛГАРИЯ
ЦЕНТРАЛЕН ПРОФЕСИОНАЛЕН РЕГИСТЪР НА СТРОИТЕЛЯ

ТАЛОН № I – TV 01

Строител: БМ СТИЛ ООД

ЕИК: 131321186

НАСТОЯЩИЯТ ТАЛОН СЕ ИЗДАВА НА ОСНОВАНИЕ ЧЛ.23, АЛ.1 ОТ ПРАВИЛНИКА ЗА РЕДА ЗА ВПИСВАНЕ И ВОДЕНЕ НА ЦЕНТРАЛНИЯ ПРОФЕСИОНАЛЕН РЕГИСТЪР НА СТРОИТЕЛЯ И Е НЕРАЗДЕЛНА ЧАСТ ОТ УДОСТОВЕРЕНИЕ ЗА ВПИСВАНЕ

№ I - TV 015560.

ВАЛИДНОСТ НА ТАЛОНА: 30.09.2017

Председател на комисията:

(доц. д-р инж. Георги КОВ)

•София • 2016 •

Председател на комисията: _____
(арх. д-р инж. Георги ЛИНКОВ)

Председател на УС: _____
(инж. Светослав ГЛОСОВ)

Настоящото удостоверение е невалидно без приложения с указан срок.

000228

СЕРТИФИКАТ

61340

Сертификатът е издаден от UDEM International Certification Audit Training Cent. Ind. Co. Ltd за долупосочената фирма

БМ СТИЛ ООД

ж.к. Гео Милев, ул. Лидице 11, София, 1113, БЪЛГАРИЯ

ISO 14001:2004

Обхват : Строително – монтажни и строително – ремонтни дейности, строителство на покриви, хидроизолации и топлоизолации.

EA Код: 28

Дата на сертификационен одит	: 16.01.2016
Дата на одобрение	: 29.01.2016
Дата на преиздаване	: -
Дата на валидност	: 28.01.2017

UDEM International Certification
Audit Training Cent. Ind. Co. Ltd.

С настоящото UDEM International Certification Audit Training Cent. Ind. Co. Ltd удостоверява, че горепосочената компания има подходяща система за управление според изискванията на горепосочения стандарт. Този сертификат е валиден за 3 години от датата на одобрение в случай, че системата се поддържа ефективно и се провеждат надзорни одити. Валидността на сертификата може да се провери чрез www.udemltd.com.tr, http://www.jas-anz.com.au. Сертификата е собственост на UDEM International Certification Audit Training Cent. Ind. Co. Ltd и трябва да се върне при поискване.

Адрес: Mutlukent Mahallesi 2073 Sokak (Eski 93 Sokak) No:10 Çankaya – Ankara – TÜRKİYE
Тел.: +90 312 443 03 90 (pbx) Факс: +90 312 443 03 76
E-mail: info@udemltd.com.tr Web: www.udemltd.com.tr

000227

СЕРТИФИКАТ

58246

Сертификатът е издаден от UDEM International Certification Audit Training Cent. Ind. Co. Ltd за долупосочената фирма

БМ СТИЛ ООД

ж.к. Гео Милев, ул. Лидице 11, София, 1113, БЪЛГАРИЯ

ISO 9001:2008

Обхват : Строително – монтажни и строително – ремонтни дейности, строителство на покриви, хидроизолации и топлоизолации.

EA Код: 28

Дата на сертификационен одит	: 16.01.2016
Дата на одобрение	: 29.01.2016
Дата на преиздаване	: -
Дата на валидност	: 28.01.2017

UDEM International Certification
Audit Training Cent. Ind. Co. Ltd.

С настоящото UDEM International Certification Audit Training Cent. Ind. Co. Ltd удостоверява, че горепосочената компания има подходяща система за управление според изискванията на горепосочения стандарт. Този сертификат е валиден за 3 години от датата на одобрение в случай, че системата се поддържа ефективно и се провеждат надзорни одити. Валидността на сертификата може да се провери чрез www.udemltd.com.tr, http://www.jas-anz.com.au. Сертификата е собственост на UDEM International Certification Audit Training Cent. Ind. Co. Ltd и трябва да се върне при поискване.

Адрес: Mutlukent Mahallesi 2073 Sokak (Eski 93 Sokak) No:10 Çankaya – Ankara – TÜRKİYE
Тел.: +90 312 443 03 90 (pbx) Факс: +90 312 443 03 76
E-mail: info@udemltd.com.tr Web: www.udemltd.com.tr

003226

astraia® certification

ASTRAIA® Certification, s.r.o., ул. „Мостна" № 13, гр. Нитра, Словакия
Сертифициращият орган за управленски системи предоставя настоящия

IAF MEMBER OF MULTILATERAL RECOGNITION ARRANGEMENT

SNAS Reg. No. 231/Q-061

СЕРТИФИКАТ

на компанията

Кари - 10 ЕООД

България 1111, гр. София, р-н Слатина, ж.к. Гео Милев, ул. Разлъка, №5, ет. 2, ар. 6

С издаването на настоящия сертификат, сертифициращият орган удостоверява, че посочената организация има създадена и поддържана

Система за управление на качеството

в съответствие с изискванията на критериите, определени в

ISO 9001:2008

В обхвата на тези дейности:

Проектиране в строителството. Комплексно строителство, реконструкция и поддръжка на сгради. Комплексно изграждане и поддръжка на градски и извънградски инфраструктурни обекти

23. 10. 2015
-
22. 10. 2016

23. 10. 2016
-
22. 10. 2017

23. 10. 2017
-
22. 10. 2018

Валидността на сертификата за указания период се потвърждава от знака. В случай, че знакът липсва моля, проверете валидността на сертификата на www.astraia.sk.

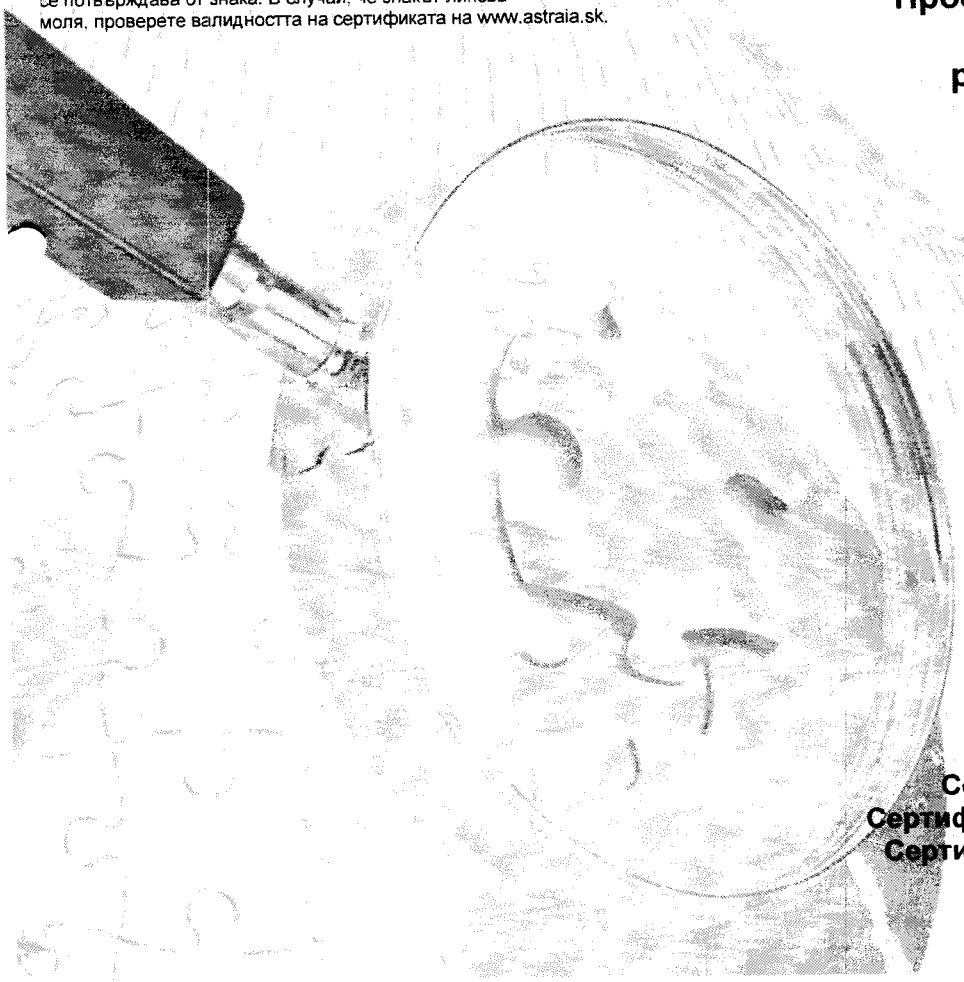

Mr. Daniel Helfer
Ръководител на сертифициращия орган

Сертификат номер: QMS-2960-2015
Сертификатът е издаден на: 23. 10. 2015
Сертификатът валиден до: 22. 10. 2018

000225

astraia certification

ASTRAIA® Certification, s.r.o., ул. „Мостна" № 13, гр. Нитра, Словакия
Сертифициращият орган за управленски системи предоставя настоящия

SNAS Reg. No. 231/Q-061

СЕРТИФИКАТ

на компанията

Кари - 10 ЕООД

България 1111, гр. София, р-н Слатина, ж.к. Гео Милев, ул. Разлъка, №5, ет. 2, ап. 6

С издаването на настоящия сертификат, сертифициращият орган удостоверява, че посочената организация има създадена и поддържана

Система за управление на качеството

в съответствие с изискванията на критериите, определени в

ISO 9001:2008

В обхвата на тези дейности:

Проектиране в строителството. Комплексно строителство, реконструкция и поддръжка на сгради. Комплексно изграждане и поддръжка на градски и извънградски инфраструктурни обекти

23. 10. 2015
-
22. 10. 2016

23. 10. 2016
-
22. 10. 2017

23. 10. 2017
-
22. 10. 2018

Валидността на сертификата за указания период се потвърждава от знака. В случай, че знакът липсва моля, проверете валидността на сертификата на www.astraia.sk.

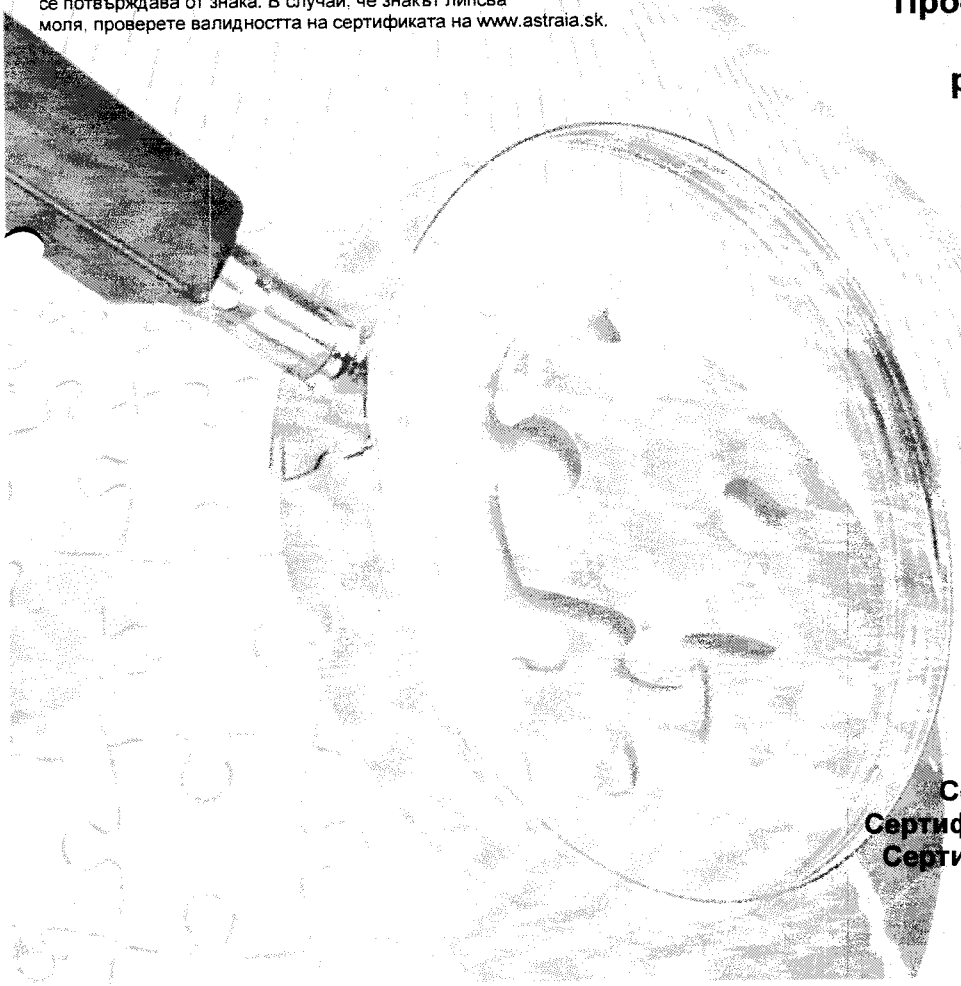

Mr. Daniel Helfer
Ръководител на сертифициращия орган

Сертификат номер: QMS-2960-2015
Сертификатът е издаден на: 23. 10. 2015
Сертификатът валиден до: 22. 10. 2018

003224

astraia certification

ASTRAIA® Certification, s.r.o., ул. „Мостна" № 13, гр. Нитра, Словакия
Сертифициращият орган за управленски системи предоставя настоящия

MEMBER OF MULTILATERAL RECOGNITION ARRANGEMENT IAF

SNAS Reg. No. 231/R-081

СЕРТИФИКАТ

на компанията

Кари - 10 ЕООД

България 1111, гр. София, р-н Слатина, ж.к. Гео Милев, ул. Разлъка, №5, ет. 2, ап. 6

С издаването на настоящия сертификат, сертифициращият орган удостоверява, че посочената организация има създадена и поддържана

Система за управление на околната среда

в съответствие с изискванията на критериите, определени в

ISO 14001:2004

В обхвата на тези дейности:

Проектиране в строителството. Комплексно строителство, реконструкция и поддръжка на сгради. Комплексно изграждане и поддръжка на градски и извънградски инфраструктурни обекти

23. 10. 2015 - 22. 10. 2016

23. 10. 2016 - 22. 10. 2017

23. 10. 2017 - 22. 10. 2018

Валидността на сертификата за указания период се потвърждава от знака. В случай, че знакът липсва моля, проверете валидността на сертификата на www.astraia.sk.

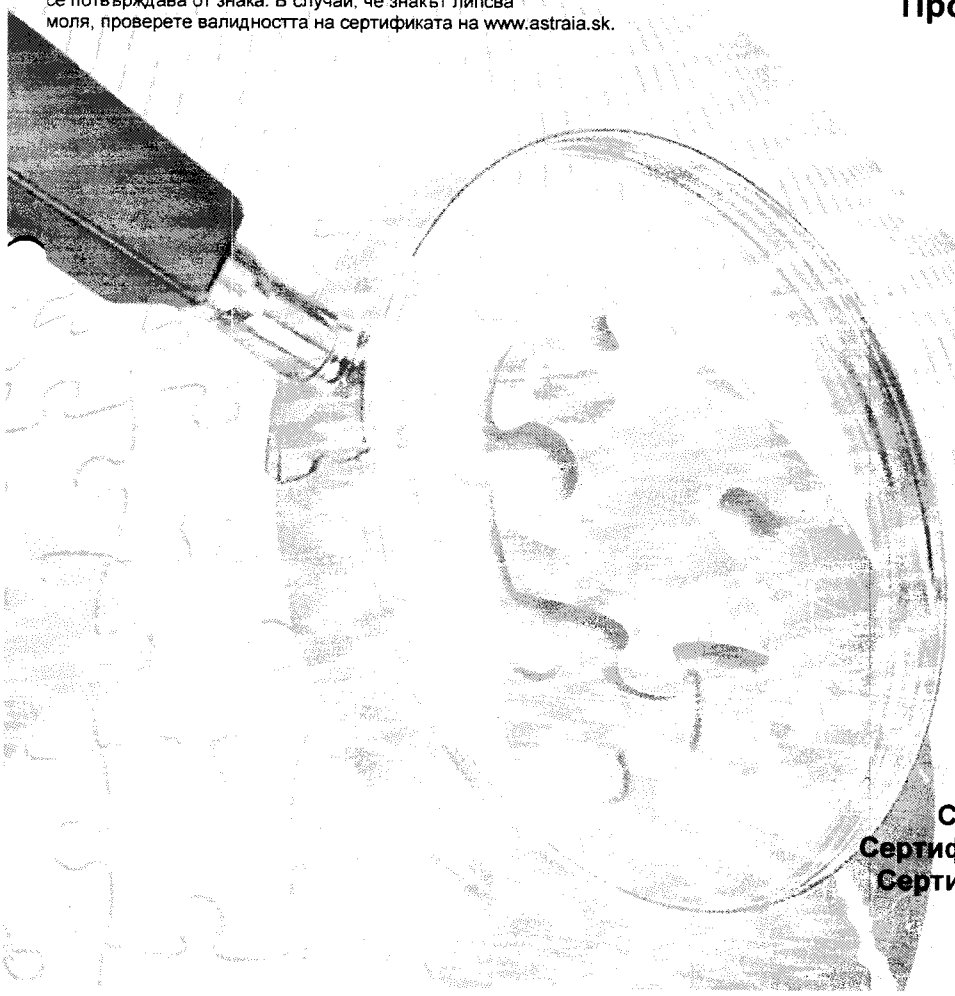

Mr. Daniel Helfer
Ръководител на сертифициращия орган

Сертификат номер: EMS-2961-2015
Сертификатът е издаден на: 23. 10. 2015
Сертификатът валиден до: 22. 10. 2018

030223

КАМАРА НА АРХИТЕКТИТЕ В БЪЛГАРИЯ

УДОСТОВЕРЕНИЕ

за пълна проектантска правоспособност

архитект

Георги Димитров Савов

регистрационен номер 05060

валидност: 01/01/2016 – 31/12/2016

Председател на КР
арх. Весела Георгиева

Председател на УС
арх. Владимир Дамянов

място за личен печат и подпис

Архитектите с пълна проектантска правоспособност, вписани в регистъра на Камарата на архитектите в България, в съответствие с придобитата проектантска квалификация могат да предоставят проектантски услуги в областта на устройственото планиране и инвестиционното проектиране без ограничения по вид и размер, да договарят участие в инженеринг на строежи и да упражняват контрол по изпълнението на проектите **им. (чл.7, ал.7, изр.1 от ЗКАИИП)**

Архитектите с пълна проектантска правоспособност, към гореописаните проекти могат да изработват и „Генерален план", „Интериор и дизайн", „Благоустройство", „Пожарна безопасност", „План за безопасност и здраве", „Енергийна ефективност", „План за управление на строителните отпадъци" и други в съответствие с придобитата им професионална квалификация.

КАМАРА НА СТРОИТЕЛИТЕ В БЪЛГАРИЯ

ЦЕНТРАЛЕН ПРОФЕСИОНАЛЕН РЕГИСТЪР НА СТРОИТЕЛЯ

УДОСТОВЕРЕНИЕ

№ I – TV 001707

Комисията за воденето, поддържането и ползването на Централния професионален регистър на строителя, на основание чл. 19 от Закона за камарата на строителите, издава настоящото удостоверение на:

Строител: **КАРИ - 10 ЕООД**
Седалище и адрес на управление: **1000 София, ул."Разлъка" № 5**
Представляващ: **Георги Димитров Савов**
ЕИК: **130915154**

В уверение на това, че с решение на комисията и протокол 0032/29.02.2008 строителят е вписан в Централния професионален регистър на строителя за изпълнение на строежи със следния обхват:

На основание чл. 5, ал. 1 от Правилника за реда за вписване и водене на Централния професионален регистър на строителя:

• ПЪРВА ГРУПА • – строежи от високото строителство, прилежащата му инфраструктура, електронни съобщителни мрежи и съоръжения;

На основание чл. 5, ал. 4 от Правилника за реда за вписване и водене на Централния професионален регистър на строителя:

• СТРОЕЖИ ОТ ТРЕТА ДО ПЕТА КАТЕГОРИЯ • **(с изключение на тези по чл. 5, ал. 6, т. 1.4.4 и т. 1.5.6)**

Конкретният вид на строежите, за които се издава настоящото удостоверение, се определя в чл. 5, ал. 6 от Правилника за реда за вписване и водене на Централния професионален регистър на строителя и във връзка с чл. 137, ал. 1 от ЗУТ.

ПРЕДСЕДАТЕЛ НА КОМИСИЯТА: .....
(доц. д-р инж. Георги ЛИНКОВ)

ПРЕДСЕДАТЕЛ НА УС: .....
(инж. Светослав ГАОСОВ)

ВЯРНО С ОРИГИНАЛА

КАМАРА НА СТРОИТЕЛИТЕ В БЪЛГАРИЯ
ЦЕНТРАЛЕН ПРОФЕСИОНАЛЕН РЕГИСТЪР НА СТРОИТЕЛЯ

ТАЛОН № I – TV 07

Строител КАРИ - 10 ЕООД

ЕИК: 130915154

НАСТОЯЩИЯТ ТАЛОН СЕ ИЗДАВА НА ОСНОВАНИЕ ЧЛ. 25 , АЛ. 2 ОТ ПРАВИЛНИКА ЗА РЕДА ЗА ВПИСВАНЕ И ВОДЕНЕ НА ЦЕНТРАЛНИЯ ПРОФЕСИОНАЛЕН РЕГИСТЪР НА СТРОИТЕЛЯ И Е НЕРАЗДЕЛИМА ЧАСТ ОТ УДОСТОВЕРЕНИЕ № I – TV 001707.

ВАЛИДНОСТ НА ТАЛОНА 30.09.2014

Председателят на комисията:

(доц. д-р инж. Георги ЛИНКОВ)

• София • 2013 •

Талонът е невалиден без приложения талон с указан срок

000221

КАМАРА НА СТРОИТЕЛИТЕ В БЪЛГАРИЯ
ЦЕНТРАЛЕН ПРОФЕСИОНАЛЕН РЕГИСТЪР НА СТРОИТЕЛЯ

ТАЛОН № I – TV 09

Строител: **КАРИ - 10 ЕООД**

ЕИК: **130915154**

НАСТОЯЩИЯТ ТАЛОН СЕ ИЗДАВА НА ОСНОВАНИЕ ЧЛ.23, АЛ.1 ОТ ПРАВИЛНИКА ЗА РЕДА ЗА ВПИСВАНЕ И ВОДЕНЕ НА ЦЕНТРАЛНИЯ ПРОФЕСИОНАЛЕН РЕГИСТЪР НА СТРОИТЕЛЯ И Е НЕРАЗДЕЛНА ЧАСТ ОТ УДОСТОВЕРЕНИЕ ЗА ВПИСВАНЕ

№ I - TV 001707.

ВАЛИДНОСТ НА ТАЛОНА: 30.09.2016

Председател на комисията:

•София • 2015 •

/доц. д-р инж. Георги ЛИНКОВ/

000220

Алианц България
Застрахователно акционерно дружество

Общо застраховане

МСБ

ЗАСТРАХОВАТЕЛНА ПОЛИЦА № 13180153540000012

"Алианц България" – Застрахователно Акционерно Дружество на основание предложение от Застрахования и срещу платена застрахователна премия застрахова професионалната отговорност на Застрахования по начин и условия, както следва:

ВИД ЗАСТРАХОВКА:	Професионална отговорност в проектирането и строителството
ЗАСТРАХОВАТЕЛ:	ЗАД "Алианц България", бул. "Княз Дондуков" № 59, 1504 София ДДС № BG040638060, ЕИК : 040638060
ЗАСТРАХОВАН:	КАРИ - 10 ЕООД ЕИК: 130915154 Адрес : гр./с. СОФИЯ, п. код 1000, НИКОЛА ГАБРОВСКИ, No61,
ДЕЙНОСТ НА ЗАСТРАХОВАНИЯ:	Проектант , Категория строежи: II
СРОК НА ЗАСТРАХОВКАТА:	от 00:00:00 часа на 03.07.2015 г. до 24:00:00 часа на 02.07.2016 г.
РЕТРОАКТИВНА ДАТА:	12.09.2010 г.
ЗАСТРАХОВАТЕЛНО ПОКРИТИЕ:	Съгласно действащата нормативна уредба
ЗАСТРАХОВАТЕЛНИ СУМИ:	100,000.00 BGN за всяко едно събитие. 200,000.00 BGN в агрегат за срока на застраховката.
САМОУЧАСТИЕ НА ЗАСТРАХОВАНИЯ:	10.00 % (десет процента), но не по-малко от 1,000.00 BGN (хиляда BGN) от всяка щета.
ЗАСТРАХОВАТЕЛНА ПРЕМИЯ:	200.00 BGN (двеста BGN)
ДАНЪК ПО ЗДЗП:	4.00 BGN(четири BGN)
ОБЩА ДЪЛЖИМА СУМА:	204.00 BGN (двеста и четири BGN)
СРОК ЗА ПЛАЩАНЕ: 03.07.2015 г.	204.00 BGN в т.ч. премия 200.00 BGN и данък 4.00 BGN

Общите условия на застраховката, приложенията, добавъците и други писмени договорености между страните (ако има такива) представляват неразделна част от настоящата полица.
С подписа си по-долу Застрахованият удостоверява, че е съгласен и приема общите условия към настоящата полица, екземпляр от които са му предадени към момента на подписване на полицата, както и че му е предоставена писмена информация като потребител на застрахователни услуги по чл. 185 ал. 3 от Кодекса за застраховане.
В случай на неплащане или непълно плащане на дължима вноска от застрахователната премия, застраховката се прекратява към 24.00 часа на 15-ия ден, считано от датата на съответния падеж, посочен в застрахователната полица.

ДАТА И МЯСТО НА ИЗДАВАНЕ: 02.07.2015 г., гр. СОФИЯ

ЗАСТРАХОВАТЕЛ: /...../
/Илко Евлогиев Симеонов/
/...../

ЗАСТРАХОВАН: /...../
/КАРИ - 10 ЕООД/

Посредник: П Ченс Инс - ЧЕНС ИНС ООД, гр./с. СОФИЯ, п. код 1164, Г.М.ДИМИТРОВ, Бл.38, Вх.Б, ЛД No 3540000
Посредник: "БЪЛГАРИЯ НЕТ" АД, гр. СОФИЯ, п.код 1504, бул. КНЯЗ ДОНДУКОВ No 59, ЛД No 0010005

ВЯРНО С ОРИГИНАЛА

№ 1252721

Allianz

Оригинал

000219

Образец №2

ДЕКЛАРАЦИЯ
ЗА РЕГИСТРАЦИЯ ПО ЗАКОНА ЗА ТЪРГОВСКИЯ РЕГИСТЪР

Подписаният: ГЕОРГИ ПЕТРОВ МЛАДЕНОВ
(трите имена)

Данни по документ за самоличност: лична карта № 645516763, издадена на 24.10.2014 г. от МВР – гр. София
(номер на лична карта, дата, орган и място на издаването)
в качеството си на УПРАВИТЕЛ
(длъжност)
на Участник: БМ СТИЛ ООД – партньор в Обединение „КАРИ – СТИЛ“ ДЗЗД, в процедура за възлагане на обществена поръчка с предмет: **„Изпълнение на Инженеринг - проектиране и изпълнение на СМР във връзка с реализацията на Националната програма за енергийна ефективност на многофамилните жилищни сгради на територията на община Благоевград – II – ри етап, по обособени позиции**

Обособена позиция №12: Многофамилна жилищна сграда – блок № 209 вх. А, вх. Б, вх. В, вх. Г и вх. Д, с административен адрес ж.к. “Еленово”

ДЕКЛАРИРАМ:

Представляваният от мен участник е регистриран по Закона за Търговския регистър и неговият единен идентификационен код (ЕИК) е: **131321186**

Дата: 22 февруари 2016 г.
Гр. София

.....

ДЕКЛАРАТОР:

.....
(подпис, печат)

000218

Образец №2

ДЕКЛАРАЦИЯ
ЗА РЕГИСТРАЦИЯ ПО ЗАКОНА ЗА ТЪРГОВСКИЯ РЕГИСТЪР

Подписаният: ЖИВКО ВИНЧЕВ БУЧЕВ
(трите имена)

Данни по документ за самоличност: лична карта № 640925052, издадена на 07.09.2010 г. от МВР – гр. София
(номер на лична карта, дата, орган и място на издаването)
в качеството си на УПРАВИТЕЛ
(длъжност)
на Участник: БМ СТИЛ ООД – партньор в Обединение „КАРИ – СТИЛ" ДЗЗД, в процедура за възлагане на обществена поръчка с предмет: **„Изпълнение на Инженеринг - проектиране и изпълнение на СМР във връзка с реализацията на Националната програма за енергийна ефективност на многофамилните жилищни сгради на територията на община Благоевград – II – ри етап, по обособени позиции**

Обособена позиция №12: Многофамилна жилищна сграда – блок № 209 вх. А, вх. Б, вх. В, вх. Г и вх. Д, с административен адрес ж.к. "Еленово"

ДЕКЛАРИРАМ:

Представляваният от мен участник е регистриран по Закона за Търговския регистър и неговият единен идентификационен код (ЕИК) е: **131321186**

Дата: 22 февруари 2016 г.
Гр. София

.....

ДЕКЛАРАТОР:

.....
(подпис, печат)

000217

Образец №2

ДЕКЛАРАЦИЯ
ЗА РЕГИСТРАЦИЯ ПО ЗАКОНА ЗА ТЪРГОВСКИЯ РЕГИСТЪР

Подписаният: ГЕОРГИ ДИМИТРОВ САВОВ
(трите имена)

Данни по документ за самоличност: лична карта № 642963048, издадена на 04.10.2011 г. от МВР – гр. София
(номер на лична карта, дата, орган и място на издаването)

в качеството си на УПРАВИТЕЛ
(длъжност)

на Участник: КАРИ 10 ЕООД – партньор в Обединение „КАРИ – СТИЛ“ ДЗЗД, в процедура за възлагане на обществена поръчка с предмет: **„Изпълнение на Инженеринг - проектиране и изпълнение на СМР във връзка с реализацията на Националната програма за енергийна ефективност на многофамилните жилищни сгради на територията на община Благоевград – II – ри етап, по обособени позиции**

Обособена позиция №12: Многофамилна жилищна сграда – блок № 209 вх. А, вх. Б, вх. В, вх. Г и вх. Д, с административен адрес ж.к. “Еленово”

ДЕКЛАРИРАМ:

Представляваният от мен участник е регистриран по Закона за Търговския регистър и неговият единен идентификационен код (ЕИК) е: **130915154**

Дата: 22 февруари 2016 г.
Гр. София

ДЕКЛАРАТОР:

.....

.....
(подпис, печат)

Образец №3

ДЕКЛАРАЦИЯ

Декларация за липса на обстоятелства по чл. 47, ал. 1, т. 1, б. „а“- „д“ /без б.”е”/, т. 2, т. 3 и т. 4, ал. 2, т. 1, т. 4 и ал. 5, т. 1 и т. 2 от ЗОП

Подписаният: ГЕОРГИ ДИМИТРОВ САВОВ
(три имена)
Данни по документ за самоличност лична карта № 642963048, издадена на 04.10.2011 г. от МВР – гр. София
(номер на лична карта, дата, орган и място на издаването)
в качеството си на представляващ
(длъжност)
на Участник: Обединение „КАРИ – СТИЛ“ ДЗЗД, в процедура за възлагане на обществена поръчка с предмет: **„Изпълнение на Инженеринг - проектиране и изпълнение на СМР във връзка с реализацията на Националната програма за енергийна ефективност на многофамилните жилищни сгради на територията на община Благоевград– II – ри етап по обособени позиции**

Обособена позиция №12. Многофамилна жилищна сграда – блок № 209 вх. А, вх. Б, вх. В, вх. Г и вх. Д, с административен адрес ж.к. “Еленово”

ДЕКЛАРИРАМ, че:

1. **Не съм** осъден с влязла в сила присъда/реабилитиран съм (невярното се зачертава) за:
а) престъпление против финансовата, данъчната или осигурителната система, включително изпиране на пари, по чл. 253 - 260 от Наказателния кодекс;
б) подкуп по чл. 301 - 307 от Наказателния кодекс;
в) участие в организирана престъпна група по чл. 321 и 321а от Наказателния кодекс;
г) престъпление против собствеността по чл. 194 - 217 от Наказателния кодекс;
д) престъпление против стопанството по чл. 219 - 252 от Наказателния кодекс;

1. **Не съм** свързано лице с възложителя или със служители на ръководна длъжност в неговата организация.
2. **Представляваният от мен участник не е** обявен в несъстоятелност;
3. **Представляваният от мен участник не е** в производство по ликвидация или в подобна процедура съгласно националните закони и подзаконови актове;
4. **Представляваният от мен участник не се намира** в открито производство по несъстоятелност; няма сключено извънсъдебно споразумение с кредиторите си по смисъла на чл. 740 от Търговския закон, и не се намира в подобна процедура съгласно националните закони и подзаконови актове; дейността не е под разпореждане на съда; участникът не е преустановил дейността си;
5. **Не е** виновен за неизпълнение на задължения по договор за обществена поръчка,
6. **Представляваният от мен участник няма парични задължения** към държавата или към община по смисъла на чл.162, ал.2 т.1 от ДОПК, установени с влязъл в сила акт на компетентен орган, освен ако е допуснато разсрочване или отсрочване на задълженията; няма парични задължения, свързани с плащането на вноски за социалното осигуряване или на данъци съгласно правните норми на държавата, в която участникът или участникът е установен.

7. **Не съм осъден** с влязла в сила присъда/реабилитиран съм за престъпление по чл. 136 от Наказателния кодекс, свързано със здравословните и безопасни условия наемане на труд, или по чл. 172 от Наказателния кодекс против трудовите права работа на работниците;

8. **Представляваният от мен участник не е** в договорни отношения с лице по чл. 21 или 22 от Закона за предотвратяване и установяване на конфликт на интереси.

Известно ми е, че за деклариране на неверни обстоятелства, нося отговорност по смисъла на чл.313 от Наказателния кодекс.

Дата: 22 февруари 2015 г.
Гр. София

ДЕКЛАРАТОР:

** Декларацията се попълва и подписва от лицата, които представляват кандидата или участника.*

** Декларацията се попълва от участника съгласно чл.47, ал. 4 от ЗОП, включително и от подизпълнителите (ако се предвиждат такива), а при участник обединение от всеки от членовете на обединението.*

000214

Образец №3

ДЕКЛАРАЦИЯ

Декларация за липса на обстоятелства по чл. 47, ал. 1, т. 1, б. „а"- „д" /без б."е"/, т. 2, т. 3 и т. 4, ал. 2, т. 1, т. 4 и ал. 5. т. 1 и т. 2 от ЗОП

Подписаният: ГЕОРГИ ДИМИТРОВ САВОВ
(три имена)
Данни по документ за самоличност лична карта № 642963048, издадена на 04.10.2011 г. от МВР – гр. София
(номер на лична карта, дата, орган и място на издаването)
в качеството си на управител
(длъжност)
на Участник: КАРИ 10 ЕООД – партньор в Обединение „КАРИ – СТИЛ" ДЗЗД, в процедура за възлагане на обществена поръчка с предмет: **„Изпълнение на Инженеринг - проектиране и изпълнение на СМР във връзка с реализацията на Националната програма за енергийна ефективност на многофамилните жилищни сгради на територията на община Благоевград– II – ри етап по обособени позиции**

Обособена позиция №12. Многофамилна жилищна сграда – блок № 209 вх. А, вх. Б, вх. В, вх. Г и вх. Д, с административен адрес ж.к. "Еленово"

ДЕКЛАРИРАМ, че:

1. **Не съм** осъден с влязла в сила присъда/реабилитиран съм (невярното се зачертава) за:
а) престъпление против финансовата, данъчната или осигурителната система, включително изпиране на пари, по чл. 253 - 260 от Наказателния кодекс;
б) подкуп по чл. 301 - 307 от Наказателния кодекс;
в) участие в организирана престъпна група по чл. 321 и 321а от Наказателния кодекс;
г) престъпление против собствеността по чл. 194 - 217 от Наказателния кодекс;
д) престъпление против стопанството по чл. 219 - 252 от Наказателния кодекс;

9. **Не съм** свързано лице с възложителя или със служители на ръководна длъжност в неговата организация.

10. **Представляваният от мен участник не е** обявен в несъстоятелност;

11. **Представляваният от мен участник не е** в производство по ликвидация или в подобна процедура съгласно националните закони и подзаконови актове;

12. **Представляваният от мен участник не се намира** в открито производство по несъстоятелност; няма сключено извънсъдебно споразумение с кредиторите си по смисъла на чл. 740 от Търговския закон, и не се намира в подобна процедура съгласно националните закони и подзаконови актове; дейността не е под разпореждане на съда; участникът не е преустановил дейността си;

13. **Не е** виновен за неизпълнение на задължения по договор за обществена поръчка,

14. **Представляваният от мен участник няма парични задължения** към държавата или към община по смисъла на чл.162, ал.2 т.1 от ДОПК, установени с влязъл в сила акт на компетентен орган, освен ако е допуснато разсрочване или отсрочване на задълженията; няма парични задължения, свързани с плащането на вноски за социалното осигуряване или на данъци съгласно правните норми на държавата, в която участникът или участникът е установен.

15. **Не съм осъден** с влязла в сила присъда/реабилитиран съм за престъпление по чл. 136 от Наказателния кодекс, свързано със здравословните и безопасни условия наемане на труд, или по чл. 172 от Наказателния кодекс против трудовите права работа на работниците;

16. **Представляваният от мен участник не е** в договорни отношения с лице по чл. 21 или 22 от Закона за предотвратяване и установяване на конфликт на интереси.

Известно ми е, че за деклариране на неверни обстоятелства, нося отговорност по смисъла на чл.313 от Наказателния кодекс.

Дата: 22 февруари 2015 г.
Гр. София

ДЕКЛАРАТОР: _____

** Декларацията се попълва и подписва от лицата, които представляват кандидата или участника.*

** Декларацията се попълва от участника съгласно чл.47, ал. 4 от ЗОП, включително и от подизпълнителите (ако се предвиждат такива), а при участник обединение от всеки от членовете на обединението.*

Образец №3

ДЕКЛАРАЦИЯ

Декларация за липса на обстоятелства по чл. 47, ал. 1, т. 1, б. „а“- „д“ /без б.”е”/, т. 2, т. 3 и т. 4, ал. 2, т. 1, т. 4 и ал. 5, т. 1 и т. 2 от ЗОП

Подписаният: ГЕОРГИ ПЕТРОВ МЛАДЕНОВ
(три имена)
Данни по документ за самоличност лична карта № 645516763, издадена на 24.10.2014 г. от МВР – гр. София
(номер на лична карта, дата, орган и място на издаването)
в качеството си на управител
(длъжност)
на Участник: БМ СТИЛ ООД – партньор в Обединение „КАРИ – СТИЛ“ ДЗЗД, в процедура за възлагане на обществена поръчка с предмет: **„Изпълнение на Инженеринг - проектиране и изпълнение на СМР във връзка с реализацията на Националната програма за енергийна ефективност на многофамилните жилищни сгради на територията на община Благоевград– II – ри етап по обособени позиции**

Обособена позиция №12. Многофамилна жилищна сграда – блок № 209 вх. А, вх. Б, вх. В, вх. Г и вх. Д, с административен адрес ж.к. “Еленово”

ДЕКЛАРИРАМ, че:

1. **Не съм** осъден с влязла в сила присъда/реабилитиран съм (невярното се зачертава) за:
а) престъпление против финансовата, данъчната или осигурителната система, включително изпиране на пари, по чл. 253 - 260 от Наказателния кодекс;
б) подкуп по чл. 301 - 307 от Наказателния кодекс;
в) участие в организирана престъпна група по чл. 321 и 321а от Наказателния кодекс;
г) престъпление против собствеността по чл. 194 - 217 от Наказателния кодекс;
д) престъпление против стопанството по чл. 219 - 252 от Наказателния кодекс;

1. **Не съм** свързано лице с възложителя или със служители на ръководна длъжност в неговата организация.
2. **Представляваният от мен участник не е** обявен в несъстоятелност;
3. **Представляваният от мен участник не е** в производство по ликвидация или в подобна процедура съгласно националните закони и подзаконови актове;
4. **Представляваният от мен участник не се намира** в открито производство по несъстоятелност; няма сключено извънсъдебно споразумение с кредиторите си по смисъла на чл. 740 от Търговския закон, и не се намира в подобна процедура съгласно националните закони и подзаконови актове; дейността не е под разпореждане на съда; участникът не е преустановил дейността си;
5. **Не е** виновен за неизпълнение на задължения по договор за обществена поръчка,
6. **Представляваният от мен участник няма парични задължения** към държавата или към община по смисъла на чл.162, ал.2 т.1 от ДОПК, установени с влязъл в сила акт на компетентен орган, освен ако е допуснато разсрочване или отсрочване на задълженията; няма парични задължения,

свързани с плащането на вноски за социалното осигуряване или на данъци съгласно правните норми на държавата, в която участникът или участникът е установен.

7. **Не съм осъден** с влязла в сила присъда/реабилитиран съм за престъпление по чл. 136 от Наказателния кодекс, свързано със здравословните и безопасни условия наемане на труд, или по чл. 172 от Наказателния кодекс против трудовите права работа на работниците;

8. **Представляваният от мен участник не е** в договорни отношения с лице по чл. 21 или 22 от Закона за предотвратяване и установяване на конфликт на интереси.

Известно ми е, че за деклариране на неверни обстоятелства, нося отговорност по смисъла на чл.313 от Наказателния кодекс.

Дата: 22 февруари 2015 г.
Гр. София

ДЕКЛАРАТОР: _____

** Декларацията се попълва и подписва от лицата, които представляват кандидата или участника.*

** Декларацията се попълва от участника съгласно чл.47, ал. 4 от ЗОП, включително и от подизпълнителите (ако се предвиждат такива), а при участник обединение от всеки от членовете на обединението.*

Образец №3

ДЕКЛАРАЦИЯ

Декларация за липса на обстоятелства по чл. 47, ал. 1, т. 1, б. „а"- „д" /без б."е"/, т. 2, т. 3 и т. 4, ал. 2, т. 1, т. 4 и ал. 5, т. 1 и т. 2 от ЗОП

Подписаният: ЖИВКО ВИНЧЕВ БУЧЕВ
(три имена)
Данни по документ за самоличност лична карта № 640925052, издадена на 07.09.2010 г. от МВР – гр. София
(номер на лична карта, дата, орган и място на издаването)
в качеството си на управител
(длъжност)
на Участник: БМ СТИЛ ООД – партньор в Обединение „КАРИ – СТИЛ" ДЗЗД, в процедура за възлагане на обществена поръчка с предмет: **„Изпълнение на Инженеринг - проектиране и изпълнение на СМР във връзка с реализацията на Националната програма за енергийна ефективност на многофамилните жилищни сгради на територията на община Благоевград– II – ри етап по обособени позиции**

Обособена позиция №12. Многофамилна жилищна сграда – блок № 209 вх. А, вх. Б, вх. В, вх. Г и вх. Д, с административен адрес ж.к. "Еленово"

ДЕКЛАРИРАМ, че:

1. **Не съм** осъден с влязла в сила присъда/реабилитиран съм (невярното се зачертава) за:
а) престъпление против финансовата, данъчната или осигурителната система, включително изпиране на пари, по чл. 253 - 260 от Наказателния кодекс;
б) подкуп по чл. 301 - 307 от Наказателния кодекс;
в) участие в организирана престъпна група по чл. 321 и 321а от Наказателния кодекс;
г) престъпление против собствеността по чл. 194 - 217 от Наказателния кодекс;
д) престъпление против стопанството по чл. 219 - 252 от Наказателния кодекс;

17. **Не съм** свързано лице с възложителя или със служители на ръководна длъжност в неговата организация.
18. **Представляваният от мен участник не е** обявен в несъстоятелност;
19. **Представляваният от мен участник не е** в производство по ликвидация или в подобна процедура съгласно националните закони и подзаконови актове;
20. **Представляваният от мен участник не се намира** в открито производство по несъстоятелност: няма сключено извънсъдебно споразумение с кредиторите си по смисъла на чл. 740 от Търговския закон, и не се намира в подобна процедура съгласно националните закони и подзаконови актове; дейността не е под разпореждане на съда: участникът не е преустановил дейността си;
21. **Не е** виновен за неизпълнение на задължения по договор за обществена поръчка,
22. **Представляваният от мен участник няма парични задължения** към държавата или към община по смисъла на чл.162, ал.2 т.1 от ДОПК, установени с влязъл в сила акт на компетентен орган, освен ако е допуснато разсрочване или отсрочване на задълженията; няма парични задължения, свързани с плащането на вноски за социалното осигуряване или на данъци съгласно правните норми на държавата, в която участникът или участникът е установен.

23. **Не съм осъден** с влязла в сила присъда/реабилитиран съм за престъпление по чл. 136 от Наказателния кодекс, свързано със здравословните и безопасни условия наемане на труд, или по чл. 172 от Наказателния кодекс против трудовите права работа на работниците;

24. **Представляваният от мен участник не е** в договорни отношения с лице по чл. 21 или 22 от Закона за предотвратяване и установяване на конфликт на интереси.

Известно ми е, че за деклариране на неверни обстоятелства, нося отговорност по смисъла на чл.313 от Наказателния кодекс.

Дата: 22 февруари 2015 г.
Гр. София

ДЕКЛАРАТОР: _____

** Декларацията се попълва и подписва от лицата, които представляват кандидата или участника.*

** Декларацията се попълва от участника съгласно чл.47, ал. 4 от ЗОП, включително и от подизпълнителите (ако се предвиждат такива), а при участник обединение от всеки от членовете на обединението.*

000208

Образец №4

СПИСЪК – ДЕКЛАРАЦИЯ
по чл. 51, ал. 1, т. 2 от ЗОП

на строителството, изпълнено през последните 5 години, считано от датата на подаване на офертата с обекти еднакви или сходни с предмета на поръчката.

Подписаният: ГЕОРГИ ДИМИТРОВ САВОВ
(три имена)
Данни по документ за самоличност лична карта № 642963048, издадена на 04.10.2011 г. от МВР – гр. София
(номер на лична карта, дата, орган и място на издаването)
в качеството си на управител
(длъжност)
на КАРИ 10 ЕООД
(наименование на участника)
участник: Обединение „КАРИ – СТИЛ" ДЗЗД, в процедура за възлагане на обществена поръчка с предмет: : **„Изпълнение на Инженеринг - проектиране и изпълнение на СМР във връзка с реализацията на Националната програма за енергийна ефективност на многофамилните жилищни сгради на територията на община Благоевград – II – ри етап по обособени позиции**

Обособена позиция №12: Многофамилна жилищна сграда – блок № 209 вх. А, вх. Б, вх. В, вх. Г и вх. Д, с административен адрес ж.к. "Еленово"

ДЕКЛАРИРАМ:

През последните пет години, считано от датата на подаване на офертите, представляваният от мен участник е изпълнил следното строителство еднакво или сходно с предмета на обществената поръчка:

№ по ред	*строителство (кратко описание)*	*Възложител*	*Период на изпълнение*	*Стойност /лева/*
1.	извършване на цялостно изграждане на Жилищна сграда с гаражи, с к. к. 10.00 м., топлоснабдяване и абонатна станция на жилищна сграда в УПИ V, кв. 184, м. Подуяне – Редута, район Слатина, гр. София	**ТС ИНЖЕНЕРИНГ ООД**	01.01.2012 – 01.10.2014 г.	1 134,00 лева за 1 кв. м.
2.	Извършване на топлоизолация по фасада на 319 кв. м. на жилищна сграда с подземни гаражи в УПИ III – 261, кв. 194, м. „Лозенец", 2 – ра	БДК Инвест ООД	01.08.2014 г. – 01.10.2014 г.	3 190,00 лева

	част по плана на гр. София			

Изпълнението на изискването се доказва с:

а) посочване на публичните регистри, в които се съдържа информация за актовете за въвеждане на строежите в експлоатация, която информация включва данни за компетентните органи, които са издали тези актове, стойността, датата, на която е приключило изпълнението, мястото и вида на строителството, или

б) удостоверения за добро изпълнение, които съдържат стойността, датата, на която е приключило изпълнението, мястото, вида и обема на строителството, както и дали е изпълнено в съответствие с нормативните изисквания; удостоверенията съдържат и дата и подпис на издателя и данни за контакт, или

в) копия на документи, удостоверяващи изпълнението, вида и обема на изпълнените строителни дейности;

За „строителство с предмет, сходен с предмета на поръчката", възложителят ще приема: ***СМР по полагане на хидро и топло изолация на обществени или жилищни сгради.***

Известна ми е отговорността по чл. 313 от Наказателния кодекс за посочване на неверни данни.

22 февруари 2016 г.
(дата на подписване)

Декларатор: _____

000206

ТС ИНЖЕНЕРИНГ ООД
Гр. София, район р-н Възраждане, ж. к. Зона Б-5 бл. 6 вх. А ет. 12 ап. 48, GSM: 0895 61 61 39

УДОСТОВЕРЕНИЕ ПО ЧЛ. 50, АЛ. 4 ОТ ЗОП

Настоящето Удостоверение се издава на основание чл. 50, ал. 4 от ЗОП по искане на търговско дружество „КАРИ 10“ ЕООД в уверение на това, че същото е изпълнител на Договор за изпълнение на СМР на обект Жилищна сграда с гаражи, с к. к. 10.00 м., топлоснабдяване и абонатна станция на жилищна сграда в УПИ V, кв. 184, м. Подияне – Редута, район Слатина“, при следните условия:

- Възложител: ТС Инжинеринг ООД, ЕИК: 131078464, седалище и адрес на управление: гр. София, район р-н Възраждане, ж. к. Зона Б-5 бл. 6 вх. А ет. 12 ап. 48, представлявано от Калоян Иванов Кърдрийски – управител;
- Вид на договорените СМР – извършване на цялостно изграждане на сградата и въвеждането ѝ в експлоатация, в т. ч. изпълнение на цялостната топлоизолация по фасадата;
- Срок за изпълнение – 18 (осемнадесет) месеца;
- Договорена единична цена на строителството – 580 (петстотин и осемдесет) евро за 1 кв. м. цялостно изпълнение на всички СМР – та, административно – стопански дейности и въвеждане на сградата в експлоатация.

Дружеството изпълни възложените СМР качествено и в срок, съгласно нормативната уредба в България и изискванията на Възложителя, влагайки качествени материали и изделия в съответствие с БДС и ISO, за което представи необходимите декларации за съответствие.

Препоръчваме Дружеството на всички заинтересовани.

Гр. София, 01.10.2014 г.

УПРАВИТЕЛ:

Калоян Иванов Кърдрийски

Зярно с оригинала

000265

БДК ИНВЕСТ - ООД

гр. София
бул."Македония"12
тел. 02/951-57-65

УДОСТОВЕРЕНИЕ ПО ЧЛ. 50, АЛ. 4 ОТ ЗОП

Настоящето Удостоверение се издава на основание чл. 50, ал. 4 от ЗОП по искане на търговско дружество „КАРИ 10“ ЕООД в уверение на това, че същото е изпълнител на Договор за изпълнение на СМР на обект Жилищна сграда с подземни гаражи в УПИ III – 261, кв. 194, м. „Лозенец“, 2 – ра част при следните условия:

- Възложител: БДК Инвест ООД, ЕИК: 131208694, седалище и адрес на управление: гр. Созопол, ул. Одеса № 26, представлявано от Благой Кръстев Крушаров – управител;
- Вид на договорените СМР – извършване на топлоизолация по фасадата – 319 (триста и деветнадесет) кв. м.;
- Срок за изпълнение – 40 (четиридесет) дни;
- Обща цена на Договора – 3 190 (три хиляди сто и деветдесет) лева без ДДС.

По допълнително възлагане, Кари 10 ЕООД е извършило доставка и монтаж на дограма, доставка и монтаж на електро – инсталация, доставка и монтаж на ВиК инсталация, доставка и монтаж на цялостна покривна система.
Дружеството изпълни възложените СМР качествено и в срок, съгласно нормативната уредба в България и изискванията на Възложителя, влагайки качествени материали и изделия в съответствие с БДС и ISO, за което представи необходимите декларации за съответствие.
Препоръчваме Дружеството на всички заинтересовани.

Гр. София, 01.10.2014 г.

Управител:

Заверено копие

000204

Образец №4

СПИСЪК – ДЕКЛАРАЦИЯ
по чл. 51, ал. 1, т. 2 от ЗОП

на строителството, изпълнено през последните 5 години, считано от датата на подаване на офертата с обекти еднакви или сходни с предмета на поръчката.

Подписаният: ЖИВКО ВИНЧЕВ БУЧЕВ
(три имена)

Данни по документ за самоличност лична карта № 640925052, издадена на 07.09.2010 г. от МВР – гр. София
(номер на лична карта, дата, орган и място на издаването)

в качеството си на управител
(длъжност)

на БМ СТИЛ ООД
(наименование на участника)

участник: Обединение „КАРИ – СТИЛ“ ДЗЗД, в процедура за възлагане на обществена поръчка с предмет: : **„Изпълнение на Инженеринг - проектиране и изпълнение на СМР във връзка с реализацията на Националната програма за енергийна ефективност на многофамилните жилищни сгради на територията на община Благоевград – II – ри етап по обособени позиции**

Обособена позиция №12: Многофамилна жилищна сграда – блок № 209 вх. А, вх. Б, вх. В, вх. Г и вх. Д, с административен адрес ж.к. “Еленово”

ДЕКЛАРИРАМ:

През последните пет години, считано от датата на подаване на офертите, представляваният от мен участник е изпълнил следното строителство еднакво или сходно с предмета на обществената поръчка:

№ по ред	*строителство (кратко описание)*	*Възложител*	*Период на изпълнение*	*Стойност /лева/*
1.	доставка и изпълнение на покривна топлоизолация и хидроизолация на магазин „Практикер“, гр. Варна	Практикер Ритейл ЕООД	13.07.2015 г. – 04.11.2015 г.	379461,17 лева
2.	Ремонт на покривна топлоизолация и хидроизолация на магазин Технополис, гр. Шумен	Технополис България АД	04.03.2015 г. – 10.08.2015 г.	127300,87 лева

Изпълнението на изискването се доказва с:

а) посочване на публичните регистри, в които се съдържа информация за актовете за въвеждане на строежите в експлоатация, която информация включва данни за компетентните органи, които са издали тези актове, стойността, датата, на която е приключило изпълнението, мястото и вида на строителството, или

б) удостоверения за добро изпълнение, които съдържат стойността, датата, на която е приключило изпълнението, мястото, вида и обема на строителството, както и дали е изпълнено в съответствие с нормативните изисквания; удостоверенията съдържат и дата и подпис на издателя и данни за контакт, или

в) копия на документи, удостоверяващи изпълнението, вида и обема на изпълнените строителни дейности;

За „строителство с предмет, сходен с предмета на поръчката", възложителят ще приема: ***СМР по полагане на хидро и топло изолация на обществени или жилищни сгради.***

Известна ми е отговорността по чл. 313 от Наказателния кодекс за посочване на неверни данни.

22 февруари 2016 г.
(дата на подписване)

Декларатор: _____

000202

УДОСТОВЕРЕНИЕ

По чл. 51, ал. 1, т. 2, б. „б“ от ЗОП

Настоящето Удостоверение се издава по искане на търговско дружество

„БМ Стил“ ООД, ЕИК131 321 186, в уверение на това, че същият е изпълнител по

Договор от 04.03.2015г с Възложител „ТЕХНОПОЛИС БЪЛГАРИЯ”АД

Договорът е сключен и изпълнен при следните условия:

- Предмет на договора:Ремонт на покривна топлоизолация и хидроизолация на магазин „Технополис”гр.Шумен;
- Стойност на Договора 106 084,06 лева без ДДС или 127 300,87 лева с ДДС;
- Дата, на която е приключило строителството: 10.08.2015г;
- Вид и обем на строителството:
- 3462,8м2-доставка и монтаж на топлоизолация
- -3728,0м2.доставка и монтаж на хидроизолация

Дейностите са изпълнени качествено и срок, в съответствие с нормативните изисквания и съобразно изискванията на Възложителя.

Гр. София ИЗДАТЕЛ:

Дата: 09.02.2016г .....

Контакти за връзка с Възложителя:

Име на възложителя:”Технополис България” АД

Адрес на възложителя: гр.София „Околовръстен път”№265

лице за контакти: Красимир Енев

Тел./факс: 070012340

E – mail: krasi@videolux.bg

000201

УДОСТОВЕРЕНИЕ

По чл. 51, ал. 1, т. 2, б. „б“ от ЗОП

Настоящето Удостоверение се издава по искане на търговско дружество

„БМ Стил“ ООД, ЕИК131 321 186, в уверение на това, че същият е изпълнител по

Договор от 13.07.2015г с Възложител „ПРАКТИКЕР РИТЕЙЛ”ЕООД

Главен изпълнител :”Кордеел-България” ЕАД

Договорът е сключен и изпълнен при следните условия:

- Предмет на договора:Доставка и изпълнение на покривна топлоизолация и хидроизолация на магазин „Практикер”гр.Варна;
- Стойност на Договора 316 217,64 лева без ДДС или 379 461,17 лева с ДДС;
- Дата, на която е приключило строителството: 04.11.2015г;
- Вид и обем на строителството:
- 7 523,74м2-доставка и монтаж на топлоизолация
- -7 860,0м2.доставка и монтаж на хидроизолация

Дейностите са изпълнени качествено и срок, в съответствие с нормативните изисквания и съобразно изискванията на Възложителя.

Гр. София

Дата: 10.02.2016г

ИЗДАТЕЛ:

.....

ПРАКТИКЕР РЕТАЙЛ ЕООД

Контакти за връзка с Възложителя:

Име на възложителя:”Практикер Ритейл” ЕООД

Адрес на възложителя: гр.София „Околовръстен път”№265

лице за контакти: Георги Попов

Тел./факс: 088 725837

E – mail: g69@abv.bg

000200

Образец №5

СПИСЪК -ДЕКЛАРАЦИЯ
на квалифицираните работници, наети на трудов или граждански договор, които ще вземат участие при изпълнението на поръчката

Подписаният: ЖИВКО ВИНЧЕВ БУЧЕВ
(три имена)

Данни по документ за самоличност лична карта № 640925052, издадена на 07.09.2010 г. от МВР – гр. София
(номер на лична карта, дата, орган и място на издаването)

в качеството си на управител
(длъжност)

на БМ СТИЛ ООД, ЕИК: 131321186

участник: ОБЕДИНЕНИЕ КАРИ – СТИЛ, в процедура за възлагане на обществена поръчка с предмет: : **„Изпълнение на Инженеринг - проектиране и изпълнение на СМР във връзка с реализацията на Националната програма за енергийна ефективност на многофамилните жилищни сгради на територията на община Благоевград – II – ри етап по обособени позиции**

Обособена позиция №12: Многофамилна жилищна сграда – блок № 209 вх. А, вх. Б, вх. В, вх. Г и вх. Д, с административен адрес ж.к. "Еленово"

Д Е К Л А Р И Р А М:

На основане чл. 51, ал. 1, т. 4 от ЗОП ще използваме следния екип за изпълнение на поръчката:

Име, презиме и фамилия	Заемана длъжност	Години проф. стаж	
ГЕОРГИ ПЕЙЧЕВ ИВАНОВ	*Работник хидроизолация*	*1 г.*	
ЙОРДАН ГЕОРГИЕВ КРЪСТЕВ	*Работник хидроизолация*	*5 г.*	
ПАВЛИН ГЕОРГИЕВ ПАВЛЕВ	*Работник хидроизолация*	*2 г.*	
ХРИСТО ВЪЛЕВ ДИМИТРОВ	*Работник хидроизолация*	*1 г.*	
ГЕОРГИ СТЕФКОВ СТЕФКОВ	*Работник хидроизолация*	*5 г. и 3 месеца*	

СТЕФАН ЙОРДАНОВ ДАНЕВ	***Работник топлоизолация***	***3 г.***	
ЙОРДАН СТЕФАНОВ ДАНЕВ	***ОБЩ РАБОТНИК***	***1 г.***	

Известно ми е, че за деклариране на неверни обстоятелства, нося отговорност по чл.313 от Наказателния кодекс.

22 февруари 2016 г.
(дата на подписване)

Декларатор: .....

000198

НАЦИОНАЛНА АГЕНЦИЯ ЗА ПРИХОДИТЕ
ЕИК по БУЛСТАТ 131063188

СПРАВКА ЗА АКТУАЛНО СЪСТОЯНИЕ НА ДЕЙСТВАЩИТЕ ТРУДОВИ ДОГОВОРИ КЪМ ДАТА 17.02.2016 г.

ЕГН/ЛНЧ/Сл.номер/БУЛСТАТ: **131321186**
Име: **БМ СТИЛ**
Дата и час на отпечатване: **17.02.2016 20:27:46**

№	ЕГН/ЛНЧ/ Сл.номер	Име	Дата на сключване	Дата на посл. доп. спор.	Дата на прекр.	Осно-вание	Срок	Код КИД	Код НКПД	Основна заплата
1	5310276320	ГЕОРГИ ПЕТРОВ МЛАДЕНОВ	05.01.2011	27.03.2012		01		4399	13235002	2000
2	6101236335	АНТОАНЕТА МЕТОДИЕВА ДИМИТРОВА	11.05.2015			01		4399	24116004	600
3	6112225780	ГЕОРГИ ПЕЙЧЕВ ИВАНОВ	09.04.2015			02	09.10.2015	4399	71242005	560
4	6405055824	ЙОРДАН ГЕОРГИЕВ КРЪСТЕВ	18.04.2005	27.01.2011		01		4399	71242005	530
5	6906295849	ЙОРДАН СТЕФАНОВ ДАНЕВ	05.02.2016			01		4399	93130001	430
6	7007046109	ЖИВКО ВИНЧЕВ БУЧЕВ	22.03.2007	06.02.2011		01		4399	13235002	1000
7	7909146990	ЕЛЕНА ГЕОРГИЕВА БЛАЖЕВА	12.05.2014			01		4399	43112004	380
8	8103085801	ПАВЛИН ГЕОРГИЕВ ПАВЛЕВ	29.11.2014			02	28.02.2015	4399	71242005	560
9	8104245761	ХРИСТО ВЪЛЕВ ДИМИТРОВ	10.02.2015			02	11.05.2015	4399	93130001	370
10	8909239040	ГЕОРГИ СТЕФКОВ СТЕФКОВ	04.11.2009	30.10.2012		01		4399	71242005	530
11	9112255902	СТЕФАН ЙОРДАНОВ ДАНЕВ	05.02.2016			01		4399	71242005	580

* - указва дата на сключване на договор по чл.123, ал.1 от КТ
** - служебно прекратяване при прекратена регистрация на работодателя или на работника/служителя
*** - прекратяване на основание чл.327, ал.2 от КТ

Легенда за поле "Основание":
01 - безсрочен трудов договор по чл. 67, ал. 1, т. 1 КТ
02 - срочен трудов договор по чл. 68, ал. 1, т. 1 КТ

000197

НАЦИОНАЛНА АГЕНЦИЯ ЗА ПРИХОДИТЕ
ЕИК по БУЛСТАТ 131063188

СПРАВКА ЗА АКТУАЛНО СЪСТОЯНИЕ НА ДЕЙСТВАЩИТЕ ТРУДОВИ ДОГОВОРИ КЪМ ДАТА 19.02.2016 г.

ЕГН/ЛНЧ/Сл.номер/БУЛСТАТ: **130915154**
Име: **КАРИ-10**
Дата и час на отпечатване: **19.02.2016 13:00:08**

№	ЕГН/ЛНЧ/ Сл.номер	Име	Дата на сключване	Дата на посл. доп. спор.	Дата на прекр.	Осно-вание	Срок	Код КИД	Код НКПД	Основна заплата
1	5003065283	КИРИЛ ИВАНОВ АНДРЕЕВ	06.06.2005			07		4521	9315	170
2	5107256928	ВЕНЦЕСЛАВ АТАНАСОВ АНДОНОВ	30.06.2004			01		4521	7134	200
3	5510290162	КАЛОЯН МАКСИМОВ БЕЛЕЛИЕВ	30.06.2004			01		4521	7121	200
4	5804014084	ПЛАМЕН ИВАНОВ ХРИСТОВ	30.11.2015	18.02.2016		01		4120	71242008	580
5	6111134602	ИЛИЯ БОРИСОВ ДИМИТРОВ	09.12.2015			01		4120	93120003	380
6	6112080028	САЛИХ ИСМАИЛ КУНГЬОВ	02.04.2014			01		4120	93120003	340
7	6204023810	РУСАЛЕНА ЗЛАТАНОВА СТОЯНОВА	10.04.2014			01		4120	31233001	280
8	6205250248	РЕДЖЕП ЮСУФОВ ВАКЛЬОВ	10.04.2014			01		4120	93120003	340
9	6305300960	ЗИЛХАТ ХАСАН ДЕРЕЛИ	07.09.2015			11		4120	71242008	270
10	6403202525	МЮМЮН МЕХМЕД ДУРАЛИ	27.10.2015	18.02.2016		01		4120	71242008	580
11	6405296689	ИЛИАС КОНСТАНДИНОС ГОНИДИС	25.02.2013			01		4120	31233001	560
12	6904232409	МЕТИН ЕМИН САЛИХ	30.11.2015			01		4120	93120003	380
13	7001035581	ДИНЧЕР БЕДРИ МЕХМЕД	18.02.2016			01		4120	71242008	580
14	7101067303	ВАЛЕНТИН ДИМИТРОВ ЛИНГУРСКИ	30.01.2006			01		4521	1223	410
15	7103132563	МЕТИН САДУЛА ХАСАН	27.10.2015	18.02.2016		01		4120	71242008	580
16	7406180165	ДЖЕМАЛ АЛИ КУНГЬОВ	07.07.2014			01		4120	93120003	340
17	7412095782	МАРИЯН ДРУМЕВ ДИМИТРОВ	07.09.2015			01		4120	71242008	270

18	7510131945	ЯНКО ИВАНОВ ГЕШЕВ	17.10.2005			07		4521	7122	230
19	7607095569	БЕЙНУР КАДИР АЛИОСМАН	08.11.2013	18.02.2016		01		4120	71242008	580
20	7702190227	ДЖЕМАЛ МУСТАФОВ ТЕРЗИЕВ	11.05.2015			01		4120	93120003	360
21	9706167126	АСЕН ЛЮБОМИРОВ АСЕНОВ	18.02.2016			01		4120	71242008	580

* - указва дата на сключване на договор по чл.123, ал.1 от КТ
** - служебно прекратяване при прекратена регистрация на работодателя или на работника/служителя
*** - прекратяване на основание чл.327, ал.2 от КТ

Легенда за поле "Основание":
01 - безсрочен трудов договор по чл. 67, ал. 1, т. 1 КТ
07 - трудов договор със срок на изпитване по чл. 70 КТ
11 - допълнителен трудов договор по чл. 111 КТ

Образец №5

СПИСЪК -ДЕКЛАРАЦИЯ
на квалифицираните работници, наети на трудов или граждански договор, които ще вземат участие при изпълнението на поръчката

Подписаният: ГЕОРГИ ДИМИТРОВ САВОВ
(три имена)
Данни по документ за самоличност лична карта № 642963048, издадена на 04.10.2011 г. от МВР – гр. София
(номер на лична карта, дата, орган и място на издаването)
в качеството си на управител и законен представител
(длъжност)
на КАРИ 10 ЕООД, ЕИК: 130915154
(наименование на участника)
участник: ОБЕДИНЕНИЕ КАРИ – СТИЛ, в процедура за възлагане на обществена поръчка с предмет: : **„Изпълнение на Инженеринг - проектиране и изпълнение на СМР във връзка с реализацията на Националната програма за енергийна ефективност на многофамилните жилищни сгради на територията на община Благоевград – II – ри етап по обособени позиции**

Обособена позиция №12: Многофамилна жилищна сграда – блок № 209 вх. А, вх. Б, вх. В, вх. Г и вх. Д, с административен адрес ж.к. "Еленово"

Д Е К Л А Р И Р А М:

На основане чл. 51, ал. 1, т. 4 от ЗОП ще използваме следния екип за изпълнение на поръчката:

Име, презиме и фамилия	Заемана длъжност	Години проф. стаж	
НИКОЛАЙ КИРИЛОВ ВЛАХОВ	***Монтажник дограма***	***5 г.***	
КАЛОЯН ПЛАМЕНОВ ИЛЧЕВ	***Монтажник дограма***	***3 г.***	
КОСТАДИН ИВАНОВ РЯХОВ	***Монтажник дограма***	***2 години и 8 месеца***	
ГЕОРГИ АТАНАСОВ ГЕОРГИЕВ	***Монтажник дограма***	***4 години и 3 месеца***	

ЙОРДАН БОРИСЛАВОВ БАКИЕВ	*Монтажник дограма*	*6 години*	
АНГЕЛ СТОЕВ ПАРАПАНОВ	*Монтажник дограма*	*4 години и 6 месеца*	
ЗДРАВКО СТЕФАНОВ ПЕТКОВ	*Електро – техник*	*8 години*	
ИВЕЛИН ГЕОРГИЕВ ГЕОРГИЕВ	*Електро – техник*	*3 години и 9 месеца*	
ПЛАМЕН ХРИСТОВ ХРИСТОВ	*Работник - топлоизолация*	*1 година*	
ЗИЛХАТ ХАСАН ДЕРЕЛИ	*Работник - топлоизолация*	*1 година*	
МЮМЮН МЕХМЕТ ДУРАЛИ	*Работник - топлоизолация*	*1 година*	
МЕТИН ЕМИН САЛИХ	*Работник - топлоизолация*	*1 година*	
ДИНЧЕР БЕДРИ МЕХМЕД	*Работник - топлоизолация*	*1 година*	
МЕТИН САДУЛА ХАСАН	*Работник - топлоизолация*	*1 година*	
МАРИЯН ДРУМЕВ ИВАНОВ	*Работник - топлоизолация*	*1 година*	

БЕЙНУР КАДИР АЛИОСМАН	*Работник - топлоизолация*	*2 години и 3 месеца*	
АСЕН ЛЮБОМИРОВ АСЕНОВ	*Работник – топлоизолация*	*1 година*	
ИЛИЯ БОРИСОВ ДИМИТРОВ	*Общ работник*	*3 години*	
САЛИХ ИСМАИЛ КУНГЬОВ	*Общ работник*	*4 години и 7 месеца*	
РЕДЖЕП ЮСУФОВ ВАКЛЬОВ	*Общ работник*	*2 години и 7 месеца*	
ДЖЕМАЛ АЛИ КУНГЬОВ	*Общ работник*	*2 години и 1 месец*	
ДЖЕМАЛ МУСТАФОВ ТЕРЗИЕВ	*Общ работник*	*5 години и 3 месеца*	
ВАСИЛ МИТКОВ ТОДОРОВ	*Общ работник*	*4 години и 7 месеца*	
СЛАВЧО МАЕВ МАРИНОВ	*Работник за настилка*	*1 година и 10 месеца*	
ЛЮБОМИР РУМЕНОВ АСЕНОВ	*Работник за настилка*	*2 години и 11 месеца*	

АЛИ РЕШИД МОЛЛАИСМАИЛ	*Бояджия*	*7 години и 5 месеца*	
МЕХМЕД МУСА ИБРАХИМ	*Бояджия*	*5 години и 8 месеца*	
ЕМИЛИЯ ВАСИЛЕВА ВАСИЛЕВА	*Бояджия*	*16 години и 7 месеца*	

Известно ми е, че за деклариране на неверни обстоятелства, нося отговорност по чл.313 от Наказателния кодекс.

22 февруари 2016 г.
(дата на подписване)

Декларатор: .....

ДЕКЛАРАЦИЯ ЗА АНГАЖИРАНОСТ

От ВАСИЛ МИТКОВ ТОДОРОВ

Заемана позиция – общ работник

ДЕКЛАРИРАМ

1. На разположение съм да поема работа по обществена поръчка с предмет: участник в открита процедура за възлагане на обществена поръчка с предмет:„Изпълнение на Инженеринг - проектиране и изпълнение на СМР във връзка с реализацията на Националната програма за енергийна ефективност на многофамилните жилищни сгради на територията на община Благоевград – II – ри етап, по обособени позиции

Обособена позиция №12. Многофамилна жилищна сграда – блок № 209 вх. А, вх. Б, вх. В, вх. Г и вх. Д, с административен адрес ж.к. "Еленово"

2.Задължавам се да работя в съответствие с предложението на участника за качественото изпълнение на обществената поръчка.

1. Заявените от участника данни и информация за мен са верни.
2. Разбирам, че всяко невярно изявление от мен може да доведе до отстраняване на участника от процедурата.
3. Задължавам се да не разпространявам по никакъв повод и под никакъв предлог данните, свързани с поръчката, станали ми известни във връзка с моето участие в процедурата.

19 февруари 2016 г.
(дата на подписване)

Декларатор: .....

000190

ДЕКЛАРАЦИЯ ЗА АНГАЖИРАНОСТ

От ЛЮБОМИР РУМЕНОВ АСЕНОВ

Заемана позиция – работник за настилка

ДЕКЛАРИРАМ

1. На разположение съм да поема работа по обществена поръчка с предмет: участник в открита процедура за възлагане на обществена поръчка с предмет:„Изпълнение на Инженеринг - проектиране и изпълнение на СМР във връзка с реализацията на Националната програма за енергийна ефективност на многофамилните жилищни сгради на територията на община Благоевград – II – ри етап, по обособени позиции

Обособена позиция №12. Многофамилна жилищна сграда – блок № 209 вх. А, вх. Б, вх. В, вх. Г и вх. Д, с административен адрес ж.к. "Еленово"

2.Задължавам се да работя в съответствие с предложението на участника за качественото изпълнение на обществената поръчка.

7. Заявените от участника данни и информация за мен са верни.

8. Разбирам, че всяко невярно изявление от мен може да доведе до отстраняване на участника от процедурата.

9. Задължавам се да не разпространявам по никакъв повод и под никакъв предлог данните, свързани с поръчката, станали ми известни във връзка с моето участие в процедурата.

19 февруари 2016 г.
(дата на подписване)

Декларатор: .....

000189

ДЕКЛАРАЦИЯ ЗА АНГАЖИРАНОСТ

От ЗДРАВКО СТЕФАНОВ ПЕТКОВ

Заемана позиция – електро техник

ДЕКЛАРИРАМ

1. На разположение съм да поема работа по обществена поръчка с предмет: участник в открита процедура за възлагане на обществена поръчка с предмет:„Изпълнение на Инженеринг - проектиране и изпълнение на СМР във връзка с реализацията на Националната програма за енергийна ефективност на многофамилните жилищни сгради на територията на община Благоевград – II – ри етап, по обособени позиции

Обособена позиция №12. Многофамилна жилищна сграда – блок № 209 вх. А, вх. Б, вх. В, вх. Г и вх. Д, с административен адрес ж.к. "Еленово"

2.Задължавам се да работя в съответствие с предложението на участника за качественото изпълнение на обществената поръчка.

4. Заявените от участника данни и информация за мен са верни.

5. Разбирам, че всяко невярно изявление от мен може да доведе до отстраняване на участника от процедурата.

6. Задължавам се да не разпространявам по никакъв повод и под никакъв предлог данните, свързани с поръчката, станали ми известни във връзка с моето участие в процедурата.

19 февруари 2016 г.
(дата на подписване)

Декларатор:.....

-00188

ДЕКЛАРАЦИЯ ЗА АНГАЖИРАНОСТ

От СЛАВЧО МАЕВ МАРИНОВ

Заемана позиция – работник за настилка

ДЕКЛАРИРАМ

1. На разположение съм да поема работа по обществена поръчка с предмет: участник в открита процедура за възлагане на обществена поръчка с предмет:„Изпълнение на Инженеринг - проектиране и изпълнение на СМР във връзка с реализацията на Националната програма за енергийна ефективност на многофамилните жилищни сгради на територията на община Благоевград – II – ри етап, по обособени позиции

Обособена позиция №12. Многофамилна жилищна сграда – блок № 209 вх. А, вх. Б, вх. В, вх. Г и вх. Д, с административен адрес ж.к. "Еленово"

2.Задължавам се да работя в съответствие с предложението на участника за качественото изпълнение на обществената поръчка.

10. Заявените от участника данни и информация за мен са верни.

11. Разбирам, че всяко невярно изявление от мен може да доведе до отстраняване на участника от процедурата.

12. Задължавам се да не разпространявам по никакъв повод и под никакъв предлог данните, свързани с поръчката, станали ми известни във връзка с моето участие в процедурата.

19 февруари 2016 г.
(дата на подписване)

Декларатор: .....

000187

ДЕКЛАРАЦИЯ ЗА АНГАЖИРАНОСТ

От АЛИ РАШИД МОЛЛАИСМАИЛ

Заемана позиция – бояджия

ДЕКЛАРИРАМ

1. На разположение съм да поема работа по обществена поръчка с предмет: участник в открита процедура за възлагане на обществена поръчка с предмет:„Изпълнение на Инженеринг - проектиране и изпълнение на СМР във връзка с реализацията на Националната програма за енергийна ефективност на многофамилните жилищни сгради на територията на община Благоевград – II – ри етап, по обособени позиции

Обособена позиция №12. Многофамилна жилищна сграда – блок № 209 вх. А, вх. Б, вх. В, вх. Г и вх. Д, с административен адрес ж.к. "Еленово"

2.Задължавам се да работя в съответствие с предложението на участника за качественото изпълнение на обществената поръчка.

13. Заявените от участника данни и информация за мен са верни.

14. Разбирам, че всяко невярно изявление от мен може да доведе до отстраняване на участника от процедурата.

15. Задължавам се да не разпространявам по никакъв повод и под никакъв предлог данните, свързани с поръчката, станали ми известни във връзка с моето участие в процедурата.

19 февруари 2016 г.
(дата на подписване)

Декларатор: .....

000186

ДЕКЛАРАЦИЯ ЗА АНГАЖИРАНОСТ

От ЕМИЛИЯ ВАСИЛЕВА ВАСИЛЕВА

Заемана позиция – бояджия

ДЕКЛАРИРАМ

1. На разположение съм да поема работа по обществена поръчка с предмет: участник в открита процедура за възлагане на обществена поръчка с предмет:„Изпълнение на Инженеринг - проектиране и изпълнение на СМР във връзка с реализацията на Националната програма за енергийна ефективност на многофамилните жилищни сгради на територията на община Благоевград – II – ри етап, по обособени позиции

Обособена позиция №12. Многофамилна жилищна сграда – блок № 209 вх. А, вх. Б, вх. В, вх. Г и вх. Д, с административен адрес ж.к. "Еленово"

2.Задължавам се да работя в съответствие с предложението на участника за качественото изпълнение на обществената поръчка.

16. Заявените от участника данни и информация за мен са верни.

17. Разбирам, че всяко невярно изявление от мен може да доведе до отстраняване на участника от процедурата.

18. Задължавам се да не разпространявам по никакъв повод и под никакъв предлог данните, свързани с поръчката, станали ми известни във връзка с моето участие в процедурата.

19 февруари 2016 г.
(дата на подписване)

Декларатор: .....

000185

ДЕКЛАРАЦИЯ ЗА АНГАЖИРАНОСТ

От НИКОЛАЙ КИРИЛОВ ВЛАХОВ

Заемана позиция – монтажник – дограма

ДЕКЛАРИРАМ

1. На разположение съм да поема работа по обществена поръчка с предмет: участник в открита процедура за възлагане на обществена поръчка с предмет:„Изпълнение на Инженеринг - проектиране и изпълнение на СМР във връзка с реализацията на Националната програма за енергийна ефективност на многофамилните жилищни сгради на територията на община Благоевград – II – ри етап, по обособени позиции

Обособена позиция №12. Многофамилна жилищна сграда – блок № 209 вх. А, вх. Б, вх. В, вх. Г и вх. Д, с административен адрес ж.к. "Еленово"

2.Задължавам се да работя в съответствие с предложението на участника за качественото изпълнение на обществената поръчка.

19. Заявените от участника данни и информация за мен са верни.

20. Разбирам, че всяко невярно изявление от мен може да доведе до отстраняване на участника от процедурата.

21. Задължавам се да не разпространявам по никакъв повод и под никакъв предлог данните, свързани с поръчката, станали ми известни във връзка с моето участие в процедурата.

19 февруари 2016 г.
(дата на подписване)

Декларатор: .....

000184

ДЕКЛАРАЦИЯ ЗА АНГАЖИРАНОСТ

От КАЛОЯН ПЛАМЕНОВ ИЛЧЕВ

Заемана позиция – монтажник – дограма

ДЕКЛАРИРАМ

1. На разположение съм да поема работа по обществена поръчка с предмет: участник в открита процедура за възлагане на обществена поръчка с предмет:„Изпълнение на Инженеринг - проектиране и изпълнение на СМР във връзка с реализацията на Националната програма за енергийна ефективност на многофамилните жилищни сгради на територията на община Благоевград – II – ри етап, по обособени позиции

Обособена позиция №12. Многофамилна жилищна сграда – блок № 209 вх. А, вх. Б, вх. В, вх. Г и вх. Д, с административен адрес ж.к. "Еленово"

2.Задължавам се да работя в съответствие с предложението на участника за качественото изпълнение на обществената поръчка.

22. Заявените от участника данни и информация за мен са верни.

23. Разбирам, че всяко невярно изявление от мен може да доведе до отстраняване на участника от процедурата.

24. Задължавам се да не разпространявам по никакъв повод и под никакъв предлог данните, свързани с поръчката, станали ми известни във връзка с моето участие в процедурата.

19 февруари 2016 г.
(дата на подписване)

Декларатор: .....

000183

ДЕКЛАРАЦИЯ ЗА АНГАЖИРАНОСТ

От КОСТАДИН ИВАНОВ РЯХОВ

Заемана позиция – монтажник – дограма

ДЕКЛАРИРАМ

1. На разположение съм да поема работа по обществена поръчка с предмет: участник в открита процедура за възлагане на обществена поръчка с предмет:„Изпълнение на Инженеринг - проектиране и изпълнение на СМР във връзка с реализацията на Националната програма за енергийна ефективност на многофамилните жилищни сгради на територията на община Благоевград – II – ри етап, по обособени позиции

Обособена позиция №12. Многофамилна жилищна сграда – блок № 209 вх. А, вх. Б, вх. В, вх. Г и вх. Д, с административен адрес ж.к. "Еленово"

2.Задължавам се да работя в съответствие с предложението на участника за качественото изпълнение на обществената поръчка.

25. Заявените от участника данни и информация за мен са верни.

26. Разбирам, че всяко невярно изявление от мен може да доведе до отстраняване на участника от процедурата.

27. Задължавам се да не разпространявам по никакъв повод и под никакъв предлог данните, свързани с поръчката, станали ми известни във връзка с моето участие в процедурата.

19 февруари 2016 г.
(дата на подписване)

Декларатор:.....

ДЕКЛАРАЦИЯ ЗА АНГАЖИРАНОСТ 000182

От ГЕОРГИ АТАНАСОВ ГЕОРГИЕВ

Заемана позиция – монтажник – дограма

ДЕКЛАРИРАМ

1. На разположение съм да поема работа по обществена поръчка с предмет: участник в открита процедура за възлагане на обществена поръчка с предмет:„Изпълнение на Инженеринг - проектиране и изпълнение на СМР във връзка с реализацията на Националната програма за енергийна ефективност на многофамилните жилищни сгради на територията на община Благоевград – II – ри етап, по обособени позиции

Обособена позиция №12. Многофамилна жилищна сграда – блок № 209 вх. А, вх. Б, вх. В, вх. Г и вх. Д, с административен адрес ж.к. "Еленово"

2.Задължавам се да работя в съответствие с предложението на участника за качественото изпълнение на обществената поръчка.

28. Заявените от участника данни и информация за мен са верни.

29. Разбирам, че всяко невярно изявление от мен може да доведе до отстраняване на участника от процедурата.

30. Задължавам се да не разпространявам по никакъв повод и под никакъв предлог данните, свързани с поръчката, станали ми известни във връзка с моето участие в процедурата.

19 февруари 2016 г.
(дата на подписване)

Декларатор:.....

000181

ДЕКЛАРАЦИЯ ЗА АНГАЖИРАНОСТ

От ЙОРДАН БОРИСЛАВОВ БАКИЕВ

Заемана позиция – монтажник – дограма

ДЕКЛАРИРАМ

1. На разположение съм да поема работа по обществена поръчка с предмет: участник в открита процедура за възлагане на обществена поръчка с предмет:„Изпълнение на Инженеринг - проектиране и изпълнение на СМР във връзка с реализацията на Националната програма за енергийна ефективност на многофамилните жилищни сгради на територията на община Благоевград – II – ри етап, по обособени позиции

Обособена позиция №12. Многофамилна жилищна сграда – блок № 209 вх. А, вх. Б, вх. В, вх. Г и вх. Д, с административен адрес ж.к. "Еленово"

2.Задължавам се да работя в съответствие с предложението на участника за качественото изпълнение на обществената поръчка.

31. Заявените от участника данни и информация за мен са верни.

32. Разбирам, че всяко невярно изявление от мен може да доведе до отстраняване на участника от процедурата.

33. Задължавам се да не разпространявам по никакъв повод и под никакъв предлог данните, свързани с поръчката, станали ми известни във връзка с моето участие в процедурата.

19 февруари 2016 г.
(дата на подписване)

Декларатор:.....

000180

ДЕКЛАРАЦИЯ ЗА АНГАЖИРАНОСТ

От АНГЕЛ СТОЕВ ПАРАПАНОВ

Заемана позиция – монтажник – дограма

ДЕКЛАРИРАМ

1. На разположение съм да поема работа по обществена поръчка с предмет: участник в открита процедура за възлагане на обществена поръчка с предмет:„Изпълнение на Инженеринг - проектиране и изпълнение на СМР във връзка с реализацията на Националната програма за енергийна ефективност на многофамилните жилищни сгради на територията на община Благоевград – II – ри етап, по обособени позиции

Обособена позиция №12. Многофамилна жилищна сграда – блок № 209 вх. А, вх. Б, вх. В, вх. Г и вх. Д, с административен адрес ж.к. "Еленово"

2.Задължавам се да работя в съответствие с предложението на участника за качественото изпълнение на обществената поръчка.

34. Заявените от участника данни и информация за мен са верни.

35. Разбирам, че всяко невярно изявление от мен може да доведе до отстраняване на участника от процедурата.

36. Задължавам се да не разпространявам по никакъв повод и под никакъв предлог данните, свързани с поръчката, станали ми известни във връзка с моето участие в процедурата.

19 февруари 2016 г.
(дата на подписване)

Декларатор: .....

000179

Образец №6

ДЕКЛАРАЦИЯ*

за участието или неучастието на подизпълнители
по чл. 56, ал. 1, т. 8 от Закона за обществените поръчки

Долуподписаният ГЕОРГИ ДИМИТРОВ САВОВ, с лична карта № 642963048, издадена на 04.10.2011 г. от МВР – гр. София, с ЕГН 6404026267, в качеството ми на представляващ на Обединение „КАРИ – СТИЛ" ДЗЗД - **участник в обществена поръчка с предмет: : „Изпълнение на Инженеринг - проектиране и изпълнение на СМР във връзка с реализацията на Националната програма за енергийна ефективност на многофамилните жилищни сгради на територията на община Благоевград – II – ри етап по обособени позиции**
Обособена позиция №12. Многофамилна жилищна сграда – блок № 209 вх. А, вх. Б, вх. В, вх. Г и вх. Д. с административен адрес ж.к. "Еленово"

ДЕКЛАРИРАМ:

Участникът Обединение „КАРИ – СТИЛ" ДЗЗД, когото представлявам:
(посочете фирмата на участника),

1. При изпълнението на горе цитираната обществена поръчка няма да използва подизпълнители;
2. Подизпълнител/и ще бъде/бъдат:.....,
(изписват се наименованията на фирмите на подизпълнителите),
които са запознати с предмета на поръчката и са дали съгласие за участие в процедурата;
3. Видът на работите и дейностите, които ще извършва подизпълнителя са следните:
.....
.....
4. Делът на участие на подизпълнителите при изпълнение на поръчата ще бъде .....% от общата стойност на поръчката.

Известна ми е отговорността по чл. 313 от Наказателния кодекс за посочване на неверни данни.

22 февруари 2016 г.
(дата на подписване)

Декларатор:.....

---

* *Декларация се подписва задължително от управляващия участника по регистрация.*

Образец №7

ДЕКЛАРАЦИЯ
за съгласие за участие като подизпълнител

Подписаният: .....

(три имена)

Данни по документ за самоличност .....

.....

(номер на лична карта, дата, орган и място на издаването)

в качеството си на .....

(длъжност)

на .....

(наименование на участника)

участник в процедура за възлагане на обществена поръчка с предмет: : „Изпълнение на Инженеринг - проектиране и изпълнение на СМР във връзка с реализацията на Националната програма за енергийна ефективност на многофамилните жилищни сгради на територията на община Благоевград– II – ри етап по обособени позиции

Обособена позиция №.....

.....

ДЕКЛАРИРАМ:

1. От името на представляваното от мен дружество:

.....

(посочете юридическото лице, което представлявате)

изразявам съгласието да участваме като подизпълнител на

.....

(посочете участника, на който сте подизпълнител)

при изпълнение на горепосочената поръчка.

2. Дейностите, които ще изпълняваме като подизпълнител са:

.....

.....

.....

(избройте конкретните части от обекта на обществената поръчка, които ще бъдат изпълнени от Вас като подизпълнител)

3. Запознати сме с разпоредбата на чл. 55, ал. 5 от Закона за обществените поръчки, че заявявайки желанието си да бъдем подизпълнител в офертата на посочения по-горе участник, нямаме право да се явим като участник в горепосочената процедура и да представим самостоятелна оферта.

4. Във връзка с изискванията на процедурата, приложено представяме следните документи:

НЕПРИЛОЖИМО

4.1. Документ за регистрация или Единен идентификационен код съгласно чл. 23 от Закона за търговския регистър и Удостоверение за актуално състояние /регистрация № .....от .....г. или еквивалентен документ съгласно националното законодателство на чуждестранните лица.

**** Удостоверение за актуално състояние не се изисква, ако участникът е регистриран или пререгистриран след 01.01.2008 г. по реда на Закона за търговския регистър (ЗТР). В този случай е достатъчно да се посочи ЕИК на дружеството.*

4.2. Доказателства за икономическото и финансовото състояние, съобразно вида и дела на нашето участие: .....

4.3. Доказателства за техническите възможности и квалификация, съобразно вида и дела на нашето участие: .....

4.4. Декларации за отсъствие на обстоятелствата по чл. 47, ал. 1, ал. 2 и ал. 5 от ЗОП

(Декларациите следва бъдат по образците от документацията за участие, като изискванията към участниците, относно лицата, които следва да попълнят и подпишат такива декларации важат и за подизпълнителя, представени в оригинал),

5. Други документи, по преценка и съгласно изискванията на настоящата документация за участие: .....

Задължавам се да уведомя Възложителя за всички настъпили промени в декларираните по-горе обстоятелства в 7-дневен срок от настъпването им.

Дата: .....

ДЕКЛАРАТОР: .....

НЕПРИЛОЖИМО

000176

Образец №9

ДЕКЛАРАЦИЯ

по чл. 56, ал. 1, т. 12 от Закона за обществените поръчки
за приемане на условията в проекта на договора

Подписаният: ГЕОРГИ ДИМИТРОВ САВОВ
(три имена)
Данни по документ за самоличност лична карта № 642963048, издадена на 04.10.2011 г. от МВР – гр. София
(номер на лична карта, дата, орган и място на издаването)
в качеството си на представляващ
(длъжност)
на Обединение „КАРИ – СТИЛ" ДЗЗД -
(наименование на участника)
участник в процедура за възлагане на обществена поръчка с предмет: „Изпълнение на Инженеринг - проектиране и изпълнение на СМР във връзка с реализацията на Националната програма за енергийна ефективност на многофамилните жилищни сгради на територията на община Благоевград – II – ри етап по обособени позиции

Обособена позиция №12. Многофамилна жилищна сграда – блок № 209 вх. А, вх. Б, вх. В, вх. Г и вх. Д, с административен адрес ж.к. "Еленово"

Д Е К Л А Р И Р А М:

Запознат съм със съдържанието на проекта на договора и приемам условията в него.

22 януари 2016 г.
(дата на подписване)

Декларатор:

Образец №10

ДЕКЛАРАЦИЯ

по чл. 3 и чл. 5, т. 3 от Закона за икономическите и финансовите отношения с дружествата, регистрирани в юрисдикции с преференциален данъчен режим, свързаните с тях лица и техните действителни собственици

Подписаният: ГЕОРГИ ДИМИТРОВ САВОВ

(три имена)

Данни по документ за самоличност лична карта № 642963048, издадена на 04.10.2011 г. от МВР – гр. София

(номер на лична карта, дата, орган и място на издаването)

в качеството си на представляващ

(длъжност)

на Обединение „КАРИ – СТИЛ" ДЗЗД -

(наименование на участника)

участник в процедура за възлагане на обществена поръчка с предмет: „Изпълнение на Инженеринг - проектиране и изпълнение на СМР във връзка с реализацията на Националната програма за енергийна ефективност на многофамилните жилищни сгради на територията на община Благоевград – II – ри етап по обособени позиции

Обособена позиция №12. Многофамилна жилищна сграда – блок № 209 вх. А, вх. Б, вх. В, вх. Г и вх. Д, с административен адрес ж.к. "Еленово"

ДЕКЛАРИРАМ:

За представлявания от мен участник не са налице обстоятелствата посочени в чл. 3, т. 8 и чл. 5, т. 3 от Закона за икономическите и финансовите отношения с дружествата, регистрирани в юрисдикции с преференциален данъчен режим, свързаните с тях лица и техните действителни собственици.

Известна ми е отговорността, която нося по чл. 313 от Наказателния кодекс за деклариране на неверни данни.

Забележка: Наличието на обстоятелства по чл. 3 от Закона за икономическите и финансовите отношения с дружествата, регистрирани в юрисдикции с преференциален данъчен режим, свързаните с тях лица и техните действителни собственици, както и при наличие на хипотезата по чл. 5, т. 3 от същия закон са основание за отстраняване на участника от процедурата по възлагане на обществената поръчка.

22 февруари 2016 г.
(дата на подписване)

Декларатор: _____

000174

Образец №10

ДЕКЛАРАЦИЯ

по чл. 3 и чл. 5, т. 3 от Закона за икономическите и финансовите отношения с дружествата, регистрирани в юрисдикции с преференциален данъчен режим, свързаните с тях лица и техните действителни собственици

Подписаният: ГЕОРГИ ДИМИТРОВ САВОВ

(три имена)

Данни по документ за самоличност лична карта № 642963048, издадена на 04.10.2011 г. от МВР – гр. София

(номер на лична карта, дата, орган и място на издаването)

в качеството си на управител

(длъжност)

на КАРИ 10 ЕООД – участник в Обединение „КАРИ – СТИЛ" ДЗЗД -

(наименование на участника)

участник в процедура за възлагане на обществена поръчка с предмет: „Изпълнение на Инженеринг - проектиране и изпълнение на СМР във връзка с реализацията на Националната програма за енергийна ефективност на многофамилните жилищни сгради на територията на община Благоевград – II – ри етап по обособени позиции

Обособена позиция №12. Многофамилна жилищна сграда – блок № 209 вх. А, вх. Б, вх. В, вх. Г и вх. Д, с административен адрес ж.к. "Еленово"

Д Е К Л А Р И Р А М:

За представлявания от мен участник не са налице обстоятелствата посочени в чл. 3, т. 8 и чл. 5, т. 3 от Закона за икономическите и финансовите отношения с дружествата, регистрирани в юрисдикции с преференциален данъчен режим, свързаните с тях лица и техните действителни собственици.

Известна ми е отговорността, която нося по чл. 313 от Наказателния кодекс за деклариране на неверни данни.

Забележка: Наличието на обстоятелства по чл. 3 от Закона за икономическите и финансовите отношения с дружествата, регистрирани в юрисдикции с преференциален данъчен режим, свързаните с тях лица и техните действителни собственици, както и при наличие на хипотезата по чл. 5, т. 3 от същия закон са основание за отстраняване на участника от процедурата по възлагане на обществената поръчка.

22 февруари 2016 г.
(дата на подписване)

Декларатор: _____

000173

Образец №10

ДЕКЛАРАЦИЯ

по чл. 3 и чл. 5, т. 3 от Закона за икономическите и финансовите отношения с дружествата, регистрирани в юрисдикции с преференциален данъчен режим, свързаните с тях лица и техните действителни собственици

Подписаният: ГЕОРГИ ПЕТРОВ МЛАДЕНОВ
(три имена)
Данни по документ за самоличност лична карта № 645516763, издадена на 24.10.2014 г. от МВР – гр. София
(номер на лична карта, дата, орган и място на издаването)
в качеството си на управител
(длъжност)
на БМ СТИЛ ООД – участник в Обединение „КАРИ – СТИЛ“ ДЗЗД -
(наименование на участника)
участник в процедура за възлагане на обществена поръчка с предмет: : „Изпълнение на Инженеринг - проектиране и изпълнение на СМР във връзка с реализацията на Националната програма за енергийна ефективност на многофамилните жилищни сгради на територията на община Благоевград – II – ри етап по обособени позиции

Обособена позиция №12. Многофамилна жилищна сграда – блок № 209 вх. А, вх. Б, вх. В, вх. Г и вх. Д, с административен адрес ж.к. “Еленово”

Д Е К Л А Р И Р А М:

За представлявания от мен участник не са налице обстоятелствата посочени в чл. 3, т. 8 и чл. 5, т. 3 от Закона за икономическите и финансовите отношения с дружествата, регистрирани в юрисдикции с преференциален данъчен режим, свързаните с тях лица и техните действителни собственици.

Известна ми е отговорността, която нося по чл. 313 от Наказателния кодекс за деклариране на неверни данни.

Забележка: Наличието на обстоятелства по чл. 3 от Закона за икономическите и финансовите отношения с дружествата, регистрирани в юрисдикции с преференциален данъчен режим, свързаните с тях лица и техните действителни собственици, както и при наличие на хипотезата по чл. 5, т. 3 от същия закон са основание за отстраняване на участника от процедурата по възлагане на обществената поръчка.

22 февруари 2016 г.
(дата на подписване)

Декларатор: _____

Образец №10

ДЕКЛАРАЦИЯ

по чл. 3 и чл. 5, т. 3 от Закона за икономическите и финансовите отношения с дружествата, регистрирани в юрисдикции с преференциален данъчен режим, свързаните с тях лица и техните действителни собственици

Подписаният: ЖИВКО ВИНЧЕВ БУЧЕВ

(три имена)

Данни по документ за самоличност лична карта № 640925052, издадена на 07.09.2010 г. от МВР – гр. София

(номер на лична карта, дата, орган и място на издаването)

в качеството си на управител

(длъжност)

на БМ СТИЛ ООД – участник в Обединение „КАРИ – СТИЛ" ДЗЗД -

(наименование на участника)

участник в процедура за възлагане на обществена поръчка с предмет: : „Изпълнение на Инженеринг - проектиране и изпълнение на СМР във връзка с реализацията на Националната програма за енергийна ефективност на многофамилните жилищни сгради на територията на община Благоевград – II – ри етап по обособени позиции

Обособена позиция №12. Многофамилна жилищна сграда – блок № 209 вх. А, вх. Б, вх. В, вх. Г и вх. Д, с административен адрес ж.к. "Еленово"

Д Е К Л А Р И Р А М:

За представлявания от мен участник не са налице обстоятелствата посочени в чл. 3, т. 8 и чл. 5, т. 3 от Закона за икономическите и финансовите отношения с дружествата, регистрирани в юрисдикции с преференциален данъчен режим, свързаните с тях лица и техните действителни собственици.

Известна ми е отговорността, която нося по чл. 313 от Наказателния кодекс за деклариране на неверни данни.

Забележка: Наличието на обстоятелства по чл. 3 от Закона за икономическите и финансовите отношения с дружествата, регистрирани в юрисдикции с преференциален данъчен режим, свързаните с тях лица и техните действителни собственици, както и при наличие на хипотезата по чл. 5, т. 3 от същия закон са основание за отстраняване на участника от процедурата по възлагане на обществената поръчка.

22 февруари 2016 г.
(дата на подписване)

Декларатор: _____

000171

Образец №14

ДЕКЛАРАЦИЯ

Декларация за липса на обстоятелства по чл. 55, ал. 7 от ЗОП и чл.8, ал.8, т.2 от ЗОП

Подписаният ГЕОРГИ ДИМИТРОВ САВОВ
(трите имена)
лична карта № 642963048, издадена на 04.10.2011 г. от МВР – гр. София
(данните от документа за самоличност)
в качеството си на УПРАВИТЕЛ
(длъжност)
на участник: КАРИ 10 ЕООД, ЕИК: 130915154 – участник в Обединение „КАРИ – СТИЛ" ДЗЗД

(наименование и данни на участника)
Във връзка с участието на Обединение „КАРИ – СТИЛ" ДЗЗД
(наименование на участника)
в открита процедура за възлагане на обществена поръчка с предмет: „Изпълнение на Инженеринг - проектиране и изпълнение на СМР във връзка с реализацията на Националната програма за енергийна ефективност на многофамилните жилищни сгради на територията на община Благоевград – II – ри етап, по обособени позиции

Обособена позиция №12. Многофамилна жилищна сграда – блок № 209 вх. А, вх. Б, вх. В, вх. Г и вх. Д, с административен адрес ж.к. "Еленово"

ДЕКЛАРИРАМ, че:

1. **Не съм** свързано лице или свързано предприятие с кандидати или участници, подали самостоятелни оферти в процедурата.
2. **Не съм** участвал като външен експерт в разработването на документацията за участие в настоящата процедура.

Известно ми е, че за деклариране на неверни обстоятелства, нося отговорност по смисъла на чл.313 от Наказателния кодекс.

Дата 22 февруари 2016 г.

гр.....

ДЕКЛАРАТОР:

000170

Образец №14

ДЕКЛАРАЦИЯ

Декларация за липса на обстоятелства по чл. 55, ал. 7 от ЗОП и чл.8, ал.8, т.2 от ЗОП

Подписаният ГЕОРГИ ДИМИТРОВ САВОВ
(трите имена)
лична карта № 642963048, издадена на 04.10.2011 г. от МВР – гр. София
(данните от документа за самоличност)
в качеството си на УПРАВИТЕЛ
(длъжност)
на участник: Обединение „КАРИ – СТИЛ" ДЗЗД
(наименование и данни на участника)
Във връзка с участието на Обединение „КАРИ – СТИЛ" ДЗЗД
(наименование на участника)
в открита процедура за възлагане на обществена поръчка с предмет: „Изпълнение на Инженеринг - проектиране и изпълнение на СМР във връзка с реализацията на Националната програма за енергийна ефективност на многофамилните жилищни сгради на територията на община Благоевград – II – ри етап, по обособени позиции

Обособена позиция №12. Многофамилна жилищна сграда – блок № 209 вх. А, вх. Б, вх. В, вх. Г и вх. Д, с административен адрес ж.к. "Еленово"

ДЕКЛАРИРАМ, че:

1. **Не съм** свързано лице или свързано предприятие с кандидати или участници, подали самостоятелни оферти в процедурата.
2. **Не съм** участвал като външен експерт в разработването на документацията за участие в настоящата процедура.

Известно ми е, че за деклариране на неверни обстоятелства, нося отговорност по смисъла на чл.313 от Наказателния кодекс.

Дата 22 февруари 2016 г.

гр.....

ДЕКЛАРАТОР: _____

000169

Образец №14

ДЕКЛАРАЦИЯ

Декларация за липса на обстоятелства по чл. 55, ал. 7 от ЗОП и чл.8, ал.8, т.2 от ЗОП

Подписаният/ата ЖИВКО ВИНЧЕВ БУЧЕВ
(трите имена)
лична карта № 640925052, издадена на 07.09.2010 г. от МВР – гр. София
(данните от документа за самоличност)
в качеството си на УПРАВИТЕЛ
(длъжност)
на участник: БМ СТИЛ ООД, ЕИК: 131321186 – участник в Обединение „КАРИ – СТИЛ" ДЗЗД
(наименование и данни на участника)
Във връзка с участието на Обединение „КАРИ – СТИЛ" ДЗЗД
(наименование на участника)
в открита процедура за възлагане на обществена поръчка с предмет: „Изпълнение на Инженеринг - проектиране и изпълнение на СМР във връзка с реализацията на Националната програма за енергийна ефективност на многофамилните жилищни сгради на територията на община Благоевград – II – ри етап, по обособени позиции

Обособена позиция №12. Многофамилна жилищна сграда – блок № 209 вх. А, вх. Б, вх. В, вх. Г и вх. Д, с административен адрес ж.к. "Еленово"

ДЕКЛАРИРАМ, че:

1. **Не съм** свързано лице или свързано предприятие с кандидати или участници, подали самостоятелни оферти в процедурата.
2. **Не съм** участвал като външен експерт в разработването на документацията за участие в настоящата процедура.

Известно ми е, че за деклариране на неверни обстоятелства, нося отговорност по смисъла на чл.313 от Наказателния кодекс.

Дата 22 февруари 2016 г.

гр.....

ДЕКЛАРАТОР: _____

Образец №14

ДЕКЛАРАЦИЯ

Декларация за липса на обстоятелства по чл. 55, ал. 7 от ЗОП и чл.8, ал.8, т.2 от ЗОП

Подписаният/ата ГЕОРГИ ПЕТРОВ МЛАДЕНОВ
(трите имена)
лична карта № 645516763, издадена на 24.10.2014 г. от МВР – гр. София
(данните от документа за самоличност)
в качеството си на УПРАВИТЕЛ
(длъжност)
на участник: БМ СТИЛ ООД, ЕИК: 131321186 – участник в Обединение „КАРИ – СТИЛ“ ДЗЗД
(наименование и данни на участника)
Във връзка с участието на Обединение „КАРИ – СТИЛ“ ДЗЗД
(наименование на участника)
в открита процедура за възлагане на обществена поръчка с предмет: „Изпълнение на Инженеринг - проектиране и изпълнение на СМР във връзка с реализацията на Националната програма за енергийна ефективност на многофамилните жилищни сгради на територията на община Благоевград – II – ри етап, по обособени позиции

Обособена позиция №12. Многофамилна жилищна сграда – блок № 209 вх. А, вх. Б, вх. В, вх. Г и вх. Д, с административен адрес ж.к. “Еленово”

ДЕКЛАРИРАМ, че:

1. **Не съм** свързано лице или свързано предприятие с кандидати или участници, подали самостоятелни оферти в процедурата.
2. **Не съм** участвал като външен експерт в разработването на документацията за участие в настоящата процедура.

Известно ми е, че за деклариране на неверни обстоятелства, нося отговорност по смисъла на чл.313 от Наказателния кодекс.

Дата 22 февруари 2016 г.

гр.....

ДЕКЛАРАТОР: _____

000167

Образец №15

ДЕКЛАРАЦИЯ

по чл. 56, ал. 1, т. 11 от ЗОП

Долуподписаният ГЕОРГИ ДИМИТРОВ САВОВ с лична карта № 642963048, издадена на 04.10.2011 г. от МВР – гр. София, с ЕГН: 6404026267, в качеството ми на представляващ Обединение „КАРИ – СТИЛ" ДЗЗД – участник в открита процедура за възлагане на обществена поръчка с предмет: „Изпълнение на Инженеринг - проектиране и изпълнение на СМР във връзка с реализацията на Националната програма за енергийна ефективност на многофамилните жилищни сгради на територията на община Благоевград – II – ри етап, по обособени позиции

Обособена позиция №12. Многофамилна жилищна сграда – блок № 209 вх. А, вх. Б, вх. В, вх. Г и вх. Д, с административен адрес ж.к. "Еленово"

ДЕКЛАРИРАМ, че:

при определяне на цената, предлагана от представлявания и управляван от мен участник, са спазени изискванията за минимална цена на труда, определени съгласно §1, т. 12 от Допълнителната разпоредба на Закона за обществените поръчки.

Известно ми е, че за деклариране на неверни обстоятелства, нося отговорност по чл.313 от Наказателния кодекс.

Дата 22/ февруари / 2016 г.
Име и фамилия Георги Савов
Длъжност представляващ
Подпис и печат

Образец №15

ДЕКЛАРАЦИЯ

по чл. 56, ал. 1, т. 11 от ЗОП

Долуподписаният ЖИВКО ВИНЧЕВ БУЧЕВ с лична карта № 640925052, издадена на 07.09.2010 г. от МВР – гр. София, с ЕГН:7007046109, в качеството ми на УПРАВИТЕЛ на БМ СТИЛ ООД – участник в Обединение „КАРИ – СТИЛ" ДЗЗД – участник в открита процедура за възлагане на обществена поръчка с предмет: „Изпълнение на Инженеринг - проектиране и изпълнение на СМР във връзка с реализацията на Националната програма за енергийна ефективност на многофамилните жилищни сгради на гериторията на община Благоевград – II – ри етап, по обособени позиции

Обособена позиция №12. Многофамилна жилищна сграда – блок № 209 вх. А, вх. Б, вх. В, вх. Г и вх. Д, с административен адрес ж.к. "Еленово"

ДЕКЛАРИРАМ, че:

при определяне на цената, предлагана от представлявания и управляван от мен участник, са спазени изискванията за минимална цена на труда, определени съгласно §1, т. 12 от Допълнителната разпоредба на Закона за обществените поръчки.

Известно ми е, че за деклариране на неверни обстоятелства, нося отговорност по чл.313 от Наказателния кодекс.

Дата	22/ февруари / 2016 г.
Име и фамилия	Живко Бучев
Длъжност	управител
Подпис и печат	

Образец №15

ДЕКЛАРАЦИЯ

по чл. 56, ал. 1, т. 11 от ЗОП

Долуподписаният ГЕОРГИ ДИМИТРОВ САВОВ с лична карта № 642963048, издадена на 04.10.2011 г. от МВР – гр. София, с ЕГН: 6404026267, в качеството ми на УПРАВИТЕЛ на КАРИ 10 ЕООД – участник в Обединение „КАРИ – СТИЛ" ДЗЗД – участник в открита процедура за възлагане на обществена поръчка с предмет: „Изпълнение на Инженеринг - проектиране и изпълнение на СМР във връзка с реализацията на Националната програма за енергийна ефективност на многофамилните жилищни сгради на територията на община Благоевград – II – ри етап, по обособени позиции

Обособена позиция №12. Многофамилна жилищна сграда – блок № 209 вх. А, вх. Б, вх. В, вх. Г и вх. Д, с административен адрес ж.к. "Еленово"

ДЕКЛАРИРАМ, че:

при определяне на цената, предлагана от представлявания и управляван от мен участник, са спазени изискванията за минимална цена на труда, определени съгласно §1, т. 12 от Допълнителната разпоредба на Закона за обществените поръчки.

Известно ми е, че за деклариране на неверни обстоятелства, нося отговорност по чл.313 от Наказателния кодекс.

Дата	22/ февруари / 2016 г.
Име и фамилия	Георги Савов
Длъжност	управител
Подпис и печат	

Образец № 16

ДЕКЛАРАЦИЯ

по чл. 51, ал. 1,т. 9 от ЗОП

Долуподписаният ЖИВКО ВИНЧЕВ БУЧЕВ с лична карта № 640925052, издадена на 07.09.2010 г. от МВР – гр. София, с ЕГН:7007046109, в качеството ми на УПРАВИТЕЛ на БМ СТИЛ ООД – участник в Обединение „КАРИ – СТИЛ“ ДЗЗД – участник в открита процедура за възлагане на обществена поръчка с предмет: „Изпълнение на Инженеринг - проектиране и изпълнение на СМР във връзка с реализацията на Националната програма за енергийна ефективност на многофамилните жилищни сгради на територията на община Благоевград – II – ри етап, по обособени позиции

Обособена позиция №12. Многофамилна жилищна сграда – блок № 209 вх. А, вх. Б, вх. В, вх. Г и вх. Д, с административен адрес ж.к. “Еленово”

ДЕКЛАРИРАМ, че:

Техническото оборудване, с което разполагаме е следното :

1. Лек автомобил Ситроен Берлинго, рег. № СА1316КА;
2. Товарен автомобил Ситроен Джъмпър, рег. № СВ 9468 АТ;
3. Ударна бормашина BID 650/1 4259880;
4. 3 броя Електрическа бормашина без удар 450 W;
5. Електическа отверткар 300 W;
6. Ударна бормашина 810 W;
7. .....
8. .....
9. .....
10. .....
11. .....
12. .....
13. .....
14. .....

Известно ми е, че за неверни данни нося наказателна отговорност по чл. 313 от Наказателния кодекс.

Дата: 22 февруари 2015г.

ПОДПИСИ: .....

000163

ФАКТУРА

ОРИГИНАЛ

№ 5000047027 Дата 05.2.2015 г.

ПОЛУЧАТЕЛ	
Фирма	БМ СТИЛ ООД
Адрес	УЛ.ХЕМУС №59
Идент. №	131321186
ИН по ДДС	BG131321186

ИЗПЪЛНИТЕЛ	
Фирма	ЮБИС ЕООД
Адрес	СОФИЯ ул. Дунавски Лебед №38
Идент. №	131104891
ИН по ДДС	BG131104891

No	Код	Наименование на стоката / услугата	Кол-во	Мярка	Ед. цена	Стойност
1	210305	ЩЕПСЕЛ 3Х25А АТРА	2.00	БР.	5.7500	11.50
2	202106	ТРИФАЗЕН МОДУЛ АТРА 25А 2/16А	1.00	БР.	7.5000	7.50
3	250583	УДАРНА БОРМАШИНА BID 650/1 4259880	1.00	БР.	41.5833	41.58
4	4262612	ЕМ БОРМАШИНА13 ММ 550W САМОЗ.ПАТРОН RD-ID27	1.00	БР.	35.8333	35.83
5	608407	РАБОТНИ РЪКАВИЦИ - ЛАТЕКС УСИЛ.	5.00	БР.	1.2500	6.25
6	429595	НОЖ МАКЕТЕН 76181	10.00	БР.	0.7500	7.50
7	4262781	ЕМ Резец нож макет.18х100х0,5мм /блистер/ 370122	10.00	БР.	1.4167	14.17
8	111116	ТЕЧНОСТ ЗА ЧИСТАЧКИ ЗИМНА - ГОТОВА -20С 3Л	2.00	БР.	3.2500	6.50

Основание за ДДС:	Стойност:	130.83
Всичко словом: сто петдесет и седем BGN и .00	ДДС 20.00%:	26.17
	Обща стойност:	157.00

Дата на дан. събитие: 05.2.2015 г.

Място на сделката: СОФИЯ

Получил: ГЕОРГИ МЛАДЕНОВ

Подпис: .....

Начин на плащане: С ДЕБИТНА КАРТА

IBAN BG37UNCR96601005020700 BIC UNCRBGSF

Банка HVBB ЕЛИН ПЕЛИН

Съставил: ЛИЛЯНА МАРИНОВА СВИДЕНОВА

Подпис: .....

000162

CE

ЕО ДЕКЛАРАЦИЯ ЗА СЪОТВЕТСТВИЕ

Евромастер Импорт Експорт ООД
Адрес: София 1231, България, „Ломско шосе„ 246.

Продукт: Ударна бормашина.
Запазена марка: RAIDER
Модел: RD-ID27

е проектиран и произведен в съответствие със следните директиви:

Директива 2006/42/ЕО на Европейския парламент и на Съвета от 17 май 2006 година относно машините;
Директива 2006/95/ЕО на Европейския парламент и на Съвета от 12 декември 2006 г. за хармонизиране на законодателствата на държавите-членки относно електрически съоръжения, предназначени за използване в определени граници на напрежението;
Директива 2004/108/ЕО на Европейския парламент и на Съвета от 15 декември 2004г. за сближаване на законодателствата на държавите-членки относно електромагнитната съвместимост

и отговаря на изискванията на следните стандарти:

EN 60745-1:2009/A11:2010
EN 60745-2-1:2010
EN 55014-1:2006/A1:2009
EN 55014-2:1997/A1:2001/A2:2008
EN 61000-3-2:2006/A1:2009/A2:2009
EN 61000-3-3:2008

„ЕВРОМАСТЕР ИМПОРТ - ЕКСПОРТ" ООД

Място и дата на издаване:
София, България.
6 юли 2018 год.

Бранд мениджър:
Красимир Петков

ГАРАНЦИОННА КАРТА

МОДЕЛ RD-ID27

СЕРИЕН № 20146052000038

СРОК .....

(за подробности виж гаранционните условия)

ДАННИ ЗА КУПУВАЧА

ИМЕ/ФИРМА .....

(попълва се от служителя)

АДРЕС .....

(попълва се от служителя)

ДАННИ ЗА ПРОДАВАЧА

ИМЕ/ФИРМА Юдис ЕООД

(попълва се от служителя)

АДРЕС бул. Ломско шосе

(попълва се от служителя)

ДАТА/ПЕЧАТ 05.02.2019

СЕРВИЗЕН ПРОТОКОЛ

Приемен протокол	Дата на приемане	Описание на дефекта	Дата на предаване	Подпис

ЦЕНТРАЛЕН СЕРВИЗ: СОФИЯ, БУЛ: "ЛОМСКО

000161

UniCredit Bulbank

СФ БИЗНЕС ПАРК
СОФИЯ БИЗНЕС ПАРК
СОФИЯ ПК.1000 МЛАДОСТ 4 БЛ. 444 А
ТЕЛ.9022003

TMS: 93958919
TID : 93958919 00 0051 00
MID : 999395891900000
BORICA

КАРТА: VISA
**********4081
01

Borica Electron
AID: A0000000032010
ПОКУПКА
ФИЛИ: 000149 РАЗПИСКА: 425739
INVN TRANS: 001495 16/04 09:19:36
АВТОР.КОД: 493970
RRN: 000171874436

СУМА BGN 253.69
EUR 129.71

CP1

НЕ СЕ ИЗИСКВА ПОДПИС

БЛАГОДАРИМ ВИ
МОЛЯ ЗАПАЗЕТЕ РАЗПИСКАТА ЗА СПРАВКА

16/04/15

Дата 14.04.2015
№ 0000029333

Получател

Име	БМ Стил ООД
Град	София
Адрес	ул.Хемус №59
ЕИК	131321186
ИН по ДДС	BG131321186

Име	"СУН-БЪЛГАРИЯ"-Е(
Град	Хасково
Адрес	ул."Отец Паисий" 25
ЕИК	126110750
ИН по ДДС	BG126110750

Място на сделката: гр. Хасково

No	Наименование на стоките/услугите	Мяр.	Кол.	Цена	Вал.
1	W 1145 Електрическа бормашина без удар, 450 W	бр	3	36.75	BGN
2	W 1130 Електрическа отвертка, 300 W	бр	2	40.00	BGN
3	W 2182 Универсално менгеме със стойка за бормашина	бр	1	21.16	BGN
4					
5					

Словом: двеста петдесет и три лева и шестдесет и девет стотинки

Данъчна ставка: 20%

Основание за нулева ставка или неначисляване на ДДС

Дата, на която е възникнало данъчното събитие на доставката, или дата, на която е получено плащането

Сметка:
Банка Обединена Българска Банка - IBAN BG22UBBS80021059044116 - BIC UBBSBGSF
Стоката (услугата) получена
от :
ЕГН

Плащане: В брой
Съставил:

подпис

Съгл. чл. 7 ал. 1 от ЗС печатът не е задължителен реквизит на данъчната фактура.

Отпечатано с ПП "ПЛЮС-МИНУС™" ПЕРФЕКТ СОФТУЕР ООД, тел.: 02/9502500,02/9502400, 062/602111; www.persoft.com

000160

Mr.Bricolage

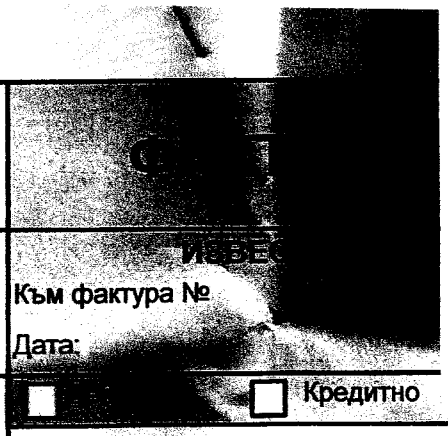

ТОРБИЧКА 30Х50 СМ
ОБЩА СУМА 89.94
ПЛАТЕНИ КАРТА 89.94
Банкова карта
<ВЪТР.No: 321312 >
КАСА 7
!!! БЛАГОДАРИМ ВИ !!!
БОН #30812 003 артикула
ДАТА:22-05-15 ЧАС: 10:27
ФИСКАЛЕН БОН
ED200016 44200016

ПОЛУЧАТЕЛ

БМ СТИЛ ООД

Адрес:
СОФИЯ
УЛ.ХЕМУС 59

ДДС номер: 131321186
ЕИК: BG131321186

Към фактура №
Дата:

☐ ☐ Кредитно

№ 0030127218

ДДС номер: BG 130006992
ЕИК: 130006992

ОСНОВАНИЕ

Дата: 22.05.2015 г. **Страница: 1 от 1**

№	Код	Наименование	Количество	Единична цена	Стойност
1	904685	ВИНТОВЕ НАСИПНО ПЛИК 11/14	1.000	8.242	8.242
2	643392	УДАРНА БОРМАШИНА 810W	1.000	66.625	66.625
3	913174	ТОРБИЧКА 30Х50 СМ DEGRALEN-H	1.000	0.083	0.083

Обща сума (словом) *Осемдесет и девет лева и 94 ст.*		**Данъчна основа**	**74.95 лв.**
Начин на плащане: Банкова карта		**ДДС: 20 %**	**14.99 лв.**
Дата на данъчното събитие /плащане/ 22.05.2015 г.	Съставил: Мария Латинова А03	**Обща сума**	**89.94 лв.**
		SG Експресбанк АД - клон София BIC: TTBBG22 IBAN: BG69TTBB94001521037520	
Получил: ЖИВКО БУЧЕВ	Подпис		

Този документ е отпечатан от интегрирана система "ДЕТЕЛИНА".

000159

РЕПУБЛИКА БЪЛГАРИЯ BG ***REPUBLIC OF BULGARIA***
МИНИСТЕРСТВО НА ВЪТРЕШНИТЕ РАБОТИ ***MINISTRY OF INTERIOR***

СВИДЕТЕЛСТВО ЗА РЕГИСТРАЦИЯ ЧАСТ I

REGISTRATION CERTIFICATE PART I
CERTIFICAT D'IMMATRICULATION FEUILLE I

(A)	CA1316KA	(E)	VF7GJ9HXC93403009	(B)	12.01.2007	(J)	M1
(K)	e2*2001/116*0321*00	(P.5)	10JB663132901	(P.3)	ДИЗЕЛ / DIESEL		
(D)	ЛЕК АВТОМОБИЛ / MOTOR CAR	(D.1)	СИТРОЕН БЕРЛИНГО / CITROEN BERLINGO				
(D.2)	G*9HX* GJ9HX* GJ9HXC *** *** ***			(D.3)	BERLINGO ***		
(R)	БЕЖОВ МЕТАЛИК / BEIGE METALLIC						
(F.1)	1880	(F.2)	1880	(F.3)	2980	(G)	1315
(N.1)	1000	(N.2)	1000	(N.3)	***	(N.4)	*** (N.5) ***
(P.1)	1560	(P.2)	66	(P.4)	4000	(Q)	*** (L) 2
(S.1)	6+1	(S.2)	***	(O.1)	1100	(O.2)	540 (M) 2693
(T)	160	(U.1)	80	(U.2)	3000	(U.3)	74 (W) 60
(V.1)	***	(V.2)	***	(V.3)	***	(V.4)	*** (Δ) МЕХАНИЧНО / MECHANIC
(V.5)	***	(V.6)	***	(V.7)	***	(V.8)	*** (V.9) EURO 4

(C.1.1) "БМ СТИЛ" ООД / *"BM STIL" OOD* БУЛСТАТ/ID 131321186

(C.1.3) Обл. СОФИЯ,общ. СТОЛИЧНА, ГР. СОФИЯ / *Obl. SOFIYA,obshi. STOLICHNA, GR. SOFIA*
УЛ. ХЕМУС, No 59, ВХ. В, ЕТ. 2, АП. 41 / *UL. HEMUS, No 59, VH. V, ET. 2, AP. 41*

(C.4) (a) СОБСТВЕНИК / OWNER

(H) 8 (I) 11.07.2008

ПОДПИС: / *SIGNATURE*

ЗАБЕЛЕЖКА: / *NOTE*

003189462

N 003189462

000158

ЕВРОПЕЙСКИ СЪЮЗ
РЕПУБЛИКА БЪЛГАРИЯ **BG** ***EUROPEAN UNION***
REPUBLIC OF BULGARIA
МИНИСТЕРСТВО НА ВЪТРЕШНИТЕ РАБОТИ ***MINISTRY OF INTERIOR***

СВИДЕТЕЛСТВО ЗА РЕГИСТРАЦИЯ ЧАСТ I

Permiso de circulación parte I / Osvědčení o registraci část I / Registreringsattest del I / Zulassungsbescheinigung teil I / Rekisteröintitodistus osa I / Άδεια κυκλοφορίας / Πιστοποιητικό Εγγραφής Μέρος I / Registration certificate part I / Certificat d'immatriculation partie I / Teastas dáraithe I / Prometna dozvola dio I / Carta di circolazione parte I / Registrācijas apliecība I daļa / Registracijos liudijimas I dalis / Forgalmi engedély I rész / Certifikat ta' registrazzjoni parti I / Kentekenbewijs deel I / Dowód rejestracyjny część I / Certificado de matrícula parte I / Certificat de imatriculare parte I / Osvedčenie o evidencii časť I / Prometno dovoljenje del I / Rekisteröintitodistus osa I / Registreringsbevis del I

(A) **CB9468AT** (E) **VF7BZRHXB86091606** (B) **30.04.2004** (J) **N1**

(K) *** (P.5) **4006849** (P.3) **ДИЗЕЛ** ***DIESEL***

(D) **ТОВАРЕН АВТОМОБИЛ** ***TRUCK*** (D.1) **СИТРОЕН ДЖЪМПИ** ***CITROEN JUMPY***

(D.2) *** *** *** (D.3) *** ***

(R) **БЯЛ** ***WHITE***

(F.1)	**2250**	(F.2)	**2250**	(F.3)	**4810**	(G)	**1401**		
(N.1)	***	(N.2)	***	(N.3)	***	(N.4)	***	(N.5)	***
(P.1)	**1997**	(P.2)	**69**	(P.4)	**4000**	(Q)	***	(L)	**2**
(S.1)	**2+1**	(S.2)	***	(O.1)	***	(O.2)	***	(M)	***
(T)	***	(U.1)	***	(U.2)	***	(U.3)	***	(W)	***
(V.1)	***	(V.2)	***	(V.3)	***	(V.4)	***	(Δ)	**МЕХАНИЧНО** ***MECHANIC***
(V.5)	***	(V.6)	***	(V.7)	***	(V.8)	***	(V.9)	**EURO 3**

(C.1.1) **"БМ СТИЛ" ООД** ***"BM STYLE"*** БУЛСТАТ/ ID **131321185**

(C.1.3) **Обл. СОФИЯ,общ. СТОЛИЧНА,ГР.СОФИЯ**
Obl. SOFIYA,obsht. STOLICHNA, GR.SOFIA
УЛ.ХЕМУС, бл./№: №59,БП.36, вх: В, ет: 2, ап: 41
UL.HEMUS, bl./№: №59,BL.36, vh: V, et: 2, ap: 41

(C.4) (a) **СОБСТВЕНИК / OWNER**

(H) 3 (I) **03.11.2015** **ПОДПИС:** ***SIGNATURE:***

ЗАБЕЛЕЖКА: *NOTE:*

N 007297125

Образец № 16

ДЕКЛАРАЦИЯ

по чл. 51, ал. 1,т. 9 от ЗОП

Долуподписаният ГЕОРГИ ДИМИТРОВ САВОВ с лична карта № 642963048, издадена на 04.10.2011 г. от МВР – гр. София, с ЕГН: 6404026267, в качеството ми на представляващ Обединение „КАРИ – СТИЛ“ ДЗЗД – участник в открита процедура за възлагане на обществена поръчка с предмет: „Изпълнение на Инженеринг - проектиране и изпълнение на СМР във връзка с реализацията на Националната програма за енергийна ефективност на многофамилните жилищни сгради на територията на община Благоевград – II – ри етап, по обособени позиции

Обособена позиция №12. Многофамилна жилищна сграда – блок № 209 вх. А, вх. Б, вх. В, вх. Г и вх. Д, с административен адрес ж.к. “Еленово”

ДЕКЛАРИРАМ, че:

Техническото оборудване, с което разполагаме е следното :

1. Фасадно скеле – 3 00 кв. м.;
2. Оградни платна – 300 кв. м.
3. Заваръчен апарат – Марка кра – кра, модел У 500.

Известно ми е, че за неверни данни нося наказателна отговорност по чл. 313 от Наказателния кодекс.

Дата: 22.02.2015г.

ПОДПИСИ: . . . . . .

ДОГОВОР ЗА НАЕМ

Днес, 19 февруари 2016 г., в гр.София, между:

„КАРИ 10" ЕООД, вписано в Търговския Регистър при Агенция по Вписванията с Идентификационен код: **130915154**, седалище и адрес на управление: гр. София, ул. „Разлъка" № 5, ет. 2, ап. 6, представлявано от управителя, Георги Димитров Савов, от гр. София, ЕГН: 6404026267, притежаващ лична карта № 642963048, издадена на 04.10.2011 г. от МВР – гр. София – НАЕМАТЕЛ

И

"КОПЕКС и Ко." ЕООД, вписано в Търговския регистър при Агенция по вписванията със седалище и адрес на управление: гр. София, ул. "Пирин" № 91, представлявано от управителя, **Чавдар Димитров Савов**, от гр. София, ЕГН: 6203236301 – НАЕМОДАТЕЛ,

Сключиха настоящия договор за следното:

I. ПРЕДМЕТ И СРОК НА ДОГОВОРА

Чл. 1. /1/. Наемодателят предоставя на Наемателя за временно и възмездно ползване следния свой собствени актив, а именно: заваръчен апарат – марка Кра – кра – модел У 500.

/2/. Настоящият Договор се сключва за срок от 12 /дванадесет/ месеца.

Чл. 2. Наемателят се задължава да заплати на Наемодателя възнаграждение за ползваните ВЕЩИ, чийто размер и начин на плащане ще бъдат допълнително уговорени между страните с допълнително споразумение към настоящият договор.

Чл. 3. Всички разходи, свързани с ползването и експлоатацията на ВЕЩИТЕ, са за сметка на Наемодателя.

II. Права и задължения на Наемателя

Чл. 4. Да заплаща наемната цена по реда и начина, които ще бъдат предвидени в допълнителното споразумение между страните.

Чл. 5. Да се отнася към ВЕЩИТЕ с грижите на добър стопанин, да спазва всички технически и експлоатационни изисквания на производителя по ползването им, както и указанията на обслужващия сервиз, както и да ги използва само по предназначение.

Чл. 6. В случай, че се наложи извършване на ремонт или поправка на ВЕЩИТЕ, като нуждаещо се от специализиран сервиз, Наемателят е длъжен да уведоми незабавно Наемодателя.

Чл. 7. Да върне ВЕЩИТЕ на Наемодателя след прекратяването/развалянето на този договор. За връщането на ВЕЩИТЕ се съставя приемо-предавателен протокол, подписан от представители на двете страни. При констатиране на вреди, нанесени на оборудването, които не са резултат от обичайното износване или които са възникнали в следствие неполагане на дължимата грижа, Наемодателят има право да изисква тяхното отстраняване от Наемателя или сам да ги отстрани за сметка на Наемателя.

Чл. 8. Наемателят няма право:

a) Да преотстъпва ползването на ВЕЩИТЕ на трети лица без изричното писмено съгласие на Наемодателя;

b) Да дава на трети лица права във връзка с управлението и стопанисването на ВЕЩИТЕ;

c) Да отстранява или уврежда или да допуска отстраняването или увреждането на серийните номера или други означения, служещи за идентифицирането на ВЕЩИТЕ.

Чл. 9. В случай на кражба или пожар на ВЕЩИТЕ, Наемателят следва незабавно да информира оторизираните органи (полиция, пожарна) и съответната застрахователна компания.

Чл. 10. При настъпване на други застрахователни събития Наемателят е длъжен в срок до 3 работни дни, когато ВЕЩИТЕ са застраховани, да съобщи на съответната застрахователна компания за настъпилото събитие или да уведоми незабавно Наемодателя за тяхното настъпване и да съдейства за уведомяване на застрахователната компания от страна на последния.

III. Задължения на Наемодателя

Чл. 11. Да предаде ВЕЩИТЕ на Наемателя.

Чл. 12. Да предостави ВЕЩИТЕ за ползване на Наемателя в изправност, окомплектовани с всички принадлежности.

IV. Прекратяване на договора.

Чл. 14. Действието на този договор се прекратява:

a) с изтичане на уговорения срок;

b) по взаимно съгласие на страните, изразено писмено;

c) едностранно от Наемодателя с 10 –дневно писмено предизвестие, при условие, че Наемателят не е изпълнил някое от задълженията си по настоящия договор.

V. Отговорност. Ограничение на отговорността

Чл. 15. Наемодателят не носи отговорност нито към Наемателя, нито по отношение на негови задължения или отговорности към трети лица или държавата за възникнали по какъвто и да е начин щети във връзка с ползването на ВЕЩИТЕ.

VI. Приложимо право. Арбитраж

Чл. 16. За неуредените в този договор въпроси се прилага българското право.

Чл. 17. Компетентен да разрешава възникналите спорове е Арбитражният съд при Българската търговско промишлена палата в състав от трима арбитри и при прилагане правилата на същия арбитражен съд. Решението на Арбитражния съд е окончателно и подлежи на принудително изпълнение.

Неразделна част от този договор са следните приложения:

Този договор се подписа в два еднообразни екземпляра - по един за всяка от страните.

За Наемодателя:

За Наемателя:

966154

ДОГОВОР
ЗА НАЕМ НА ФАСАДНО СКЕЛЕ

Днес, 15.02.2016 г. в гр.София се подписа настоящият договор между:

Крис Комерс 2015 ЕООД със седалище и адрес на управление:
град София, р-н Подуяне ул.549, №78; БУЛСТАТ 203652725, представлявано от управителя Димитър Цветанов Димитров, наричан по-долу НАЕМОДАТЕЛ, от една страна, и
Кари 10 ЕООД със седалище и адрес на управление: град София , ул. Н. Габровски №61. БУЛСТАТ 130915154, представлявано от управителя Георги Димитров Савов наричан по-долу НАЕМАТЕЛ, от друга страна.

Страните се споразумяха за следното:

I. ПРЕДМЕТ НА ДОГОВОРА

Чл.1. /1/ С настоящия договор НАЕМОДАТЕЛЯТ предоставя на НАЕМАТЕЛЯ за временно и възмездно ползване 3000 м2 ФАСАДНО СКЕЛЕ,и 300 м2 оградни платна, собственост на НАЕМОДАТЕЛЯ, срещу което НАЕМАТЕЛЯТ се задължава да заплаща наемна цена по реда и при условията на този договор.

/2/ Наетото фасадно скеле се предава с:
цялостна окомплектовка за неговото изграждане, включваща отделни елементи и връзки;
инструкция за монтаж и демонтаж, позволяваща нормалната му експлоатация.
Конкретното място /обект/, на което ще се ползва фасадно скеле е гр./с Благоевград.....

Чл.3 НАЕМАТЕЛЯТ внася депозит, представляващ гарант за изрядността на елементите до неговото връщане на НАЕМОДАТЕЛЯ.

Чл.4. НАЕМАТЕЛЯТ носи риска от погиване на наетото имущество от деня на получаването му до деня на връщането му на НАЕМОДАТЕЛЯ.

II. СРОК

Чл.5. /1/ Настоящият договор се сключва за срок от 180/сто и осемдесет/календарни дни , считано от датата на предоставянето на фасадното скеле.

III. НАЕМНА ЦЕНА И НАЧИН НА ПЛАЩАНЕ

Чл.6. /1/ Наемната цена за ползване на фасадно скеле е определена от НАЕМОДАТЕЛЯ на цена от 1,50 лв. на квадратен метър за един календарен месец, за квадратни метри в размер на 3300 м2 / три хиляди и триста квадратни метра./.

/2/ Общата стойност на настоящия договор е в размер на 14 850 /четиринадесет хиляди, осемстотин и петдесет / лева .

/3/ Стойността на депозита за отдаване на фасадно скеле под наем е – без депозит..
/словом .... /лева, който се приема в брой в момента на предоставянето му на НАЕМАТЕЛЯ.

IV.ОПИСВАНЕ НА НАЕТОТО СКЕЛЕ

РАМКИ.....
ПАРАПЕТИ.....
ТАЛПИ.....
ТРЪБИ.....
ЖАБКИ.....
ДРУГИ.....

V. ПРАВА И ЗАДЪЛЖЕНИЯ НА СТРАНИТЕ

Чл.7. НАЕМОДАТЕЛЯТ е длъжен:

/1/. Да предостави годни за употреба по договореното предназначение елементи на фасадно скеле, което да транспортира за сметка на НАЕМАТЕЛЯ до местоназначението.

/2/. Да върне депозита на НАЕМАТЕЛЯ, когато установи изрядността на експлоатационните елементи.

/3/. В случай на установена повреда НАЕМОДАТЕЛЯ определя стойността на нанесените вреди на скелето. Стойността на вредите се приспадат от размера на внесения депозит, като остатъка от депозита се връща на НАЕМАТЕЛЯ.

Чл.8. НАЕМОДАТЕЛЯТ ИМА ПРАВО:

/1/. Да получи дължимите суми за:

- предоставянето на фасадно скеле
- нанесените вреди на елементите на скелето по чл.6, ал.4 от настоящия договор

/2/. Да проверява дали предоставеното фасадно скеле се използва в съответствие с този договор.

/3/. След прекратяване на договора да получи обратно отдаденото под наем скеле във вида, в който е било предоставено.

Чл.9. НАЕМАТЕЛЯТ Е ДЛЪЖЕН:

/1/. Да ползва скелето само за извършване на строителни и бояджийски дейности

/2/. Да не преотстъпва ползването на скелето под каквато и да е форма на трети лица.

/3/. Да определи персонал за обучение за монтаж и демонтаж на фасадно скеле.

/4/. Да спазва стриктно инструкциите за монтаж и демонтаж на фасадно скеле на НАЕМОДАТЕЛЯ, ползването му и да го пази в съответствие с изискванията на закона и грижата на добър стопанин за своя сметка.

/5/. Да заплати в срок наемната цена и стойността на депозита.

/6/. В еднодневен срок от прекратяването на договора да върне на НАЕМОДАТЕЛЯ наетото скеле.

VI. САНКЦИИ И НЕУСТОЙКИ

Чл.10. Всички повреди, произлизащи от неспазване инструкциите за монтаж и демонтаж на НАЕМОДАТЕЛЯ са за сметка на НАЕМАТЕЛЯ.

Чл.11. При неизпълнение от страна на НАЕМАТЕЛЯ на задължението му да върне фасадно скеле в еднодневен срок от прекратяване на договора, той дължи неустойка в размер на 100 / сто/ лева за всеки ден закъснение

VII. ИЗМЕНЕНИЕ И ПРЕКРАТЯВАНЕ НА ДОГОВОРА

Чл.12. Договорът може да бъде изменян по взаимно писмено съгласие на страните.

Чл.13. Преди изтичане на наемния срок договорът може да бъде прекратен:

/1/. По взаимно писмено съгласие на страните;

/2/. Едностранно от НАЕМОДАТЕЛЯ;

/3/. При неплащане на сумите по чл.6 ал.1, ал.2, ал.3

VIII. ЗАКЛЮЧИТЕЛНИ РАЗПОРЕДБИ

Чл.14. /1/ Споровете между страните ще се уреждат по пътя на преговорите в духа на доброто партньорство.

/2/ При непостигане на съгласие спорът се отнася до съответния съд по седалището на НАЕМОДАТЕЛЯ.

Чл.15. За неуредените в този договор въпроси се прилагат разпоредбите на действуващото законодателство

Договорът се състави в два еднообразни екземпляра - по един за всяка страна.

НАЕМОДАТЕЛ: Крис Комерс 2015 ЕООД София

НАЕМАТЕЛ:

000152

Образец № 17

СПИСЪК НА ИНЖЕНЕРНО-ТЕХНИЧЕСКИЯ СЪСТАВ И ЕКИПА ОТ ПРОЕКТАНТИ ЗА ИЗПЪЛНЕНИЕТО НА ПОРЪЧКАТА

ОБЕДИНЕНИЕ „КАРИ – СТИЛ“ ДЗЗД, участник в процедура за възлагане на обществена поръчка с предмет: участник в открита процедура за възлагане на обществена поръчка с предмет: „Изпълнение на Инженеринг - проектиране и изпълнение на СМР във връзка с реализацията на Националната програма за енергийна ефективност на многофамилните жилищни сгради на територията на община Благоевград – II – ри етап, по обособени позиции

Обособена позиция №12. Многофамилна жилищна сграда – блок № 209 вх. А, вх. Б, вх. В, вх. Г и вх. Д, с административен адрес ж.к. “Еленово”

открита с решение № РП – 36/ 30.12.2015 г. на Кмета на Община Благоевград

Участникът ОБЕДИНЕНИЕ „КАРИ – СТИЛ“ ДЗЗД (посочете наименованието на участника), който представлявам, ще използва следният екип за изпълнение на поръчката:

№ по ред	СПИСЪК НА ИНЖЕНЕРНО-ТЕХНИЧЕСКИЯ СЪСТАВ			
	Специалност	Име, презиме и фамилия	Квалификация	Общ професионален опит
1.	Експерт - Контрол по качеството	Михаил Христов Димитров	Инженер – магистър	9 години
2.	Строителен техник	Русалена Златанова Стоянова	Технически ръководител	15 години и 7 месеца
3.	Координатор по безопасност и здраве	Русалена Златанова Стоянова	Технически ръководител	15 години и 7 месеца

**общ проф.опит е опита по специалността*

№ по ред	СПИСЪК НА ПРОЕКТАНТСКИЯ ЕКИП			
	Специалност	Име, презиме и фамилия	Проектантска правоспособност	Общ професионален опит
1.	Архитектура	Бранимир Василев Тодоров	Удостоверение за пълна проектантска правоспособност рег. № 02475, валидно от 01.01.2016 г. до 31.12.2016 г.	16 години и 5 месеца

2.	Конструкции	Камелия Веселинова Николова	Удостоверение за пълна проектантска правоспособност рег. № 13868, валидно за 2016 г.	4 години и 7 месеца
3.	Енергийна ефективност	Светла Владимирова Симеонова	Удостоверение за пълна проектантска правоспособност рег. № 13222, валидно за 2016 г.	7 години и 11 месеца
4.	ВиК	Никола Жеков Николов	Удостоверение за пълна проектантска правоспособност рег. № 08399, валидно за 2016 г.	11 години и 1 месец
5.	Електро	Павлинка Асенова Тарлова	Удостоверение за пълна проектантска правоспособност рег. № 08007, валидно за 2016 г.	11 години и 2 месеца
6.	ПБЗ	Димитър Костадинов Василев	Удостоверение за пълна проектантска правоспособност рег. № 00658, валидно за 2016 г.	11 години и 3 месеца
7.	Управление на строителните отпадъци	Димитър Костадинов Василев	Сертификат № 290/05.03.2014 г.	11 години и 3 месеца
8.	Пожарна безопасност	Димитър Костадинов Василев	Удостоверение № 1748 от 16 май 2011 г.	11 години и 3 месеца

1. През целия период на изпълнение на обществената поръчка ще осигуря активното участие на горепосочените експерти.
2. Прилагам 11 броя декларации за ангажираност на експертите.

Дата:22 февруари 2016 г. Декларатор : .....

000150

ДЕКЛАРАЦИЯ
ЗА АНГАЖИРАНОСТ НА ИНЖЕНЕРНО-ТЕХНИЧЕСКИЯ СЪСТАВ И ЕКИПА ОТ ПРОЕКТАНТИ ЗА ИЗПЪЛНЕНИЕТО НА ПОРЪЧКАТА

От Михаил Христов Димитров

Заемана позиция – ключов експерт контрол по качеството

ДЕКЛАРИРАМ

1. На разположение съм да поема работа по обществена поръчка с предмет: участник в открита процедура за възлагане на обществена поръчка с предмет:„Изпълнение на Инженеринг - проектиране и изпълнение на СМР във връзка с реализацията на Националната програма за енергийна ефективност на многофамилните жилищни сгради на територията на община Благоевград – II – ри етап, по обособени позиции

Обособена позиция №12. Многофамилна жилищна сграда – блок № 209 вх. А, вх. Б, вх. В, вх. Г и вх. Д, с административен адрес ж.к. "Еленово"

2.Задължавам се да работя в съответствие с предложението на участника за качественото изпълнение на обществената поръчка.

1. Заявените от участника данни и информация за мен са верни.
2. Разбирам, че всяко невярно изявление от мен може да доведе до отстраняване на участника от процедурата.
3. Задължавам се да не разпространявам по никакъв повод и под никакъв предлог данните, свързани с поръчката, станали ми известни във връзка с моето участие в процедурата.

19 февруари 2016 г. **Декларатор: .....**
(дата на подписване)

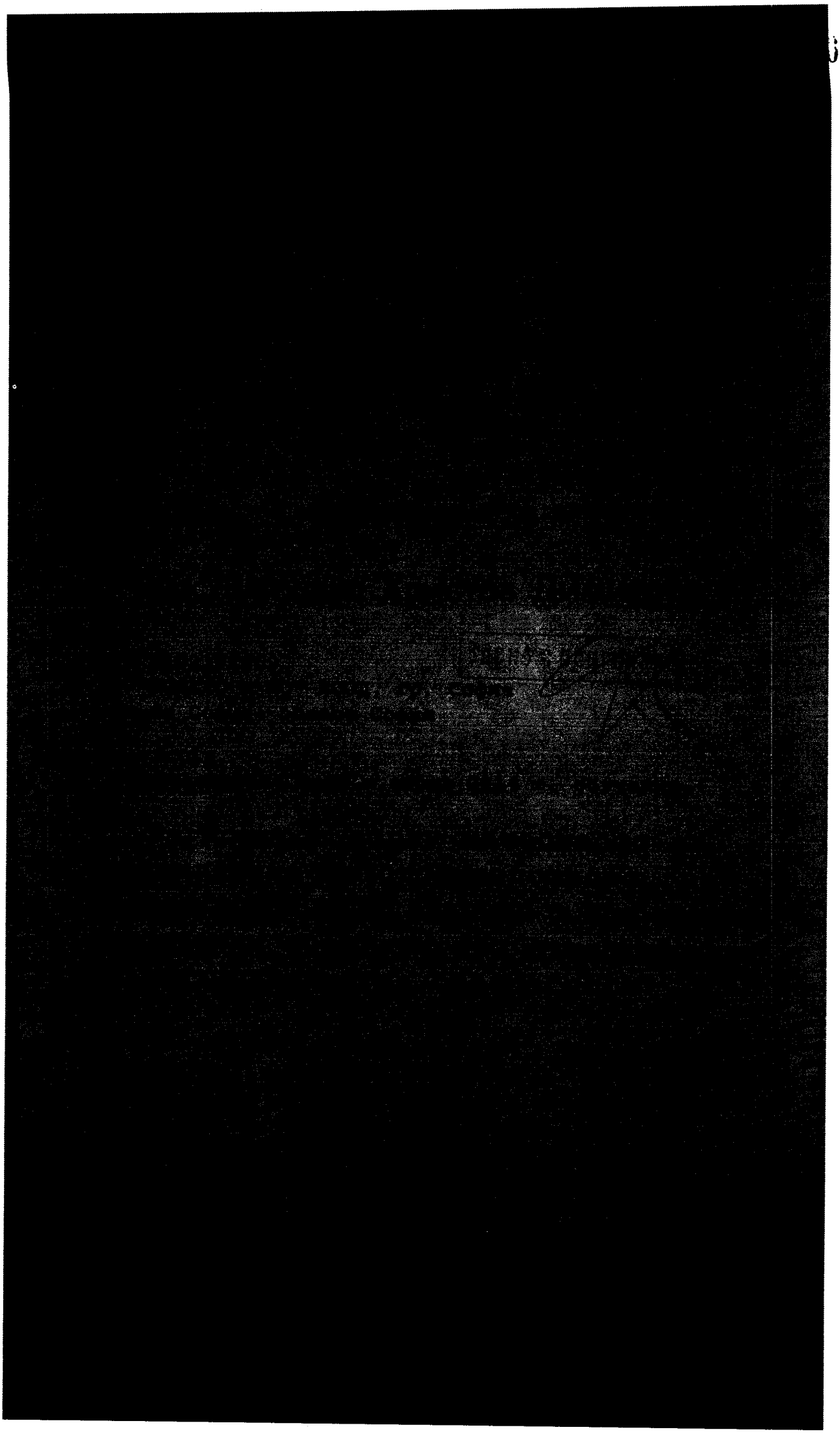

000148

ДЕКЛАРАЦИЯ
ЗА АНГАЖИРАНОСТ НА ИНЖЕНЕРНО-ТЕХНИЧЕСКИЯ СЪСТАВ И ЕКИПА ОТ ПРОЕКТАНТИ ЗА ИЗПЪЛНЕНИЕТО НА ПОРЪЧКАТА

От Русалена Златанова Стоянова

Заемана позиция Строителен техник

ДЕКЛАРИРАМ

1. На разположение съм да поема работа по обществена поръчка с предмет: участник в открита процедура за възлагане на обществена поръчка с предмет:„Изпълнение на Инженеринг - проектиране и изпълнение на СМР във връзка с реализацията на Националната програма за енергийна ефективност на многофамилните жилищни сгради на територията на община Благоевград – II – ри етап, по обособени позиции

Обособена позиция №12. Многофамилна жилищна сграда – блок № 209 вх. А, вх. Б, вх. В, вх. Г и вх. Д, с административен адрес ж.к. "Еленово"

2.Задължавам се да работя в съответствие с предложението на участника за качественото изпълнение на обществената поръчка.

1. Заявените от участника данни и информация за мен са верни.
2. Разбирам, че всяко невярно изявление от мен може да доведе до отстраняване на участника от процедурата.
3. Задължавам се да не разпространявам по никакъв повод и под никакъв предлог данните, свързани с поръчката, станали ми известни във връзка с моето участие в процедурата.

19 февруари 2016 г.
(дата на подписване)

Декларатор: .....

000147

ДЕКЛАРАЦИЯ
ЗА АНГАЖИРАНОСТ НА ИНЖЕНЕРНО-ТЕХНИЧЕСКИЯ СЪСТАВ И ЕКИПА ОТ ПРОЕКТАНТИ ЗА ИЗПЪЛНЕНИЕТО НА ПОРЪЧКАТА

От Русалена Златанова Стоянова

Заемана позиция – Координатор по безопасност и здраве

ДЕКЛАРИРАМ

1. На разположение съм да поема работа по обществена поръчка с предмет: участник в открита процедура за възлагане на обществена поръчка с предмет:„Изпълнение на Инженеринг - проектиране и изпълнение на СМР във връзка с реализацията на Националната програма за енергийна ефективност на многофамилните жилищни сгради на територията на община Благоевград – II – ри етап, по обособени позиции

Обособена позиция №12. Многофамилна жилищна сграда – блок № 209 вх. А, вх. Б, вх. В, вх. Г и вх. Д, с административен адрес ж.к. "Еленово"

2.Задължавам се да работя в съответствие с предложението на участника за качественото изпълнение на обществената поръчка.

4. Заявените от участника данни и информация за мен са верни.

5. Разбирам, че всяко невярно изявление от мен може да доведе до отстраняване на участника от процедурата.

6. Задължавам се да не разпространявам по никакъв повод и под никакъв предлог данните, свързани с поръчката, станали ми известни във връзка с моето участие в процедурата.

19 февруари 2016 г.
(дата на подписване)

Декларатор: .....

"МДО КОНСУЛТ" ООД

ЦЕНТЪР ЗА ПРОФЕСИОНАЛНО ОБУЧЕНИЕ
Лицензия № 200912813/27.01.10 г, издадена от НАПОО
гр.София ул. „Цар Симеон" № 89 тел. 832 60 65 / 0887098062

УДОСТОВЕРЕНИЕ

№ 31 / 2015 год.

Този документ удостоверява, че

Г-жа **Русалена Златанова Стоянова**

Длъжност **технически ръководител**

Фирма **„КАРИ - 10" ЕООД**

е завършила обучение за

КООРДИНАТОР ПО БЕЗОПАСНОСТ И ЗДРАВЕ ПРИ РАБОТА

Съгласно чл.5 от Наредба № 2 за " Минимални изисквания за здравословни и безопасни условия на труд при извършване на строителни и монтажни работи"

21.07.2015г.
София

Управител:
/инж.М.Одажиева/

МДО КОНСУЛТ" София ООД

00146

РЕПУБЛИКА БЪЛГАРИЯ
ТРУДОВА КНИЖКА

000145

РЕПУБЛИКА БЪЛГАРИЯ

ТРУДОВА КНИЖКА

№ 4

на

Русалена Златинова Стоянова

име бащино фамилно

Личен паспорт Л.К. № 1609766769

/ серия и номер /

изд. 15.07.00 г. МВР-София

/ издаден от /

/ подпис на притежателя /

* Попълва се при промяна на името, поради встъпване в брак или при развод.

Серия И, № 764858

Име Русалена Златанова Стоянова 6204020381 0
собствено бащино фамилно ЕГН

Наименование (фирма) на работодателя	Организационно звено (бригада, отдел, цех, служба и др.)	Длъжност, шифър по домен на професията, квалификационно равнище, (степен, група, разряд)	Дневно/месечно/основно трудово време/ граждане, Продължителност на работното време *
1	2	3	4
Здравко ЕООД гр. Каспичан		Техник стоматолог	375,00 8ч. 470,00 8ч. 550,00 8ч.
	Осигурителен стаж за зачитане трудов стаж		

Дата на постъпване	Подпис и печат на работодателя	Дата на прекратяване на трудовото правоотношение	Основание за прекратяване на трудовото правоотношение	Подпис и печат на работодателя
5	6	7	8	9
21.05.2007		31.12.2007	прекази	
01.01.2008		31.12.2008	прекази	
01.01.2009		14.09.2010	чл. 325, т. 3 от КТ	

Осигурителен стаж: 2 г. 6 м. 24 д.
Трудов стаж: 2 г. 6 м. 24 д.
Осигурителен стаж от извлечения от електронните архиви: 1 г. 8 м. 24 д.
Осигурителният стаж е равен на зачетения трудов стаж.
Изготвил: Гл. счетоводител

* Попълва се, когато е за непълно работно време.

14 15

000143

РЕПУБЛИКА БЪЛГАРИЯ

ТРУДОВА КНИЖКА

№ .....

на

Русалена Златанова Стоянова

име **бащино** **фамилно**

* .....

Личен паспорт .....

/ серия и номер /

.....

/ издаден от /

.....

/ подпис на притежателя /

*** Попълва се при промяна на името, поради встъпване в брак или при развод.**

Серия З, № 144273

1

000142

8. Адрес гр.(с.) .....
общ. .....
обл. .....
гр.(с.) .....
общ. .....
обл. .....
гр.(с.) .....
общ. .....
обл. .....
гр.(с.) .....
общ. .....
обл. .....
гр.(с.) .....
общ. .....
обл. .....
гр.(с.) .....
общ. .....
обл. .....
гр.(с.) .....
общ. .....
обл. .....

Серия З, № 144273

Издадена от .....
Яхимакс ЕООД
/ наименование (фирма) на работодателя /
.....
.....
в гр.(с.) Хасково
община Хасково
област Хасково

ЯНИМАКС ЕООД град ХАСКОВО

..... дата ..... подпис .....

Серия З, № 144273

000141

Име Русалена Златанова Стоянова 6208013810
собствено бащино фамилно ЕГН

Наименование (фирма) на работодателя	Организационно звено (бригада, отдел, цех, служба и др.)	Длъжност, шифров номер на професията, квалификационно равнище, (степен, група, разряд).	Дневно /месечно/ основно трудово възнаграждение. Продължителност на работното време.*
1	2	3	4
Янимакс строител-ство ЕООД	строител-ство	строит. техник	560 00 8 ч
		Осигурителен стаж е равен на заетения трудов стаж.	

* Попълва се, когато е за непълно работно време.

6

Дата на постъпване	Подпис и печат на работодателя	Дата на прекратяване на трудовото правоотношение.	Основание за прекратяване на трудовото правоотношение.	Подпис и печат на работодателя
5			8	
01. 2014 г.		07.04 2014 г.	чл. 325 от КТ	

"ЯНИМАКС" ЕООД - ХАСКОВО

Прослужено време от 01.12.2013 до 07.04.2014 г.

Общо: 2 год. 4 месец. 7 дни

Словом: две год. четири месец. седем дни

Данните са извлечени от изплащателната ведомост

Изготвил: Кадр Гл. Счет. Кадр Ръководител:

7

000140

ДЕКЛАРАЦИЯ
ЗА АНГАЖИРАНОСТ НА ИНЖЕНЕРНО-ТЕХНИЧЕСКИЯ СЪСТАВ И ЕКИПА ОТ ПРОЕКТАНТИ ЗА ИЗПЪЛНЕНИЕТО НА ПОРЪЧКАТА

От Бранимир Василев Тодоров

Заемана позиция Архитектура

ДЕКЛАРИРАМ

1. На разположение съм да поема работа по обществена поръчка с предмет: участник в открита процедура за възлагане на обществена поръчка с предмет:„Изпълнение на Инженеринг - проектиране и изпълнение на СМР във връзка с реализацията на Националната програма за енергийна ефективност на многофамилните жилищни сгради на територията на община Благоевград – II – ри етап, по обособени позиции

Обособена позиция №12. Многофамилна жилищна сграда – блок № 209 вх. А, вх. Б, вх. В, вх. Г и вх. Д, с административен адрес ж.к. "Еленово"

2.Задължавам се да работя в съответствие с предложението на участника за качественото изпълнение на обществената поръчка.

3. Заявените от участника данни и информация за мен са верни.

4. Разбирам, че всяко невярно изявление от мен може да доведе до отстраняване на участника от процедурата.

5. Задължавам се да не разпространявам по никакъв повод и под никакъв предлог данните, свързани с поръчката, станали ми известни във връзка с моето участие в процедурата.

19 февруари 2016 г. **Декларатор:** .....
(дата на подписване)

000139

ДЕКЛАРАЦИЯ

От Бранимир Василев Тодоров

Заемана позиция: архитект

ДЕКЛАРИРАМ, че

1. Ще поддържам сключената от мен застраховка «Професионална отговорност» за целия период на изпълнение на Договор за възлагане на обществена поръчка с предмет: „Изпълнение на Инженеринг - проектиране и изпълнение на СМР във връзка с реализацията на Националната програма за енергийна ефективност на многофамилните жилищни сгради на територията на община Благоевград – II – ри етап, по обособени позиции: **Обособена позиция №12. Многофамилна жилищна сграда – блок № 209 вх. А, вх. Б, вх. В, вх. Г и вх. Д, с административен адрес ж.к. "Еленово"**

Известно ми е, че за деклариране на неверни данни нося наказателна отговорност.

19 февруари 2016 г. **Декларатор:** .....
(дата на подписване)

000138

КАМАРА НА АРХИТЕКТИТЕ В БЪЛГАРИЯ

УДОСТОВЕРЕНИЕ

за пълна проектантска правоспособност

архитект

Бранимир Василев Тодоров

регистрационен номер 02475

валидност: 01/01/2016 – 31/12/2016

Председател на КР
арх. Весела Георгиева

Председател на УС
арх. Владимир Дамянов

място за личен печат и подпис

Архитектите с пълна проектантска правоспособност, вписани в регистъра на Камарата на архитектите в България, в съответствие с придобитата проектантска квалификация могат да предоставят проектантски услуги в областта на устройственото планиране и инвестиционното проектиране без ограничения по вид и размер, да договарят участие в инженеринг на строежи и да упражняват контрол по изпълнението на проектите им. **(чл.7, ал.7, изр.1 от ЗКАИП)**

Архитектите с пълна проектантска правоспособност, към гореописаните проекти могат да изработват и „Генерален план", „Интериор и дизайн", „Благоустройство", „Пожарна безопасност", „План за безопасност и здраве", „Енергийна ефективност", „План за управление на строителните отпадъци" и други в съответствие с придобитата им професионална квалификация.

000137

Алианц България
Застрахователно акционерно дружество

Общо застраховане

ФЛ

ЗАСТРАХОВАТЕЛНА ПОЛИЦА № 13180152140000051

"Алианц България" – Застрахователно Акционерно Дружество на основание предложение от Застрахования и срещу платена застрахователна премия застрахова професионалната отговорност на Застрахования по начин и условия, както следва:

ВИД ЗАСТРАХОВКА:	Професионална отговорност в проектирането и строителството
ЗАСТРАХОВАТЕЛ:	ЗАД "Алианц България", бул. "Княз Дондуков" № 59, 1504 София ДДС № BG040638060, ЕИК : 040638060
ЗАСТРАХОВАН:	**БРАНИМИР ВАСИЛЕВ ТОДОРОВ, ЕГН: 5505026540** Адрес : гр./с. СОФИЯ, п. код 1330, КРИВОРЕЧНА ПАЛАНКА, No12,
ДЕЙНОСТ НА ЗАСТРАХОВАНИЯ:	Проектант , Категория строежи: IV
СРОК НА ЗАСТРАХОВКАТА:	от 00:00:00 часа на 25.08.2015 г. до 24:00:00 часа на 24.08.2016 г.
РЕТРОАКТИВНА ДАТА:	13.11.2011 г.
ЗАСТРАХОВАТЕЛНО ПОКРИТИЕ:	Съгласно действащата нормативна уредба
ЗАСТРАХОВАТЕЛНИ СУМИ:	25,000.00 BGN за всяко едно събитие. 50,000.00 BGN в агрегат за срока на застраховката.
САМОУЧАСТИЕ НА ЗАСТРАХОВАНИЯ:	10.00 %, но не по-малко от 1,000.00 BGN от всяка щета.
ЗАСТРАХОВАТЕЛНА ПРЕМИЯ:	50.00 BGN (петдесет BGN)
ДАНЪК ПО ЗДЗП:	1.00 BGN(един BGN)
ОБЩА ДЪЛЖИМА СУМА:	51.00 BGN (петдесет и един BGN)
СРОК ЗА ПЛАЩАНЕ: 25.08.2015 г.	51.00 BGN в т.ч. премия 50.00 BGN и данък 1.00 BGN

Общите условия на застраховката, приложенията, добавъците и други писмени договорености между страните (ако има такива), представляват неразделна част от настоящата полица.
С подписа си по-долу Застрахованият удостоверява, че е съгласен и приема общите условия към настоящата полица, екземпляр от които са му предадени към момента на подписване на полицата, както и че му е предоставена писмено информация като потребител на застрахователни услуги по чл. 185 ал. 3 от Кодекса за застраховане.
В случай на неплащане или непълно плащане на дължима вноска от застрахователната премия, застраховката се прекратява към 24:00 часа на 15-ия ден, считано от датата на съответния падеж, посочен в застрахователната полица.

ДАТА И МЯСТО НА ИЗДАВАНЕ: 24.08.2015 г., гр. СОФИЯ

ЗАД • Алианц България • 214

ЗАСТРАХОВАТЕЛ: /...../
/Радина Вагашка/

ЗАСТРАХОВАН: /...../
/БРАНИМИР ВАСИЛЕВ ТОДОРОВ/

/...../

№ 1237147

Посредник: ГП ЕВРОПА - ЕВРОПА 2007 ООД, гр./с. СОФИЯ, п. код 1606, Д.ГРУЕВ, No42, ЛД No 2

Посредник: "БЪЛГАРИЯ НЕТ" АД , гр. СОФИЯ, п.код 1504, бул. КНЯЗ ДОНДУКОВ No 59, ЛД No 0

Allianz

Оригинал

000136

ДЕКЛАРАЦИЯ
ЗА АНГАЖИРАНОСТ НА ИНЖЕНЕРНО-ТЕХНИЧЕСКИЯ СЪСТАВ И ЕКИПА ОТ ПРОЕКТАНТИ ЗА ИЗПЪЛНЕНИЕТО НА ПОРЪЧКАТА

От Камелия Веселинова Николова

Заемана позиция ключов експерт – инженер – конструктор за част конструкции

ДЕКЛАРИРАМ

1. На разположение съм да поема работа по обществена поръчка с предмет: участник в открита процедура за възлагане на обществена поръчка с предмет:„Изпълнение на Инженеринг - проектиране и изпълнение на СМР във връзка с реализацията на Националната програма за енергийна ефективност на многофамилните жилищни сгради на територията на община Благоевград – II – ри етап, по обособени позиции

Обособена позиция №12. Многофамилна жилищна сграда – блок № 209 вх. А, вх. Б, вх. В, вх. Г и вх. Д, с административен адрес ж.к. "Еленово"

2.Задължавам се да работя в съответствие с предложението на участника за качественото изпълнение на обществената поръчка.

6. Заявените от участника данни и информация за мен са верни.

7. Разбирам, че всяко невярно изявление от мен може да доведе до отстраняване на участника от процедурата.

8. Задължавам се да не разпространявам по никакъв повод и под никакъв предлог данните, свързани с поръчката, станали ми известни във връзка с моето участие в процедурата.

19 февруари 2016 г.
(дата на подписване)

Декларатор: .....

ДЕКЛАРАЦИЯ

От Камелия Веселинова Николова

Заемана позиция: ключов експерт – проектант по част „Конструктивна“

ДЕКЛАРИРАМ, че

1. Ще поддържам сключената от мен застраховка «Професионална отговорност» за целия период на изпълнение на Договор за възлагане на обществена поръчка с предмет: „Изпълнение на Инженеринг - проектиране и изпълнение на СМР във връзка с реализацията на Националната програма за енергийна ефективност на многофамилните жилищни сгради на територията на община Благоевград – II – ри етап, по обособени позиции: **Обособена позиция №12. Многофамилна жилищна сграда – блок № 209 вх. А, вх. Б, вх. В, вх. Г и вх. Д, с административен адрес ж.к. "Еленово"**

Известно ми е, че за деклариране на неверни данни нося наказателна отговорност.

19 февруари 2016 г.
(дата на подписване)

Декларатор: .....

камара на инженерите в инвестиционното проектиране

000134

КИИП

УДОСТОВЕРЕНИЕ

ЗА ПЪЛНА ПРОЕКТАНТСКА ПРАВОСПОСОБНОСТ

Регистрационен номер № 13868

Важи за 2016 година

инж. КАМЕЛИЯ ВЕСЕЛИНОВА НИКОЛОВА

ОБРАЗОВАТЕЛНО-КВАЛИФИКАЦИОННА СТЕПЕН

МАГИСТЪР

ПРОФЕСИОНАЛНА КВАЛИФИКАЦИЯ

СТРОИТЕЛЕН ИНЖЕНЕР ПО ПРОМИШЛЕНО И ГРАЖДАНСКО СТРОИТЕЛСТВО

включен в регистъра на КИИП за лицата с пълна проектантска правоспособност с протоколно решение на УС на КИИП 81/29.07.2011 г. по части:

КОНСТРУКТИВНА
ОРГАНИЗАЦИЯ И ИЗПЪЛНЕНИЕ НА СТРОИТЕЛСТВОТО

КАМАРА НА ИНЖЕНЕРИТЕ В ИНВЕСТИЦИОННОТО ПРОЕКТИРАНЕ КИИП

Председател на РК
инж. Г. Кордов

Председател на КР
инж. И. Каралеев

Председател на УС на КИИП
инж. Ст. Кипарев

2016

000133

ЗАД „АСЕТ ИНШУРЪНС" АД

ASSET INSURANCE

Седалище и адрес на управление: 1303 гр. София, бул. „Тодор Александров" № 81-83, адрес за кореспонденция: 1303 гр. София, ул. „Осогово" № 38-40, Разрешение за извършване на застрахователна дейност № 403 – ОЗ/16.04.2014 г. на КФН

ЗАСТРАХОВАТЕЛНА ПОЛИЦА

за застраховка ПО на участниците в проектирането и строителството

No: 7261510000076

Място и дата на сключване: в гр./с.СОФИЯ, на 16.03.2015, от Агенция 100 АСЕТ ИНШУРЪНС ЦУ
Брокер/Агент: НЮ ЕЙДЖЪНТ, код/№ на легитим. документ 100С0002, адрес: гр./с. СОФИЯ

ЗАСТРАХОВАН: КАМЕЛИЯ ВЕСЕЛИНОВА НИКОЛОВА ЕИК: 7 4 1 1 1 1 4 1 9 4
Адрес: гр. СОФИЯ, п.код 1463, Ж.к./кв. , Бул/ул. Хан Аспарух, № 31, моб.тел. 0887803872, тел. , е-поща:

ЗАСТРАХОВАТЕЛ: ЗАД „АСЕТ ИНШУРЪНС" АД

ПОКРИТИ РИСКОВЕ, ЗАСТРАХОВАТЕЛНА СУМА И ПРЕМИЯ:

Покритие	Лимит за едно събитие	Лимит за периода	Самоуч. %	Самоучастие	Тарифа %	Базова премия
Основно покритие	0.00 BGN	50000.00 BGN	0.00	0.00 BGN	0.000	14.55 BGN
	0.00 BGN	0.00 BGN	0.00	0.00 BGN	0.000	0.00 BGN
	0.00 BGN	0.00 BGN	0.00	0.00 BGN	0.000	0.00 BGN
	0.00 BGN	0.00 BGN	0.00	0.00 BGN	0.000	0.00 BGN
	0.00 BGN	0.00 BGN	0.00	0.00 BGN	0.000	0.00 BGN
	0.00 BGN	0.00 BGN	0.00	0.00 BGN	0.000	0.00 BGN

Допълнителни договорености:
Самоучастие във всяка щета:
Застрахователна премия: 14.55 BGN Данък по ЗДЗП: 0.29 BGN
Общо за плащане: 14.84 BGN
Общо за плащане(словом): ЧЕТИРИНАДЕСЕТ И 0.84 BGN
Начин на плащане: [X] Еднократно [ ] Разсрочено, на ... бр. вноски, дължими както следва:

Вноска	Дата за плащане на вноската	Сума на разсрочената премия	Данък по ЗДЗП	Сума на вноска
1	16.03.2015 г.	14.55 BGN	0.29 BGN	14.84 BGN

Срок на застраховката: 00:00:00 часа на 19.03.2015 г. до 24:00:00 часа на 18.03.2016 г.

Декларирам, че получих, запознат съм и приемам Общите и Специални условия по застраховката.
Декларирам, че ми е предоставена информацията за потребителите на застрахователни услуги съгласно изискванията на Кодекса за застраховане (КЗ).
Декларирам, че съм съгласен вписаните в документацията по застраховката данни, които са лични по смисъла на Закона за защита на личните данни и/или представляват застрахователна тайна да бъдат използвани, обработвани или предоставяни на трети лица от застрахователя.
Известно ми е, че съгласно чл. 202 ал. 2 от КЗ, при неплащане на дължима разсрочена премийна вноска до датата за плащането ѝ, записана в тази полица застраховката се прекратява в 24.00 ч. на петнадесетия ден, считано от същата дата.

Неразделна част от този договор за застраховка са Общите и специални условия по застраховката, Въпросника-предложение, всички добавъци към него и документи удостоверяващи плащане на премията.
Полицата влиза в сила след заплащане на застрахователната премия или първата дължима вноска по полицата, освен ако не е уговорено друго.

ЗА ЗАСТРАХОВАТЕЛЯ: .....
Подпис, печат

„АСЕТ ИНШУРЪНС" АД ASSET INSURANCE

ЗА ЗАСТРАХОВАНИЯ: .....
Подпис, печат

ДЕКЛАРАЦИЯ
ЗА АНГАЖИРАНОСТ НА ИНЖЕНЕРНО-ТЕХНИЧЕСКИЯ СЪСТАВ И ЕКИПА ОТ ПРОЕКТАНТИ ЗА ИЗПЪЛНЕНИЕТО НА ПОРЪЧКАТА

От Светла Владимирова Симеонова

Заемана позиция – ключов експерт – част Енергийна ефективност

ДЕКЛАРИРАМ

1. На разположение съм да поема работа по обществена поръчка с предмет: участник в открита процедура за възлагане на обществена поръчка с предмет:„Изпълнение на Инженеринг - проектиране и изпълнение на СМР във връзка с реализацията на Националната програма за енергийна ефективност на многофамилните жилищни сгради на територията на община Благоевград – II – ри етап, по обособени позиции

Обособена позиция №12. Многофамилна жилищна сграда – блок № 209 вх. А, вх. Б, вх. В, вх. Г и вх. Д, с административен адрес ж.к. "Еленово"

2.Задължавам се да работя в съответствие с предложението на участника за качественото изпълнение на обществената поръчка.

9. Заявените от участника данни и информация за мен са верни.

10. Разбирам, че всяко невярно изявление от мен може да доведе до отстраняване на участника от процедурата.

11. Задължавам се да не разпространявам по никакъв повод и под никакъв предлог данните, свързани с поръчката, станали ми известни във връзка с моето участие в процедурата.

19 февруари 2016 г.
(дата на подписване)

Декларатор: .....

000131

ДЕКЛАРАЦИЯ

От Светла Владимирова Симеонова

Заемана позиция: ключов експерт – проектант по част „Енергийна ефективност"

ДЕКЛАРИРАМ, че

1. Ще поддържам сключената от мен застраховка «Професионална отговорност» за целия период на изпълнение на Договор за възлагане на обществена поръчка с предмет: „Изпълнение на Инженеринг - проектиране и изпълнение на СМР във връзка с реализацията на Националната програма за енергийна ефективност на многофамилните жилищни сгради на територията на община Благоевград – II – ри етап, по обособени позиции: **Обособена позиция №12. Многофамилна жилищна сграда – блок № 209 вх. А, вх. Б, вх. В, вх. Г и вх. Д, с административен адрес ж.к. "Еленово"**

Известно ми е, че за деклариране на неверни данни нося наказателна отговорност.

19 февруари 2016 г. **Декларатор:**.....
(дата на подписване)

камара на инженерите в инвестиционното проектиране

КИИП

000130

УДОСТОВЕРЕНИЕ

ЗА ПЪЛНА ПРОЕКТАНТСКА ПРАВОСПОСОБНОСТ

Регистрационен номер № 13222

Важи за 2016 година

инж. СВЕТЛА ВЛАДИМИРОВА СИМЕОНОВА

ОБРАЗОВАТЕЛНО-КВАЛИФИКАЦИОННА СТЕПЕН

МАГИСТЪР

ПРОФЕСИОНАЛНА КВАЛИФИКАЦИЯ

МАШИНЕН ИНЖЕНЕР

включен в регистъра на КИИП за лицата с пълна проектантска правоспособност с протоколно решение на УС на КИИП 46/29.03.2008 г. по части:

ОТОПЛЕНИЕ, ВЕНТИЛАЦИЯ, КЛИМАТИЗАЦИЯ, ХЛАДИЛНА ТЕХНИКА, ТОПЛО И ГАЗОСНАБДЯВАНЕ

Председател на РК

инж. Т. Кордов

КАМАРА НА ИНЖЕНЕРИТЕ В ИНВЕСТИЦИОННОТО ПРОЕКТИРАНЕ КИИП

Председател на КР

инж. И. Каралеев

Председател на УС на КИИП

инж. Ст. Кинарев

0.2016

Алианц България
Застрахователно акционерно дружество

Общо застраховане

000129

ФЛ

ЗАСТРАХОВАТЕЛНА ПОЛИЦА № 13180152140000054

"Алианц България" – Застрахователно Акционерно Дружество на основание предложение от Застрахования и срещу платена застрахователна премия застрахова професионалната отговорност на Застрахования по начин и условия, както следва:

ВИД ЗАСТРАХОВКА:	Професионална отговорност в проектирането и строителството
ЗАСТРАХОВАТЕЛ:	ЗАД "Алианц България", бул. "Княз Дондуков" № 59, 1504 София ДДС № BG040638060, ЕИК : 040638060
ЗАСТРАХОВАН:	СВЕТЛА ВЛАДИМИРОВА СИМЕОНОВА, ЕГН: 5604036933 Адрес : гр./с. СОФИЯ, п. код 1618, ЦАРИЦА ЕЛЕОНОРА, No14, Ет.3,
ДЕЙНОСТ НА ЗАСТРАХОВАНИЯ:	Проектант , Категория строежи: IV
СРОК НА ЗАСТРАХОВКАТА:	от 00:00:00 часа на 09.09.2015 г. до 24:00:00 часа на 08.09.2016 г.
РЕТРОАКТИВНА ДАТА:	08.09.2011 г.
ЗАСТРАХОВАТЕЛНО ПОКРИТИЕ:	Съгласно действащата нормативна уредба
ЗАСТРАХОВАТЕЛНИ СУМИ:	25,000.00 BGN за всяко едно събитие. 50,000.00 BGN в агрегат за срока на застраховката.
САМОУЧАСТИЕ НА ЗАСТРАХОВАНИЯ:	10.00 %, но не по-малко от 1,000.00 BGN от всяка щета.
ЗАСТРАХОВАТЕЛНА ПРЕМИЯ:	50.00 BGN (петдесет BGN)
ДАНЪК ПО ЗДЗП:	1.00 BGN(един BGN)
ОБЩА ДЪЛЖИМА СУМА:	51.00 BGN (петдесет и един BGN)
СРОК ЗА ПЛАЩАНЕ: 09.09.2015 г.	51.00 BGN в т.ч. премия 50.00 BGN и данък 1.00 BGN

Общите условия на застраховката, приложенията, добавъците и други писмени договорености между страните (ако има такива) представляват неразделна част от настоящата полица.
С подписа си по-долу Застрахованият удостоверява, че е съгласен и приема общите условия към настоящата полица, екземпляр от които са му предадени към момента на подписване на полицата, както и че му е предоставена писмено информация като потребител на застрахователни услуги по чл. 185 ал. 3 от Кодекса за застраховане.
В случай на неплащане или неполно плащане на дължима вноска от застрахователната премия, застраховката се прекратява към 24.00 часа на 15-ия ден, считано от датата на съответния падеж, посочен в застрахователната полица.

ДАТА И МЯСТО НА ИЗДАВАНЕ : 31.08.2015 г., гр. СОФИЯ

ЗАСТРАХОВАТЕЛ: /...../
/Ралица Ваташка/

ЗАСТРАХОВАН: /...../
/СВЕТЛА ВЛАДИМИРОВА СИМЕОНОВА/

код 214

/...../

№ 1237156

Посредник: ГП ЕВРОПА - ЕВРОПА 2007 ООД, гр./с. СОФИЯ, п. код 1606, Д.ГРУЕВ, No42, ЛД No 21
Посредник: "БЪЛГАРИЯ НЕТ" АД , гр. СОФИЯ, п.код 1504, бул. КНЯЗ ДОНДУКОВ No 59, ЛД No 00

Allianz

Оригинал

669128

ASSET INSURANCE

ЗАД „АСЕТ ИНШУРЪНС" АД

Седалище и адрес на управление: гр. София 1303, бул. "Тодор Александров" № 81-83, адрес за кореспонденция: гр. София 1303, ул. „Осогово" № 38-40, ЕИК 203066057, Разрешение за извършване на застрахователна дейност 403-ОЗ/16.04.2014 г.

СЕРТИФИКАТ № 00072 /15.03.2015 г.

С настоящото ЗАД „АСЕТ ИНШУРЪНС"АД, наричано по-нататък Застраховател удостоверява наличието на договор за задължителната застраховка по Закона за устройство на територията (ЗУТ), покриваща отговорността на посочения по-долу Застрахован - лице по чл. 171 на ЗУТ, /проектант/, сключен, по начин и условия както следва:

ПРЕДМЕТ НА ЗАСТРАХОВКАТА:

Застраховката покрива професионалната отговорност за вреди, причинени на други участници в строителството и/или на трети лица вследствие на неправомерни действия или бездействия при или по повод изпълнение на задълженията им, съгласно Специалните условия на ЗАД „АСЕТ ИНШУРЪНС"АД.

ЗАСТРАХОВАТЕЛЕН ДОГОВОР:

№ 7261510000076

ЗАСТРАХОВАН:

Камелия Веселинова Николова

ЕГН: 7411114194

ПЕРИОД НА ЗАСТРАХОВКАТА:

12 месеца
от 00:00 часа на : 19.03.2015 г.
до 24.00 часа на : 18.03.2016 г.
и 5/пет/ години назад 19.03.2010 г. ретроактивна дата за всички обекти.

ЗАСТРАХОВАТЕЛ:

ЗАД „АСЕТ ИНШУРЪНС"АД,
ул. "Осогово" № 38-40,
1303 София,
тел. (02) 904 77 00

ЗАСТРАХОВАТЕЛНО ПОКРИТИЕ:

Съгласно приложимата нормативна уредба и Специалните условия на ЗАД „АСЕТ ИНШУРЪНС"АД, и в рамките на посочения лимит на отговорност, договорен в договор № 7261510000076

ЗАСТРАХОВАТЕЛНА СУМА :

50 000 лв. (словом: петдесет хиляди) лева за всички застрахователни събития през периода на застраховката. За едно събитие през срока на застраховката до лимита на застраховането, но не по-малко от 50% от застрахователната сума.

ЗАСТРАХОВАТЕЛНО ОБЕЗЩЕТЕНИЕ:

Обезщетението се изплаща в 15-дневен срок след доказване на основанието и размера на дължимата сума и съобразно предвиденото в Специални условия.

СПЕЦИАЛНИ ДОГОВОРЕНОСТИ:

Без самоучастие на застрахования.

Този сертификат съдържа основни положения по сключената застраховка, но не възпроизвежа изцяло съдържанието на приложимите нормативна уредба, Специални условия и договор и не може да им бъде противопоставен.

ЗАСТРАХОВАН: **ЗАСТРАХОВАЩ:** **ЗАСТРАХОВАТЕЛ:**

ЗАД „АСЕТ ИНШУРЪНС" АД ASSET INSURANCE

ДЕКЛАРАЦИЯ
ЗА АНГАЖИРАНОСТ НА ИНЖЕНЕРНО-ТЕХНИЧЕСКИЯ СЪСТАВ И ЕКИПА ОТ ПРОЕКТАНТИ ЗА ИЗПЪЛНЕНИЕТО НА ПОРЪЧКАТА

От Никола Жеков Николов

Заемана позиция – ключов експерт – инженер ВиК

ДЕКЛАРИРАМ

1. На разположение съм да поема работа по обществена поръчка с предмет: участник в открита процедура за възлагане на обществена поръчка с предмет:„Изпълнение на Инженеринг - проектиране и изпълнение на СМР във връзка с реализацията на Националната програма за енергийна ефективност на многофамилните жилищни сгради на територията на община Благоевград – II – ри етап, по обособени позиции

Обособена позиция №12. Многофамилна жилищна сграда – блок № 209 вх. А, вх. Б, вх. В, вх. Г и вх. Д, с административен адрес ж.к. "Еленово"

2.Задължавам се да работя в съответствие с предложението на участника за качественото изпълнение на обществената поръчка.

12. Заявените от участника данни и информация за мен са верни.

13. Разбирам, че всяко невярно изявление от мен може да доведе до отстраняване на участника от процедурата.

14. Задължавам се да не разпространявам по никакъв повод и под никакъв предлог данните, свързани с поръчката, станали ми известни във връзка с моето участие в процедурата.

19 февруари 2016 г.
(дата на подписване)

Декларатор: .....

ДЕКЛАРАЦИЯ

От Никола Жеков Николов

Заемана позиция: ключов експерт – проектант по част ВиК

ДЕКЛАРИРАМ, че

1. Ще поддържам сключената от мен застраховка «Професионална отговорност» за целия период на изпълнение на Договор за възлагане на обществена поръчка с предмет: „Изпълнение на Инженеринг - проектиране и изпълнение на СМР във връзка с реализацията на Националната програма за енергийна ефективност на многофамилните жилищни сгради на територията на община Благоевград – II – ри етап, по обособени позиции: **Обособена позиция №12. Многофамилна жилищна сграда – блок № 209 вх. А, вх. Б, вх. В, вх. Г и вх. Д, с административен адрес ж.к. "Еленово"**

Известно ми е, че за деклариране на неверни данни нося наказателна отговорност.

19 февруари 2016 г.
(дата на подписване)

Декларатор: .....

камара на инженерите в инвестиционното проектиране

000125

УДОСТОВЕРЕНИЕ

ЗА ПЪЛНА ПРОЕКТАНТСКА ПРАВОСПОСОБНОСТ

Регистрационен номер № 08399

Важи за 2016 година

инж. НИКОЛА ЖЕКОВ НИКОЛОВ

ОБРАЗОВАТЕЛНО-КВАЛИФИКАЦИОННА СТЕПЕН

МАГИСТЪР

ПРОФЕСИОНАЛНА КВАЛИФИКАЦИЯ

СТРОИТЕЛЕН ИНЖЕНЕР ПО ВОДОСНАБДЯВАНЕ И КАНАЛИЗАЦИЯ

включен в регистъра на КИИП за лицата с пълна проектантска правоспособност с протоколно решение на УС на КИИП 13/11.02.2005 г. по части:

ВОДОСНАБДИТЕЛНИ И КАНАЛИЗАЦИОННИ ИНСТАЛАЦИИ НА СГРАДИ И СЪОРЪЖЕНИЯ
ВОДОСНАБДИТЕЛНИ И КАНАЛИЗАЦИОННИ МРЕЖИ И СЪОРЪЖЕНИЯ НА ТЕХНИЧЕСКАТА ИНФРАСТРУКТУРА
КОНСТРУКТИВНА НА ВиК СИСТЕМИ
ТЕХНОЛОГИЧНА НА ПРЕЧИСТВАТЕЛНИ СТАНЦИИ ЗА ПРИРОДНИ ВОДИ, БИТОВИ И ПРОМИШЛЕНИ ОТПАДЪЧНИ ВОДИ
ТРЕТИРАНЕ И УПРАВЛЕНИЕ НА ОТПАДЪЦИ
ТЕХНОЛОГИЧНА НА СТАЦИОНАРНИ ПОЖАРОГАСИТЕЛНИ СИСТЕМИ С ВОДА И ПОЖАРОГАСИТЕЛНА ПЯНА

Председател на РК

инж. Г. Кордов

КАМАРА НА ИНЖЕНЕРИТЕ В ИНВЕСТИЦИОННОТО ПРОЕКТИРАНЕ КИИП

Председател на КР

инж. И. Каралеев

Председател на УС на КИИП

инж. Ст. Кинарев

2016

000124

Алианц България
Застрахователно акционерно дружество

Общо застраховане

ФЛ

ЗАСТРАХОВАТЕЛНА ПОЛИЦА № 13180152140000048

"Алианц България" – Застрахователно Акционерно Дружество на основание предложение от Застрахования и срещу платена застрахователна премия застрахова професионалната отговорност на Застрахования по начин и условия, както следва:

ВИД ЗАСТРАХОВКА:	Професионална отговорност в проектирането и строителството
ЗАСТРАХОВАТЕЛ:	ЗАД "Алианц България", бул. "Княз Дондуков" № 59, 1504 София ДДС № BG040638060, ЕИК : 040638060
ЗАСТРАХОВАН:	НИКОЛА ЖЕКОВ НИКОЛОВ, ЕГН: 4804046623 Адрес : гр./с. СОФИЯ, п. код 1233, Ж.к. БАНИШОРА, Бл.41А, Вх.Б,
ДЕЙНОСТ НА ЗАСТРАХОВАНИЯ:	Проектант , Категория строежи: IV
СРОК НА ЗАСТРАХОВКАТА:	от 00:00:00 часа на 24.08.2015 г. до 24:00:00 часа на 23.08.2016 г.
РЕТРОАКТИВНА ДАТА:	21.08.2010 г.
ЗАСТРАХОВАТЕЛНО ПОКРИТИЕ:	Съгласно действащата нормативна уредба
ЗАСТРАХОВАТЕЛНИ СУМИ:	25,000.00 BGN за всяко едно събитие. 50,000.00 BGN в агрегат за срока на застраховката.
САМОУЧАСТИЕ НА ЗАСТРАХОВАНИЯ:	10.00 %, но не по-малко от 1,000.00 BGN от всяка щета.
ЗАСТРАХОВАТЕЛНА ПРЕМИЯ:	50.00 BGN (петдесет BGN)
ДАНЪК ПО ЗДЗП:	1.00 BGN(един BGN)
ОБЩА ДЪЛЖИМА СУМА:	51.00 BGN (петдесет и един BGN)
СРОК ЗА ПЛАЩАНЕ: 24.08.2015 г.	51.00 BGN в т.ч. премия 50.00 BGN и данък 1.00 BGN

Общите условия на застраховката, приложенията, добавъците и други писмени договорености между страните (ако има такива) представляват неразделна част от настоящата полица.
С подписа си по-долу Застрахованият удостоверява, че е съгласен и приема общите условия към настоящата полица, екземпляр от които са му предадени към момента на подписване на полицата, както и че му е предоставена писмено информация като потребител на застрахователни услуги по чл. 185 ал. 3 от Кодекса за застраховане.
В случай на неплащане или непълно плащане на дължима вноска от застрахователната премия, застраховката се прекратява към 24:00 часа на 15-ия ден, считано от датата на съответния падеж, посочен в застрахователната полица.

ДАТА И МЯСТО НА ИЗДАВАНЕ : 21.08.2015 г., гр. СОФИЯ

ЗАСТРАХОВАТЕЛ: /...../
/Райна Ваташка/

ЗАСТРАХОВАН: /...../
/НИКОЛА ЖЕКОВ НИКОЛОВ/

№ 1237143 /...../

Посредник: ГП ЕВРОПА - ЕВРОПА 2007 ООД, гр./с. СОФИЯ, п. код 1606, Д.ГРУЕВ, No42, ЛД No

Посредник: "БЪЛГАРИЯ НЕТ" АД , гр. СОФИЯ, п.код 1504, бул. КНЯЗ ДОНДУКОВ No 59, ЛД No

Allianz

Оригинал

камара на инженерите в инвестиционното проектиране

000123

УДОСТОВЕРЕНИЕ

ЗА ПЪЛНА ПРОЕКТАНТСКА ПРАВОСПОСОБНОСТ

Регистрационен номер № 08007

Важи за 2016 година

инж. ПАВЛИНКА АСЕНОВА ТАРЛОВА

ОБРАЗОВАТЕЛНО-КВАЛИФИКАЦИОННА СТЕПЕН

МАГИСТЪР

ПРОФЕСИОНАЛНА КВАЛИФИКАЦИЯ

ЕЛЕКТРОИНЖЕНЕР

включен в регистъра на КИИП за лицата с пълна проектантска правоспособност с протоколно решение на УС на КИИП 12/11.01.2005 г. по части:

ЕЛЕКТРИЧЕСКА

КАМАРА НА ИНЖЕНЕРИТЕ В ИНВЕСТИЦИОННОТО ПРОЕКТИРАНЕ КИИП

Председател на РК

инж. Г. Кордов

Председател на КР

инж. И. Каралеев

Председател на УС на КИИП

инж. Ст. Кинарев

2016

© 2016

ДЕКЛАРАЦИЯ
ЗА АНГАЖИРАНОСТ НА ИНЖЕНЕРНО-ТЕХНИЧЕСКИЯ СЪСТАВ И ЕКИПА ОТ ПРОЕКТАНТИ ЗА ИЗПЪЛНЕНИЕТО НА ПОРЪЧКАТА

От Павлинка Асенова Тарлова

Заемана позиция ключов експерт – част електро

ДЕКЛАРИРАМ

1. На разположение съм да поема работа по обществена поръчка с предмет: участник в открита процедура за възлагане на обществена поръчка с предмет:„Изпълнение на Инженеринг - проектиране и изпълнение на СМР във връзка с реализацията на Националната програма за енергийна ефективност на многофамилните жилищни сгради на територията на община Благоевград – II – ри етап, по обособени позиции

Обособена позиция №12. Многофамилна жилищна сграда – блок № 209 вх. А, вх. Б, вх. В, вх. Г и вх. Д, с административен адрес ж.к. "Еленово"

2.Задължавам се да работя в съответствие с предложението на участника за качественото изпълнение на обществената поръчка.

15. Заявените от участника данни и информация за мен са верни.

16. Разбирам, че всяко невярно изявление от мен може да доведе до отстраняване на участника от процедурата.

17. Задължавам се да не разпространявам по никакъв повод и под никакъв предлог данните, свързани с поръчката, станали ми известни във връзка с моето участие в процедурата.

19 февруари 2016 г.
(дата на подписване)

Декларатор: .....

000121

ДЕКЛАРАЦИЯ

От Павлинка Асенова Тарлова

Заемана позиция: ключов експерт – проектант по част „Електро"

ДЕКЛАРИРАМ, че

1. Ще поддържам сключената от мен застраховка «Професионална отговорност» за целия период на изпълнение на Договор за възлагане на обществена поръчка с предмет: „Изпълнение на Инженеринг - проектиране и изпълнение на СМР във връзка с реализацията на Националната програма за енергийна ефективност на многофамилните жилищни сгради на територията на община Благоевград – II – ри етап, по обособени позиции: **Обособена позиция №12. Многофамилна жилищна сграда – блок № 209 вх. А, вх. Б, вх. В, вх. Г и вх. Д, с административен адрес ж.к. "Еленово"**

Известно ми е, че за деклариране на неверни данни нося наказателна отговорност.

19 февруари 2016 г.
(дата на подписване)

Декларатор: .....

ЗАСТРАХОВАТЕЛНО АКЦИОНЕРНО ДРУЖЕСТВО
Армеец
www.armeec.bg

000120

Застрахователно акционерно дружество "Армеец"
1000 София, ул. Стефан Караджа №2
ЕИК по БУЛСТАТ: 121076907
Разрешение №7 / 15.06.1998 г. на КФН

ЗАСТРАХОВАТЕЛНА ПОЛИЦА № 15 901 1317С 010364

Застраховка ПРОФЕСИОНАЛНА ОТГОВОРНОСТ НА УЧАСТНИЦИТЕ В ПРОЕКТИРАНЕТО И СТРОИТЕЛСТВОТО

На основание Въпросник/предложение и съгласно Общите условия на застраховка "Професионална отговорност на участниците в проектирането и строителството" при платена застрахователна премия ЗАД "Армеец" приема да застрахова професионалната отговорност на:

Застрахован: "ГАРАА" ЕООД - гр. София 1784 ж.к. "Младост 1", бл. 6 ет 7 ап 34 ЕИК 121404157
(трите имена/фирма, адрес, телефон, факс, ЕГН/ЕИК)

Представляван от: инж. Павлинка Асенова Гарлова - управител, тел. 0888611956
(трите имена, длъжност)

Професионална дейност: ☒ Проектант ☐ Консултант А ☐ Консултант Б ☐ Строител ☐ Лице, упражняващо строителен надзор

Консултант А: консултант, извършващ оценка за съответствието на инвестиционните обекти

Консултант Б: консултант, извършващ строителен надзор ☐ Лице, упражняващо технически контрол

Застрахователно покритие: ☒ Клауза А - за всички обекти по чл. 171 от ЗУТ ☐ Клауза Б - само за един обект по чл. 173 ал.1 от ЗУТ

Строителен обект: ..... (само за Клауза Б)
(наименование и адрес)

Лимити на отговорност (в лева)	**Дейност 1:** проектант	**Дейност 2:**	**Дейност 3:**
Лимит за едно събитие, в т.ч.:	50 000		
лимит за имуществени вреди			
лимит за неимуществени вреди			
лимит за едно увредено лице			
Общ лимит на отговорност	100 000		

Самоучастие на застрахования: 4С

Срок на застраховката: 12 месеца от 00.00 часа на 18.07.2015г. до 24.00 часа на 17.07.2016г.

Ретроактивна дата: ..... год.

Застраховката влиза в сила не по-рано от 00.00 часа на деня, следващ постъпването на застрахователната премия или първата вноска от нея (при разсрочено плащане) в брой или по банков път по сметката на Застрахователя.

Застрахователна премия: 200 лева; **2% ЗДЗП:** 4 лева; **ОБЩО ДЪЛЖИМА СУМА:** 204 лева.
словом: сто и два лв.

Начин на плащане: ☒ еднократно ☐ на разсрочени вноски ☒ в брой ☐ по банков път

Вноска / Падеж	I-ва / ..... 20..... г.	II-ра /..... 20..... г.	III-та /..... 20..... г.	IV-та /..... 20..... г.
Премия в лв:				
2% ЗДЗП в лв:				
Обща сума в лв:				

В случаите на разсрочено плащане вноските от застрахователната премия се плащат в срока, посочен в Полицата. При неплащане на разсрочена вноска от застрахователната премия застрахователният договор се прекратява в 24.00 часа на петнадесетия ден от датата на падежа на неплатената разсрочена вноска.

Дата и място на издаване на полицата: 17.07. 20.15 год. гр. София

Настоящата Полица, Въпросник/предложението, Общите условия за застраховка "Професионална отговорност на участниците в проектирането и строителството", всички Добавъци и други придружаващи документи са неразделна част от застрахователния договор

Застрахователен посредник: Брокер инс ЕООД
(трите имена, адрес, код)

Получих Общите условия на застраховка "Професионална отговорност на участниците в проектирането и строителството", запознах се с тях и ги приемам.

"ГАРАА" ЕООД СОФИЯ

"ЗАД АРМЕЕЦ" АД

ЗАСТРАХОВАН: ..... (подпис и печат)

ЗАСТРАХОВАТЕЛ: ..... (подпис и печат)

ДЕКЛАРАЦИЯ
ЗА АНГАЖИРАНОСТ НА ИНЖЕНЕРНО-ТЕХНИЧЕСКИЯ СЪСТАВ И ЕКИПА ОТ ПРОЕКТАНТИ ЗА ИЗПЪЛНЕНИЕТО НА ПОРЪЧКАТА

От Димитър Костадинов Василев

Заемана позиция – ключов експерт част ПБЗ

ДЕКЛАРИРАМ

1. На разположение съм да поема работа по обществена поръчка с предмет: участник в открита процедура за възлагане на обществена поръчка с предмет:„Изпълнение на Инженеринг - проектиране и изпълнение на СМР във връзка с реализацията на Националната програма за енергийна ефективност на многофамилните жилищни сгради на територията на община Благоевград – II – ри етап, по обособени позиции

Обособена позиция №12. Многофамилна жилищна сграда – блок № 209 вх. А, вх. Б, вх. В, вх. Г и вх. Д, с административен адрес ж.к. "Еленово"

2.Задължавам се да работя в съответствие с предложението на участника за качественото изпълнение на обществената поръчка.

18. Заявените от участника данни и информация за мен са верни.

19. Разбирам, че всяко невярно изявление от мен може да доведе до отстраняване на участника от процедурата.

20. Задължавам се да не разпространявам по никакъв повод и под никакъв предлог данните, свързани с поръчката, станали ми известни във връзка с моето участие в процедурата.

19 февруари 2016 г.
(дата на подписване)

Декларатор: .....

000118

КИИП

КАМАРА НА ИНЖЕНЕРИТЕ
В ИНВЕСТИЦИОННОТО ПРОЕКТИРАНЕ
РЕГИОНАЛНА КОЛЕГИЯ СОФИЯ-ГРАД
ТЕРИТОРИАЛЕН ЦЕНТЪР ЗА ОБУЧЕНИЕ

УДОСТОВЕРЕНИЕ

№ 1748

инж. Димитър Костадинов Василев

рег. № 00658 в КИИП

завърши курс на 16 май 2011 г. за квалификация на инженери на тема:

„План по безопасност и здраве – Наредба № 2 за минималните изисквания за здравословни и безопасни условия на труд при извършване на строителни и монтажни работи"
с лектор доц. д-р инж. Диньо Динев

Учебната програма на курса е одобрена от РР на КИИП София-град

Председател Териториален център за обучение:

(инж. Георги Кордов)

Председател на КИИП София–град:

(инж. Димитър Начев)

КАМАРА НА ИНЖЕНЕРИТЕ В ИНВЕСТИЦИОННОТО ПРОЕКТИРАНЕ 000117

УДОСТОВЕРЕНИЕ

ЗА ПЪЛНА ПРОЕКТАНТСКА ПРАВОСПОСОБНОСТ

Регистрационен номер № 00658

Важи за 2016 година

инж. ДИМИТЪР КОСТАДИНОВ ВАСИЛЕВ

ОБРАЗОВАТЕЛНО-КВАЛИФИКАЦИОННА СТЕПЕН

МАГИСТЪР

ПРОФЕСИОНАЛНА КВАЛИФИКАЦИЯ

МАШИНЕН ИНЖЕНЕР

включен в регистъра на КИИП за лицата с пълна проектантска правоспособност с протоколно решение на УС на КИИП 11/03.12.2004 г. по части:

ОТОПЛЕНИЕ, ВЕНТИЛАЦИЯ, КЛИМАТИЗАЦИЯ, ХЛАДИЛНА ТЕХНИКА, ТОПЛО И ГАЗОСНАБДЯВАНЕ

Председател на РК

инж. Г. Кордов

КАМАРА НА ИНЖЕНЕРИТЕ В ИНВЕСТИЦИОННОТО ПРОЕКТИРАНЕ КИИП

Председател на КР

инж. И. Каралеев

Председател на УС на КИИП

инж. Ст. Кинарев

2016

000116

ЗАД „АСЕТ ИНШУРЪНС" АД

Седалище и адрес на управление: 1303 гр. София, бул. „Тодор Александров" № 81-83, адрес за кореспонденция: 1303 гр. София, ул. „Осогово" № 38-40, Разрешение за извършване на застрахователна дейност № 403 – ОЗ/16.04.2014 г. на КФН

ЗАСТРАХОВАТЕЛНА ПОЛИЦА

за застраховка ПО на участниците в проектирането и строителството

No: 7261510000089

Място и дата на сключване: в гр./с.СОФИЯ, на 18.03.2015, от Агенция 100 АСЕТ ИНШУРЪНС ЦУ
Брокер/Агент: НЮ ЕЙДЖЪНТ, код/№ на легитим. документ 100С0002, адрес: гр./с. СОФИЯ

ЗАСТРАХОВАН: ДИМИТЪР КОСТАДИНОВ ВАСИЛЕВ ЕИК:
Адрес: гр. СОФИЯ, п.код 1124, Ж.к./кв. Яворов, Бул/ул. , № , моб.тел. 0889314330, тел. , е-поща:

ЗАСТРАХОВАТЕЛ: ЗАД „АСЕТ ИНШУРЪНС" АД

ПОКРИТИ РИСКОВЕ, ЗАСТРАХОВАТЕЛНА СУМА И ПРЕМИЯ:

Покритие	Лимит за едно събитие	Лимит за периода	Самоуч. %	Самоучастие	Тарифа %	Базова премия
Основно покритие	0.00 BGN	50000.00 BGN	0.00	0.00 BGN	0.000	14.55 BGN
	0.00 BGN	0.00 BGN	0.00	0.00 BGN	0.000	0.00 BGN
	0.00 BGN	0.00 BGN	0.00	0.00 BGN	0.000	0.00 BGN
	0.00 BGN	0.00 BGN	0.00	0.00 BGN	0.000	0.00 BGN
	0.00 BGN	0.00 BGN	0.00	0.00 BGN	0.000	0.00 BGN
	0.00 BGN	0.00 BGN	0.00	0.00 BGN	0.000	0.00 BGN

Допълнителни договорености:
Самоучастие във всяка щета:
Застрахователна премия: 14.55 BGN Данък по ЗДЗП: 0.29 BGN
Общо за плащане: 14.84 BGN
Общо за плащане(словом): ЧЕТИРИНАДЕСЕТ И 0.84 BGN
Начин на плащане: [X] Еднократно [ ] Разсрочено, на ... бр. вноски, дължими както следва:

Вноска	Дата за плащане на вноската	Сума на разсрочената премия	Данък по ЗДЗП	Сума на вноска
1	18.03.2015 г.	14.55 BGN	0.29 BGN	14.84 BGN

Срок на застраховката: 00:00:00 часа на 19.03.2015 г. до 24:00:00 часа на 18.03.2016 г.

Декларирам, че получих, запознат съм и приемам Общите и Специални условия по застраховката.
Декларирам, че ми е предоставена информацията за потребителите на застрахователни услуги съгласно изискванията на Кодекса за застраховане (КЗ).
Декларирам, че съм съгласен вписаните в документацията по застраховката данни, които са лични по смисъла на Закона за защита на личните данни и/или представляват застрахователна тайна да бъдат използвани, обработвани или предоставяни на трети лица от застрахователя.
Известно ми е, че съгласно чл. 202, ал. 2 от КЗ, при неплащане на дължима разсрочена премийна вноска до датата за плащането й, записана в тази полица, застраховката се прекратява в 24.00 ч. на петнадесетия ден, считано от същата дата.

Неразделна част от този договор за застраховка са Общите и специални условия по застраховката, Въпросник-предложение, всички добавъци към него и документи удостоверяващи плащане на премията.
Полицата влиза в сила след заплащане на застрахователната премия или първата дължима вноска по полицата, освен ако не е уговорено друго.

ЗА ЗАСТРАХОВАТЕЛЯ: .....
Подпис, печат

„АСЕТ ИНШУРЪНС" АД ASSET INSURANCE София ЗАСТРАХОВАТЕЛНО АКЦИОНЕРНО ДРУЖЕСТВО

ЗА ЗАСТРАХОВАНИЯ: .....
Подпис, печат

ДЕКЛАРАЦИЯ
ЗА АНГАЖИРАНОСТ НА ИНЖЕНЕРНО-ТЕХНИЧЕСКИЯ СЪСТАВ И ЕКИПА ОТ ПРОЕКТАНТИ ЗА ИЗПЪЛНЕНИЕТО НА ПОРЪЧКАТА

От Димитър Костадинов Василев

Заемана позиция – ключов експерт Управление на строителните отпадъци

ДЕКЛАРИРАМ

1. На разположение съм да поема работа по обществена поръчка с предмет: участник в открита процедура за възлагане на обществена поръчка с предмет:„Изпълнение на Инженеринг - проектиране и изпълнение на СМР във връзка с реализацията на Националната програма за енергийна ефективност на многофамилните жилищни сгради на територията на община Благоевград – II – ри етап, по обособени позиции

Обособена позиция №12. Многофамилна жилищна сграда – блок № 209 вх. А, вх. Б, вх. В, вх. Г и вх. Д, с административен адрес ж.к. "Еленово"

2.Задължавам се да работя в съответствие с предложението на участника за качественото изпълнение на обществената поръчка.

21. Заявените от участника данни и информация за мен са верни.

22. Разбирам, че всяко невярно изявление от мен може да доведе до отстраняване на участника от процедурата.

23. Задължавам се да не разпространявам по никакъв повод и под никакъв предлог данните, свързани с поръчката, станали ми известни във връзка с моето участие в процедурата.

19 февруари 2016 г.
(дата на подписване)

Декларатор: .....

КИИП **камара на инженерите в инвестиционното проектиране**

СЕРТИФИКАТ

№290/05.03.2014г.

инж. Димитър Костадинов Василев

проектант с регистрационен номер 00658

завърши успешно курс на обучение:

Нормативен контекст, основни положения и практически указания по приложението на НАРЕДБА за Управление на строителните отпадъци и за влагане на рециклирани строителни материали

Курсовете са организирани от ЦО на КИИП.

Главен секретар на КИИП

инж. И. Каралеев

КАМАРА НА ИНЖЕНЕРИТЕ В ИНВЕСТИЦИОННОТО ПРОЕКТИРАНЕ КИИП

Председател на УС на КИИП

инж. Ст. Кънарев

000114

ДЕКЛАРАЦИЯ
ЗА АНГАЖИРАНОСТ НА ИНЖЕНЕРНО-ТЕХНИЧЕСКИЯ СЪСТАВ И ЕКИПА ОТ ПРОЕКТАНТИ ЗА ИЗПЪЛНЕНИЕТО НА ПОРЪЧКАТА

От Димитър Костадинов Василев

Заемана позиция – ключов експерт част Пожарна безопасност

ДЕКЛАРИРАМ

1. На разположение съм да поема работа по обществена поръчка с предмет: участник в открита процедура за възлагане на обществена поръчка с предмет:„Изпълнение на Инженеринг - проектиране и изпълнение на СМР във връзка с реализацията на Националната програма за енергийна ефективност на многофамилните жилищни сгради на територията на община Благоевград – II – ри етап, по обособени позиции

Обособена позиция №12. Многофамилна жилищна сграда – блок № 209 вх. А, вх. Б, вх. В, вх. Г и вх. Д, с административен адрес ж.к. "Еленово"

2.Задължавам се да работя в съответствие с предложението на участника за качественото изпълнение на обществената поръчка.

24. Заявените от участника данни и информация за мен са верни.

25. Разбирам, че всяко невярно изявление от мен може да доведе до отстраняване на участника от процедурата.

26. Задължавам се да не разпространявам по никакъв повод и под никакъв предлог данните, свързани с поръчката, станали ми известни във връзка с моето участие в процедурата.

19 февруари 2016 г.
(дата на подписване)

Декларатор: .....

камара на инженерите в инвестиционното проектиране

КИИП

УДОСТОВЕРЕНИЕ

за ограничена проектантска правоспособност по интердисциплинарна част пожарна безопасност

Регистрационен номер № 00658

Важи за 2016 година

инж. ДИМИТЪР КОСТАДИНОВ ВАСИЛЕВ

ОБРАЗОВАТЕЛНО-КВАЛИФИКАЦИОННА СТЕПЕН

МАГИСТЪР

ПРОФЕСИОНАЛНА КВАЛИФИКАЦИЯ

МАШИНЕН ИНЖЕНЕР

включен в регистъра на КИИП за лицата с ограничена проектантска правоспособност с протоколно решение на УС на КИИП от 119/24.04.2015 г. по части:

ИНТЕРДИСЦИПЛИНАРНА ЧАСТ **ПОЖАРНА БЕЗОПАСНОСТ** изпълнена СЪГЛАСНО ЗУТ И НАРЕДБА № 4 ЗА ОБХВАТА И СЪДЪРЖАНИЕТО НА ИНВЕСТИЦИОННИТЕ ПРОЕКТИ И ПРИЛОЖЕНИЕ № 3 КЪМ ЧЛ. 4, АЛ. 1 ОТ НАРЕДБА № I_3 1971 ЗА СТПНОБП

ВАЖИ САМО ЗА МАРКИРАНИТЕ РАЗДЕЛИ:

"ПОЖАРНА БЕЗОПАСНОСТ - КОНСТРУКТИВЕН"
"ПОЖАРНА БЕЗОПАСНОСТ - ЕЛЕКТРИЧЕСКИ"
"ПОЖАРНА БЕЗОПАСНОСТ - ВОДНО СТРОИТЕЛСТВО"
"ПОЖАРНА БЕЗОПАСНОСТ - ОТОПЛИТЕЛНА, ВЕНТИЛАЦИОННА, КЛИМАТИЧНА И ХЛАДИЛНА ТЕХНИКА, ТОПЛО- И ГАЗОСНАБДЯВАНЕ"
"ПОЖАРНА БЕЗОПАСНОСТ - ТРАНСПОРТНО СТРОИТЕЛСТВО"
"ПОЖАРНА БЕЗОПАСНОСТ - ТЕХНОЛОГИЧЕН"
"ПОЖАРНА БЕЗОПАСНОСТ - МИННО ДЕЛО И ГЕОЛОГИЯ И ЕКОЛОГИЯ"
"ПОЖАРНА БЕЗОПАСНОСТ - ГЕОДЕЗИЯ И ПРИЛОЖНА ГЕОДЕЗИЯ"
"ПОЖАРНА БЕЗОПАСНОСТ - ТЕХНИЧЕСКА ЗАПИСКА И ГРАФИЧНИ МАТЕРИАЛИ "

Председател на РК

инж. Г. Кордов

КИИП

Председател на УС на КИИП

инж. Ст. Китарев

Председател на КР

инж. И. Каралеев

Образец № 18

ДЕКЛАРАЦИЯ
ЗА ТЕХНИЧЕСКА СПЕЦИФИКАЦИЯ НА МАТЕРИАЛИТЕ

Подписаният: ЖИВКО ВИНЧЕВ БУЧЕВ
(три имена)
Данни по документ за самоличност лична карта № 640925052, издадена на 07.09.2010 г. от МВР – гр. София
(номер на лична карта, дата, орган и място на издаването)
в качеството си на управител
(длъжност)
на БМ СТИЛ ООД, ЕИК: 131321186

участник: ОБЕДИНЕНИЕ КАРИ – СТИЛ, участник в процедура за възлагане на обществена поръчка с предмет: участник в открита процедура за възлагане на обществена поръчка с предмет: „Изпълнение на Инженеринг - проектиране и изпълнение на СМР във връзка с реализацията на Националната програма за енергийна ефективност на многофамилните жилищни сгради на територията на община Благоевград – II – ри етап, по обособени позиции

Обособена позиция №12. Многофамилна жилищна сграда – блок № 209 вх. А, вх. Б, вх. В, вх. Г и вх. Д, с административен адрес ж.к. "Еленово"
открита с решение № РП - 36/ 30.12.2015 г. на Кмета на Община Благоевград

№ по ред	Вид материал	Мярка	Количество
1.	Хидроизолация	Кв. м.	
2.	Топлоизолация	Кв. м.	

Към декларацията прилагам следните сертификати за съответствие:

1. Сертификат № 0958 – CDP – DK – 037/2;
2. Сертификат № RW – PL/G – DoP – 1043/T/13/w1.

УЧАСТНИК: Живко Бучев – управител
/име, длъжност/

Декларация за експлоатационни показатели № RW-PL/G-DoP-1043/T/13/w1

CE

1. Уникален идентификационен код на типа продукт: RW-PL-G-1043
2. Типов и сериен номер за идентификация на продукта: Вижте търговско название на продукта на етикета: **Hardrock Energy d=50-160mm**, MW-EN 13162-T5-CS(10)30-TR10-PL((5)500-WS- WL(P) MU1
3. Използване по предназначение на строителния продукт, в съответствие с приложимата хармонизирана техническа спецификация, съгласно предвиденото от производителя: **Строителни материали Изолационни**
4. Име, регистрирано търговско название или търговска марка и адрес за контакт на производителя, както се изисква съгласно член 11 (5): **ROCKWOOL® Hungary Kft**, Keszthelyi út 53, Tapolca H-8300
5. Система за удостоверяване на съответствие: *Система 1 + Система 3*
6. Нотифицираният орган по сертификация на производствен контрол **ÉMI Építésügyi Minőségellenőrző Innovációs Nonprofit Kft.**, *Diószegi út 37, Budapest HU-1113* № **1415** извърши и осъществи първоначалното типово изпитване, първоначалния контрол на качеството на производствената площадка и на производствения контрол, и надзора, преценката и оценката на производствения контрол в предприятието, и издаде сертификат за съответствие номер **1415-CPD-35-(C-7/2010)**
7. Декларирани експлоатационни показатели: **Hardrock Energy d=50-160mm**, MW-EN 13162-T5-CS(10)30-TR10-PL((5)500-WS- WL(P) MU1:

Съществени характеристики	Клаузи в този и други европейски стандарт(и), свързани със съществените характеристики	Хармонизиран стандарт EN 13162:2008	Декларирана стойност / NPD[1)]
Реакция на огън	4.2.8 Реакция на огън	Евро класове	A1
Отделяне на опасни вещества във вътрешната среда	4.3.13 Отделяне на опасни вещества	Равнището на ЕС все още не може да се достигне	[c)]
Индекс на звукопоглъщане	4.3.11 Звукопоглъщане	Декларирани стойности на α_p ($APi^{a)}$) и α_w ($AWi^{a)}$)	NPD
Индекс на предаване на ударен шум (на подови плочи)	4.3.9 Динамична коравина	Декларирана стойност на s', $SDi^{a)}$	NPD
	4.3.10.1 Дебелина, d_L	Декларирана стойност на d_L и клас на отклонение на дебелина T6 или T7	NPD
	4.3.10.3 Свиваемост - c	Декларирана стойност на $CPi^{a)}$	NPD
	4.3.12 Специфично съпротивление въздушен поток	Декларирана стойност на AF_i[a)]. Индекс на изолация от директен въздушен шум	NPD
Индекс на изолация от директен въздушен шум	4.3.12 Специфично съпротивление въздушен поток	Декларирана стойност на AF_i[a)].	NPD
Продължително тлеене	4.3.15 Продължително тлеене	Равнището на ЕС все още не може да се достигне	[c)]
Термично съпротивление	4.2.1 Термично съпротивление и топлопроводимост	Декларирана стойност на R и λ, ако е възможно	Вижте таблица 1 0,036 W/mK
	4.2.3 Дебелина	$Tl^{a)}$ клас на допуск при дебелината	T5
Водопропускливост	4.3.7.1 Краткосрочно водопоглъщане	WS - декларирана стойност на W_s	≤ 1 kg/m2
	4.3.7.2 Дългосрочно водопоглъщане	WL(P) - декларирана стойност на W_p	≤ 3 kg/m2
Паропропускливост	4.3.8 Паропропускливост	Декларирана стойност на μ; ($MUi^{a)}$) или $Zi^{a)}$	MU1
Якост на натиск	4.3.3 Напрежение на натиск или якост на натиск	Декларирана стойност на $CS(10)i^{a)}$ или $CS(10\backslash Y)i^{a)}$	≥30 kPa
	4.3.5 Натоварване в точка	Декларирана стойност на $PL(5)i^{a)}$	≥ 500 N
Устойчивост на реакцията на огън срещу топлина, атмосферни влияния, стареене/разграждане	4.2.9.2 Устойчивост на реакцията на огън	Реакция на огън срещу стареенето	Не се променя с времето
Устойчивост на термичното съпротивление срещу топлина, атмосферни влияния, стареене/разграждане	4.2.1 Термично съпротивление и топлопроводимост 4.2.7 Характеристики на устойчивост	Декларирана стойност на R и λ, ако е възможно	Не се променя с времето
	4.2.6 Стабилност на размерите при 48 часово излагане на (23±2)°C градуса и 90±5% относителна влажност на въздуха	- относителни промени в дебелината	≤ 1,0%
	4.3.2.1 Стабилност на размерите при определена температура	Декларирана стойност на DS(T+) - относителни промени в дебелината	NPD
	4.3.2.2 Стабилност на размерите при определена температура и определена влажност на въздуха	Декларирана стойност на DS(TH) - относителни промени в дебелината	NPD
	4.2.9 Трайност характеристики	4.2.1, 4.2.2, 4.2.6 EN 13162:2008	Не се променя с времето
Издръжливост / Якост на огъване	4.2.7 Якостта на опън е успоредна на повърхността	σ_t заявил, достатъчно висока, за да поддържа два пъти теглото на пълен размер продукта	NPD
	4.3.4 Якост на опън перпендикулярно на повърхността	Декларирана стойност на $TR_i^{a)}$	≥ 10 kPa
Устойчивост на якостта на натиск срещу стареене/разграждане	4.3.6 Пълзене под налягане	$CC(i_1{}^{a)}/i_2{}^{a)})$ σ_c декларирана стойност на пълзене под налягане X_u и X_i	NPD

[1)] не определя изпълнението
[a)] "i" показва съответния клас на ниво или декларираната стойност
[b)] няма национални разпоредби
[c)] в съответствие с националните разпоредби; вижте Информационния лист за безопасност

ROCKWOOL®
NIEPALNE IZOLACJE

Rockwool Hungary Kft.
H-8300 TAPOLCA
Keszthelyi út 53.
Hungary

CREATE AND PROTECT®

Декларация за експлоатационни показатели № RW-PL/G-DoP-1043/T/13/w1

CE

Таблица 1

	Thermal resistance, RD,													
d(mm)	20	30	40	50	60	80	100	110	120	140	160	180	200	220
RD(m2K/W)	–	–	–	1,35	1,65	2,20	2,75	3,05	3,30	3,85	4,40	5,00	–	–

ЗАБЕЛЕЖКА: R стойност за дебелината не се вижда от таблица 1 може да се види на етикета на продукта

Експлоатационните показатели на продуктите, посочени в точки 1 и 2 съответстват на декларираните експлоатационни показатели в точка 7. Настоящата декларация за експлоатационни показатели се издава изцяло на отговорността на производителя, посочен по-горе.

Подписал от името и по поръчение на производителя:

Frank Christian Bartel
Техническа и директор производство

подпис

Tapolca, 01. 07. 2013.

ROCKWOOL®
NIEPALNE IZOLACJE

Rockwool Hungary Kft.
H-8300 TAPOLCA
Keszthelyi út 53.
Hungary

CREATE AND PROTECT®

SGS INTRON
Certificatie B.V.

Venusstraat 2
Postbus 267
NL-4103 AG
CULEMBORG
T +31 345 58 07 33
F +31 345 58 02 08
www.sgs.nl

EC certificate of Factory Production Control

Certificate number: 0958-CPD-DK-037/2

In compliance with Council Directive 89/106/EEC of 21 December 1988 on the approximation of laws, regulations and administrative provisions of the Member States relating to construction products (Construction Products Directive or CPD), as later amended, it has been stated that the construction product

FLEXIBLE SHEETS FOR WATERPROOFING - REINFORCED BITUMEN SHEETS FOR ROOF WATERPROOFING

placed on the market by and produced in the factory of

S.C. ARCON SRL

Str. Körösi Csoma Sandor nr. 32
RO - 520009 Sf. Gheorghe

is submitted by the manufacturer to the initial type-testing of the product and to a factory production control and that the notified body 0958 SGS INTRON Certificatie B.V. has performed the initial inspection of the factory and of the factory production control and performs the continuous surveillance, assessment and approval of the factory production control.

This certificate attests that all provisions concerning the attestation of factory production control described in Annex ZA of the standard

EN 13707:2004/A2:2009

were applied.

This certificate was first issued on 29.05.2007 and remains valid as long as the conditions laid down in the harmonized technical specification in reference or the manufacturing conditions or the factory production control itself are not modified significantly.

Culemborg, 21.05.2012

Ir. A.J.M. Jans
Managing director

000108

000107

acreditat pentru
CERTIFICARE

SR EN ISO/CEI 17021:2011
CERTIFICAT DE ACREDITARE
nr. SM 004/2013

THE INTERNATIONAL CERTIFICATION NETWORK

CERTIFICAT

SRAC

certifică organizația
certifies the organization

S.C. ARCON S.R.L.

Sediul social: Str. Korosi Csoma Sandor, nr. 32, Sf. Gheorghe, jud. Covasna

Sediul de lucru: Str. Paius David, nr. 13-15, Sf. Gheorghe, jud. Covasna
pentru următoarele activități
for the following field of activities

Producție de membrane bituminoase cu elasto-plastomeri.
Producție polistiren expandat

Production of bitumen membranes with elasto-plastomers.
Production of expanded polystyrene

Sediul de lucru: Str. Paius David, nr. 5, Sf. Gheorghe, jud. Covasna
pentru următoarele activități
for the following field of activities

Fabricare vopsele şi tencuieli decorative

Manufacturing of paints and decorative plaster

că are implementat şi menține un
sistem de management al calității

which has implemented and maintains a
quality management system

conform condițiilor din standardul
which fulfils the requirements of the standard

ISO 9001 : 2008

Nr. Certificat *(Certificate Registration No)* : 8029 / 1
Data inițială a certificării *(Initial certification date)* : 14 septembrie 2010
Data recertificării *(Reissuing date)* : 15 septembrie 2013
Valabil până la *(Valid until)* : 15 septembrie 2016

Director General
ing. Mihaela Cristea

000106

THE INTERNATIONAL CERTIFICATION NETWORK

CERTIFICATE

IQNet and
SRAC
hereby certify that the organization

S.C. ARCON S.R.L.

Registered Office: Str. Korosi Csoma Sandor, nr. 32, Sfântu Gheorghe, jud. Covasna

Productive Unit: Str. Paius David, nr. 13-15, Sf. Gheorghe, jud. Covasna

for the following field of activities

Production of bitumen membranes with elasto-plastomers.
Production of expanded polystyrene

Productive Unit: Str. Paius David, nr. 5, Sf. Gheorghe, jud. Covasna

for the following field of activities

Manufacturing of paints and decorative plaster

has implemented and maintains a

Quality Management System

which fulfils the requirements of the following standard

ISO 9001 : 2008

Issued on : 2013 - 09 - 15
Validity date : 2016 - 09 - 15

Registration Number : RO - 8029

Michael Drechsel
President of IQNet

ing. Mihaela Cristea
SRAC General Manager

IQNet Partners*:
AENOR *Spain* AFNOR Certification *France* AIB-Vincotte International *Belgium* ANCE-SIGE *Mexico* APCER *Portugal* CCC *Cyprus* CISQ *Italy* CQC *China* CQM *China* CQS *Czech Republic* Cro Cert *Croatia* DQS Holding GmbH *Germany* DS *Denmark* FCAV *Brazil* FONDONORMA *Venezuela* ICONTEC *Colombia* IMNC *Mexico* INNORPI *Tunisia* Inspecta Certification *Finland* IRAM *Argentina* JQA *Japan* KFQ *Korea* MIRTEC *Greece* MSZT *Hungary* Nemko AS *Norway* NSAI *Ireland* PCBC *Poland* Quality Austria *Austria* RR *Russia* SII *Israel* SIQ *Slovenia* SIRIM QAS International *Malaysia* SQS *Switzerland* SRAC *Romania* TEST St Petersburg *Russia* TSE *Turkey* YUQS *Serbia*
IQNet is represented in the USA by: AFNOR Certification, CISQ, DQS Holding GmbH and NSAI Inc.
* The list of IQNet partners is valid at the time of issue of this certificate. Updated information is available under www.iqnet-certification.com

ARCON S.R.L.

DECLARATION OF PERFORMANCE

Nr. ...../ .....

1. Unique identification code of the product-type:

ELASTOBIT PLUS bituminous membranes

2. Type, batch or serial number or any other element allowing identification of the construction product as required under Article 11(4):

Product	Batch	Quantity

3. Intended use or uses of the construction product, in accordance with the applicable harmonised technical specification, as foreseen by the manufacturer:

Flexible sheets for waterproofing – Reinforced bitumen sheets for roof waterproofing

4. Name, registered trade name or registered trade mark and contact address of the manufacturer as required under Article 11(5):

SC ARCON SRL
str. Korosi Csoma Sandor nr. 32, 520009 – Sf. Gheorghe, Romania
Tel +40.267.314.229, Fax +40.267.351.896, email office@arcon.com.ro

5. System or systems of assessment and verification of constancy of performance of the construction product as set out in CPR, Annex V:

System 2+

6. **SGS INTRON CERTIFICATIE No. 0958**

Performed

initial inspection of the manufacturing plant and of factory production control and the continuous surveillance, assessment and evaluation of factory production control and issued

Certificate of Factory Production Control nr. 0958-CPD-DK-037/2

7. Declared performance

Esential characteristics	Testing Method	Performance	MU	Harmonized technical specification
Cold flexibility	SR EN 1109	-15	^{0}C	SR EN 13707:2004 +A2:2009
Tensile strength	SR EN 12311-1	600 / 500	N/50mm	
Resistance to static loading	EN 12730	20	kg	
Dimensional stability	EN 1107 –1	0,2	%	
Flow resistance	EN 1110	120	^{0}C	
Watertightness	SR EN 1928	60	Kpa	
Reaction to fire	SR EN 13501-1	F	Class	
External fire performance	SR EN 13501-5	F roof	Class	

8. The performance of the product identified in points 1 and 2 is in conformity with the declared performance in point 7.

9. This declaration of performance is issued under the sole responsibility of the manufacturer identified in point 4.

Signed for and on behalf of the manufacturer by:

Cristian LEAHU – RMC

Sf. Gheorghe, July 2013

S.C. ARCON S.R.L.
CIF: RO 6529508
LABORATOR A.C.

S.R.L.

DECLARATION OF PERFORMANCE

Nr. ...../ .....

1. Unique identification code of the product-type:

FLEXOBIT V/VA bituminous membranes

2. Type, batch or serial number or any other element allowing identification of the construction product as required under Article 11(4):

Product	Batch	Quantity

3. Intended use or uses of the construction product, in accordance with the applicable harmonised technical specification, as foreseen by the manufacturer:

Flexible sheets for waterproofing – Reinforced bitumen sheets for roof waterproofing

4. Name, registered trade name or registered trade mark and contact address of the manufacturer as required under Article 11(5):

SC ARCON SRL
str. Korosi Csoma Sandor nr. 32, 520009 – Sf. Gheorghe, Romania
Tel +40.267.314.229, Fax +40.267.351.896, email office@arcon.com.ro

5. System or systems of assessment and verification of constancy of performance of the construction product as set out in CPR, Annex V:

System 2+

6. Performed **SGS INTRON CERTIFICATIE No. 0958**

initial inspection of the manufacturing plant and of factory production control and the continuous surveillance, assessment and evaluation of factory production control and issued

Certificate of Factory Production Control nr. 0958-CPD-DK-037/2

7. Declared performance

Esential characteristics	Testing Method	Performance	MU	Harmonized technical specification
Cold flexibility	SR EN 1109	-5	°C	SR EN 13707:2004 +A2:2009
Tensile strength	SR EN 12311-1	450 / 300	N/50mm	
Resistance to static loading	EN 12730	5	kg	
Dimensional stability	EN 1107 -1	0,1	%	
Flow resistance	EN 1110	130	°C	
Watertightness	SR EN 1928	60	Kpa	
Reaction to fire	SR EN 13501-1	F	Class	
External fire performance	SR EN 13501-5	F roof	Class	

8. The performance of the product identified in points 1 and 2 is in conformity with the declared performance in point 7.

9. This declaration of performance is issued under the sole responsibility of the manufacturer identified in point 4.

Signed for and on behalf of the manufacturer by:

Cristian LEAHU – RMC

S.C. ARCON S.R.L.
CIF: RO 6529508
LABORATOR A.C.

Sf. Gheorghe, July 2013

Превод от англ.език
Бланка на SGS

000103

Лого

СЕ СЕРТИФИКАТ ЗА ЗАВОДСКИ ПРОИЗВОДСТВЕН КОНТРОЛ

Сертификат № 0958 - CPD – DK- 037/2

В съответствие с Директива 89/106/ЕЕС на Съвета на Европейския съюз от 21 декември 1988 г. за хармонизиране на законите, наредбите и административните разпоредби на страните-членки във връзка със строителните продукти (Construction Products Directive – CPD, Директива за строителни продукти), изменена по-късно, е установено, че строителните продукти:

ГЪВКАВИ МУШАМИ ЗА ХИДРОИЗОАЛЦИЯ - АРМИРАНИ БИТУМНИ МУШАМИ ЗА ПОКРИВНА ХИДРОИЗОЛАЦИЯ
пуснати на пазара и произведени от

S.C. ARCON SRL

ул. Körösi Csoma Sandor №. 32
Румъния - 520009 Sf. Gheorghe

са представени от производителя за първоначално видово изпитване на продукта и за фабричен производствен контрол и че нотифициращия орган 0958 SGS INTRON Certificatie B.V е извършил първоначалната инспекция на завода и на заводския производствен контрол, и извършва постоянен контрол, оценка и одобряване на заводския производствен контрол.

Настоящият сертификат удостоверява, че всички разпоредби, касаещи оценяването на заводския производствен контрол, описани в Приложение ZA на стандартите

EN 13707:2004/A2:2009

са приложени.

Този сертификат е издаден за първи път на **29.05.2007 г.** и е валиден докато изискванията, залегнали в посочената хармонизирана техническа спецификация или производствените условията, или самият заводски производствен контрол не бъдат значително променени.

Кулемборг, 21.05.2012г.

Подпис: не се чете

Ir. A.J.M. Jans
Изп.директор

000102

Бланка на IQNet
Превод от английски език

(лого)

СЕРТИФИКАТ

SRAC
с настоящото удостоверяват, че организацията:

S.C.ARCON S.R.L.
Седалище: Str. Korosi Csoma Sandor, nr.32, Sfantu Gheorghe, jud.Covasna

Производствена линия:Str. Paius David, nr.13-15, Sfantu Gheorghe, jud.Covasna
За следните области на дейноста
ПРОИЗВОДСТВО НА БИТУМНИ МЕМБРАНИ С ЕЛАСТО-ПЛАСТОМЕРИ
ПРОИЗВОДСТВО НА ЕКСПАНДИРАН ПОЛИСТИРОЛ

Производствена линия:Str. Paius David, nr.5, Sfantu Gheorghe, jud.Covasna
За следните области на дейноста
ПРОИЗВОДСТВО НА БОИ И ДЕКОРАТИВНИ МАЗИЛКИ

е въвела и спазва

СИСТЕМА ЗА УПРАВЛЕНИЕ НА КАЧЕСТВОТО

която изпълнява изискванията на следния стандарт

ISO 9001:2008

Издадена на 15 Септември 2013
Валиден до: 15 Септември 2016

Регистрационен номер на сертификата RO 8029

/подпис/
Не се чете
Михаел Дрешлер
Президент на IQNet

/подпис/
Не се чете
инж. Михаела Кристеа
SRAC Генерален директор

Образец № 18

ДЕКЛАРАЦИЯ
ЗА ТЕХНИЧЕСКА СПЕЦИФИКАЦИЯ НА МАТЕРИАЛИТЕ

ОБЕДИНЕНИЕ „КАРИ – СТИЛ“ ДЗЗД, участник в процедура за възлагане на обществена поръчка с предмет: участник в открита процедура за възлагане на обществена поръчка с предмет: „Изпълнение на Инженеринг - проектиране и изпълнение на СМР във връзка с реализацията на Националната програма за енергийна ефективност на многофамилните жилищни сгради на територията на община Благоевград – II – ри етап, по обособени позиции

Обособена позиция №12. Многофамилна жилищна сграда – блок № 209 вх. А, вх. Б, вх. В, вх. Г и вх. Д, с административен адрес ж.к. “Еленово”
открита с решение № РП - 36/ 30.12.2015 г. на Кмета на Община Благоевград

№ по ред	Вид материал	Мярка	Количество
1.	Прозорец от алуминиеви шесткамерни профили система „Алтест“, серия „Ескимос“	Кв. М.	
2.	Прозорец от PVC профили система “KMG”, серия “Prelude”, 60 mm	Брой	
3.	Rofix грунд	Кг	
4.	Мазилка с ограничени свързващи вещества – Karbon полимерна мазилка	Кг	
5.	Мазилка с ограничени свързващи вещества – Karbon силикатна мазилка	Кг	
6.	Мазилка с органични свързващи вещества за употреба като външно покритие върху стени, колони, преградни стени и тавани.	Кг	
7.	Топлоизолационен материал – EPS 70 F	Кв. м.	
8.	Топлоизолационен материал – EPS 80 F	Кв. м.	
9.	ROFIX P50 Армираща мрежа	Кв. м.	
10.	Грунд за завършващи полимерни и мозаечни мазилки	Кг	
11.	Перфориран ъгъл с мрежа	Брой	
12.	KARBON TYNKOLIT-SA 331 – грунд за силикатни мазилки	Кг	
13.	Варовиков портланд цимент CEM II/ B – L 32,5 R	Кг	
14.	Еднокрила метална врата модел NA – 60 – 1H	Брой	
15.	Еднокрила метална врата модел NA – 90 – 1B	Брой	
16.	Прозорец от PVC профили система “KMG”, серия “Prestige”, 70 mm	Брой	
17.	Прозорец от A1 профили система „Алтест“, серия „Пони“	Брой	
18.	Четирикамерни профили KMG от бяло PVC за прозорци и врати	Кв. м.	

Към декларацията прилагам следните сертификати за съответствие:

1. Протокол от първоначално изпитване на типа на продукта № ITT – 13.1/22.02.2013 г.

2. Декларация за съответствие от производител Рьофикс от 24.07.2013 г.;
3. Протокол от първоначално изпитване на типа на продукта № ITT – 09.25/20.10.2009 г.
4. Декларация за експлоатационни показатели (DOP) № 247601BG;
5. Декларация за експлоатационни показатели (DOP) № 319520BG;
6. Декларация за експлоатационни показатели (DOP) № 247601;
7. Декларация за експлоатационни показатели (DOP) № 11349BG;
8. Декларация за експлоатационни показатели (DOP) № 29328
9. Декларация за експлоатационни показатели № TNYE00002/2013;
10. ЕО Декларация за съответствие от 14.06.2013 г.;
11. Декларация за съответствие от Нидекс ООД от 06.03.2014 г.;
12. Декларация за съответствие от 29.09.2014 г.;
13. Декларация за експлоатационни показатели 029 – 9 – CDP;
14. Становище за допустимост, издадено от МВР рег. № 00 – Н – СТ – 12/29.11.2010 г;
15. Становище за допустимост, издадено от МВР рег. № ПО – Н – Д 142/20.11.2010 г;
16. Протокол от първоначално изпитване на типа на продукта № ITT – 09.26/12.10.2009 г.;
17. Протокол от първоначално изпитване на типа на продукта № ITT – 09.28/15.10.2009 г.;
18. Декларация за съответствие от 09.2012 г., издадена въз основа на Протокол от първоначално изпитване на типа на продукта № ITT – 09.27/25.09.2009 г.;

УЧАСТНИК: .....
/Георги Савов – управител/

НАУЧНОИЗСЛЕДОВАТЕЛСКИ СТРОИТЕЛЕН ИНСТИТУТ - НИСИ - ЕООД
НОТИФИЦИРАНА ИЗПИТВАТЕЛНА ЛАБОРАТОРИЯ
Разрешение № CPD 10-NB 2032 на МРРБ
Идентификационен № NB 2032 от регистъра на Европейската комисия
Република България, София 1618, бул."Никола Петков" № 86, тел.: (02) 856 10 82, факс: (02) 955 96 38, e-mail: nisi_sofia@abv.bg

ПРОТОКОЛ
ОТ ПЪРВОНАЧАЛНО ИЗПИТВАНЕ НА ТИПА НА ПРОДУКТ

№ ITT-13.1 / 22.02.2013 г.

Изпитването е извършено в съответствие с изискванията на част втора от **Наредба за съществените изисквания към строежите и оценяване съответствието на строителните продукти** (НСИСОССП), която въвежда **Директива за строителните продукти** (CPD) 89/106/EEC на Съвета на Европейската общност.

Наименование на продукта:	**Прозорец от алуминиеви шесткамерни профили система „Алтест", серия "Ескимос"**
Производител:	"Алтест Ай Джи Ти" ЕООД, гр. Бургас, Южна промишлена зона Производствена база на „Алупласт ЖТГ" ЕООД; Южна промишлена зон
Възложител:	"Алтест Ай Джи Ти" ЕООД, гр. Бургас, Южна промишлена зона
Документ за възлагане	Договор № 1 / 2013 г.
Система за оценяване на съответствието:	Система "3" съгласно приложение ZA на БДС EN 14351-1
Съществени изисквания:	3 - хигиена, опазване на здравето и на околната среда; 4 - безопасна експлоатация; 5 - защита от шум; 6 - икономия на енергия и топлосъхранение (енергийна ефективност).
Проба за изпитване:	Един брой прозорец с габаритни размери 1750/2550 mm. Подробни данни за изпитвания прозорец са дадени в Приложение 1.
Дата (период) на извършване на изпитването:	от 23.01.2013 г. до 20.02.2013 г.
Резултат:	**Представеният образец от прозорец с AL шесткамерни профили система "Алтест" серия „Ескимос" се класифицира в клас 5A по водонепропускливост при статично налягане, клас C2 по устойчивост на вятър, клас 4 по носимоспособност на защитните устройства на натоварване, клас 4 по въздухопропускливост, притежава претеглен индекс на изолация от въздушен шум R_w (C; C_{tr}) = 37 (-3; -3) dB и коефициент на топлопреминаване U = 1,15 W/(m².K).**

Р-л на ИЛ при НИСИ: (н.с.инж.Цв.Гюрова)

Управител на НИСИ: (ст.н.с. д-р инж.Р.Гуглев)

Протоколът съдържа всичко 15 листа. Извлечения от протокола могат да се размножават само с писмено съгласие на "НИСИ" ЕООД

№ по ред	Показател	Мерна единица	Метод за изпитване	Резултат от изпитва-нето	Изискване съгласно техническа спецификаци
1	2	3	4	5	6
2.	Носимоспособност на защитните устройства на натоварване **				
2.1	Огъване при натоварване с хоризонтална сила от 350 N в продължение на 1 min, приложена върху крило с панти, въртящо се на вертикална ос и застопорено в горния край	mm	БДС EN 14609:2005	94 Функционал-ните качества на прозореца и връзките с обкова са запазени	БДС EN 1311 За клас 4: Запазване на функционал-ните качества на прозореца и връзките с обкова
2.2	Огъване при натоварване с хоризонтална сила от 350 N в продължение на 1 min, приложена върху крило с панти, въртящо се на хоризонтална ос и застопорено в единия край	mm	БДС EN 14609:2005	63 Функционал-ните качества на прозореца и връзките с обкова са запазени	БДС EN 13115 За клас 4: Запазване на функционал-ните качества на прозореца и връзките с обкова

* Подробните резултати от изпитването са дадени в Приложение 3.

** Подробните резултати от изпитването са дадени в Приложение 4.

5. Защита от шум

Данни за изпитването:

№ по ред	Показател	Мерна единица	Метод за изпитване	Резултат от изпитва-нето	Изискване съгласно техническа спецификация
1	2	3	4	5	6
1.	Изолация от въздушен шум* - Претеглен индекс на изолация от въздушен шум, Rw (C; C_{tr}) **	dB	БДС EN ISO 10140-2:2010	37 (-3; -3)	-

* Подробните резултати от изпитването са дадени в Приложение 5.

** Претегленият индекс на изолация от въздушен шум, Rw (C; C_{tr}) dB, се определя съгласно БДС EN ISO 717-1.

6. Икономия на енергия и топлосъхранение (енергийна ефективност)

Данни за изпитването:

№ по ред	Показател	Мерна единица	Метод за изпитване	Резултат от изпитва-нето	Изискване съгласно техническа спецификация
1	2	3	4	5	6
1.	Коефициент на топлопреминаване на: - профила на крилото - профила на рамката - стъклопакета - прозореца	W/(m^2.K)	БДС EN ISO 12567-1:2010	2,06 2,09 0,80 1,15	- - - -
2.	Съпротивление на топлопреминаване	(m^2.K)/W		0,87	-

№ по ред	Показател	Мерна единица	Метод за изпитване	Резултат от изпитва-нето	Изискване съгласно техническа спецификаци
1	2	3	4	5	6
2.	Въздухопропускливост *	клас	БДС EN 1026:2003	4	БДС EN 1220 Изискванията са дадени в Приложение (на протокола.
* Подробните резултати от изпитването са дадени в Приложение 6.					

Използвана техническа документация:

БДС EN 14351-1:2006 + +A1:2010	"Прозорци и врати. Стандарт за продукт, технически характеристики. Част 1: Прозорци и външни врати без характеристики за устойчивост на огън и/или пропускане на дим";
БДС EN 14609:2005	"Прозорци. Определяне на устойчивостта на статичното усукване";
БДС EN 12211:2003	"Прозорци и врати. Устойчиваст на вятър. Метод за изпитване";
БДС EN 1027:2003	"Прозорци и врати. Водонепропускливаст. Метод за изпитване";
БДС EN 1026:2003	"Прозорци и врати. Въздухопроницаемост. Метод за изпитване";
БДС EN ISO 10140-2:2010	"Акустика. Измерване на звукоизолацията в сгради и на строителни елементи. Част 3: Лабораторни измервания на изолацията от въздушен шум на строителни елементи";
БДС EN ISO 717-1:2003 / A1:2006	"Акустика. Оценка на звукоизолацията в сгради и на строителни елементи. Част 1: Изолация от въздушен шум";
БДС EN ISO 12567-1:2010	„Топлинни характеристики на прозорци и врати. Определяне на коефициента на топлопреминаване по метода с гореща кутия. Част 1: Комплектовани прозорци и врати"
БДС EN 12210:2003/ AC:2003	Прозорци и врати. Устойчивост на вятър. Класификация"; "
БДС EN 13115:2004	„Прозорци. Класификация на механичните свойства. Вертикално натоварване, усукване и сила на задвижване";
БДС EN 12208: 2003	"Прозорци и врати. Водонепропускливост. Класификация";
БДС EN 12207:2003	„Прозорци и врати. Въздухопроницемост. Класификация";

Извършили изпитването:
1. н.с.инж.К.Глушкова
2. ст.н.с.инж.Б.Сапунов

Р-л на ИЛ при НИСИ:
(н.с.инж.Цв.Гюрова)

АОС при НИСИ-ЕООД

Приложение 1

Данни за изпитвания прозорец

Наименование на продукта: Прозорец от Al шесткамерни профили система „Алтест", серия „Ескимос"

Производител: „Алтест Ай Джи Ти"; адрес на производствената база „Алупласт ЖТГ" ЕООД, гр. Бургас, Южна промишлена зона

Описание на изпитвания образец: Прозорец с една неотваряема, една едноплоскостно отваряема и една двуплоскостно отваряема части от Al шесткамерни профили система " Алтест", серия „Ескимос" с:

- габаритни размери – 2550/1750 mm;
- остъкляване – стъклопакет троен с обща дебелина 34 mm (6/10/4/10/4) – 6 mm Planibel Low-e Energy NT on Clearvision pos.2 – 10 mm Argon 90 % – 4 mm Planibel Clear – 10 mm Argon 90 % – 4 mm Planibel Low-e Top N+on Clearvision pos.5; процент на остъкляване 72,5 %;
- използвани Al профили:
  - каса – 530 0020;
  - крила – 530 0326;
  - кемпфер (делител) –530 0205;
  - стъклодържател – 530 0550;
- уплътнения: EPDM уплътнения – US60, US68, централна гума SK 02;
- обков: обикновен и комбиниран обков за PVC системи "Siegenia";
- отводняване: тапи конденз, бели с код Al 12100000;
- вентилация: отвори за вентилация в касата и крилата съгласно схемата.

Забележка: Подробни чертежи за изпитвания образец са показани на стр. от 6 до 9.

ALTEST
ALUMINIUM PROFILES SYSTEMS

Ескимос

system 530

КОНСТРУКТИВНА СХЕМА

Поглед отвън

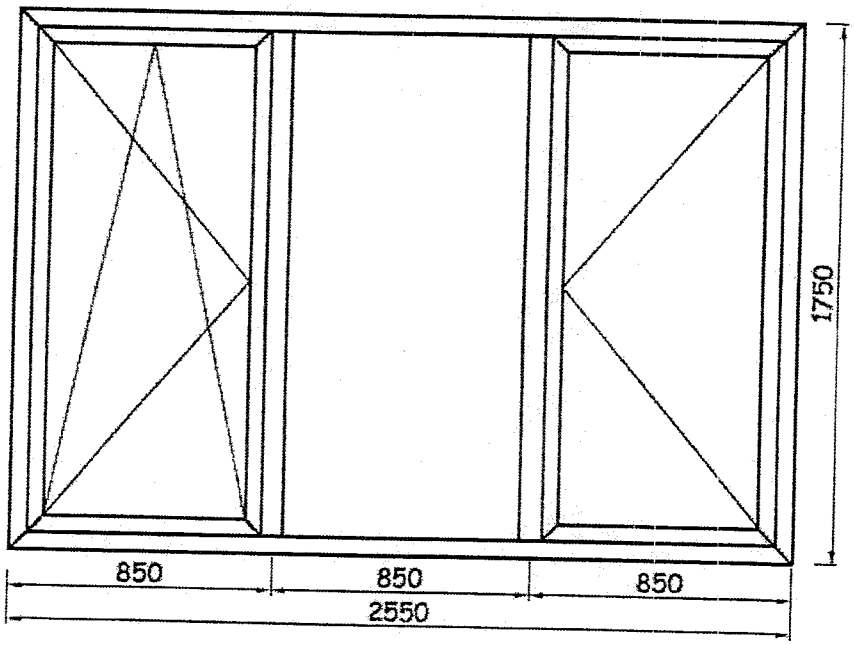

Поглед отвътре

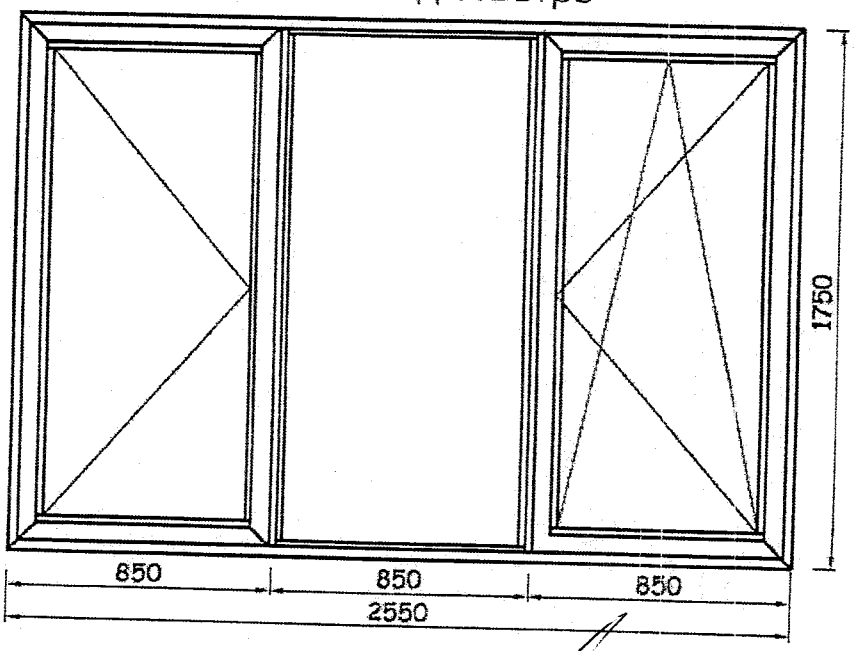

ALTEST
ALUMINIUM PROFILES SYSTEMS

Ескимос

system 530

СЕЧЕНИЯ

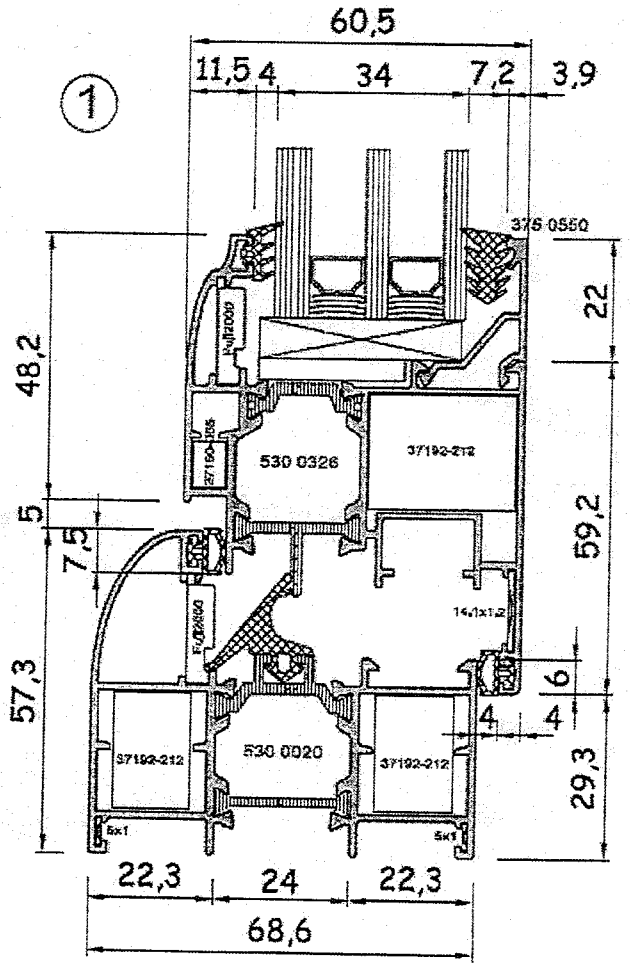

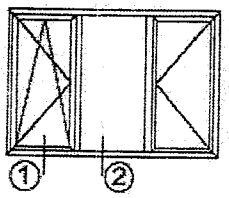

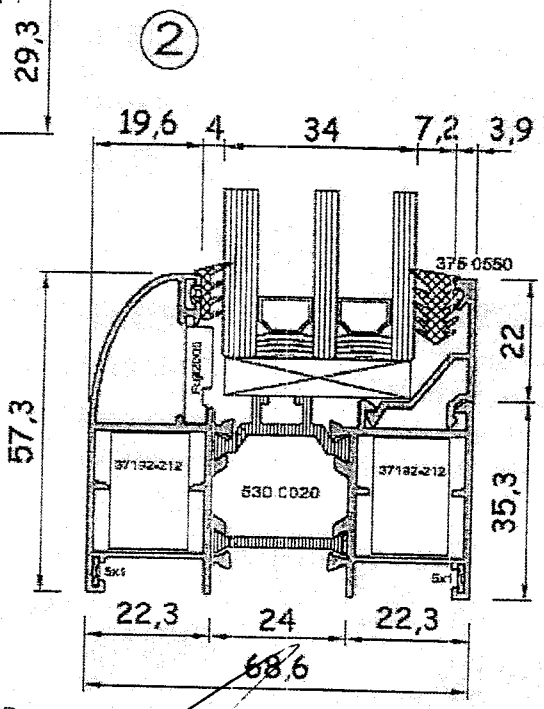

ALTEST
ALUMINIUM PROFILES SYSTEMS

Ескимос

system 530

СЕЧЕНИЯ

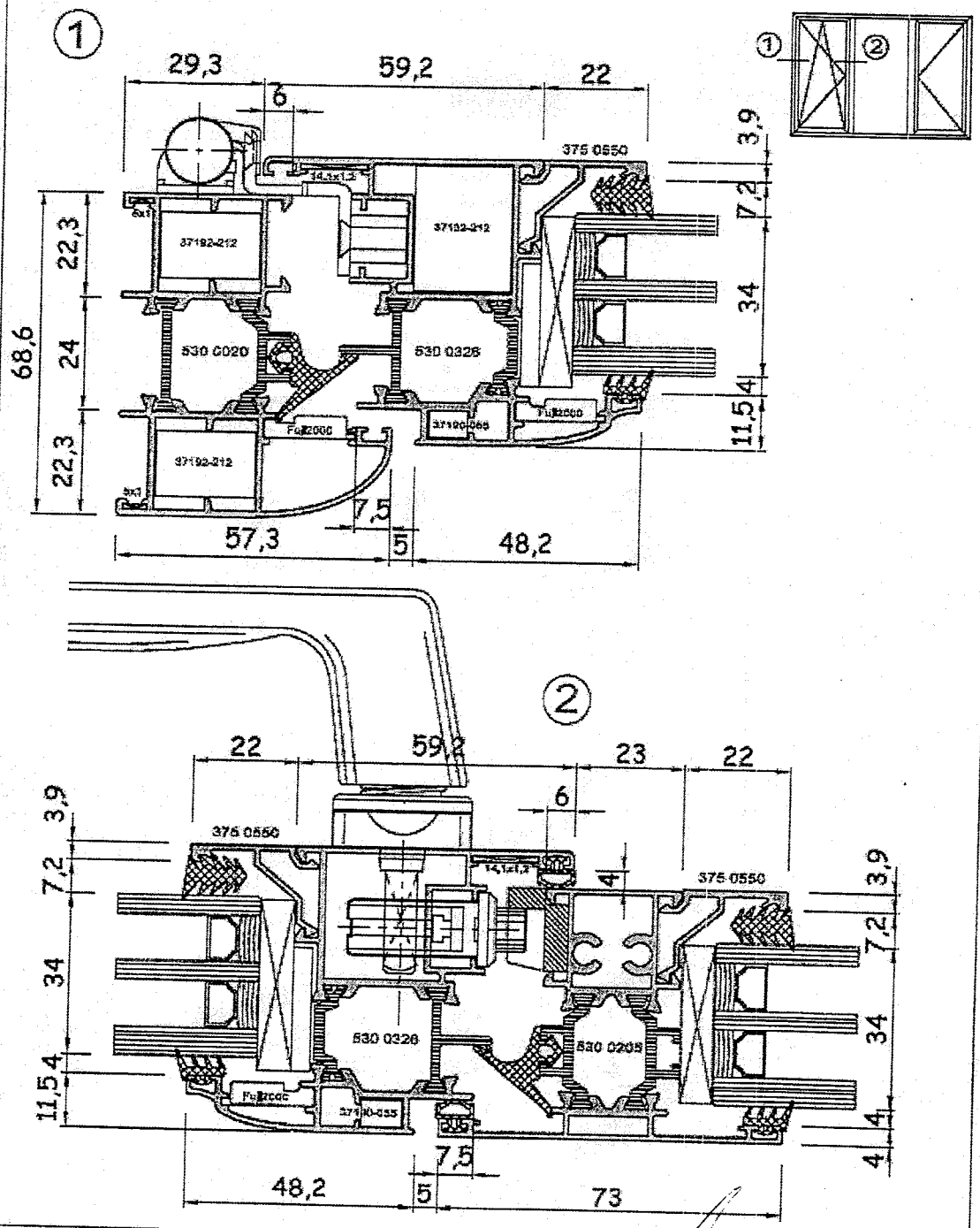

ALTEST
ALUMINIUM PROFILES SYSTEMS

Ескимос

system 530

ВЕНТИЛАЦИЯ И ОТВОДНЯВАНЕ

Схема на дренажни отвори 20mmx5mm

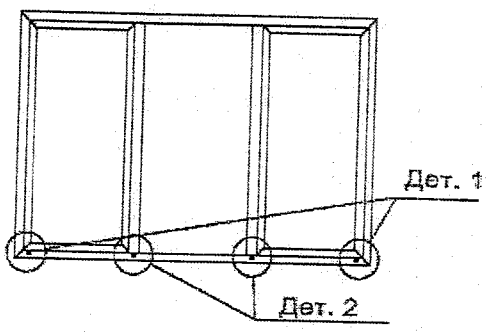

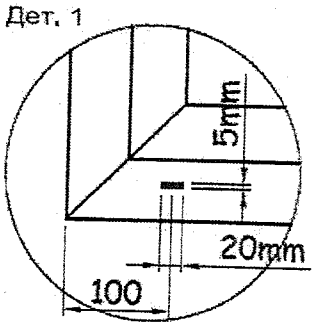

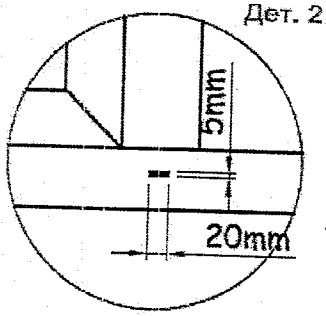

Отводняване каса

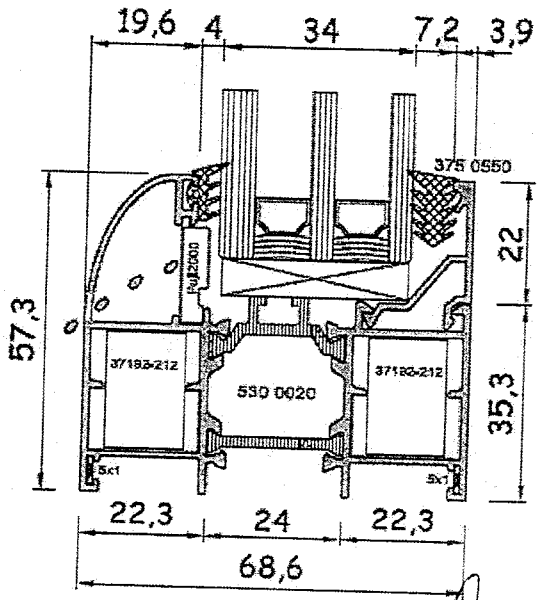

Отводняване крило

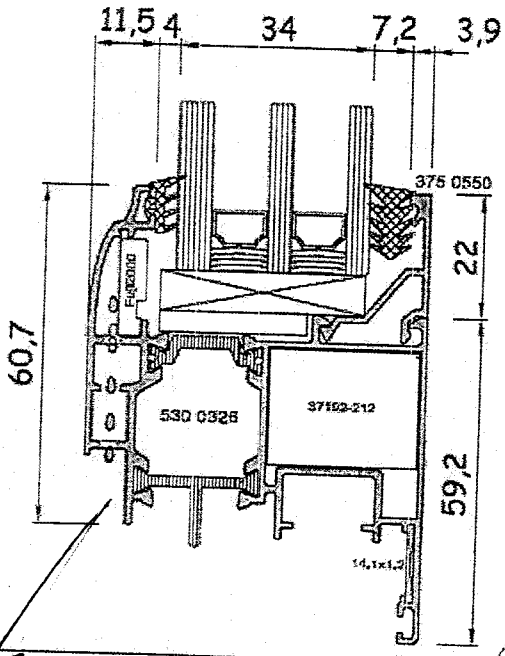

Приложение 2

Водонепропускливост при статично налягане – БДС EN 1027

1. Условия на изпитване и данни за изпитвателната апаратура

Изпитването е проведено на стенд система "Rosenheim" тип "VH AE" на фирма "HOLTEN", намиращ се в лаборатория "Строителна физика" при НИСИ ЕООД. Стендът се състои от камера и пулт за измерване и управление. Измервателната камера е въздухоплътна и само една от страните й е отворена. Затварянето на тази страна се осъществява чрез подходящо закрепване на изпитвания прозорец, ориентиран с външната страна към камерата.

Изпитваният прозорец (образец) се захваща към дистанционните елементи (страни на камерата) посредством ръчни стеги. Доброто уплътнение между рамката на прозореца и стените на камерата се постига с микропорести каучукови уплътнители.

Количество на водата – 2 dm^3 на 1 m^2/min.

Температурата на въздуха в камерата и лабораторията t = 12 °C.

Влажност на въздуха в камерата и лабораторията 86 %.

2. Резултати от изпитването

Разлика в налягането между камерата и външната страна на прозореца, Pa	Продължи-телност, min	Резултат от наблюдението на вътрешната повърхност на прозореца	Класи-фика-ция	Изисквания
0	15	не пропуска вода	1A	Да не пропуска вода 15 min
50	5	не пропуска вода	2A	Като клас 1A + 5 min
100	5	не пропуска вода	3A	Като клас 2A + 5 min
150	5	не пропуска вода	4A	Като клас 3A + 5 min
200	5	не пропуска вода	**5A**	Като клас 4A + 5 min
250	5	пропуска вода	6A	Като клас 5A + 5 min

Приложение 3

Устойчивост на вятър
(БДС EN 12211:2003)

1. Условия на изпитване и данни за апаратурата за изпитване

Изпитвателният стенд и камерата за изпитване са съгласно Приложение 2.

Температурата на въздуха в камерата и лабораторията е t = 15 °C.
Влажността на въздуха в камерата и лабораторията е 70 %.

2. Изпитване на деформации

Измерването на деформациите (преместванията) на линейните елементи по височина на крилата на прозореца е извършено с помощта на часовникови индикатори за преместване тип TGL 7682 (производство на SUHL - Германия) с точност до 0,01 mm.

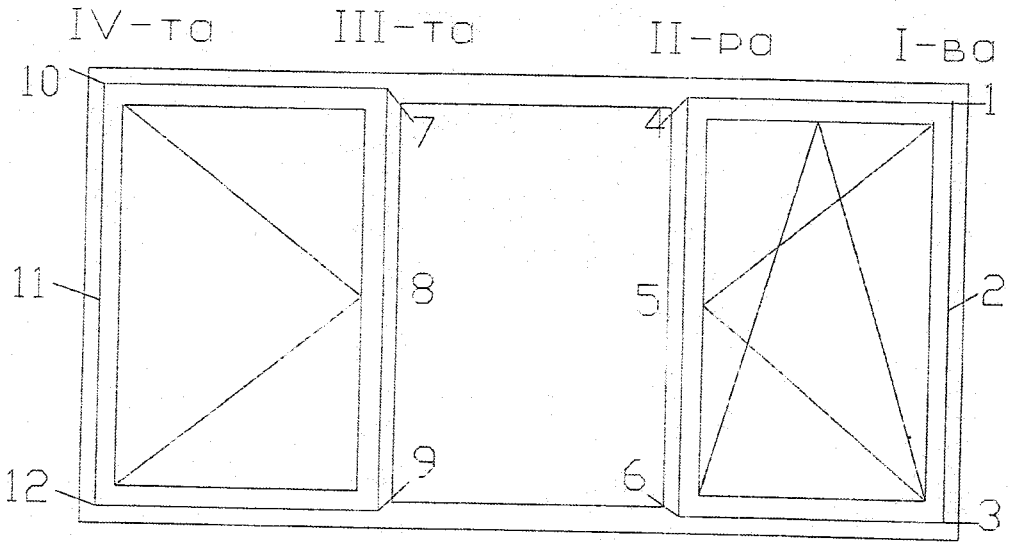

Схема на разполагане на часовниковите индикатори

Резултати от изпитванията

Разлика в налягането между камерата и външната страна на прозореца, Pa	I-ва вертикална ос		
	f ($f_{ост.}$) в т.1, mm	f ($f_{ост.}$) в т.2, mm	f ($f_{ост.}$) в т.3, mm
+400 / -400	+0,03 / -0,05 (+0,01 / -0,02)	+1,26 / -0,32 (+0,02 / -0,05)	+0,07 / -0,08 (+0,01 / -0,01)
+800 / -800	+0,09 / -0,16 (+0,02 / -0,08)	+1,63 / -0,88 (+0,03 / -0,17)	+0,23 / -0,06 (+0,03 / -0,03)
	II-ра вертикална ос		
	f ($f_{ост.}$) в т.4, mm	f ($f_{ост.}$) в т.5, mm	f ($f_{ост.}$) в т.6, mm
+400 / -400	+0,40 / -0,34 (+0,10 / -0,07)	+1,08 / -1,68 (+0,52 / -0,37)	+0,85 / -0,32 (+0,28 / -0,22)
+800 / -800	+0,81 / -0,71 (+0,12 / -0,18)	+4,11 / -3,08 (+0,65 / -0,99)	+1,71 / -1,55 (+0,34 / -0,45)
	III-та вертикална ос		
	f ($f_{ост.}$) в т.7, mm	f ($f_{ост.}$) в т.8, mm	f ($f_{ост.}$) в т.9, mm
+400 / -400	+0,35 / -0,31 (+0,08 / -0,05)	+1,82 / -1,55 (+0,43 / -0,28)	+0,51 / -0,45 (+0,10 / -0,08)
+800 / -800	+0,72 / -0,75 (+0,10 / -0,11)	+3,83 / -3,62 (+0,52 / -0,64)	+1,02 / -1,07 (+0,15 / -0,13)
	IV-та вертикална ос		
	f ($f_{ост.}$) в т.10, mm	f ($f_{ост.}$) в т.11, mm	f ($f_{ост.}$) в т.12, mm
+400 / -400	+0,15 / -0,09 (+0,05 / -0,03)	+0,32 / -0,25 (+0,03 / -0,10)	+0,11 / -0,10 (+0,02 / -0,06)
+800 / -800	+0,64 / -0,27 (+0,12 / -0,13)	+1,45 / -0,67 (+0,27 / -1,26)	+0,66 / -0,28 (+0,13 / -0,14)

3. Изпитване на повтарящо се положително и отрицателно налягане

Изпитването е проведено при налягане от ±400 Pa, повтарящо се 50 пъти.

При изпитването на повтарящо се 50 пъти отрицателно и положително налягане от 400 Pa, показващо поведението на прозореца при удари на вятър (натиск и засмукване), не се явиха дефекти и увреждания, влошаващи експлоатационните качества на прозореца.

4. Изпитване на безопасност /буря/

Изпитването е проведено с еднократно положително и отрицателно налягане ±1200 Pa.

При изпитване на безопасност при буря не се явиха увреждания, застрашаващи функционалните качества и целостта на прозореца.

Приложение 4

Носимоспособност на защитните устройства на натоварване
(БДС EN 14609:2005)

1. Данни за апаратурата за изпитване

Измерването на деформациите на линейните елементи на крилата е извършено с помощта на индуктивни датчици за преместване тип W 50 TS и усилвател на носеща честота KWS 673 A4 (производство на HBM - Германия) с точност 0,01 mm.

2. Резултати от изпитванията

2.1 Огъване при натоварване с хоризонтална сила F, N, в продължение на 5 min, приложена върху долния край на крило с панти, въртящо се по **вертикална ос**, застопорено в горния край.

F = 20 N: a_o = 9 mm

F = 200 N: a_l = 65 mm; $a_r = a_l - a_o$ = 56 mm; $a_{ост.}$ = 1 mm

F = 250 N: a_l = 73 mm; $a_r = a_l - a_o$ = 64 mm; $a_{ост.}$ = 3 mm

F = 300 N: a_l = 84 mm; $a_r = a_l - a_o$ = 75 mm; $a_{ост.}$ = 5 mm

F = 350 N: a_l = 103 mm; $a_r = a_l - a_o$ = 94 mm; $a_{ост.}$ = 7 mm

Функционалните качества на прозореца и връзките с обкова се запазват.

2.2 Огъване при натоварване с хоризонтална сила F, N, в продължение на 5 min, приложена върху единия край на крило с панти, въртящо се по **хоризонтална ос**, застопорено в другия край.

F = 20 N: a_o = 160 mm

F = 200 N: a_l = 194 mm; $a_r = a_l - a_o$ = 34 mm; $a_{ост.}$ = 10 mm

F = 250 N: a_l = 209 mm; $a_r = a_l - a_o$ = 49 mm; $a_{ост.}$ = 11 mm

F = 300 N: a_l = 215 mm; $a_r = a_l - a_o$ = 55 mm; $a_{ост.}$ = 12 mm

F = 350 N: a_l = 223 mm; $a_r = a_l - a_o$ = 63 mm; $a_{ост.}$ = 13 mm

Функционалните качества на прозореца и връзките с обкова се запазват.

Приложение 5

Звукоизолация от въздушен шум
(БДС EN ISO 10140-2/2010, БДС EN ISO 717-1:2003/A1:2006)

1. Условия на изпитване и данни за апаратурата за изпитване

Измерването е проведено в лаборатория "Строителна физика":

- температура на въздуха в камерите t = 12°C; влажност – 75 %;
- камера високо ниво V = 170 m³;
- камера ниско ниво V = 119 m³;
- запълваща стена с Rw = 50 dB;
- акустична апаратура на фирма "Брюел и Кер" - Дания:
  - анализатор за строителна акустика тип 4418;
  - микрофон тип 4166;
  - микрофонен предусилвател тип 2916;
  - източник на шум тип 4224.

Монтажът е извършен от специалисти на изпълнителя.

2. Резултати от изпитването

f, Hz	100	125	160	200	250	315	400	500	630	800	1000	1250	1600	2000	2500	315
R, dB	26,5	25,4	23,8	25,3	28,9	31,8	32,9	35,3	37,1	38,5	38,9	41,2	40,5	39,2	32,3	31,2

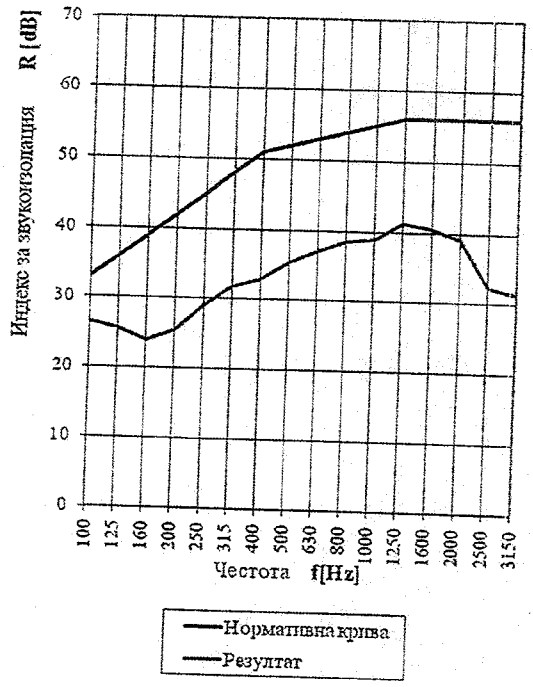

ПРЕТЕГЛЕН ИНДЕКС НА ИЗОЛАЦИЯ ОТ ВЪЗДУШЕН ШУМ

R_w (C; C_{tr}) = 37 (-3; -3) dB

Приложение 6

Въздухопроницаемост на фугите (БДС EN 1026/2003)

1. Условия на изпитване и данни за апаратурата за изпитване

Апаратурата за изпитване е съгласно Приложение 2.

Температурата на въздуха в камерата и лабораторията е t = 12 °C.
Влажността на въздуха в камерата и лабораторията е 92 %.

2. Резултати от изпитването

обща площ на прозореца – 4,19 m^2; дължина на отваряемите фуги на прозореца – 16,64 m

P, Pa	**50**	**100**	**150**	**200**	**250**	**300**	**400**	**500**	**600**
V, m^3/h	0,40	1,30	2,20	3,00	4,60	5,10	8,30	12,70	17,3
V_l, m^3/hm	0,03	0,08	0,13	0,18	0,27	0,31	0,50	0,77	1,04
V_w,m^3/hm^2	0,09	0,31	0,53	0,72	1,05	1,19	1,98	3,01	4,15

Въздухопропускливост – класификация на прозореца по:
- обща площ – клас 4;
- дължина на отваряеми фуги – клас 4.

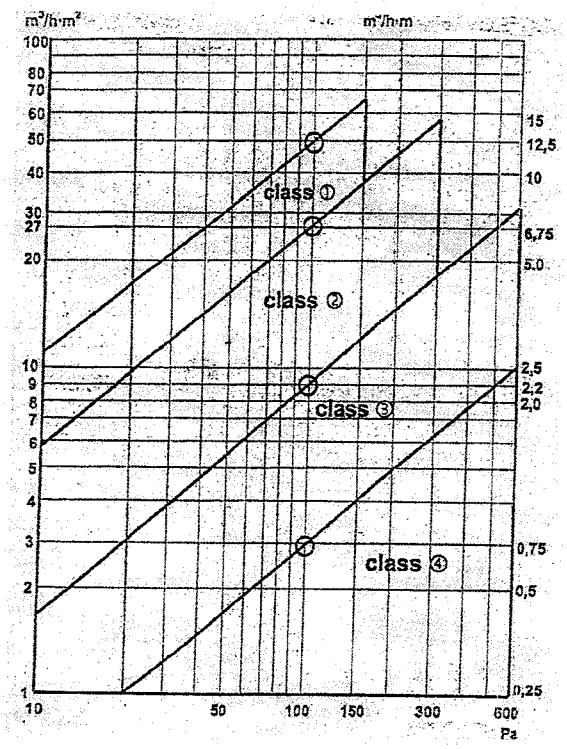

Класификация

000385

Декларация за съответствие

Производителят

RÖFIX АД
Бадщрасе 23
A-6832 Рьотис

предприятие на FIXIT GRUPPE

декларира, че посочените в приложния списък

RÖFIX продукти

произведени в следните заводи:

Рьотис
Бадщрасе 23
A-6832 Рьотис

Филах
Ренщайнерщрасе 240
A-9500 Филах

Цирл
Залцщрасе 12
A-6170 Цирл

Оберндорф
Хартщайнверк 5
A-6372 Оберндорф

Зенвалд
Хербериетщрасе
CH-9466 Зенвалд

Мьолн
Градау 15а
A-4591 Мьолн

Парчинс
Виншгауерщрасе 70
I-39020 Парчинс

Превале
Кампигранди 4
I-25080 Превале

Комабио
Бончиаска 1364
I-21020 Комабио

Виланова Мондови
Виа Каве, 9
I-12089 Виланова Мондови (CN)

Фонтанафреда
Виа д. технолоджи 24
I-33074
Фонтанафреда

Zaprešić

HR-10290 Zaprešić

Септември
Ул. Спартак 10
BG-4490 Септември

Нови пазар
Бул. Цар Освободител 44
BG-9990 Нови пазар

Тези продукти изпълняват строгите директиви за качество на FIXIT GRUPPE и качеството им се контролира редовно чрез вътрешни или външни изпитвания.

Техническите данни на продуктите са в съответствие с посочените в нашите технически карти на продуктите.

гр.Рьотис, 24.07.2013 г.

Röfix AG
Baustoffwerk
A-6832 Röthis

Дипл. инж. Бернхард Цот
Ръководител НИРД

Röfix AG
Baustoffwerk
A-6832 Röthis

Д-р Клаус Ритер,
Безопасност на продуктите НИРД

Приложение: Списък с продукти

RÖFIX

Списък с продукти към декларация за съответствие

RÖFIX 10
RÖFIX 12
RÖFIX Neutralisationsanstrich
RÖFIX Putzgrund UNI Грунд за мазилки
RÖFIX Putzgrund PREMIUM Грунд за мазилки
RÖFIX Saniergrund Саниращ грунд
RÖFIX Algenkiller Унищожител на плесени
RÖFIX Antisalz Антисол
RÖFIX Renopor Grundierung
RÖFIX Tonerdlösung Глиноземен разтвор
RÖFIX PP 201 SILICA LF
RÖFIX PP 301 HYDROSOL LF
RÖFIX AP 300
RÖFIX PP 307 ISO LF
RÖFIX PP 311 POLIGRUND
RÖFIX PP 315 BETONGRUND
RÖFIX AP 320
RÖFIX PP 401 SILCO LF
RÖFIX PP 405 HYDROPHOB
RÖFIX BETONKONTAKT Gruntobet 310

RÖFIX

РЬОФИКС АД, Бадщрасе 23, А-6832 Рьотис, Tel. +43/5522/41646-0, Fax +43/5522/41646-6

НАУЧНОИЗСЛЕДОВАТЕЛСКИ СТРОИТЕЛЕН ИНСТИТУТ - НИСИ - ЕООД
НОТИФИЦИРАНА ИЗПИТВАТЕЛНА ЛАБОРАТОРИЯ
Разрешение № CPD 10-NB 2032 на МРРБ
Идентификационен № NB 2032 от регистъра на Европейската комисия
Република България, София 1618, бул."Никола Петков" № 86, тел.: (02) 856 10 82, факс: (02) 955 96 38, e-mail: nisi_sofia@abv.bg

ПРОТОКОЛ
ОТ ПЪРВОНАЧАЛНО ИЗПИТВАНЕ НА ТИПА НА ПРОДУКТ

* **№ ІТТ-09.25 / 20.10.2009 г.**

Изпитването е извършено в съответствие с изискванията на част втора от **Наредба за съществените изисквания към строежите и оценяване съответствието на строителните продукти** (НСИСОССП), която въвежда Директива за строителните продукти (CPD) 89/106/ЕЕС на Съвета на Европейската общност.

Наименование на продукта:	**Прозорец от PVC профили система "KMG", серия „Prelude", 60 mm**
Производител и Възложител:	"Алтест Ай Джи Ти" ЕООД, производствена база на „Алупласт ЖТГ" ЕООД, гр. Бургас, общ. Бургас, Южна промишлена зона
Документ за възлагане	Договор № 52 / 2009 г.
Система за оценяване на съответствието:	Система "3" съгласно приложение ZA на БДС EN 14351-1
Съществени изисквания:	3 - хигиена, опазване на здравето и на околната среда; 4 - безопасна експлоатация; 5 - защита от шум; 6 - икономия на енергия и топлосъхранение (енергийна ефективност).
Проба за изпитване:	Един брой прозорец с габаритни размери 2550/1750 mm. Подробни данни за изпитвания прозорец са дадени в Приложение 1.
Дата (период) на извършване на изпитването:	от 27.08.2009 г. до 15.10.2009 г.
Резултат:	**Представеният образец от прозорец с PVC профили система "KMG", серия „Prelude", 60 mm се класифицира в клас 5А по водонепропускливост, клас С1 по устойчивост на вятър, клас 4 по носимоспособност на защитните устройства на натоварване, клас 2 въздухопропускливост, притежава претеглен индекс на изолация от въздушен шум R_w (C; C_{tr}) = 33 (-2; -5) dB и коефициент на топлопреминаване U = 1,36 W/(m^2.K).**

Р-л на ИЛ при НИСИ:
(н.с.инж.Цв.Гюрова)

Управител на НИСИ:
(ст.н.с. д-р инж.Р.Гълтев)

НАУЧНОИЗСЛЕДОВАТЕЛСКИ СТРОИТЕЛЕН ИНСТИТУТ - НИСИ ЕООД • СОФИЯ •

Протоколът съдържа всичко 18 листа. Извлечения от протокола могат да се размножават само с писмено съгласие на "НИСИ" ЕООД

3. Хигиена, опазване на здравето и на околната среда

Данни от изпитването:

№ по ред	Показател	Мерна единица	Метод за изпитване	Резултат от изпитването	Изискване съгласно техническа спецификация
1	2	3	4	5	6
1	Водонепропускливост при статично налягане *	клас	БДС EN 1027 Метод А	Клас 5А	БДС EN 12208 Изискванията са дадени в Приложение 2 на протокола.

* Подробните резултати от изпитването са дадени в Приложение 2.

4. Безопасна експлоатация

Данни от изпитването:

№ по ред	Показател	Мерна единица	Метод за изпитване	Резултат от изпитването	Изискване съгласно техническа спецификация
1	2	3	4	5	6
1	Устойчивост на вятър*	клас	БДС EN 12211	Клас С1	БДС EN 12210
1.1	Деформации (f) на крилото спрямо рамката при натоварване от вятър:			Р = ± 400 Pa	При Р = ± 400 Pa f = 1/150 L
	- I-ва вертикална ос (т.2);	mm		+0,50 / -0,68	Клас С2
	- II-ра вертикална ос (т.5);	mm		+3,34 / -3,22	Клас С1
	- III-та вертикална ос (т.8);	mm		+0,98 / -0,92	Клас С2
	- IV-та вертикална ос (т.11).	mm		+0,36 / -0,48	Клас С2
1.2	Поведение при повтарящо се 50 пъти положително и отрицателно налягане	-		Р = ± 200 Pa Функционалните качества и връзките с обкова са запазени	Р = ± 200 Pa Запазване на функционалните качества на прозореца и връзките с обкова
1.3	Безопасност при буря при трикратно налягане	-		Р = ± 600 Pa Функционалните качества и връзките с обкова са запазени	Р = ± 600 Pa Запазване на функционалните качества на прозореца и връзките с обкова

ПРОТОКОЛ от първоначално
изпитване на типа на продукт
№ ІТТ 09.25 / 20.10.2009 г.

000081

№ по ред	Показател	Мерна единица	Метод за изпитване	Резултат от изпитването	Изискване съгласно техническа спецификация
1	2	3	4	5	6
2	Носимоспособност на защитните устройства на натоварване **	Клас	БДС EN 14609	Клас 4	БДС EN 13115
2.1	Огъване при натоварване с хоризонтална сила в продължение на 5 min, приложена върху крило с панти, въртящо се на вертикална ос и застопорено в горния край	"		P = 350 N Функционалните качества на прозореца и връзките с обкова са запазени	P = 350 N Запазване на функционалните качества на прозореца и връзките с обкова
2.2	Огъване при натоварване с хоризонтална сила в продължение на 5 min, приложена върху крило с панти, въртящо се на хоризонтална ос и застопорено в единия край	"		P = 350 N Функционалните качества на прозореца и връзките с обкова са запазени	P = 350 N Запазване на функционалните качества на прозореца и връзките с обкова

* Подробните резултати от изпитването са дадени в Приложение 3.

** Подробните резултати от изпитването са дадени в Приложение 4.

5. Защита от шум

Данни за изпитването:

№ по ред	Показател	Мерна единица	Метод за изпитване	Резултат от изпитването	Изискване съгласно техническа спецификация
1	2	3	4	5	6
1	Изолация от въздушен шум* - Претеглен индекс на изолация от въздушен шум, Rw (C; C_{tr}) **	dB	БДС EN ISO 140-3	33 (-2; -5)	-

* Подробните резултати от изпитването са дадени в Приложение 5.

** Претегленият индекс на изолация от въздушен шум, Rw (C; C_{tr}) dB, се определя съгласно БДС EN ISO 717-1.

6. Икономия на енергия и топлосъхранение (енергийна ефективност)

Данни за изпитването:

№ по ред	Показател	Мерна единица	Метод за изпитване	Резултат от изпитването	Изискване съгласно техническа спецификация
1	2	3	4	5	6
1	Коефициент на топлопреминаване на: - профила на крилото - профила на рамката - стъклопакета - прозореца	W/(m².K)	БДС EN ISO 12567-1	1,33 1,70 1,1 1,26	-

№ по ред	Показател	Мерна единица	Метод за изпитване	Резултат от изпитването	Изискване съгласно техническа спецификация
2	Въздухопропускливост	клас	БДС EN 1026	2	БДС EN 12207 Изискванията са дадени в Приложение 6 на протокола.

Използвана техническа документация:

БДС EN 14351-1	"Прозорци и врати. Стандарт за продукт: технически характеристики. Част 1: Прозорци и външни врати без характеристики за устойчивост на огън и/или пропускане на дим";
БДС EN 14609:2005	"Прозорци. Определяне на устойчивостта на статичното торсиране";
БДС EN 12211:2003	"Прозорци и врати. Устойчивост на вятър. Метод за изпитване";
БДС EN 1027:2003	"Прозорци и врати. Водонепропускливост. Метод за изпитване"
БДС EN 1026:2003	"Прозорци и врати. Въздухопроницаемост. Метод за изпитване";
БДС EN ISO 140-3:2003	"Акустика. Измерване на звукоизолацията в сгради и на строителни елементи. Част 3: Лабораторни измервания на изолацията от въздушен шум на строителни елементи";
БДС EN ISO 717-1:2003	"Акустика. Оценка на звукоизолацията в сгради и на строителни елементи. Част 1: Изолация от въздушен шум";
БДС EN ISO 12567-1	„Топлинни характеристики на прозорци и врати. Определяне на коефициента на топлопреминаване по метода с гореща кутия. Част 1: Комплектовани прозорци и врати"
БДС EN 12210:2003	„Прозорци и врати. Устойчивост на вятър. Класификация";
БДС EN 13115:2004	„Прозорци. Класификация на механичните свойства. Вертикално натоварване, усукване и сила на задвижване";
БДС EN 12208: 2003	"Прозорци и врати. Водонепропускливост. Класификация";
БДС EN 12207:2003	„Прозорци и врати. Въздухопроницаемост. Класификация";

Извършили изпитването:
1. н.с.инж.К.Глушкова
2. ст.н.с.инж.Б.Сапунов
3. инж.Г.Веселинова
4. физ.Н.Николов

Р-л на ИЛ при НИСИ:
(н.с.инж.Ив.Тюрова)

Приложение 1

Данни за изпитвания прозорец

Наименование на продукта: Прозорец от PVC профили системи "KMG", серия "Prelude", 60 mm

Описание на изпитвания образец: Прозорец с една неотваряема, една еднолоскостно отваряема и една двуплоскостно отваряема части от PVC профили система "KMG", серия "Prelude", 60 mm с:

- габаритни размери – 2550/1750 mm;
- остъкляване – стъклопакет с обща дебелина 24 mm (4/16/4) с безцветни флоатни стъкла, процент на остъкляване 71 %;
- използвани PVC профили:
  - каса – S-482.03;
  - крила – S-482.02;
  - кемпфер (делител) – S-482.04;
  - стъклодържател – S-482.01;
- усилващи метални профили:
  - каса – TRE-01;
  - крила – TRE 01;
  - кемпфер (делител) – TRE 02;
- уплътнения – PAR 02, NO 01;
- обков – "Siegenia";
- отводняване: Тапи конденз AL 121.

Забележка: Подробни чертежи за изпитвания образец са показани на стр. от 6 до 11.

ПРОТОКОЛ от първоначално
изпитване на типа на продукт
№ ІТТ 09.25 / 20.10.2009 г.

000078

поглед отвътре

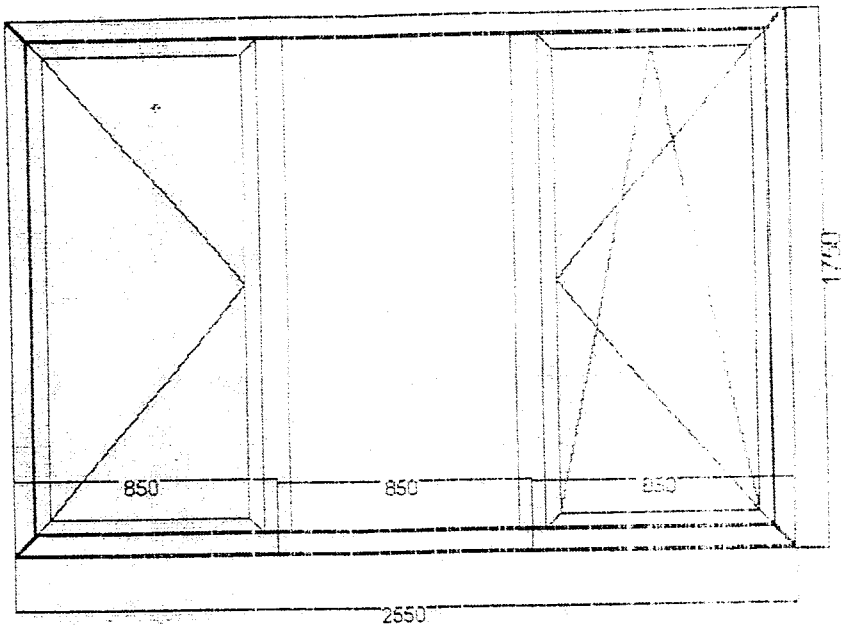

поглед отвън

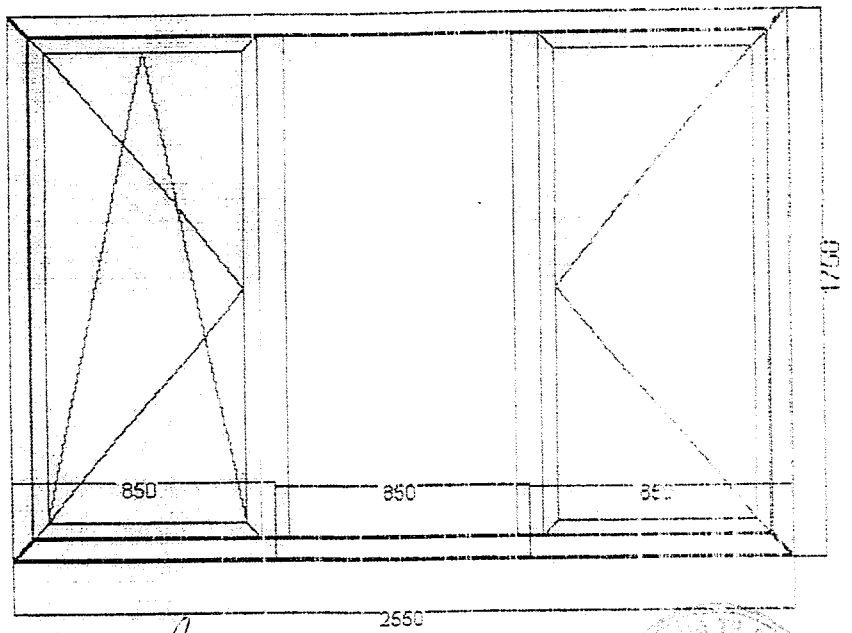

Altest

SECTIONS

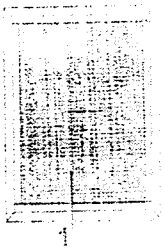

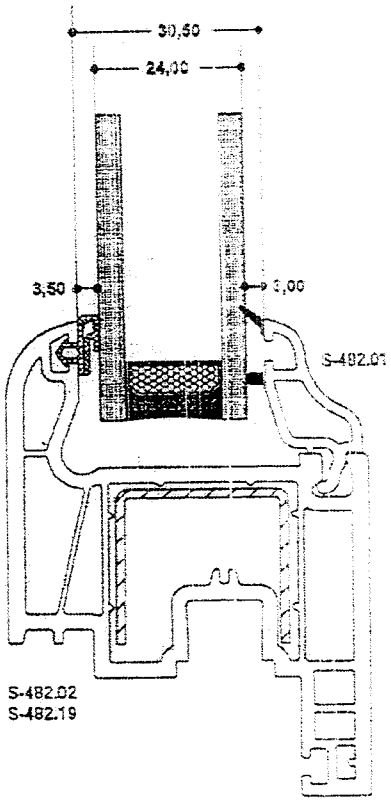

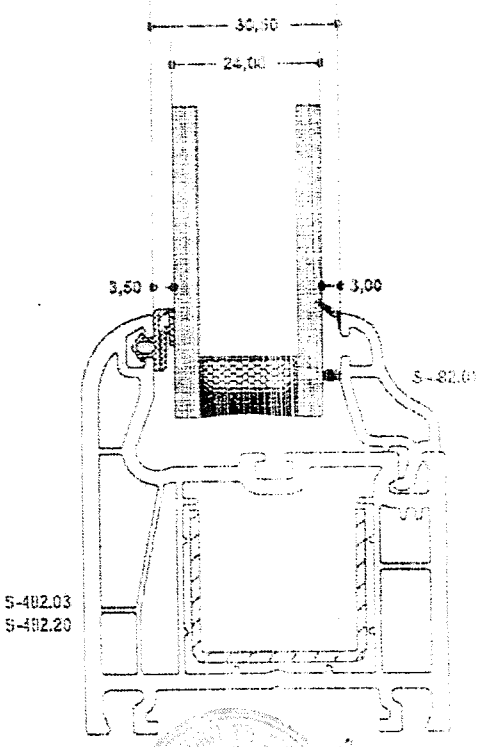

Altest

KMB

SECTIONS

2

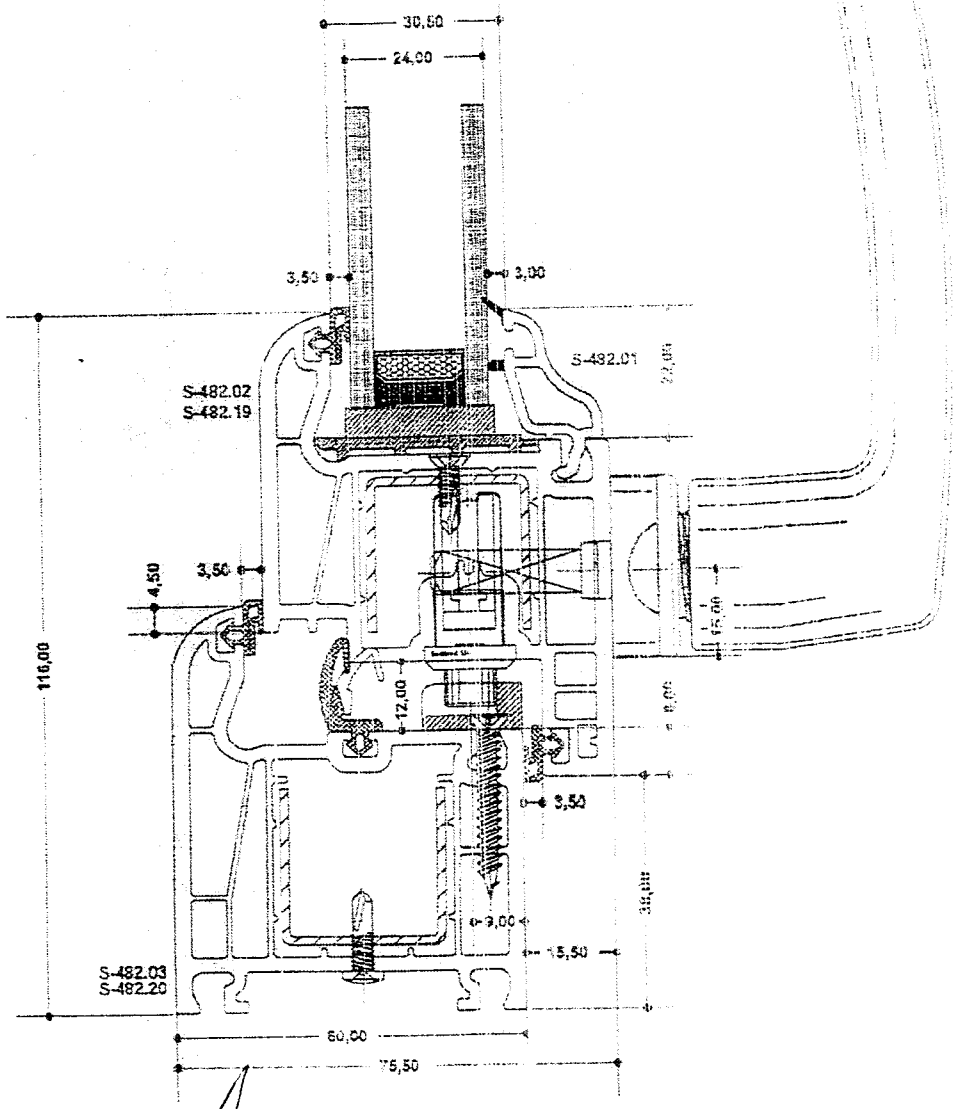

Altest

SECTIONS

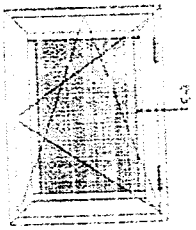

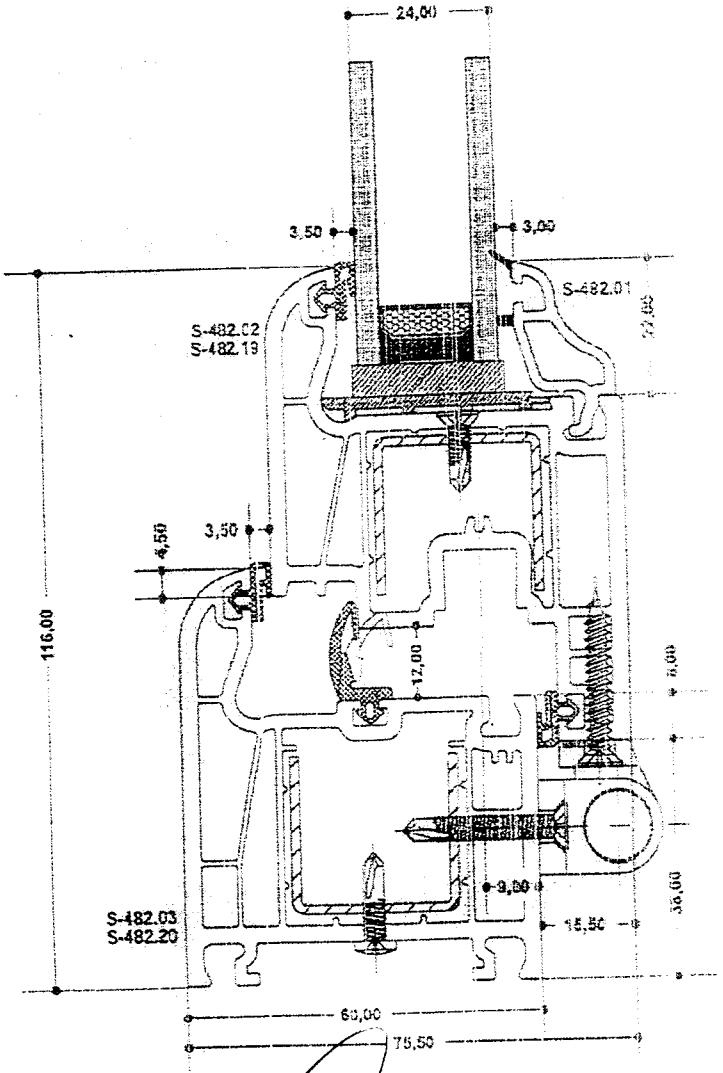

ПРОТОКОЛ от първоначално
изпитване на типа на продукт
№ ІТТ 09.25 / 20.10.2009 г.

000074

Altest

KMG

SECTIONS

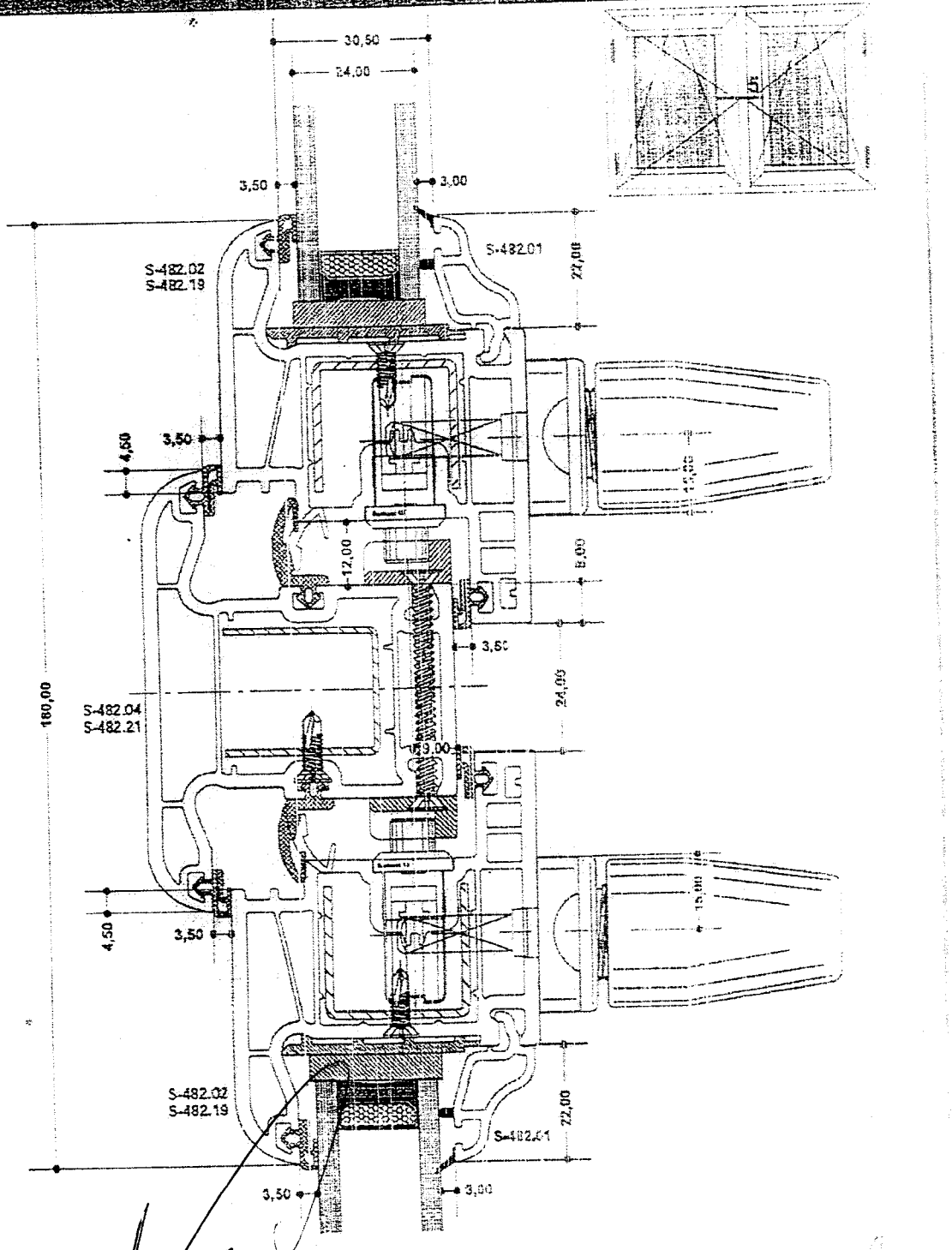

Altest

WATER DRAINAGES PRELUDE

S-482.03

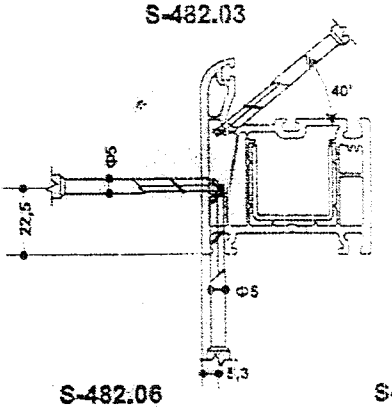

S-482.02

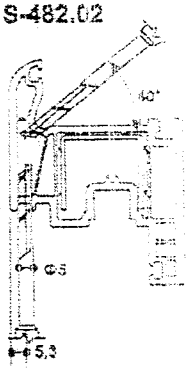

S-482.06

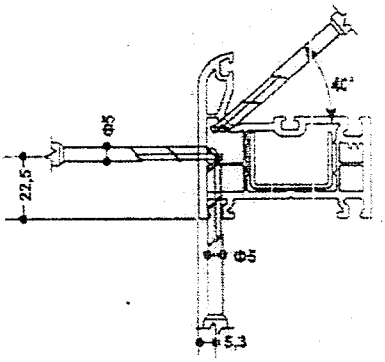

S-482.05

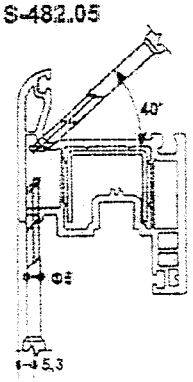

S-482.04

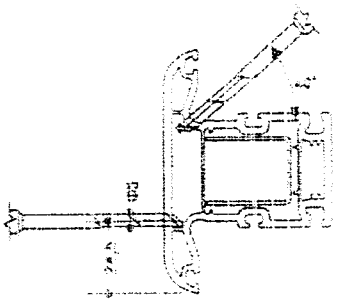

S-482.08

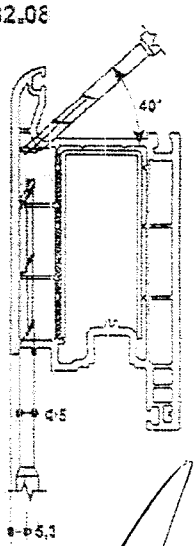

S-482.09

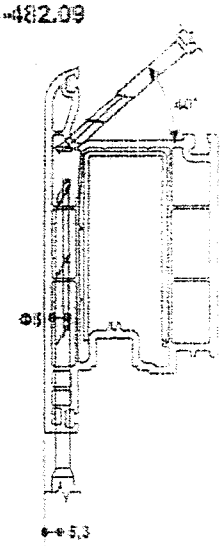

Altest

Ventilation and drainage canals

SCHEME DRILLING OF VENTILATION AND DRAINAGE CANALS

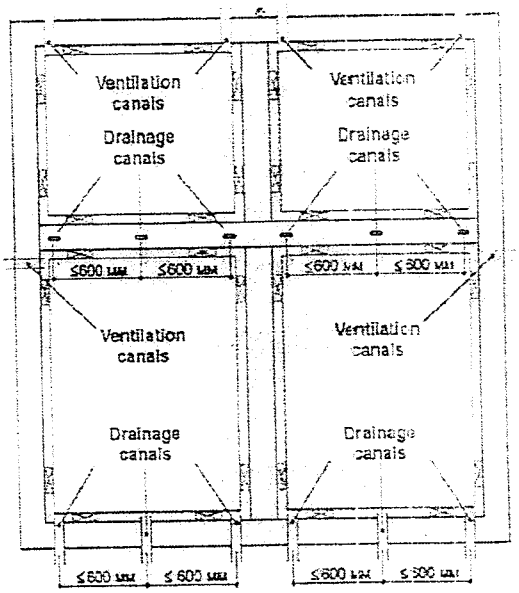

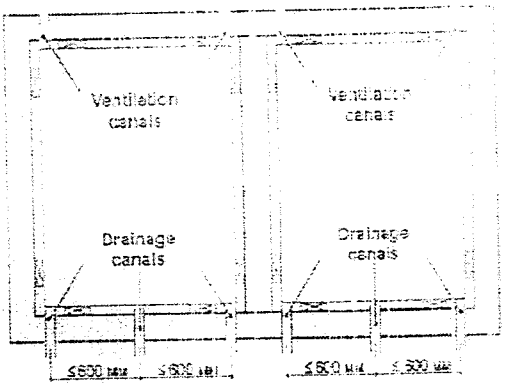

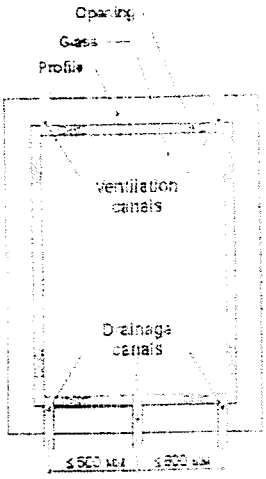

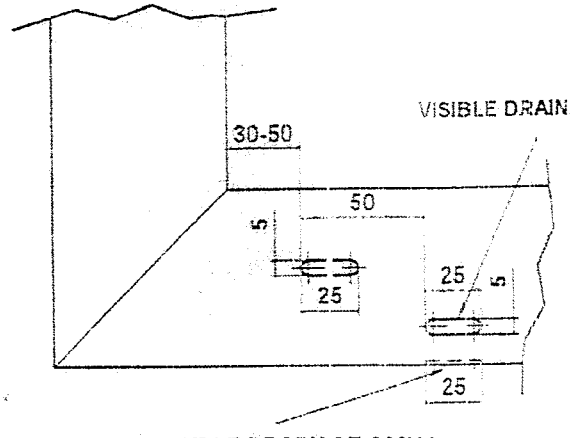

Приложение 2

Водонепропускливост при статично налягане – БДС EN 1027

1. Условия на изпитване и данни за изпитвателната апаратура

Изпитването е проведено на стенд система "Rosenheim" тип "VH AE" на фирма "HOLTEN", намиращ се в лаборатория "Строителна физика" при НИСИ ЕООД. Стендът се състои от камера и пулт за измерване и управление. Измервателната камера е въздухоплътна и само една от страните й е отворена. Затварянето на тази страна се осъществява чрез подходящо закрепване на изпитвания прозорец, ориентиран с външната страна към камерата.

Изпитваният прозорец (образец) се захваща към дистанционните елементи (отвън на камерата) посредством ръчни стеги. Доброто уплътнение между рамката на прозореца и стените на камерата се постига с микропорести каучукови уплътнители.

Количество на водата – 2 dm^3 на 1 m^2/min.

Температурата на въздуха в камерата и лабораторията t = 14 °C.

Влажност на въздуха в камерата и лабораторията 88 %.

2. Резултати от изпитването

Разлика в налягането между камерата и външната страна на прозореца, Pa	**Продължителност, min**	**Резултат от наблюдението на вътрешната повърхност на прозореца**	**Класификация**	**Изисквания**
0	15	не пропуска вода	1A	Да не пропуска вода 15 min
50	5	не пропуска вода	2A	Като клас 1A + 5 min
100	5	не пропуска вода	3A	Като клас 2A + 5 min
150	5	не пропуска вода	4A	Като клас 3A + 5 min
200	5	не пропуска вода	5A	Като клас 4A + 5 min
250	5	пропуска вода	6A	Като клас 5A + 5 min

Приложение 3

Устойчивост на вятър – БДС EN 12211

1. Условия на изпитване и данни за апаратурата за изпитване

Изпитвателният стенд и камерата за изпитване са съгласно Приложение 2.

Температурата на въздуха в камерата и лабораторията е t = 13 °C
Влажността на въздуха в камерата и лабораторията е 70 %

2. Изпитване на деформации

Измерването на деформациите (преместванията) на линейните елементи по височина на крилата на прозореца е извършено с помощта на часовникови индикатори за преместване тип TGL 7682 (производство на SUHL - Германия) с точност до 0,01 mm.

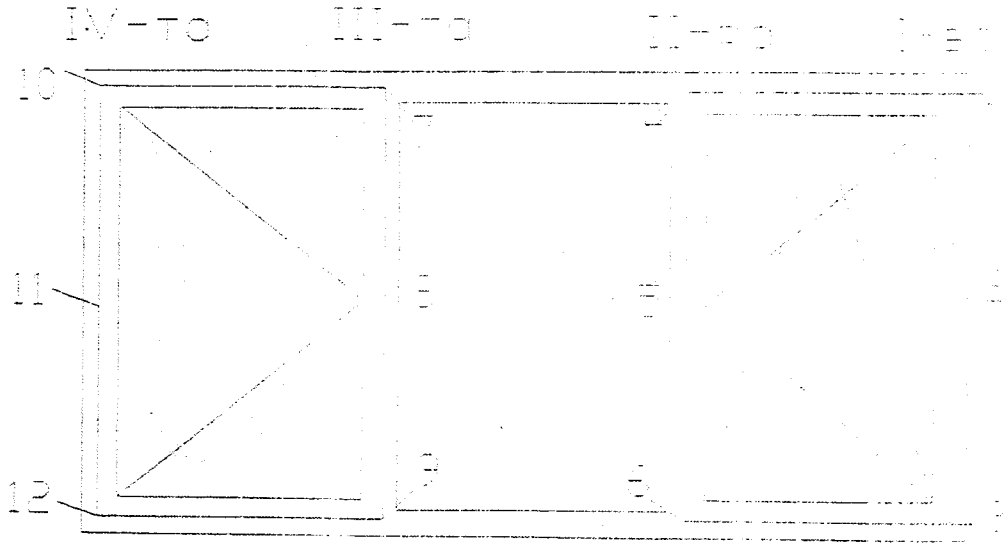

Схема на разполагане на часовниковите индикатори

Резултати от изпитванията

Разлика в налягането между камерата и външната страна на прозореца, Pa	I-ва вертикална ос		
	f ($f_{ост.}$) в т.1, mm	f ($f_{ост.}$) в т.2, mm	f ($f_{ост.}$) в т.3, mm
+400 / -400	-0,02 / -0,08 (0,00/-0,04)	+0,58 / -0,81 (+0,03/-0,38)	+0,14 / -0,17 (+0,02/-0,09)
	II-ра вертикална ос		
	f ($f_{ост.}$) в т.4, mm	f ($f_{ост.}$) в т.5, mm	f ($f_{ост.}$) в т.6 mm
+400 / -400	+1,11 / -0,97 (+0,15/-0,16)	+4,56 / -4,21 (+0,27/-0,35)	+1,34 / -1,00 (+0,14/-0,18)
	III-та вертикална ос		
	f ($f_{ост.}$) в т.7, mm	f ($f_{ост.}$) в т.8, mm	f ($f_{ост.}$) в т.9, mm
+400 / -400	+2,84 / -1,44 (+0,25/-0,39)	+4, 60 / -1,40 (+0,32/-0,08)	+1,93 / -1,31 (+0,3 / -0,35)
	IV-та вертикална ос		
	f ($f_{ост.}$) в т.10, mm	f ($f_{ост.}$) в т.11, mm	f ($f_{ост.}$) в т.12, mm
+400 / -400	+0,18 / -0,11 (+0,06/-0,07)	+0,58 / -0,66 (+0,12/-0,31)	+0,25 / -0,22 (+0,05/-0,09)

3. Изпитване на повтарящо се положително и отрицателно налягане

Изпитването е проведено при налягане от ± 200 Pa, повтарящо се 50 пъти.

При изпитването на повтарящо се 50 пъти отрицателно и положително налягане от 200 Pa, показващо поведението на прозореца при удари на вятър (натиск и засмукване), не се явиха дефекти и увреждания, влошаващи експлоатационните качества на прозореца.

4. Изпитване на безопасност /буря/

Изпитването е проведено с трикратно налягане ± 600 Pa

При изпитване на безопасност при буря не се явиха увреждания, застрашаващи функционалните качества и целостта на прозореца.

Приложение 4

Носимоспособност на защитните устройства на натоварване – БДС EN 14609

1. Данни за апаратурата за изпитване

Измерването на деформациите на линейните елементи на крилата е извършено с помощта на индуктивни датчици за преместване тип W 50 TS и усилвател на носеща честота KWS 673 A4 (производство на HBM - Германия) с точност 0,01 mm.

2. Резултати от изпитванията

2.1 Огъване при натоварване с хоризонтална сила 350 N в продължение на 5 min, приложена върху долния край на крило с панти, въртящо се по вертикална ос, застопорено в горния край.

a_o = 40 mm; a_l = 183 mm; $a_f = a_l - a_o$ = 143 mm; $a_{ост.}$ = 9 mm.

Функционалните качества на прозореца и връзките с обкова се запазват.

2.2 Огъване при натоварване с хоризонтална сила 350 N в продължение на 5 min, приложена върху единия край на крило с панти, въртящо се по хоризонтална ос, застопорено в другия край.

a_o = 138 mm; a_l = 176 mm; $a_f = a_l - a_o$ = 38 mm; $a_{ост.}$ = 20 mm.

Функционалните качества на прозореца и връзките с обкова се запазват.

Приложение 8

Звукоизолация от въздушен шум – БДС EN ISO 140-3, БДС EN ISO 717-1

1. Условия на изпитване и данни за апаратурата за изпитване

Измерването е проведено в лаборатория "Строителна физика":

- температура на въздуха в камерите t = 21°C; влажност – 70 %;
- камера високо ниво V = 170 m³;
- камера ниско ниво V = 119 m³;
- запълваща стена с Rw = 50 dB;
- акустична апаратура на фирма "Брюел и Кер" - Дания:
  - анализатор за строителна акустика тип 4418;
  - микрофон тип 4166;
  - микрофонен предусилвател тип 2916;
  - източник на шум тип 4224.

Монтажът е извършен от специалисти на възложителя.

2. Резултати от изпитването

f, Hz	100	125	160	200	250	315	400	500	630	800	1000	1250	1600	2000	2500	3150
R, dB	20,5	22,2	18,1	17,3	21,6	25,6	27,6	32,3	33,2	37,5	39,1	39,7	39,0	38,9	33,0	32,3

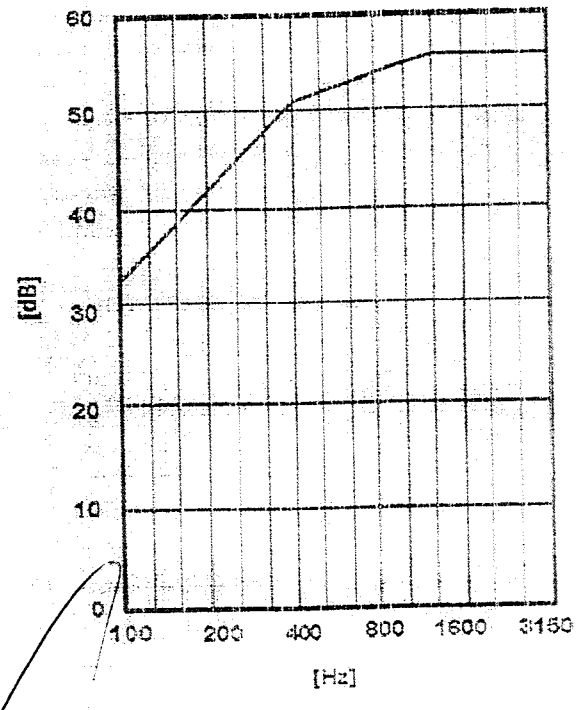

ПРЕТЕГЛЕН ИНДЕКС НА ИЗОЛАЦИЯ ОТ ВЪЗДУШЕН ШУМ

$R_w (C; C_{tr})$ = 33 (-2; -5) dB

Приложение 3

Въздухопроницаемост на фугите – БДС EN 1026, БДС EN 12207

1. Условия на изпитване и данни за апаратурата за изпитване

Апаратурата за изпитване е съгласно Приложение 2.

Температурата на въздуха в камерата и лабораторията е t = 14 °C.
Влажността на въздуха в камерата и лабораторията е 98 %.

2. Резултати от изпитването

обща площ на прозореца – 4,15 m²; дължина на отваряемите фуги на прозореца – 9,45 m

P, Pa	50	100	150	200	250	300	400	500	600
V, m³/h	0,60	0,80	0,20	0,10	0,20	1,20	7,50	28,70	-
V_1, m³/hm	0,06	0,08	0,02	0,01	0,03	0,13	0,76	2,90	-
V_w,m³/hm²	0,11	0,05	0,03	0,04	0,07	0,24	1,79	6,90	-

Въздухопропускливост – класификация на прозореца по:

- обща площ – клас 2;
- дължина на отваряеми фуги – клас 2.

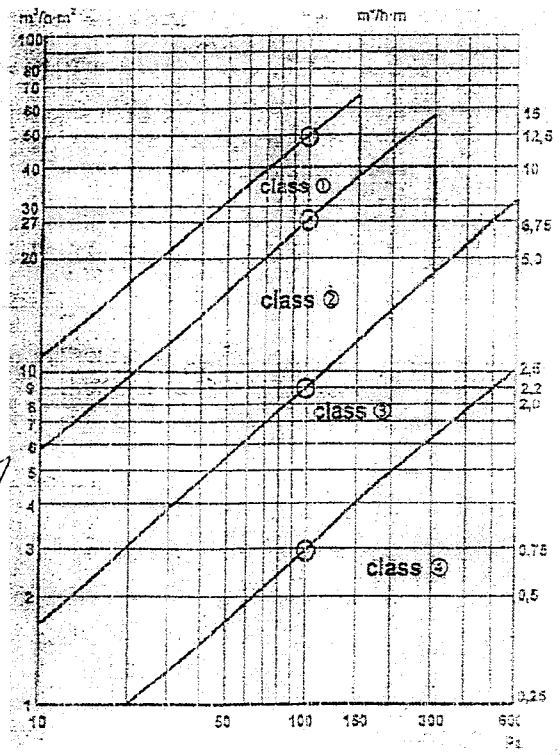

Класификация

karb n nova

000065

ДЕКЛАРАЦИЯ ЗА ЕКСПЛОАТАЦИОННИ ПОКАЗАТЕЛИ (DOP)

№ 247601BG

Тип на продукта
Мазилка с органични свързващи вещества

Уникален идентификационен код на типа продукт
Karbon полимерна мазилка

Предвидена употреба
Мазилка с органични свързващи вещества за употреба като външно покритие върху стени, колони, преградни стени и тавани

Производител
"Рьофикс" АД, Бадщрасе 23, А-6832 Рьотис

Система за оценяване и проверка на постоянството на експлоатационните показатели
Система 4

Декларирани експлоатационни показатели

Съществени характеристики	Експлоатационни показатели	Хармонизирана техническа спецификация
Проницаемост на водни пари	V2	EN 15824: 2009
Абсорбция на вода	W3	
Адхезия	≥ 0,3 MPa	
Дълготрайност (мразоустойчивост)	Коефициент на водопропускливост съгласно EN 1062-3 ≤ 0,5 kg/(m^2.h0,5)	
Коефициент на топлопроводност	NPD	
Реакция на огън	B-s1, d0 (при употреба върху минерални основи)	
Опасни вещества	NPD	

Експлоатационните показатели на продукта, за който се издава тази декларация за експлоатационни показатели, съответстват на декларираните експлоатационни показатели. Настоящата декларация за експлоатационни показатели се издава изцяло на отговорността на производителя.

Подписано за и от името на производителя от:

инж. Красимир Христов - Управител на Рьофикс ЕООД

(име, длъжност)

RÖFIX
"РЬОФИКС" ЕООД
гр Септември ул "Спартак" №10
тел.: 034/ 405900 факс: 034/ 405939
e-mail: office.septemvri@roefix.com

(подпис)

гр. Септември, 06 март 2014 г.

(място и дата на издаване)

000064

karbon nova

ДЕКЛАРАЦИЯ ЗА ЕКСПЛОАТАЦИОННИ ПОКАЗАТЕЛИ (DOP)

№ 319520BG

Тип на продукта
Мазилка с органични свързващи вещества

Уникален идентификационен код на типа продукт
Karbon силикатна мазилка

Предвидена употреба
Мазилка с органични свързващи вещества за употреба като външно покритие върху стени, колони, преградни стени и тавани

Производител
"Kreisel – Technika Budowlana Sp z.o.o • ul. Szeregow 23, • 60-462 Poznan/Полша
Вносител
РЬОФИКС ЕООД • ул. Спартак №10 • BG-4490 Септември

Система за оценяване и проверка на постоянството на експлоатационните показатели
Система 3
Нотифицираният орган
TECHNIKY A YKUSEBNI USTAV STAVEBNI PRAHA S.P.
Prosecka 76
19000 Praha 9

Компонент на топлоизолационна/и комбинирана/и система/и:
DOP 319521: TURBO-Z-SA Топлоизолационна система ETA – 07/0192

Декларирани експлоатационни показатели

Съществени характеристики	Експлоатационни показатели	Хармонизирана техническа спецификация
Проницаемост на водни пари	V1	EN 15824: 2009
Абсорбция на вода	W3	
Адхезия/сцепление	≥ 0,3 MPa	
Дълготрайност (мразоустойчивост)	Коефициент на водопропускливост съгласно EN 1062-3 ≤ 0,5 kg/(m^2.h0,5)	
Коефициент на топлопроводност	NPD	
Реакция на огън	B-s1, d0 (при употреба върху минерални основи)	
Опасни вещества	NPD	

Експлоатационните показатели на продукта, за който се издава тази декларация за експлоатационни показатели, съответстват на декларираните експлоатационни показатели. Настоящата декларация за експлоатационни показатели се издава изцяло на отговорността на производителя.

Подписано за и от името на вносителя от:
инж. Красимир Христов - Управител на Рьофикс ЕООД
(име, длъжност)

гр. Септември, 11. 04 2014 г.
(място и дата на издаване)

"РЬОФИКС" ЕООД
гр Септември ул "Спартак"№10
тел.: 034/405900 факс: 034/405939
e-mail: office.septemvri@roefix.com

ДЕКЛАРАЦИЯ ЗА ЕКСПЛОАТАЦИОННИ ПОКАЗАТЕЛИ (DOP)

№ 247601

Тип на продукта

Мазилка с органични свързващи вещества

Уникален идентификационен код на типа продукт

RÖFIX KHP BASIS

Предвидена употреба

Мазилка с органични свързващи вещества за употреба като външно покритие върху стени, колони, преградни стени и тавани.

Производител

РЬОФИКС АД • Бадщрасе 23 • A-6832 Рьотис
РЬОФИКС ЕООД • ул. Спартак №10 • BG-4490 Септември

Система за оценяване и проверка на постоянството на експлоатационните показатели

Система 4

Нотифицираният орган

Wien Zert (MA 39),
Rinnböckstraße 5,
1110 Wien
1139

Декларирани експлоатационни показатели

Съществени характеристики	Експлоатационни показатели	Хармонизирана техническа спецификация
Коефициент на дифузия на водни пари	V2 средна	EN 15824:2009
Абсорбция на вода	W3 ниска	
Адхезия/сцепление		
Дълготрайност (мразоустойчивост)	Коефициент на водопропускливост съгласно EN 1062-3 ≤ 0,5 kg/(m²·h0,5)	
Коефициент на топлопроводност	NPD	
Реакция на огън	B - s1, d0 (при употреба върху минерални основи)	
Опасни вещества	NPD	

Посочените експлоатационни показатели на продукта съответстват на декларираните експлоатационни показатели. Настоящата декларация се издава изцяло на отговорността на производителя.

Подписано за и от името на производителя от:

000062

инж. Красимир Христов - управител

(Име и длъжност)

"РЬОФИКС" ЕООД
гр. Септември, ул. "Спартак" №10
тел.: 0887 405 850; факс: 0887 405 838
e-mail: office.septemvri@roefix.com

гр. Септември, 14.02.2014

(място и дата на издаване)

(подпис)

RÖFIX

000061

ДЕКЛАРАЦИЯ ЗА ЕКСПЛОАТАЦИОННИ ПОКАЗАТЕЛИ (DOP)

№ 11349BG

Тип на продукта

EPS F

Уникален идентификационен код на типа продукт

RÖFIX EPS 70 F T2-L2-W2-S2-P4-BS150-CS(10)80-TR150-DS(70,-)-WL(T)2

Предвидена употреба

Експандиран полистирен, предназначен за топлоизолационна плоча при външни комбинирани топлоизолационни системи на сгради

Производител

"Рьофикс" ЕООД, гр. Септември, ул."Спартак" №10

Система за оценяване и проверка на постоянството на експлоатационните показатели

Система 3

Нотифицираният орган

НИИСМ• гр. София•ул. Илия Бешков 1

NB 1950/17.09.2007

проведе изпитване на типа на продукта за всички съществени характеристики (освен реакция на огън) по Система 3 и издаде:

Протокол от изпитване **ПИТ – ЕС – 190 – 2 / 24.09.2009**

Декларирани експлоатационни показатели

Съществени характеристики	Експлоатационни показатели	Хармонизирана техническа спецификация
Коефициент на топлопроводност 10 °C (λ)	0,034 W/(mK)	EN 13163 и БДС EN 13163:2009/NA:2013
Топлинно съпротивляване при 5 см (R_D)	1,47 m^2K/W	
Напрежение на натиск при 10% деформация (σ 10)	85 kPa	
Якост на огъване (σb)	155 kPa	
Якост на опън перпендикулярно на повърхността (σmt)	160 kPa	
Водопоглъщане при 7 дни пълно потапяне (Wit)	1.4 % обемни	
Водопоглъщане при 48 дни частично потапяне (Wit)	0,085 kg/m^2	
Реакция на огън	Клас E	

Посочените експлоатационните показатели на продукта съответстват на декларираните експлоатационни показатели. Настоящата декларация се издава изцяло на отговорността на производителя.

Подписано за и от името на производителя от:

инж. Красимир Христов - Управител на Рьофикс ЕООД

(име, длъжност)

RÖFIX
"РЬОФИКС" ЕООД
гр.Септември ул. Спартак №10
тел. 0...

(подпис)

гр. Септември, 20 януари 2014 г.

(място и дата на издаване)

RC 009360

ДЕКЛАРАЦИЯ ЗА ЕКСПЛОАТАЦИОННИ ПОКАЗАТЕЛИ (DOP)

№ 29328

Тип на продукта

EPS F

Уникален идентификационен код на типа продукт

RÖFIX EPS 80 F T2-L1-W2-S1-P4-BS170-CS(10)100-WL(T)2-DS(70,-)-TR200

Предвидена употреба

Експандиран полистирен, предназначен за топлоизолационна плоча при външни комбинирани топлоизолационни системи на сгради

Производител

"Рьофикс" ЕООД, гр. Септември, ул."Спартак" №10

Система за оценяване и проверка на постоянството на експлоатационните показатели

Система 3

Нотифицираният орган

НИИСМ• гр. София•ул. Илия Бешков 1

NB 1950/17.09.2007

проведе изпитване на типа на продукта за всички съществени характеристики (освен реакция на огън) по Система 3 и издаде:

Протокол от изпитване **ПИТ – ЕС – 190 – 5 / 20.02.2009**

Декларирани експлоатационни показатели

Съществени характеристики	Експлоатационни показатели	Хармонизирана техническа спецификация
Коефициент на топлопроводност 10 °C (λ)	0,0285 W/(mK)	EN 13163 и БДС EN 13163:2009/NA:2013
Топлинно съпротивляване при 5 см (R_D)	1,70 m^2K/W	
Напрежение на натиск при 10% деформация (σ 10)	88 kPa	
Якост на огъване (σb)	186 kPa	
Якост на опън перпендикулярно на повърхността (σmt)	225 kPa	
Водопоглъщане при 7 дни пълно потапяне (Wit)	0,65 % обемни	
Водопоглъщане при 48 дни частично потапяне (Wit)	0,01 kg/m^2	
Реакция на огън	Клас E	

Посочените експлоатационните показатели на продукта съответстват на декларираните експлоатационни показатели. Настоящата декларация се издава изцяло на отговорността на производителя.

Подписано за и от името на производителя от:

инж. Красимир Христов - Управител на Рьофикс ЕООД

(име, длъжност)

гр. Септември, 19 януари 2014 г.

(място и дата на издаване)

RÖFIX
"РЬОФИКС" ЕООД
гр Септември ул "Спартак"№10
тел.: 034/405900 факс: 034/405939
e-mail: office.septemvri@rofix.com

000059

Fonalfeldolgozó és
Műszakiszövet-gyártó Bt.
H-7130 Tolna, Bezerédj Pál tér 1.
Pf.:33
Tel.: (00 36) 74/540-227 Fax: (00 36) 74/540-243 E-mail: info@tolnatext.hu

TÜV PROFI CERT 9001 + 14001

Декларация за експлоатационни показатели

№ TNYE00002/2013

1. Уникален идентификационен код на типа продукт:

RÖFIX P50 Armierungsgewebe Армираща мрежа

2. Тип на продукта

Стъклотекстилна мрежа за употреба при външни топлоизолационни комбинирани системи с мазилка съгласно ETAG 004

3. Предвидена употреба на продукта:

Използва се за армиране при фасадни топлоизолационни системи и за усилване на вътрешни и външни мазилки.

4. Име и адрес на производителя:

Tolnatext Fonalfeldolgozó és Műszakiszövet-gyártó Bt., Bezerédj Pál tér 1, 7130 Tolna

5. Име и адрес за контакт на упълномощения представител:

Klara Pilisine Borza
Bezerédj Pál tér 1, 7130 Tolna

6. Система/и за оценяване и проверка на постоянството на експлоатационните показатели

Система 4
Система 2+

Нотифицираният орган
Канцелария на правителството на Провинция Виена
Служба за сертифициране на строителни продукти
Виена Церт / WIEN ZERT **(MA 39)**

въз основа на първоначална проверка на производствената площадка и на производствения контрол в предприятието издаде сертификат за съответствие на производствения контрол в предприятието

№ 0035/04

и извършва непрекъснато наблюдение, преценка и оценка на производствения контрол в предприятието по Система 2+.

7. Декларирани експлоатационни показатели:

Съществени характеристики	Експлоатационни показатели	Хармонизирана техническа спецификация (метод на изпитване)
Безопасна употреба: якост на скъсване (напречно + надлъжно)	>= 36,6 N/mm	ETAG 004 5.6.7.1
Дълготрайност след отлежаване в алкална среда при стайна температура на 28 дни	В двете посоки >= 20 N/mm, съотв. 50%	ETAG 004 5.6.7.1
Други свойства - брой на влакната 1/10 cm, напречно/надлъжно - размер на бримките (mm) - Дебелина (mm) - Площна маса (g/m^2) - Загуба при нажежаване при 625 градуса	 >= 20/16 сноп влакна/посока 4x4 0,4-0,6 >= 145 g/m^2 >= 18%	 ETAG 004 точка C.6.1 ETAG 004 точка C.6.2

Експлоатационните показатели на продукта, за който се издава тази декларация за експлоатационни показатели, съответстват на декларираните експлоатационни показатели. Настоящата декларация за експлоатационни показатели се издава изцяло на отговорността на производителя.

Подписано за и от името на производителя от:

(име, длъжност)

Клара Пилисине Борса (Klara Pilisine Borza)

Мениджър качество

Tolna, 17.02.2014

TOLNATEXT Fonalfeldolgozó és Műszakiszövet-gyártó Bt.
7130 TOLNA, Bezerédj P. tér 1. Pf.: 33.
Tel.: 74/540-200 Telefax: 74/540-243
X.

CE

karb n
nova

ЕО ДЕКЛАРАЦИЯ ЗА СЪОТВЕТСТВИЕ

Долуподписаният, инж. Красимир Христов управител на „Рьофикс" ЕООД - гр.Септември, ул. „Спартак" №10 декларира на собствена отговорност, че строителният продукт

KARBON TYNKOLIT-T 330

Грунд за завършващи полимерни и мозаични мазилки

за който се отнася тази декларация, е произведен от дъщерното предприятие на ФИКСИТ ХОЛДИНГ Kreisel – Technika Budowlana Sp z o.o / Полша и притежава Европейски технически одобрения:

ETA - 07/0192, ETA - 07/0118

издадено въз основа на Ръководството за Европейско техническо одобрение за комбинирани външни топлоизолационни системи с мазилка — ETAG 004:2000 като компонент от топлоизолационна система с EPS, MW и др.

и съответствието е оценено съгласно изискванията на:

Директивата за строителни продукти 89/106/EEC.

Сертификат за собствен производствен контрол от нотифициран орган

№ 1020-CPD-020-021833.

При употребата на продукта да се съблюдават техническата карта, информационният лист за безопасност и ръководството за полагане на фасадна топлоизолация.

Година на поставяне на CE маркировката: 07.

Декларирам, че ми е известна отговорността, която нося съгласно чл. 313 от НК.

гр. Септември, 14.06.2013 г.
(Място и дата на издаване)

RÖFIX
"РЬОФИКС" ЕООД
гр Септември, ул."Спартак"№10
тел.: 034/405900, факс: 034/405939
e-mail: rofix@rofix.com

инж. Красимир Христов
Управител на РЬОФИКС ЕООД

000056

THE BEST PROFILES FOR CONSTRUCTION

Декларация за съответствие

ПРОИЗВОДИТЕЛ: НИДЕКС ООД
гр. Гоце Делчев
Булстат : 101152752
info@nidex.net www.nidex.net

ПРОДУКТ: Перфориран ъгъл с мрежа
Перфорираният ъгъл с мрежа се използва за армиране на фасадни топлоизолационни системи и за усилване на вътрешни и външни мазилки.

С настоящото НИДЕКС ООД декларира, че продукта "Перфориран ъгъл с мрежа" съответства на изискванията на ТД-167 - КК .

- Перфорираният ъгъл с мрежа представлява перфориран ПВЦ – профил с р-ри 21,5 х 21,5 , върху който е поставена стъклофибърна мрежа.

Перфорираният ъгъл – е изработен от **PVC Rigrid Compound**

Характеристики на материала:

№	*Показател*	**Единица мярка**	**Метод за изпитване**	*Изискване*
1.	**Якост на опън при провлачване**	MPa	БДС EN ISO 527-1	≥ 45
2.	Якост на опън	MPa	БДС EN ISO 527-1	≥ 100
3.	Относително удължение при разкъсване	%	БДС EN ISO 527-1	≥ 150
4.	Плътност при 23 °C	kg/m^3	БДС ISO 1183-95	≥ 1450

Стъклофибърна мрежа за топлоизолационни системи :

THE BEST PROFILES FOR CONSTRUCTION

Съществени характеристики	**Експлотационни показатели**	*Метод на изпитване*
Безопасна употреба: якост на опън при скъсване (надлъжно и напречно)	>= 36.6 N/mm	ETAG 004 5.6.7.1
Дълготрайност след отлежаване в алкана среда при стайна температура за 28 дни	В двете посоки >= 20 N/mm , съотв. 50 %	ETAG 004 5.6.7.1
Други свойства - Брой на влакната 1/10 N/mm , напречно/ надлъжно - Размер на бримките (mm) - Дебелина (mm) - Площна маса (g/m^2) - Загуба при нажежаване при 625 градуса	 >= 20/16 сноп Влакна/посока 4 x 4 0.4-0.6 >=145 g/m^2 >= 18 %	ETAG 004 точка C.6.1 ETAG 004 точка C.6.2

Експлотационните показатели на продукта, за който се издава тази декларация съответстват на декларираните експлотационни показатели. Настоящата декларация се издава изцяло на отговорността на производителя.

06.03.2014 год.

BULGARIA * NIDEX Ltd. * GOCE DELCHEV

CE

karb n
nova

000054

ДЕКЛАРАЦИЯ ЗА СЪОТВЕТСТВИЕ

Долуподписаният, инж. Красимир Христов управител на „Рьофикс" ЕООД - гр.Септември, ул. „Спартак" №10 декларира на собствена отговорност, че строителният продукт

KARBON TYNKOLIT-SA 331

Грунд за силикатни мазилки

за който се отнася тази декларация, е произведен от дъщерното предприятие на ФИКСИТ ХОЛДИНГ Kreisel – Technika Budowlana Sp z o.o / Полша и притежава Европейски технически одобрения:

ETA - 07/0192

издадено въз основа на Ръководството за Европейско техническо одобрение за комбинирани външни топлоизолационни системи с мазилка — ETAG 004:2000 като компонент от топлоизолационна система с EPS, MW и др.

и съответствието е оценено съгласно изискванията на:

Сертификат за собствен производствен контрол от нотифициран орган

1020-CPD-020-021831

При употребата на продукта да се съблюдават техническата карта, информационният лист за безопасност и ръководството за полагане на фасадна топлоизолация.

Година на поставяне на CE маркировката: 07.

Декларирам, че ми е известна отговорността, която нося съгласно чл. 313 от НК.

гр. Септември, 29.09.2014 г.
(Място и дата на издаване)

RÖFIX
"РЬОФИКС" ЕООД
гр.Септември ул."Спартак"№10
тел.: 034/ 405900 факс: 034/ 405939
e-mail: office.septemvri@roefix.com

инж. Красимир Христов
Управител на РЬОФИКС ЕООД

ДЕКЛАРАЦИЯ ЗА ЕКСПЛОАТАЦИОННИТЕ ПОКАЗАТЕЛИ
№ 0134-CPD-

1. Уникален идентификационен код на типа продукт:
Вароников Портландцимент CEM II/ B-L 32,5 R
2. Тип, партиден или сериен, номер или друг елемент, който позволява да се идентифицира строителният продукт съгласно изискванията на член 11, параграф 4:
Вароников Портланд цимент CEM II/ B-L 32,5 R-1950-CPD-023-6/30.05.2019
Предвидена употреба или употреби на строителния продукт в съответствие с приложимата хармонизирана спецификация, както е предвидено от производителя:
Приготвяне на бетон, варов разтвор, хоросан и други.
3. Име, регистрирано търговско наименование или регистрирана търговска марка и адрес за контакт на производителя съгласно изискванията на член 11, параграф 5:
„Златна Панега Цимент" – АД, Адрес: с. Златна Панега, общ. Ловешка, ул. „Шипка" №2, тел.: 02/8620 192
4. Когато е приложимо, име и адрес за контакт на упълномощения представител, чието пълномощие включва задачите, посочени в член 12, параграф 2:
Не е приложимо
5. Система или системи за оценяване и проверка на постоянството на експлоатационните показатели на строителния продукт, както са изложени в РСП приложение V:
Система 1+.
6. В случай на декларация за експлоатационни показатели относно строителен продукт, обхванат от хармонизиран стандарт:
Нотифицираният орган по сертификация на продукта № 0749-CPD-0196 от 17.05.2017 г. извършва определянето на типа продукт въз основа на изпитването на типа (изчерпателно вземане на проби), първоначалната проверка на производственото предприятие и на производствения контрол в предприятието, непрекъснатото наблюдение, преценка и оценка на производствения контрол в предприятието и на контролно изпитване на проби, взети преди пускането на продукта на пазара по система 1+, издавайки сертификат за постоянството на експлоатационните показатели.
7. Декларирани експлоатационни показатели:

Съществени характеристики	Експлоатационни показатели	Хармонизирана техническа спецификация
Обикновен цимент (портланд), състав и композиция	CEM II	EN 197-1:2011
Якост на натиск - ранна, Mpa	≥ 10	
Якост на натиск - крайна, Mpa	≥ 32,5 ≤ 52,5	
Начало на свързване, min	≥ 75	
Обемопостоянство - разширение	≤ 10	
Съдържание на сулфати, %	≤ 4,0	
Съдържание на хлориди, %	≤ 0,10	

8. В съответствие с [illegible]

Подписано от [illegible]

от „Златна Панега

Подписано от [illegible]

Длъжност: [illegible]

Място: [illegible]

CE

15

"Златна Панега Цимент" АД

с. Златна Панега, ул. „Шипка" №2

Варовиков портланд цимент EN 197-1 ; CEM II/B-L 32.5 R

Обр. № 0236-CPD-

Съществени характеристики	Експлоатационни показатели	Хармонизирана техническа спецификация
Обемостабилитет (разширение)	CEM II	
Якост на огъване, MPa		
Якост на натиск, MPa		
Начало на свързване, min	≥ 75	
Обемостабилитет - разширение, mm	≤ 10	EN 197-1:2011
Съдържание на SO3, %	≤ 3,5	
Съдържание на хлориди, %	≤ 0,10	

000051

МИНИСТЕРСТВО НА ВЪТРЕШНИТЕ РАБОТИ
ГЛАВНА ДИРЕКЦИЯ "ПОЖАРНА БЕЗОПАСНОСТ И СПАСЯВАНЕ"

СТАНОВИЩЕ ЗА ДОПУСТИМОСТ

на основание чл. 54 от Наредба за съществените изисквания към строежите и оценяване съответствието на строителните продукти (НСИСОССП), Постановление № 325 от 06.12.2006 г. (обнародвано в ДВ бр. 106 от 2006г.)

рег. № 13-И-01-12/16.11 **.....2010 г.**

1. НАИМЕНОВАНИЕ: Еднокрила метална врата "NA-60-1Н".

2. ЗАЯВИТЕЛ: „Новоферм Балкан"ЕАД, гр. София 1164, р-н Лозенец, ул."Синчец"№14; ЕИК 131277288; искане вх. № ИН 1342/16.11.2010 г.

3. ПРОИЗВОДИТЕЛ: "Novoferm Alsal"S.A, Испания.

4. ОПИСАНИЕ И ПРЕДНАЗНАЧЕНИЕ НА ПРОДУКТА: Еднокрилата метална врата модел "NA-60-1Н" е с габаритни размери В х Ш (2035 х 885) mm и размери на светлия отвор за преминаване В х Ш (2000 х 803) mm.

Касата е изработена от студено огъната поцинкована стоманена ламарина и се монтира към стената посредством 6 бр. двойни анкерни болтове.

Крилото е изработено от студено огъната поцинкована стоманена ламарина и сърцевина. Сърцевината представлява изолационен сандвич-панел с дебелина 55 mm, съставен от 2 слоя минерална вата тип "ISOVER SPINTEX HP 353-145" с плътност 180 kg/m³ с термоотвърдена смола. Сандвич-панелът е залепен от вътрешната страна на конструкцията на крилото със специално лепило.

Крилото е монтирано на касата посредством 2 бр. панти, като горната панта е снабдена с пружина, осигуряваща самозатварянето му.

По вертикалния ръб на крилото, от страната на пантите, е поставено термонабъбващо уплътнение, със сечение (20 х 2,5) mm.

На разстояние 1000 mm от долния ръб на крилото е монтирана ключалка марка "NEMEF" серия 1730 или TESA с брава.

Вратата е изпитана, по методи от EN 1634-1, при двустранно огнево въздействие и е класифицирана, съгласно EN 13501-2, в клас по огнеустойчивост **EI 60**.

Допустимите изменения в конструкцията на двукрила метална врата модел "NA-60-1Н" спрямо изпитания образец, са дадени в Приложение 1.

Вратата може да се монтира в обекти при възможно двустранно огнево въздействие и при спазване на действащите правила и норми за пожарна безопасност.

5. СРОК НА ВАЛИДНОСТ: До промяна на обстоятелствата, при които са издадени: Доклад за тестване №13581-1/15.09.2006 г. и Доклад за класификация по огнеустойчивост №13581-2/15.09.2006 г., издадени от технологичен център "CIDEMCO" - Испания.

6. СТАНОВИЩЕТО СЕ ИЗДАВА НА ОСНОВАНИЕ: Доклад за тестване №13581-1/15.09.2006 г. и Доклад за класификация по огнеустойчивост №13581-2/15.09.2006 г., издадени от технологичен център "CIDEMCO" - Испания; Техническо описание на продукта; Инструкция за експлоатация; БДС EN 1363-1, БДС EN 1634-1 и БДС EN 13501-2.

7. СТАНОВИЩЕТО ЩЕ ПОСЛУЖИ ЗА: Оценяване на съответствието по реда на част Трета от НСИСОССП.

8. ПРИЛОЖЕНИЕ: Приложение 1.

Становището може да се обжалва по административен ред пред по-горестоящия административен орган, чрез органа, който го е издал, в 14-дневен срок от съобщаването му по реда на АПК.

Становището може да се обжалва и по съдебен ред, чрез органа, който го е издал, пред Административен съд – гр. София в 14-дневен срок от съобщаването му по реда на АПК.

Забележки: 1.Настоящето Становище за допустимост се отнася само за този продукт.

2.Настоящето Становище за допустимост става невалидно при внасяне на промяна в компонентите на продукта, за който е издадено или когато изискванията на нормативните актове вече не се изпълняват.

3.Изключения от настоящото Становище за допустимост не могат да се разпространяват без писмено съгласие на ГД "ПБС".

4. Приложението е неделима част от настоящото становище за допустимост.

ДИРЕКТОР:

/Г.Л. КОМИСАР, инж. Н. НИКОЛОВ/

000050

МИНИСТЕРСТВО НА ВЪТРЕШНИТЕ РАБОТИ
ГЛАВНА ДИРЕКЦИЯ "ПОЖАРНА БЕЗОПАСНОСТ И СПАСЯВАНЕ"

СТАНОВИЩЕ ЗА ДОПУСТИМОСТ

на основание чл. 54 от Наредба за съществените изисквания към строежите и оценяване съответствието на строителните продукти (НСИСОССП), Постановление № 325 от 06.12.2006 г. (обнародвано в ДВ бр. 106 от 2006г.)

рег. №[illegible]2010 г.

1. НАИМЕНОВАНИЕ: Еднокрила метална врата "NA-90-1B"

2. ЗАЯВИТЕЛ: „Новоферм Балкан"ЕАД, гр. София 1164, р-н Лозенец, ул."Опълченец"№14; ЕИК 131277288; искане вх. № ИИ 1343/16.11.2010 г.

3. ПРОИЗВОДИТЕЛ: "Novoferm Alsa"S.A, Испания.

4. ОПИСАНИЕ И ПРЕДНАЗНАЧЕНИЕ НА ПРОДУКТА: Еднокрилата метална врата модел "NA-90-1B" е с габаритни размери В х Ш (2035 х 1000) mm и размери на светлия отвор за преминаване В х Ш (2000 х 960) mm.

Касата е изработена от студено огъната поцинкована стоманена ламарина и се монтира към стената посредством 6 бр. анкерни болтове.

Крилото е изработено от студено огъната поцинкована стоманена ламарина с дебелина 0,65 mm и сърцевина. Сърцевината представлява изолационен сандвич-панел марка "TERVOL BSS", с дебелина 56 mm, съставен от 2 слоя минерална вата тип "TERVOL BS" с плътност 170 kg/m³ и разположен между тях гипсокартон, с дебелина 12,5 mm. Сандвич-панелът е залепен от вътрешната страна на конструкцията на крилото със силикатно лепило.

Крилото е монтирано към касата посредством 2 броя стоманени панти марка "ECO".

По вертикалния ръб на крилото, от страната на пантите, е поставено термонабъбващо уплътнение, със сечение (20 х 2,5) mm.

На разстояние 1000 mm. от долния ръб на крилото е монтирана брава марка "NEMEF" серия 1730 или "TESA" тип 65 HZ нощна.

Вратата е изпитана, по методи от EN 1634-1, при двустранно огнево въздействие и е класифицирана, съгласно EN 13501-2, в клас по огнеустойчивост **EI 90**. Изпитаната врата е несамозатварящa се.

Допустимите изменения в конструкцията на еднокрила метална врата модел "NA-90-1B" спрямо изпитания образец, са дадени в Приложение 1.

Вратата може да се монтира в обекти при възможно двустранно огнево въздействие и при спазване на действащите правила и норми за пожарна безопасност.

5. СРОК НА ВАЛИДНОСТ: До промяна на обстоятелствата, при които са издадени: Доклад за тестване №19819-1/26.02.2009 г. и Доклад за класификация по огнеустойчивост №19819-2/26.02.2009 г., издадени от технологичен център "CIDEMCO" – Испания.

6. СТАНОВИЩЕТО СЕ ИЗДАВА НА ОСНОВАНИЕ: Доклад за тестване №19819-1/26.02.2009 г. и Доклад за класификация по огнеустойчивост №19819-2/26.02.2009 г., издадени от технологичен център "CIDEMCO" – Испания; Техническо описание на продукта; Инструкция за експлоатация; БДС EN 1363-1, БДС EN 1634-1 и БДС EN 13501-2.

7. СТАНОВИЩЕТО ЩЕ ПОСЛУЖИ ЗА: Оценяване на съответствието по реда на част Трета от НСИСОССП.

8. ПРИЛОЖЕНИЕ: Приложение 1.

Становището може да се обжалва по административен ред пред по-горестоящия административен орган, чрез административния орган, който го е издал, в 14-дневен срок от съобщаването му по реда на АПК.

Становището може да се обжалва и по съдебен ред, чрез органа, който го е издал, пред Административен съд – гр. София в 14-дневен срок от съобщаването му по реда на АПК.

Забележки: 1.Настоящето Становище за допустимост се отнася само за този продукт.

2.Настоящето Становище за допустимост става невалидно при всяко едно промяна в компонентите на продукта, за който е издадено или когато изискванията на нормативните актове вече не се изпълняват.

3.Изложения от настоящото Становище за допустимост не могат да се разпространяват без писмено съгласие на ГД "ПБС".

4.Приложението е неделима част от настоящото становище за допустимост.

ДИРЕКТОР:

/ГЛ. КОМИСАР инж. Н. НИКОЛОВ/

НАУЧНОИЗСЛЕДОВАТЕЛСКИ СТРОИТЕЛЕН ИНСТИТУТ - НИСИ - ЕООД
НОТИФИЦИРАНА ИЗПИТВАТЕЛНА ЛАБОРАТОРИЯ
Разрешение № CPD 10-NB 2032 на МРРБ
Идентификационен № NB 2032 от регистъра на Европейската комисия

Република България, София 1618, бул."Никола Петков" № 86, тел.: (02) 856 10 82, факс: (02) 955 96 38, e-mail: nisi_sofia@abv.bg

ПРОТОКОЛ
ОТ ПЪРВОНАЧАЛНО ИЗПИТВАНЕ НА ТИПА НА ПРОДУКТ

№ ІТТ-09.26 / 12.10.2009 г.

Изпитването е извършено в съответствие с изискванията на част втора от **Наредба за съществените изисквания към строежите и оценяване съответствието на строителните продукти** (НСИСОССП), която въвежда Директива за строителните продукти (CPD) 89/106/ЕЕС на Съвета на Европейската общност.

Наименование на продукта:	**Прозорец от PVC профили система "KMG", серия „Prestige", 70 mm**
Производител и Възложител:	"Алтест Ай Джи Ти" ЕООД, производствена база на „Алупласт ЖТГ" ЕООД, гр. Бургас, общ. Бургас, Южна промишлена зона
Документ за възлагане	Договор № 52 / 2009 г.
Система за оценяване на съответствието:	Система "3" съгласно приложение ZA на БДС EN 14351-1
Съществени изисквания:	3 - хигиена, опазване на здравето и на околната среда; 4 - безопасна експлоатация; 5 - защита от шум; 6 - икономия на енергия и топлосъхранение (енергийна ефективност).
Проба за изпитване:	Един брой прозорец с габаритни размери 2550/1750 mm. Подробни данни за изпитвания прозорец са дадени в Приложение 1.
Дата (период) на извършване на изпитването:	от 10.08.2009 г. до 06.10.2009 г.
Резултат:	**Представеният образец от прозорец с PVC профили система "KMG", серия „Prestige", 70 mm се класифицира в клас 5А по водонепропускливост, клас С2 по устойчивост на вятър, клас 4 по носимоспособност на защитните устройства на натоварване, клас 4 по въздухопропускливост, притежава претеглен индекс на изолация от въздушен шум R_w (C; C_{tr}) = 34 (-2; -5) dB и коефициент на топлопреминаване U = 1,37 W/(m².K).**

Р-л на ИЛ при НИСИ: (н.с.инж.Цв.Гюрова)

Управител на НИСИ: (ст.н.с. д-р инж.Т.Гуцлов)

НАУЧНОИЗСЛЕДОВАТЕЛСКИ СТРОИТЕЛЕН ИНСТИТУТ - НИСИ ЕООД НИСИ ОСНОВАН 1899 г. СОФИЯ

Протоколът съдържа всичко 18 листа. Извлечения от протокола могат да се размножават само с писмено съгласие на "НИСИ" ЕООД

3. Хигиена, опазване на здравето и на околната среда

Данни от изпитването:

№ по ред	Показател	Мерна единица	Метод за изпитване	Резултат от изпитването	Изискване съгласно техническа спецификация
1	*2*	*3*	*4*	*5*	*6*
1.	Водонепропускливост при статично налягане*	-	БДС EN 1027	Клас 5A	БДС EN 12208 Изискванията са дадени в Приложение 2 на протокола.

* Подробните резултати от изпитването са дадени в Приложение 2.

4. Безопасна експлоатация

Данни от изпитването:

№ по ред	Показател	Мерна единица	Метод за изпитване	Резултат от изпитването	Изискване съгласно техническа спецификация
1	*2*	*3*	*4*	*5*	*6*
1.	Устойчивост на вятър*	клас	БДС EN 12211	Клас C2	БДС EN 12210
1.1	Деформации (f) на крилото спрямо рамката при натоварване от вятър:			P = ± 800 Pa	При P = ± 800 Pa f < 1/300 L
	- I-ва вертикална ос (т.2);	mm		+1,38 / -1,16	< ±5,67
	- II-ра вертикална ос (т.5);	mm		+5,56 / -3,12	< ±5,67
	- III-ра вертикална ос (т.8);	mm		+5,67 / -5,37	< ±5,67
	- IV-ра вертикална ос (т.11).	mm		+1,24 / -1,02	< ±5,67
1.2	Поведение при повтарящо се 50 пъти положително и отрицателно налягане	-		P = ± 400 Pa Функционалните качества и връзките с обкова са запазени	P = ± 400 Pa Запазване на функционалните качества на прозореца и връзките с обкова
1.3	Безопасност при буря при трикратно налягане	-		P = ± 1200 Pa Функционалните качества и връзките с обкова са запазени	P = ± 1200 Pa Запазване на функционалните качества на прозореца и връзките с обкова

№ по ред	Показател	Мерна единица	Метод за изпитване	Резултат от изпитването	Изискване съгласно техническа спецификация
1	2	3	4	5	6
2.	Носимоспособност на защитните устройства на натоварване **	Клас	БДС EN 14609	Клас 4	БДС EN 13115
2.1	Огъване при натоварване с хоризонтална сила в продължение на 5 min, приложена върху крило с панти, въртящо се на вертикална ос и застопорено в горния край	-		P = 350 N Функционалните качества на прозореца и връзките с обкова са запазени	P = 350 N Запазване на функционалните качества на прозореца и връзките с обкова
2.2	Огъване при натоварване с хоризонтална сила в продължение на 5 min, приложена върху крило с панти, въртящо се на хоризонтална ос и застопорено в единия край	-		P = 350 N Функционалните качества на прозореца и връзките с обкова са запазени	P = 350 N Запазване на функционалните качества на прозореца и връзките с обкова

* Подробните резултати от изпитването са дадени в Приложение 3.

** Подробните резултати от изпитването са дадени в Приложение 4.

5. Защита от шум

Данни за изпитването:

№ по ред	Показател	Мерна единица	Метод за изпитване	Резултат от изпитването	Изискване съгласно техническа спецификация
1	2	3	4	5	6
1.	Изолация от въздушен шум* - Претеглен индекс на изолация от въздушен шум, Rw (C; C_{tr}) **	dB	БДС EN ISO 140-3	34 (-2; -5)	-

* Подробните резултати от изпитването са дадени в Приложение 5.

** Претегленият индекс на изолация от въздушен шум, Rw (C; C_{tr}) dB, се определя съгласно БДС EN ISO 717-1.

6. Икономия на енергия и топлосъхранение (енергийна ефективност)

Данни за изпитването:

№ по ред	Показател	Мерна единица	Метод за изпитване	Резултат от изпитването	Изискване съгласно техническа спецификация
1	2	3	4	5	6
1.	Коефициент на топлопреминаване на: - профила на крилото - профила на рамката - стъклопакета - прозореца	W/(m^2.K)	БДС EN ISO 12567-1	 1,16 1,62 1,38 1,37	 - - - -

2.	Въздухопропускливост	клас	БДС EN 1026	4	БДС EN 12207 Изискванията са дадени в Приложение 6 на протокола.

Използвана техническа документация:

БДС EN 14351-1	"Прозорци и врати. Стандарт за продукт, технически характеристики. Част 1: Прозорци и външни врати без характеристики за устойчивост на огън и/или пропускане на дим";
БДС EN 14609:2005	"Прозорци. Определяне на устойчивостта на статичното усукване";
БДС EN 12211:2003	"Прозорци и врати. Устойчиваст на вятър. Метод за изпитване";
БДС EN 1027:2003	"Прозорци и врати. Водонепропускливаст. Метод за изпитване";
БДС EN 1026:2003	"Прозорци и врати. Въздухопроницаемост. Метод за изпитване";
БДС EN ISO 140-3:2003	"Акустика. Измерване на звукоизолацията в сгради и на строителни елементи. Част 3: Лабораторни измервания на изолацията от въздушен шум на строителни елементи";
БДС EN ISO 717-1:2003	"Акустика. Оценка на звукоизолацията в сгради и на строителни елементи. Част 1: Изолация от въздушен шум";
БДС EN ISO 12567-1	„Топлинни характеристики на прозорци и врати. Определяне на коефициента на топлопреминаване по метода с гореща кутия. Част 1: Комплектовани прозорци и врати"
БДС EN 12210:2003	„Прозорци и врати. Устойчивост на вятър. Класификация";
БДС EN 13115:2004	„Прозорци. Класификация на механичните свойства. Вертикално натоварване, усукване и сила на задвижване";
БДС EN 12208: 2003	"Прозорци и врати. Водонепропускливост. Класификация";
БДС EN 12207:2003	„Прозорци и врати. Въздухопроницемост. Класификация";

Извършили изпитването:
1. н.с.инж.К.Глушкова
2. ст.н.с.инж.Б.Сапунов
3. инж.Г.Веселинова
4. физ.Н.Николов

Р-л на ИЛ при НИСИ:
(н.с.инж.Ив.Гюрова)

ЛОС при НИСИ-ЕООД

Приложение 1

Данни за изпитвания прозорец

Наименование на продукта: Прозорец от PVC профили система "KMG", серия "Prestige ", 70 mm

Описание на изпитвания образец: Прозорец с една неотваряема, една еднoплоскостно и една двуплоскостно отваряема части от PVC профили система "KMG", серия "Prestige ", 70 mm с:

- габаритни размери – 2550/1750 mm;
- остъкляване – стъклопакет с обща дебелина 24 mm (4/16/4) с безцветни флоатни стъкла, процент на остъкляване 71 %;
- използвани PVC профили:
  - каса – S-549.01;
  - крила – S-549.02;
  - кемпфер (делител) – S-549.03;
  - стъклодържател – S-549.10;
- усилващи метални профили:
  - каса – TRE-01;
  - крила – TRE 01;
  - кемпфер (делител) – TRE 02;
- уплътнения – PAR 02;
- обков – "Siegenia";
- отводняване: Тапи конденз AL 121.

Забележка: Подробни чертежи за изпитвания образец са показани на стр. от 6 до 12.

поглед отвътре

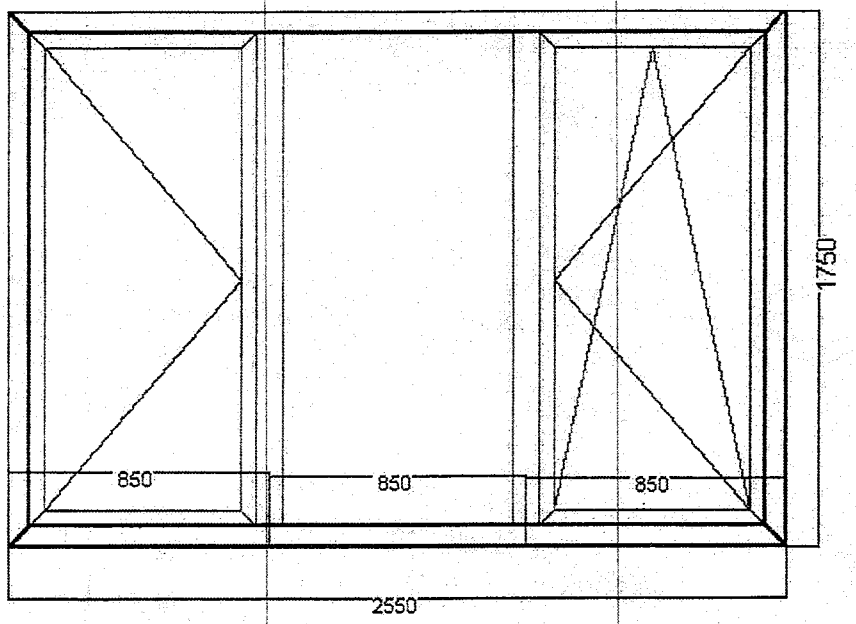

поглед отвън

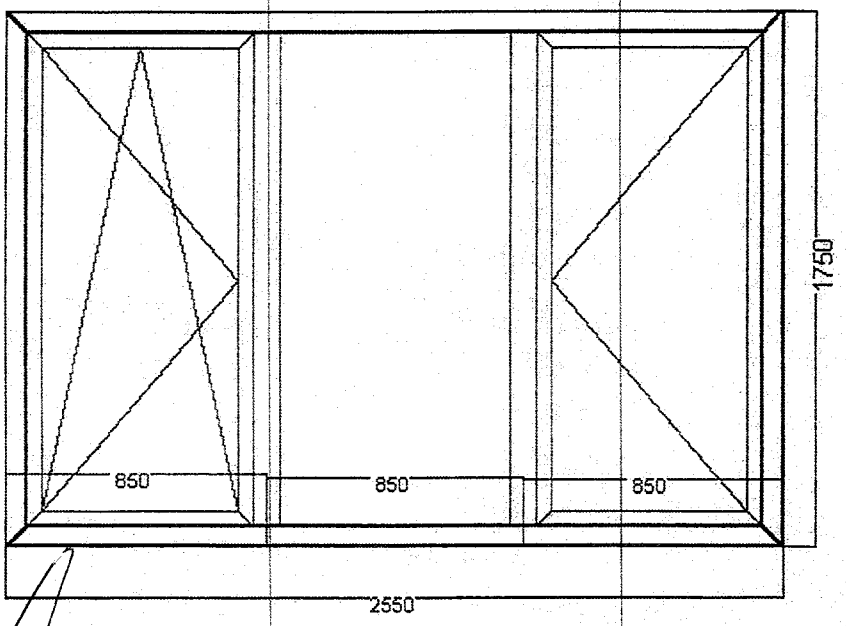

Altest

KMG

SECTIONS

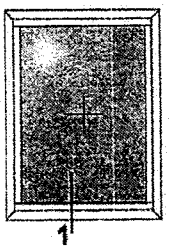

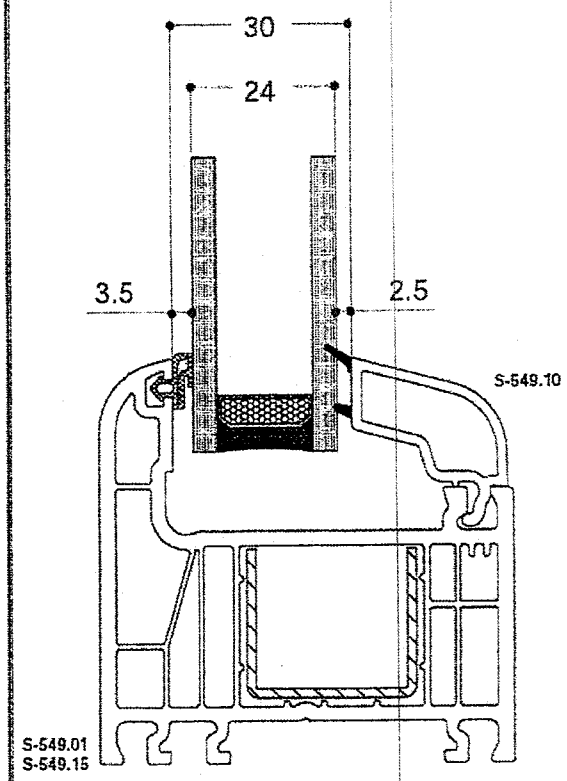

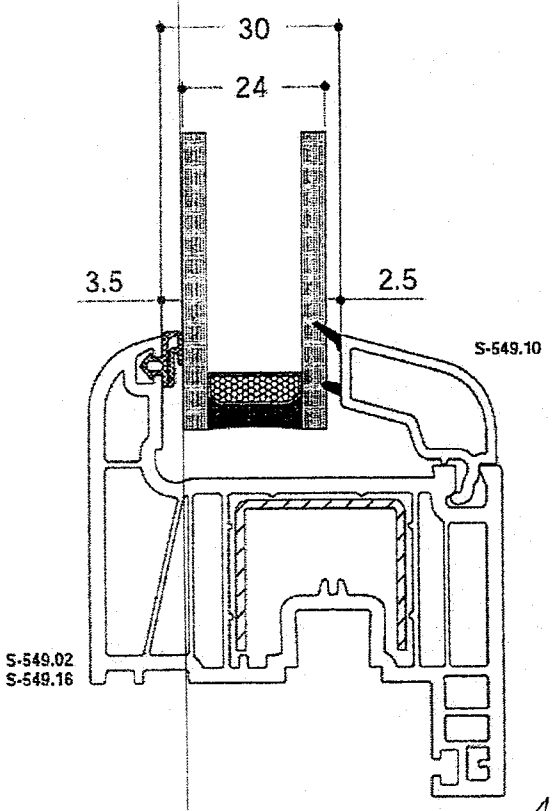

Altest

KMG

SECTIONS

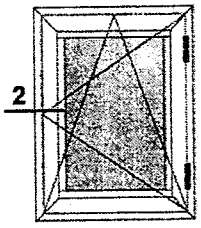

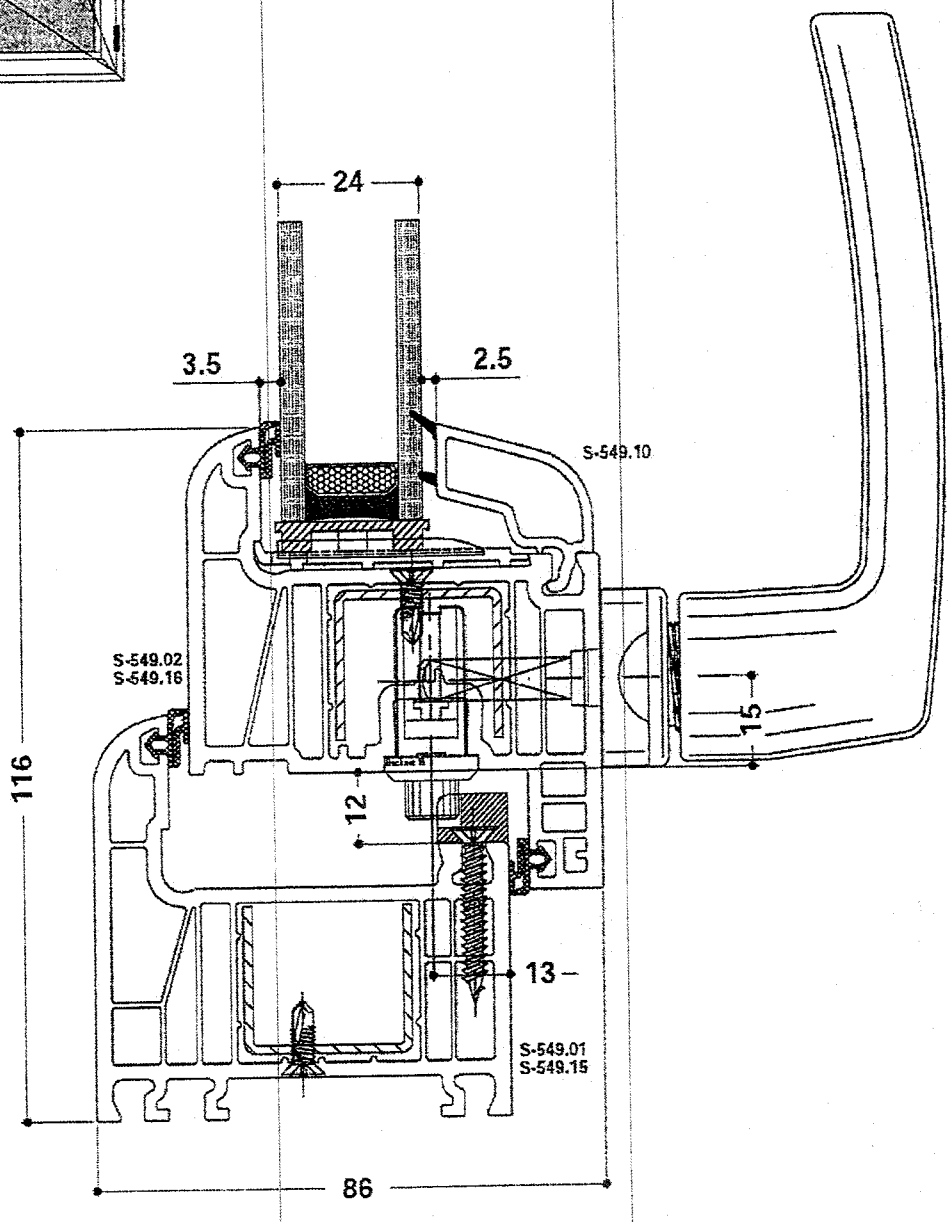

Altest

SECTIONS

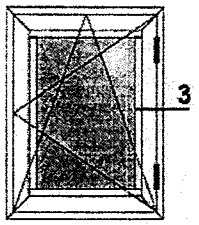

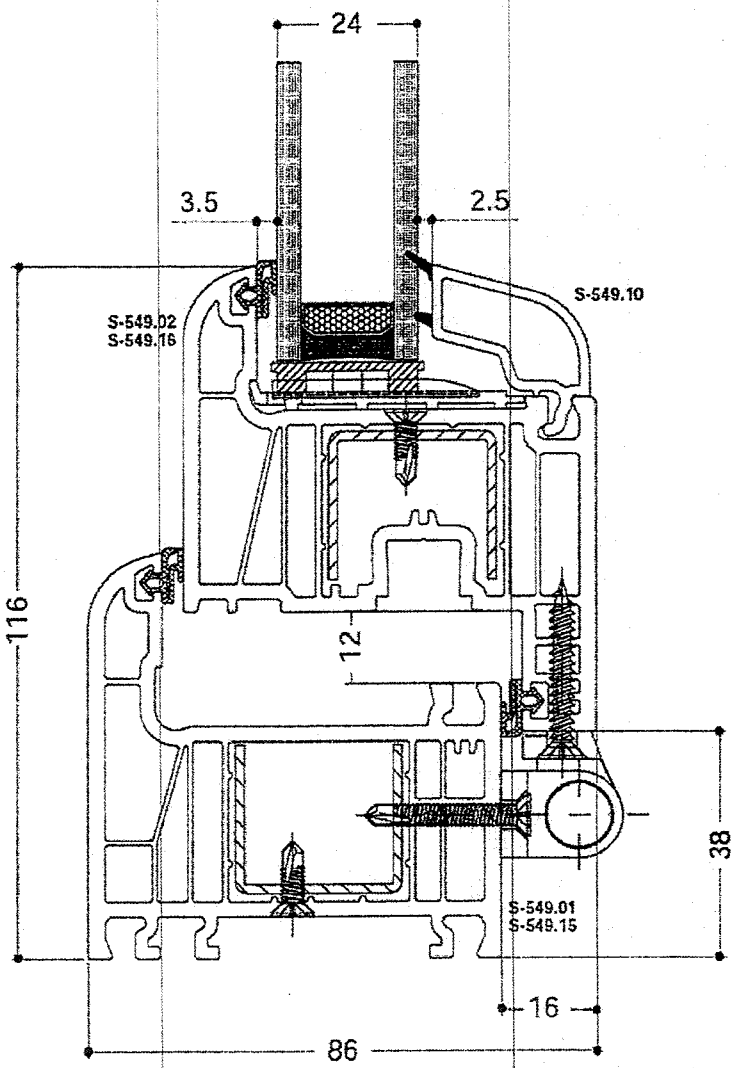

Altest

KMB

SECTIONS

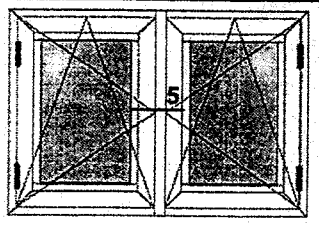

Altest

KMG
WATER DRAINAGES PRESTIGE

S-549.01

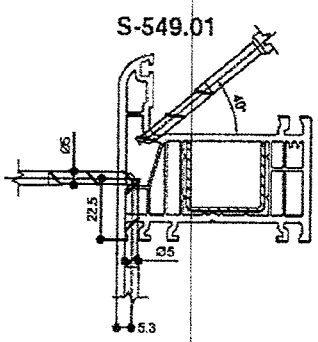

S-549.02

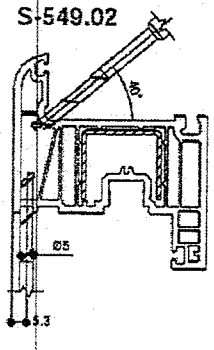

S-549.03

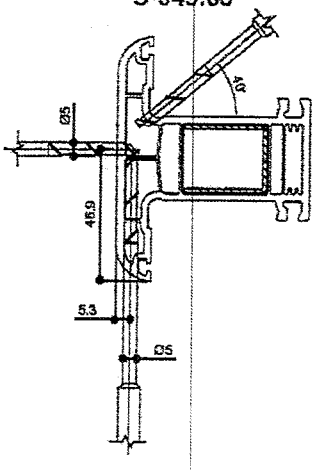

S-549.17

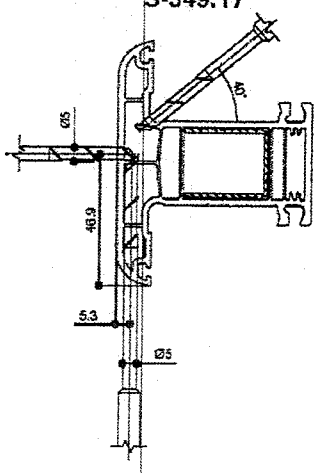

S-549.05

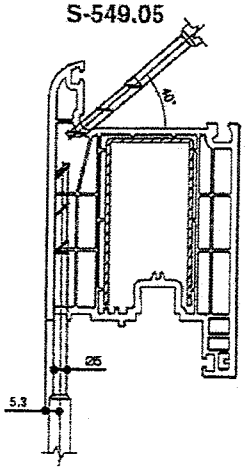

Altest

KME
Ventilation and drainage canals

SCHEME FOR DRILLING OF VENTILATION AND DRAINAGE CANALS

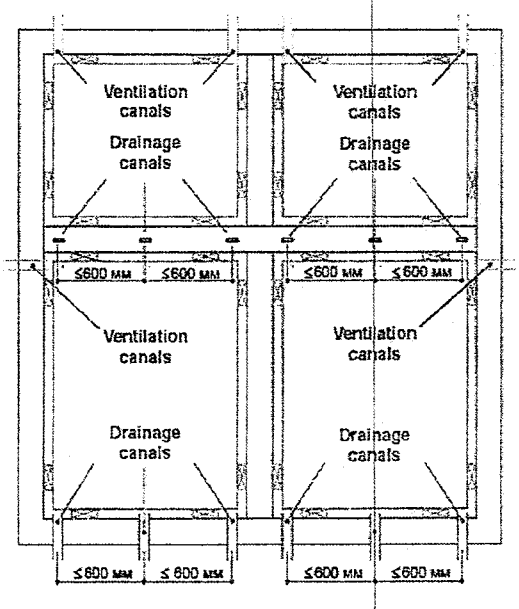

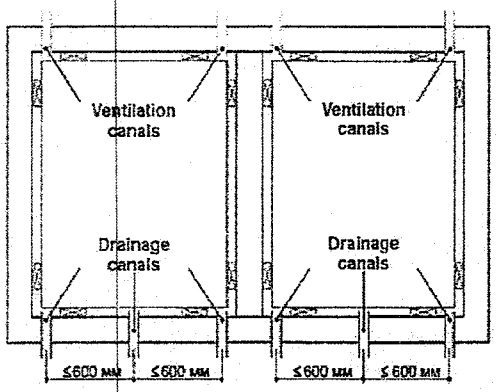

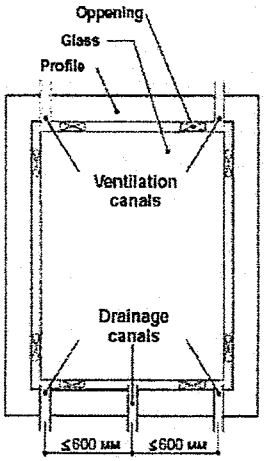

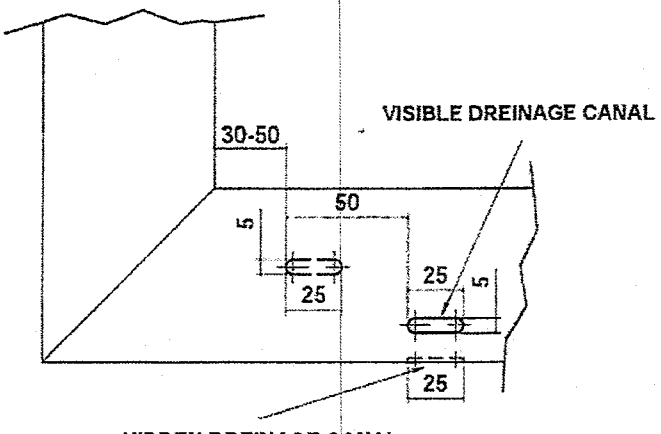

Приложение 2

Водонепропускливост при статично налягане – БДС EN 1027

1. Условия на изпитване и данни за изпитвателната апаратура

Изпитването е проведено на стенд система "Rosenheim" тип "VH AE" на фирма "HOLTEN", намиращ се в лаборатория "Строителна физика" при НИСИ ЕООД. Стендът се състои от камера и пулт за измерване и управление. Измервателната камера е въздухоплътна и само една от страните й е отворена. Затварянето на тази страна се осъществява чрез подходящо закрепване на изпитвания прозорец, ориентиран с външната страна към камерата.

Изпитваният прозорец (образец) се захваща към дистанционните елементи (страни на камерата) посредством ръчни стеги. Доброто уплътнение между рамката на прозореца и стените на камерата се постига с микропорести каучукови уплътнители.

Количество на водата – 2 dm^3 на 1 m^2/min.

Температурата на въздуха в камерата и лабораторията t = 22 °C.

Влажност на въздуха в камерата и лабораторията 72 %.

2. Резултати от изпитването

Разлика в налягането между камерата и външната страна на прозореца, Pa	Продължителност, min	Резултат от наблюдението на вътрешната повърхност на прозореца	Класификация	Изисквания
0	15	не пропуска вода	1A	Да не пропуска вода 15 min
50	5	не пропуска вода	2A	Като клас 1A + 5 min
100	5	не пропуска вода	3A	Като клас 2A + 5 min
150	5	не пропуска вода	4A	Като клас 3A + 5 min
200	5	не пропуска вода	5A	Като клас 4A + 5 min
250	5	пропуска вода	6A	Като клас 5A + 5 min

Приложение 3

Устойчивост на вятър – БДС EN 12211

1. Условия на изпитване и данни за апаратурата за изпитване

Изпитвателният стенд и камерата за изпитване са съгласно Приложение 2.

Температурата на въздуха в камерата и лабораторията е t = 22 °C.
Влажността на въздуха в камерата и лабораторията е 72 %.

2. Изпитване на деформации

Измерването на деформациите (преместванията) на линейните елементи по височина на крилата на прозореца е извършено с помощта на часовникови индикатори за преместване тип TGL 7682 (производство на SUHL - Германия) с точност до 0,01 mm.

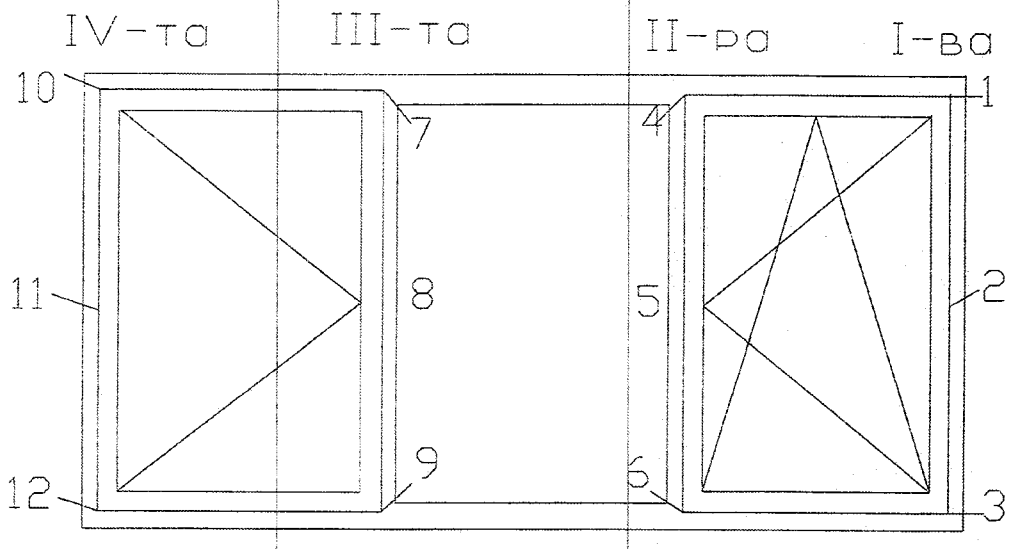

Схема на разполагане на часовниковите индикатори

Резултати от изпитванията

Разлика в налягането между камерата и външната страна на прозореца, Pa	I-ва вертикална ос		
	f ($f_{ост.}$) в т.1, mm	f ($f_{ост.}$) в т.2, mm	f ($f_{ост.}$) в т.3, mm
+400 / -400	+0,07 / -0,20 (+0,01/-0,01)	+0,50 / -0,44 (+0,04/-0,04)	+0,08 / -0,24 (+0,01/-0,02)
+800 / -800	+0,34 / -0,40 (+0,11/-0,15)	+1,84 / -1,60 (+0,39/-0,61)	+0,59 / -0,47 (+0, 14/-0,26)
	II-ра вертикална ос		
	f ($f_{ост.}$) в т.4, mm	f ($f_{ост.}$) в т.5, mm	f ($f_{ост.}$) в т.6, mm
+400 / -400	+1,01 / -0,17 (+0,21/-0,06)	+3,53 / -3,62 (+0,35/-0,27)	+0,01 / -0,79 (+0,01/-0,05)
+800 / -800	+1,03 / -2,05 (+0,29/-0,34)	+7,13 / -5,01 (+0,26/-0,50)	+2,12 / -1,74 (+0,26/-0,31)
	III-та вертикална ос		
	f ($f_{ост.}$) в т.7, mm	f ($f_{ост.}$) в т.8, mm	f ($f_{ост.}$) в т.9, mm
+400 / -400	+1,08 / -1,00 (+0,13/-0,18)	+3,69 / -3,77 (+0,18/-0,23)	+2,15 / -1,14 (+0,18/-0,25)
+800 / -800	+2,65 / -2,17 (+0,35/-0,41)	+7,87 / -7,70 (+0,65/-0,42)	+1,79 / -2,49 (+0,42/-0,47)
	IV-та вертикална ос		
	f ($f_{ост.}$) в т.10, mm	f ($f_{ост.}$) в т.11, mm	f ($f_{ост.}$) в т.12, mm
+400 / -400	+0,14 / -0,14 (+0,06/-0,07)	+0,77 / -0,63 (+0,28/-0,20)	+0,20 / -0,16 (+0,11/-0,08)
+800 / -800	+0,46 / -0,33 (+0,11/-0,14)	+1,74 / -1,40 (+0,34/-0,45)	+0,54 / -0,43 (+0,16/-0,22)

3. Изпитване на повтарящо се положително и отрицателно налягане

Изпитването е проведено при налягане от ±400 Pa, повтарящо се 50 пъти.

При изпитването на повтарящо се 50 пъти отрицателно и положително налягане от 400 Pa, показващо поведението на прозореца при удари на вятър (натиск и засмукване), не се явиха дефекти и увреждания, влошаващи експлоатационните качества на прозореца.

4. Изпитване на безопасност /буря/

Изпитването е проведено с трикратно налягане ±1200 Pa.

При изпитване на безопасност при буря не се явиха увреждания, застрашаващи функционалните качества и целостта на прозореца.

Приложение 4

Носимоспособност на защитните устройства на натоварване – БДС EN 14609

1. Данни за апаратурата за изпитване

Измерването на деформациите на линейните елементи на крилата е извършено с помощта на индуктивни датчици за преместване тип W 50 TS и усилвател на носеща честота KWS 673 A4 (производство на HBM - Германия) с точност 0,01 mm.

2. Резултати от изпитванията

2.1 Огъване при натоварване с хоризонтална сила 350 N в продължение на 5 min, приложена върху долния край на крило с панти, въртящо се по вертикална ос, застопорено в горния край.

a_o = 0 mm; a_l = 142 mm; $a_r = a_l - a_o$ = 142 mm; $a_{ост.}$ = 3 mm

Функционалните качества на прозореца и връзките с обкова се запазват.

2.2 Огъване при натоварване с хоризонтална сила 350 N в продължение на 5 min, приложена върху единия край на крило с панти, въртящо се по хоризонтална ос, застопорено в другия край.

a_o = 120 mm; a_l = 235 mm; $a_r = a_l - a_o$ = 115 mm; $a_{ост.}$ = 7 mm

Функционалните качества на прозореца и връзките с обкова се запазват.

Приложение 5

Звукоизолация от въздушен шум – БДС EN ISO 140-3, БДС EN ISO 717-1

1. Условия на изпитване и данни за апаратурата за изпитване

Измерването е проведено в лаборатория "Строителна физика":

- температура на въздуха в камерите t = 21°C; влажност – 88 %;
- камера високо ниво V = 170 m³;
- камера ниско ниво V = 119 m³;
- запълваща стена с Rw = 50 dB;
- акустична апаратура на фирма "Брюел и Кер" - Дания:
  - анализатор за строителна акустика тип 4418;
  - микрофон тип 4166;
  - микрофонен предусилвател тип 2916;
  - източник на шум тип 4224.

Монтажът е извършен от специалисти на възложителя.

2. Резултати от изпитването

f, Hz	100	125	160	200	250	315	400	500	630	800	1000	1250	1600	2000	2500	315(
R, dB	22,2	21,3	17,8	20,4	21,2	25,8	27,5	33,0	34,4	37,7	38,7	39,7	38,7	40,1	37,7	32,2

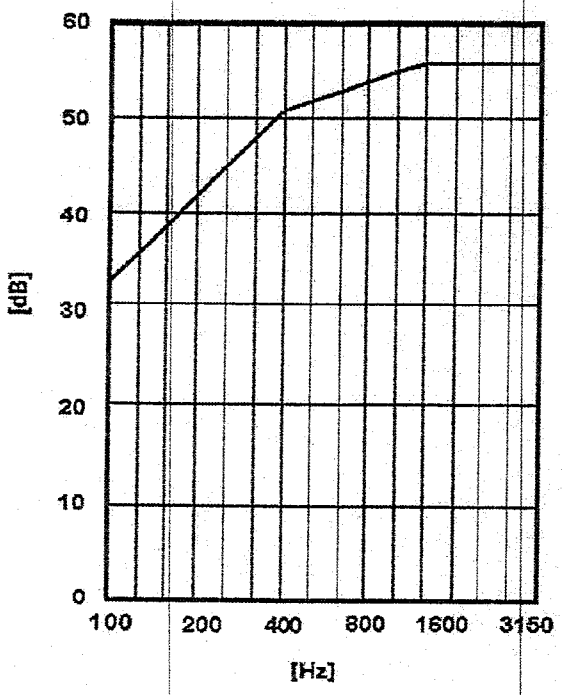

ПРЕТЕГЛЕН ИНДЕКС НА ИЗОЛАЦИЯ ОТ ВЪЗДУШЕН ШУМ

R_w (C; C_{tr}) = 34 (-2; -5) dB

Приложение 6

Въздухопроницаемост на фугите – БДС EN 1026, БДС EN 12207

1. Условия на изпитване и данни за апаратурата за изпитване

Апаратурата за изпитване е съгласно Приложение 2.

Температурата на въздуха в камерата и лабораторията е t = 22 °C.
Влажността на въздуха в камерата и лабораторията е 72 %.

2. Резултати от изпитването

обща площ на прозореца – 4,15 m^2; дължина на отваряемите фуги на прозореца – 9,45 m

P, Pa	50	100	150	200	250	300	400	500	600
V, m^3/h	0,00	0,10	0,00	0,10	0,00	0,10	0,60	0,60	1,80
V_1, m^3/hm	0,00	0,01	0,00	0,06	0,00	0,01	0,01	0,06	0,18
V_w,m^3/hm^2	0,00	0,02	0,00	0,12	0,00	0,01	0,02	0,14	0,40

Въздухопропускливост – класификация на прозореца по:
- обща площ – клас 4;
- дължина на отваряеми фуги – клас 4.

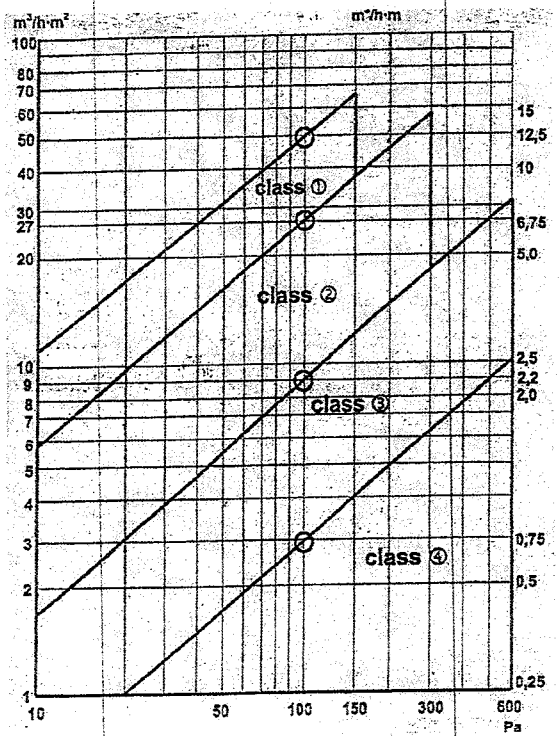

Класификация

000031

НАУЧНОИЗСЛЕДОВАТЕЛСКИ СТРОИТЕЛЕН ИНСТИТУТ - НИСИ - ЕООД
НОТИФИЦИРАНА ИЗПИТВАТЕЛНА ЛАБОРАТОРИЯ
Разрешение № CPD 10-NB 2032 на МРРБ
Идентификационен № NB 2032 от регистъра на Европейската комисия

Република България, София 1618, бул."Никола Петков" №86, тел.: (02) 856 10 82, факс: (02) 955 96 38, e-mail: nisi_sofia@abv.bg

ПРОТОКОЛ
ОТ ПЪРВОНАЧАЛНО ИЗПИТВАНЕ НА ТИПА НА ПРОДУКТ

№ ІТТ-09.28 / 15.10.2009 г.

Изпитването е извършено в съответствие с изискванията на част втора от **Наредба за съществените изисквания към строежите и оценяване съответствието на строителните продукти** (НСИСОССП), която въвежда Директива за строителните продукти (CPD) 89/106/ЕЕС на Съвета на Европейската общност.

Наименование на продукта:	**Прозорец от Al профили система "Алтест", серия „Пони"**
Производител и Възложител:	"Алтест Ай Джи Ти" ЕООД, производствена база на „Алупласт ЖТГ" ЕООД, гр. Бургас, общ. Бургас, Южна промишлена зона
Документ за възлагане	Договор № 52 / 2009 г.
Система за оценяване на съответствието:	Система "3" съгласно приложение ZA на БДС EN 14351-1
Съществени изисквания:	3 - хигиена, опазване на здравето и на околната среда; 4 - безопасна експлоатация; 5 - защита от шум; 6 - икономия на енергия и топлосъхранение (енергийна ефективност).
Проба за изпитване:	Един брой прозорец с габаритни размери 2550/1750 mm. Подробни данни за изпитвания прозорец са дадени в Приложение 1.
Дата (период) на извършване на изпитването:	от 07.09.2009 г. до 08.10.2009 г.
Резултат:	**Представеният образец от прозорец с Al профили система "Алтест", серия „Пони" се класифицира в клас 1А по водонепропускливост, клас С1 по устойчивост на вятър, клас 4 по носимоспособност на защитните устройства на натоварване, клас 3 по въздухопропускливост, притежава претеглен индекс на изолация от въздушен шум R_w (C; C_{tr}) = 30 (-1; -3) dB и коефициент на топлопреминаване U = 2,30 W/(m^2.K).**

Р-л на ИЛ при НИСИ:
(н.с.инж.Цв.Гюрова)

Управител на НИСИ:
(ст.н.с. д-р инж. Р.Лулчев)

НИСИ НАУЧНОИЗСЛЕДОВАТЕЛСКИ СТРОИТЕЛЕН ИНСТИТУТ - ЕООД 1999 СОФИЯ

Протоколът съдържа всичко 18 листа. Извлечения от протокола могат да се размножават само с писмено съгласие на "НИСИ" ЕООД

3. Хигиена, опазване на здравето и на околната среда

Данни от изпитването:

№ по ред	Показател	Мерна единица	Метод за изпитване	Резултат от изпитването	Изискване съгласно техническа спецификация
1	2	3	4	5	6
1	Водонепропускливост при статично налягане *	клас	БДС EN 1027	Клас 0	БДС EN 12208 За клас 0: няма изискване За клас 1А: при P = 0 Pa да не прониква вода в продължение на 15 min

* Подробните резултати от изпитването са дадени в Приложение 2.

4. Безопасна експлоатация

Данни от изпитването:

№ по ред	Показател	Мерна единица	Метод за изпитване	Резултат от изпитването	Изискване съгласно техническа спецификация
1	2	3	4	5	6
1	Устойчивост на вятър*	Клас	БДС EN 12211	Клас C1	БДС EN 12210
1.1	Деформации (f) на крилото спрямо рамката при натоварване от вятър:			P = ± 400 Pa	P = ± 400 Pa f < 1/300 L
	- I-ва вертикална ос (т.2);	mm		+1,10 / -0,13	< ±5, 47
	- II-ра вертикална ос (т.5);	mm		+1,29 / -0,24	< ±5,47
	- III-ра вертикална ос (т.8);	mm		+1,48 / -1,11	< ±5,47
	- IV-ра вертикална ос (т.11).	mm		+0,31 / -0,22	< ±5,47
1.2	Поведение при повтарящо се 50 пъти налягане	-		P = ± 200 Pa Функционалните качества и връзките с обкова са запазени	P = ± 200 Pa Запазване на функционалните качества на прозореца и връзките с обкова
1.3	Безопасност при буря при еднократно налягане	-		P = ± 600 Pa Функционалните качества и връзките с обкова са запазени	P = ± 600 Pa Запазване на функционалните качества на прозореца и връзките с обкова

№ по ред	Показател	Мерна единица	Метод за изпитване	Резултат от изпитването	Изискване съгласно техническа спецификация
1	2	3	4	5	6
2	Носимоспособност на защитните устройства на натоварване **	клас	БДС EN 14609	Клас 4	БДС EN 13115
2.1	Огъване при натоварване с хоризонтална сила в продължение на 5 min, приложена върху крило с панти, въртящо се на вертикална ос и застопорено в горния край	-		P = 350 N Функционалните качества на прозореца и връзките с обкова са запазени	P = 350 N Запазване на функционалните качества на прозореца и връзките с обкова
2.2	Огъване при натоварване с хоризонтална сила в продължение на 5 min, приложена върху крило с панти, въртящо се на хоризонтална ос и застопорено в единия край	-		P = 350 N Функционалните качества на прозореца и връзките с обкова са запазени	P = 350 N Запазване на функционалните качества на прозореца и връзките с обкова

* Подробните резултати от изпитването са дадени в Приложение 3.

** Подробните резултати от изпитването са дадени в Приложение 4.

5. Защита от шум

Данни за изпитването:

№ по ред	Показател	Мерна единица	Метод за изпитване	Резултат от изпитването	Изискване съгласно техническа спецификация
1	2	3	4	5	6
1	Изолация от въздушен шум* - Претеглен индекс на изолация от въздушен шум, R_w (C; C_{tr}) **	dB	БДС EN ISO 140-3	30 (-1; -4)	-

* Подробните резултати от изпитването са дадени в Приложение 5.

** Претегленият индекс на изолация от въздушен шум, R_w (C; C_{tr}) dB, се определя съгласно БДС EN ISO 717-1.

6. Икономия на енергия и топлосъхранение (енергийна ефективност)

Данни за изпитването:

№ по ред	Показател	Мерна единица	Метод за изпитване	Резултат от изпитването	Изискване съгласно техническа спецификация
1	2	3	4	5	6
1	Коефициент на топлопреминаване на: - профила на крилото - профила на рамката - стъклопакета - прозореца	W/(m^2.K)	БДС EN ISO 12567-1	 2,66 2,87 1,44 1,77	 - - - -

№ по ред	Показател	Мерна единица	Метод за изпитване	Резултат от изпитва-нето	Изискване съгласно техническа спецификация
2	Въздухопропускливост *	клас	БДС EN 1026	Клас 2	БДС EN 12207 Изискванията са дадени в Приложение 6 на протокола.

* Подробните резултати от изпитването са представени в Приложение 6.

Използвана техническа документация:

БДС EN 14351-1	"Прозорци и врати. Стандарт за продукт, технически характеристики. Част 1: Прозорци и външни врати без характеристики за устойчивост на огън и/или пропускане на дим"
БДС EN 14609:2005	"Прозорци. Определяне на устойчивостта на статичното усукване"
БДС EN 12211:2003	"Прозорци и врати. Устойчиваст на вятър. Метод за изпитване"
БДС EN 1027:2003	"Прозорци и врати. Водонепропускливаст. Метод за изпитване"
БДС EN 1026:2003	"Прозорци и врати. Въздухопроницаемост. Метод за изпитване"
БДС EN ISO 140-3:2003	"Акустика. Измерване на звукоизолацията в сгради и на строителни елементи. Част 3: Лабораторни измервания на изолацията от въздушен шум на строителни елементи"
БДС EN ISO 717-1:2003	"Акустика. Оценка на звукоизолацията в сгради и на строителни елементи. Част 1: Изолация от въздушен шум"
БДС EN ISO 12567-1	„Топлинни характеристики на прозорци и врати. Определяне на коефициента на топлопреминаване по метода с гореща кутия. Част 1: Комплектовани прозорци и врати"
БДС EN 12210:2003	„Прозорци и врати. Устойчивост на вятър. Класификация"
БДС EN 13115:2004	„Прозорци. Класификация на механичните свойства. Вертикално натоварване, усукване и сила на задвижване"
БДС EN 12208: 2003	"Прозорци и врати. Водонепропускливост. Класификация"
БДС EN 12207:2003	„Прозорци и врати. Въздухопроницемост. Класификация"

Извършили изпитването:
1. н.с.инж.К.Глушкова
2. ст.н.с.инж.Б.Сапунов
3. инж.Г.Веселинова
4. физ.Н.Николов

Р-л на ИЛ при НИСИ:
(н.с.инж.Цв.Гюрова)

НИСИ-ЕООД

Приложение 1

Данни за изпитвания прозорец

Наименование на продукта: Прозорец от Al профили система "Алтест", серия „Ескимос"

Описание на изпитвания образец: Прозорец с една неотваряема, една едноплоскостно и една двуплоскостно отваряема части от Al профили система "Алтест", серия „Ескимос" с:

- габаритни размери – 2550/1750 mm;
- остъкляване – стъклопакет с обща дебелина 24 mm (4/16/4) от едно безцветно флоатно стъкло и едно нискоемисионно стъкло, процент на остъкляване 74,5 %;
- използвани Al профили:
  - каса – 530 0020;
  - крила – 530 0110;
  - кемпфер (делител) – 530 0205;
  - стъклодържател – 375 0530;
- уплътнения – гумени уплътнения MO 60, MO 68, U0, централна гума SK 02;
- обков за комбинирано отваряне "Sequrity Lock", Macedoniki;
- отводняване – тапи конденз, бели с код AL 12100000.

Забележка: Подробни чертежи за изпитвания образец са показани на стр. от 6 до 12.

поглед отвътре

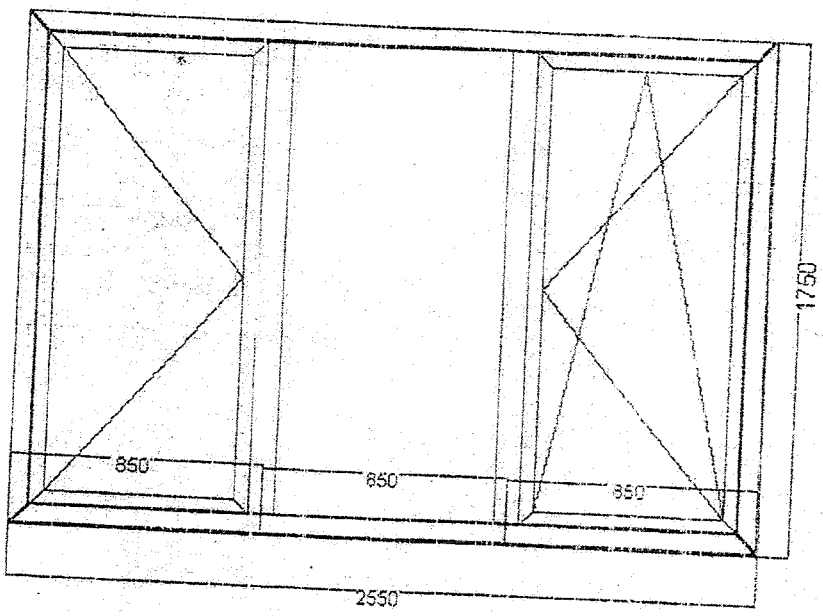

поглед отвън

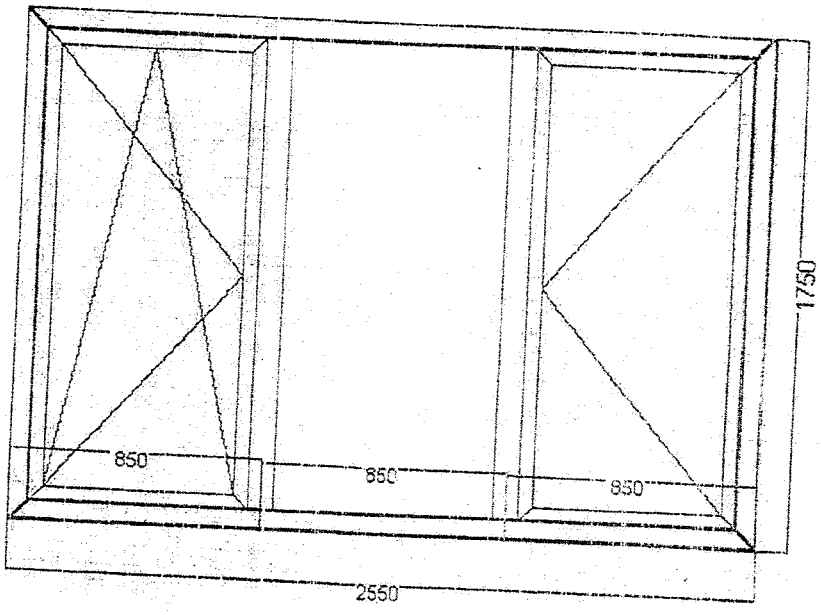

Altest ЕСКИМОС system 530

SECTIONS

2.

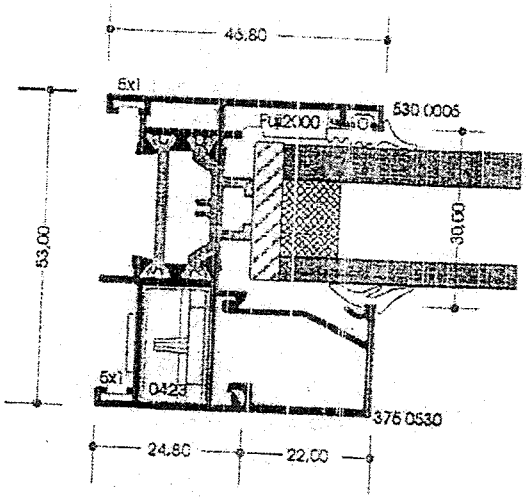

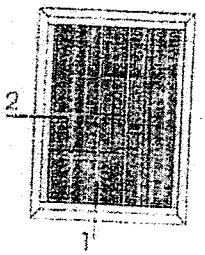

1.

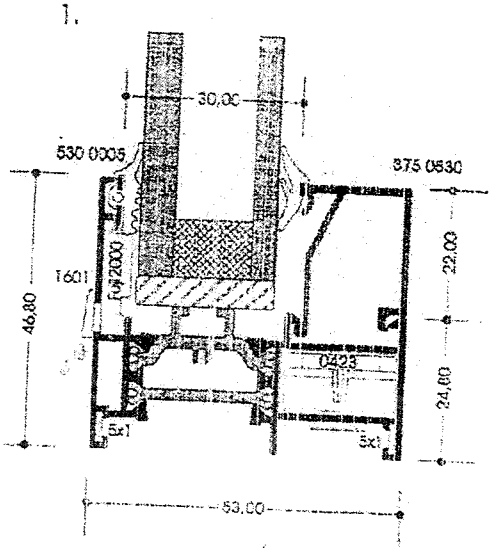

Altest ЕСКИМос system 530

SECTIONS

2a.

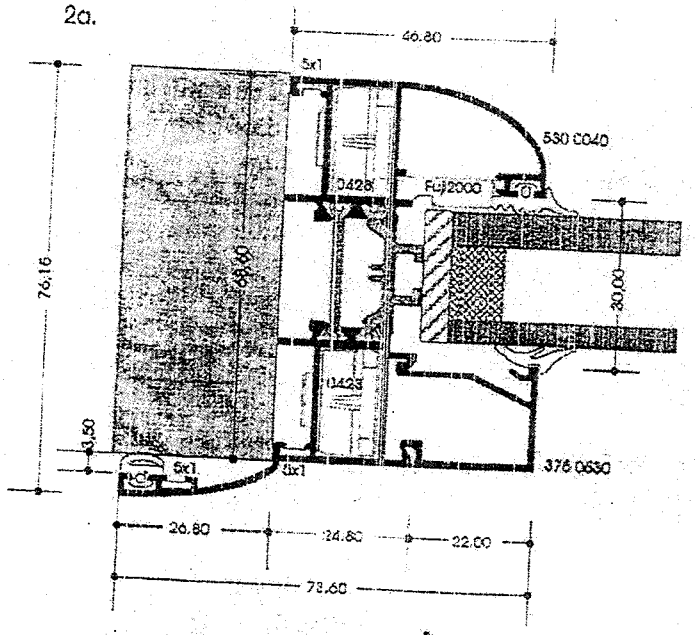

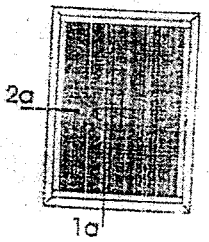

1a.

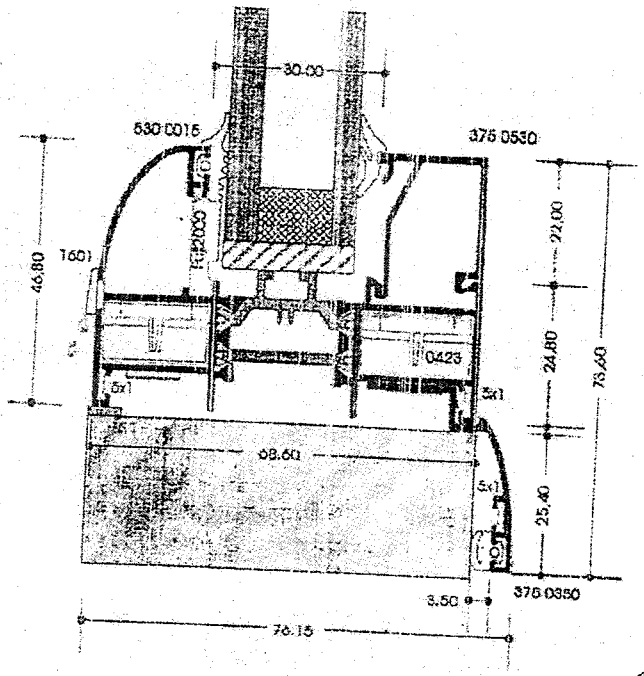

Altest ЕСКИМОС System 530

SECTIONS

4.

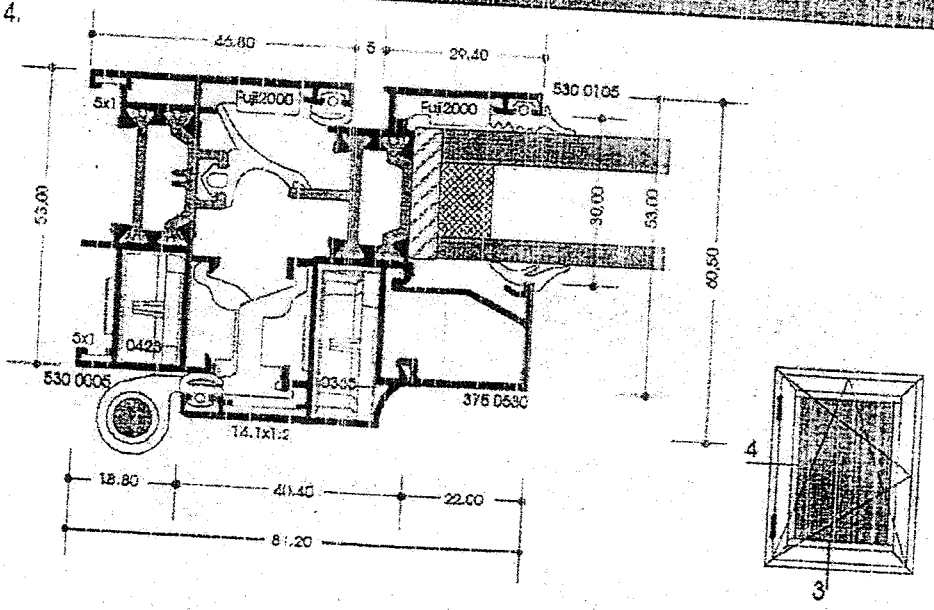

3.

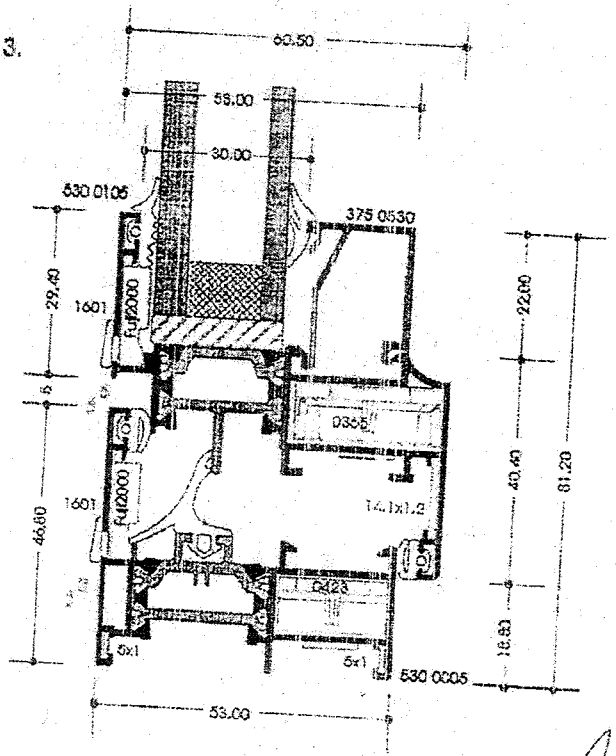

Altest ЕСКИМОС system 530

SECTIONS

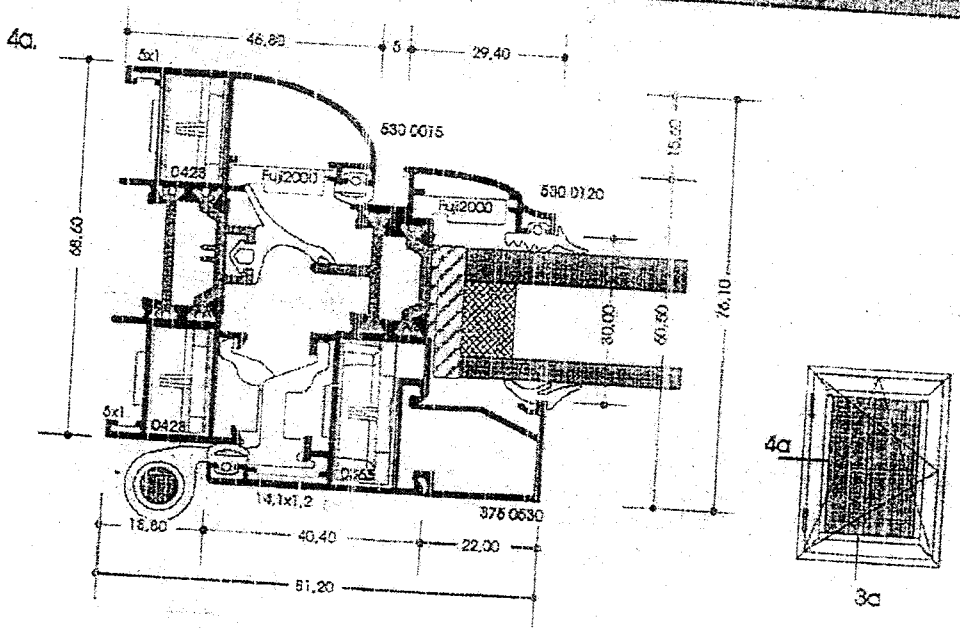

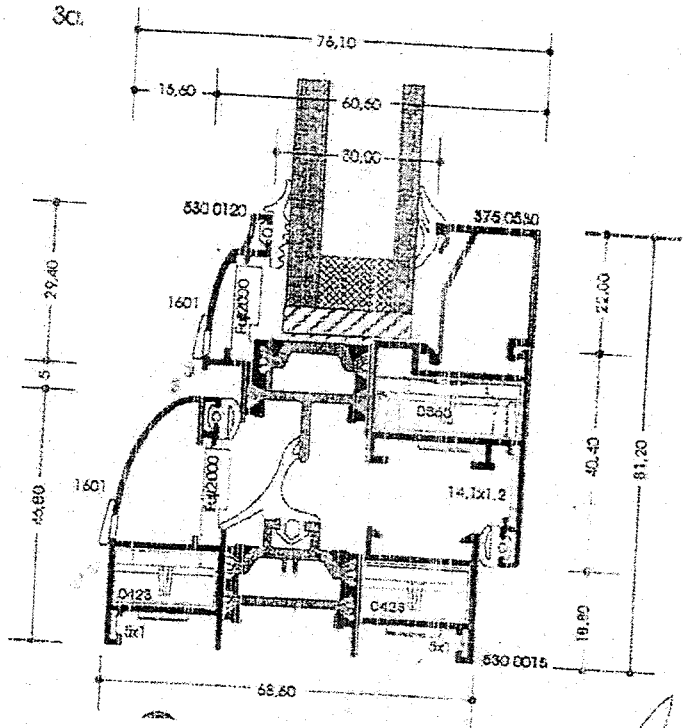

Altest ЕСКИМОС system 530

SECTIONS

5.

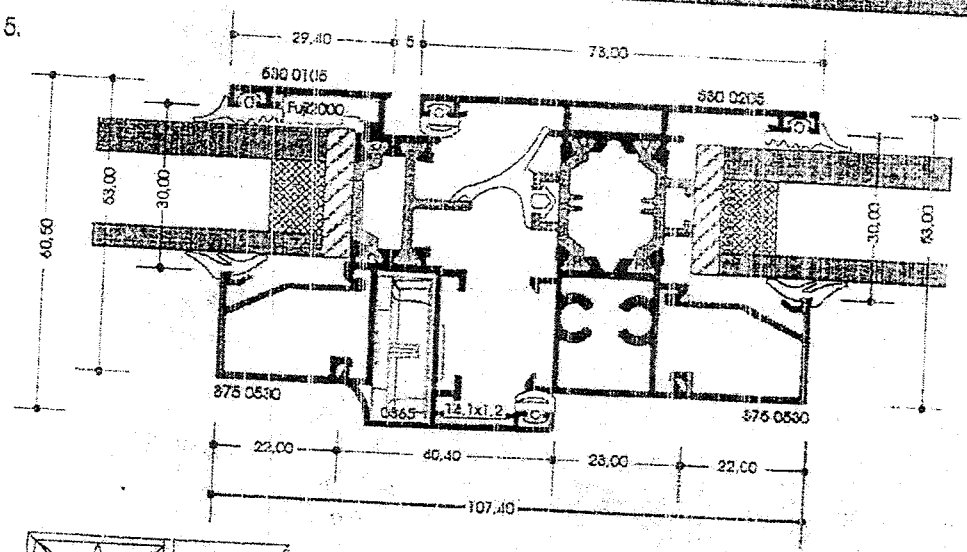

6.

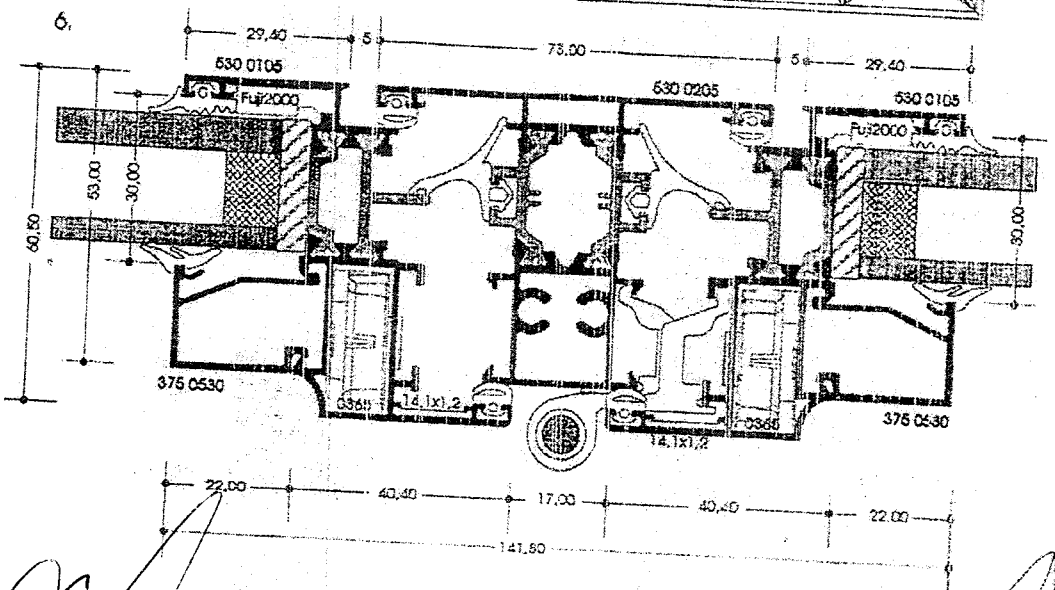

Altest

ЕСКИМОС

system 530

3D DETAILS

PLASTIC DREINAGE CAPS

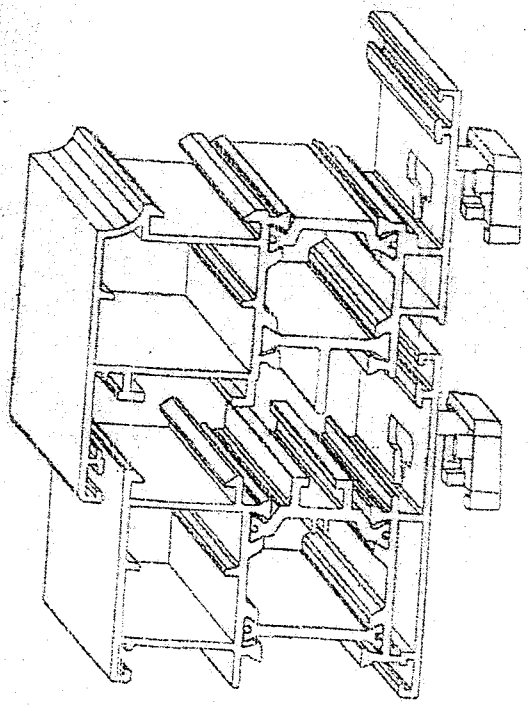

Scheme of dreinage canals

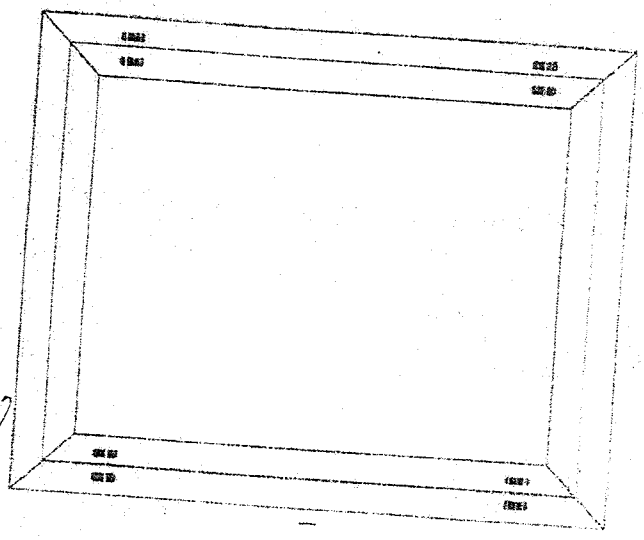

Приложение 2

Водонепропускливост при статично налягане – БДС EN 1027

1. Условия на изпитване и данни за изпитвателната апаратура

Изпитването е проведено на стенд система "Rosenheim" тип "VH AE" на фирма "HOLTEN", намиращ се в лаборатория "Строителна физика" при НИСИ ЕООД. Стендът се състои от камера и пулт за измерване и управление. Измервателната камера е въздухоплътна и само една от страните й е отворена. Затварянето на тази страна се осъществява чрез подходящо закрепване на изпитвания прозорец, ориентиран с външната страна към камерата.

Изпитваният прозорец (образец) се захваща към дистанционните елементи (страни на камерата) посредством ръчни стеги. Доброто уплътнение между рамката на прозореца и стените на камерата се постига с микропорести каучукови уплътнителя.

Количество на водата – 2 dm^3 на 1 m^2/min.

Температурата на въздуха в камерата и лабораторията t = 20 °C.

Влажност на въздуха в камерата и лабораторията 85 %.

2. Резултати от изпитването

Площ на прозореца – 4,15 m^2; дължина на фугите – 10,00 m

Разлика в налягането между камерата и външната страна на прозореца, Pa	Продължителност, min	Резултат от наблюдението на вътрешната повърхност на прозореца	Класи-фика-ция	Изисквания
-	-	-	0	Няма изискване
0	15	прониква вода след 5 min	1A	Да не пропуска вода 15 min

Приложение 3

Устойчивост на вятър – БДС EN 12211

1. Условия на изпитване и данни за апаратурата за изпитване

Изпитвателният стенд и камерата за изпитване са съгласно Приложение 2.

Температурата на въздуха в камерата и лабораторията е t = 20 °C.
Влажността на въздуха в камерата и лабораторията е 85 %.

2. Изпитване на деформации

Измерването на деформациите (преместванията) на линейните елементи по височина на крилата на прозореца е извършено с помощта на часовникови индикатори за преместване тип TGL 7682 (производство на SUHL - Германия) с точност до 0,01 mm.

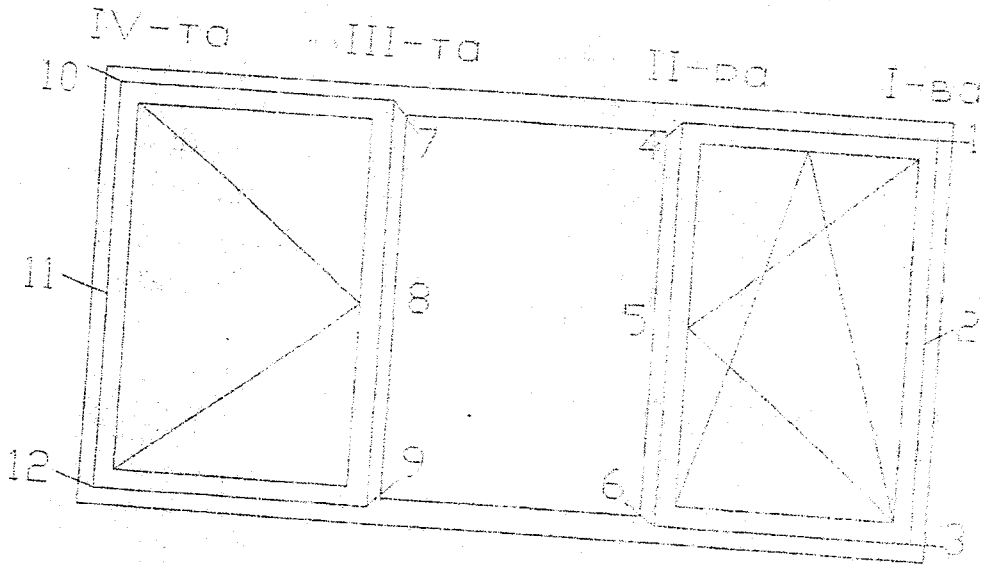

Схема на разполагане на часовниковите индикатори

Резултати от изпитванията

Разлика в налягането между камерата и външната страна на прозореца, Pa	I-ва вертикална ос		
	f ($f_{ост.}$) в т.1, mm	f ($f_{ост.}$) в т.2, mm	f ($f_{ост.}$) в т.3, mm
+400 / -400	+0,07 / -0,02 (0,00 / -0,02)	+1,18 / -1,17 (+0,01 / -0,07)	+0,08 / -0,06 (0,00 / -0,04)
	II-ра вертикална ос		
	f ($f_{ост.}$) в т.4, mm	f ($f_{ост.}$) в т.5, mm	f ($f_{ост.}$) в т.6, mm
+400 / -400	+0,82 / -0,53 (+0,04 / -0,13)	+2,04 / -0,77 (0,03 / -0,25)	+0,68 / -0,53 (0,00 / -0,14)
	III-та вертикална ос		
	f ($f_{ост.}$) в т.7, mm	f ($f_{ост.}$) в т.8, mm	f ($f_{ост.}$) в т.9, mm
+400 / -400	+0,59 / -0,46 (+0,10 / -0,11)	+2,025 / -1,60 (+0,22 / -0,16)	+0,49 / -0,52 (+0,07 / -0,07)
	IV-та вертикална ос		
	f ($f_{ост.}$) в т.10, mm	f ($f_{ост.}$) в т.11, mm	f ($f_{ост.}$) в т.12, mm
+400 / -400	+0,08 / -0,06 (+0,04 / -0,05)	+0,40 / -0,28 (+0,30 / -0,20)	+0,10 / -0,06 (+0,06 / -0,05)

3. Изпитване на повтарящо се положително и отрицателно налягане

Изпитването е проведено при налягане от ± 200 Pa, повтарящо се 50 пъти.

При изпитването на повтарящо се 50 пъти отрицателно и положително налягане от 200 Pa, показващо поведението на прозореца при удари на вятър (натиск и засмукване), не се явиха дефекти и увреждания, влошаващи експлоатационните качества на прозореца.

4. Изпитване на безопасност /буря/

Изпитването е проведено с еднократно положително и отрицателно налягане ± 600 Pa.

При изпитване на безопасност при буря не се явиха увреждания, застрашаващи функционалните качества и целостта на прозореца.

Приложение 4

Носимоспособност на защитните устройства на натоварване – БДС EN 14609

1. Данни за апаратурата за изпитване

Измерването на деформациите на линейните елементи на крилата е извършено с помощта на индуктивни датчици за преместване тип W 50 TS и усилвател на носеща честота KWS 673 A4 (производство на HBM - Германия) с точност 0,01 mm.

2. Резултати от изпитванията

2.1 Огъване при натоварване с хоризонтална сила 350 N в продължение на 5 min, приложена върху долния край на крило с панти, въртящо се по вертикална ос, застопорено в горния край.

a_o = 50 mm; a_f = 124 mm; $a_r = a_f - a_o$ = 74 mm; $a_{ост.}$ = 13 mm

Функционалните качества на прозореца и връзките с обкова се запазват.

2.2 Огъване при натоварване с хоризонтална сила 350 N в продължение на 5 min, приложена върху единия край на крило с панти, въртящо се по хоризонтална ос, застопорено в другия край.

a_o = 149 mm; a_f = 216 mm; $a_r = a_f - a_o$ = 67 mm; $a_{ост.}$ = 12 mm

Функционалните качества на прозореца и връзките с обкова се запазват.

Приложение 5

Звукоизолация от въздушен шум – БДС EN ISO 140-3, БДС EN ISO 717-1

1. Условия на изпитване и данни за апаратурата за изпитване

Измерването е проведено в лаборатория "Строителна физика":

- температура на въздуха в камерите t = 20 °C; влажност – 78 %;
- камера високо ниво V = 170 m³;
- камера ниско ниво V = 119 m³;
- запълваща стена с Rw = 50 dB;
- акустична апаратура на фирма "Брюел и Кер" - Дания:
  - анализатор за строителна акустика тип 4418;
  - микрофон тип 4166;
  - микрофонен предусилвател тип 2916;
  - източник на шум тип 4224.

Монтажът е извършен от специалисти на възложителя.

2. Резултати от изпитването

f, Hz	100	125	160	200	250	315	400	500	630	800	1000	1250	1600	2000	2500	315
R, dB	22,9	20,5	17,4	18,1	18,3	24,5	23,9	26,7	27,2	29,9	32,8	34,0	36,9	39,0	38,1	30,

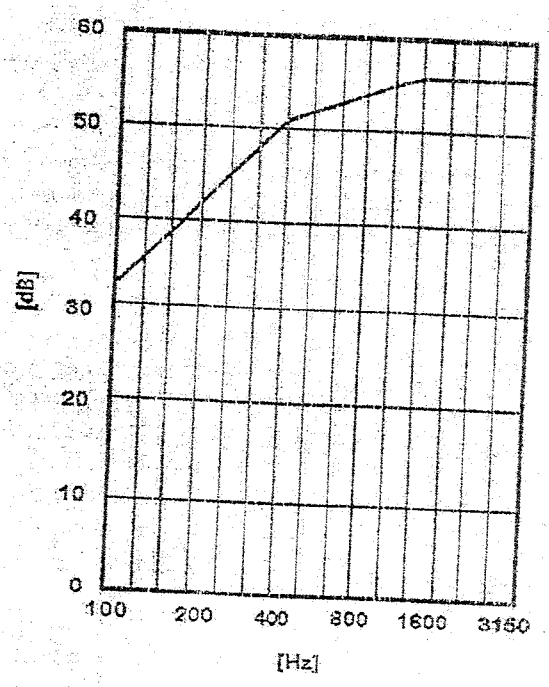

ПРЕТЕГЛЕН ИНДЕКС НА ИЗОЛАЦИЯ ОТ ВЪЗДУШЕН ШУМ

$R_w (C; C_{tr})$ = 30 (-1; -4) dB

Приложение 6

Въздухопроницаемост на фугите – БДС EN 1026, БДС EN 12207

1. Условия на изпитване и данни за апаратурата за изпитване

Апаратурата за изпитване е съгласно Приложение 2.

Температурата на въздуха в камерата и лабораторията е t = 14 °C.
Влажността на въздуха в камерата и лабораторията е 98 %.

2. Резултати от изпитването

обща площ на прозореца – 4,15 m^2; дължина на отваряемите фуги на прозореца – 10 m

P, Pa	50	100	150	200	250	300	400	500	600
V, m^3/h	1,20	2,40	3,60	5,20	6,50	9,00	19,50	26,30	-
V_l, m^3/hm	0,12	0,24	0,35	0,52	0,65	0,90	1,67	2,64	-
V_w,m^3/hm^2	0,24	0,61	0,86	1,25	1,56	2,19	4,00	6,36	-

Въздухопропускливост – класификация на прозореца по:

- обща площ – клас 2;
- дължина на отваряеми фуги – клас 2.

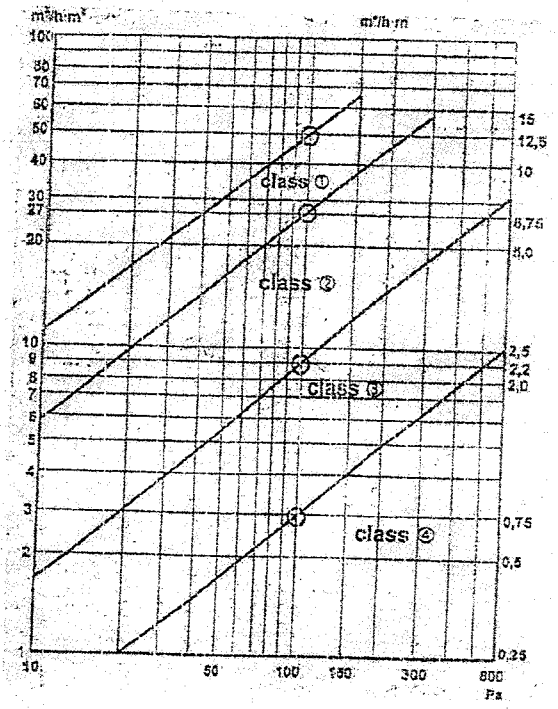

Класификация

000613

Бургас Южна промишлена зона тел.: 00359 56 / 88 04 40; 85 56 26
факс: 00359 56 / 88 04 43 ; 88 04 42 E-mail: altest@infotel.bg

ДЕКЛАРАЦИЯ ЗА СЪОТВЕТСТВИЕ

Долуподписаният, Теодор Желязков Стоев, в качеството си на управител на фирма "Алтест IGT" ЕООД със седалище гр.: Бургас, Южна Промишлена Зона, декларирам на собствена отговорност, че продуктите с марка :

ALUMINIUM PROFILE SYSTEMS

Алуминиеви профили от система Ескимос
(профили с номера от 530 0005 до 530 0350)

за които се отнася тази декларация, са произведени в съответствие с изискванията на следните стандарти:

EN 755 (1 - 9 част) :2008; EN 12020 - 1:2008; DIN 1748 - 83; DIN 17516 – 87

Дата: 04.02.2010

Управител : .....
/Т. Стоев/

Бургас Южна промишлена зона тел.: 00359 56 / 88 04 40; 85 56 26
факс: 00359 56 / 88 04 43 ; E-mail: altest@infotel.bg www.altest-kmg.com

ДЕКЛАРАЦИЯ ЗА СЪОТВЕТСТВИЕ

Долуподписаният, Теодор Желязков Стоев, в качеството си на управител на фирма "Алтест Ай Джи Ти" ЕООД със седалище гр.: Бургас, Южна Промишлена Зона, декларирам на собствена отговорност, че продуктите PVC профили за врати и прозорци с марка:

KMG PVC windows & doors systems
Качеството има нова цена

за които се отнася тази декларация, са в съответствие с :

БДС EN 477 „Профили от непластифициран поливинилхлорид (PVC-U) за производство на врати и прозорци. Определяне чрез падащо тяло устойчивостта на удар на основните профили".
БДС EN 478 „Профили от непластифициран поливинилхлорид (PVC-U) за производство на врати и прозорци. Външен вид след кондициониране при 150 ° С. Метод за изпитване"
БДС EN 479 „Профили от непластифициран поливинилхлорид (PVC U) за производство на врати и прозорци. Метод за определяне топлинното свиване"
БДС EN 514 „Профили от непластифициран поливинилхлорид (PVC-U) за производство на врати и прозорци. Определяне якостта на заварени ъгли и Т-образни съединения"
БДС ISO 105 – A01 „Текстил. Изпитания за устойчивост на обагрянията. Част A01: Общи принципи за извършване на изпитанията"
БДС EN ISO 306 „Пластмаси. Определяне температурата на омекване VICAT"
БДС EN ISO 8256 „Пластмаси. Определяне якост на удар при опън"
EN 12608 „Профили от непластифициран поливинилхлорид (PVC-U) за производство на врати и прозорци. Класификация, изисквания и методи за изпитване".

Съответствието е оценено съгласно параграф 37 от Наредбата за съществените изисквания и оценяване съответствието на строителните продукти.
Декларацията се издава въз основа на протокол № 776 – 1 – 549 / 08.08.2005г. на ИЦС при "НИСИ" ЕООД гр. София.

Декларирам, че ми е известна отговорността, която нося съгласно чл. 313 от НК.

Дата: м02'2012 г.

Декларатор:
/Теодор Стоев/

CE

ŞİŞECAM

Declaration of Performance
No: FRZ0400Z

TRC Helio Clear 4 mm

2006

Trakya Cam Sanayii A.Ş.
İş Kuleleri Kule 3 34330
4.Levent- İSTANBUL/TÜRKİYE
Tel: +90 212 350 50 50
www.trakyaçam.com.tr/en/ce

EN 572-9:2006
Notified Test Body: 1750

Basic soda lime silicate float glass, intended to be used in buildings and construction works

Characteristics	AVCP System	Performance
Safety in the case of fire:		
Resistance to fire (13501-2)	1	NPD
Reaction to fire (13501-1)	3,4	A1
External fire behaviour (EN 13501-5)	3,4	NPD
Safety in use:		
Bullet resistance (EN 1063)	1	NPD
Explosion resistance (EN 13541)	1	NPD
Burglar resistance (EN 356)	3	NPD
Pendulum body impact resistance (EN 12600)	3	NPD
Resistance against sudden temperature changes and temperature differentials	4	40K
Wind, snow, permanent and imposed load resistance of the glass unit	4	4mm
Protection aganist noise:		
Direct airborne sound reduction (EN 12758)	4	29 (-2; -3) dB
Thermal properties:		
U-value (EN 673)	3	5,7 W/(m²K)
Normal emissivity (EN 12898)	3	0,89
Radiation properties (EN 410):		
Light transmission	3	0,89
Light reflection outdoor	3	0,08
Light reflection indoor	3	0,08
Solar energy characteristics (EN 410):		
Solar transmission	3	0,82
Solar reflection outdoor	3	0,07
Solar reflection indoor	3	0,07

NPD: No performance determined

The performance of the product identified is in conformity with the declared performance above.
This declaration of performance is issued under the sole responsibility of the manufacturer.
Signed for and on behalf of the manufacturer by:

Name and function	Place and date of issue	Signature
Gökhan Atikkan Basic Glass Production Director	01 July 2013 İstanbul	

1618 София, ул. "Янтра" № 25
Телефон: 955 56 57, факс: 955 56 58

ПРОТОКОЛ ОТ ИЗПИТВАНЕ

№ 777-1-550/08.08.2005 г.

АКРЕДИТИРАН
ИЗПИТВАТЕЛЕН ЦЕНТЪР
ПО СТРОИТЕЛСТВО-ИЦС
НИСИ-ЕООД
ЛАБОРАТОРИЯ "БЕТОНИ И АРМИРОВКИ,
СТРОИТЕЛНИ МАТЕРИАЛИ И ИЗДЕЛИЯ"
Свидетелство рег. № 117-05/28.03.2003 г. от ДИСК

Наименование на продукта: Четирикамерни профили "KMG", от бяло PVC за прозорци и врати.

Производител: "Алупласт ЖТГ" ЕООД

Възложител: "Алупласт ЖТГ" ЕООД – Бургас, к-с „Лазур", бл. 72

Методи за изпитване:
БДС EN 477 „Профили от непластифициран поливинилхлорид (PVC-U) за производство на врати и прозорци. Определяне чрез падащо тяло устойчивостта на удар на основните профили"
БДС EN 478 „Профили от непластифициран поливинилхлорид (PVC-U) за производството на врати и прозорци. Външен вид след кондициониране при 150 °C. Метод за изпитване"
БДС EN 479 "Профили от непластифициран поливинилхлорид (PVC-U) за производство на врати и прозорци. Метод за определяне топлинното свиване"
БДС EN 514 „Профили от непластифициран поливинилхлорид (PVC-U) за производство на врати и прозорци. Определяне якостта на заварени ъгли и Т-образни съединения"
БДС ISO 105-A01 "Текстил. Изпитвания за устойчивост на обагрянията. Част A01: Общи принципи за извършване на изпитванията"
БДС EN ISO 306 "Пластмаси. Определяне температурата на омекване VICAT"
БДС EN ISO 8256 "Пластмаси. Определяне якост на удар при опън"
EN 12608 „Профили от непластифициран поливинилхлорид (PVC-U) за производство на врати и прозорци. Класификация, изисквания и методи за изпитване"

Дата на постъпване на пробите в ИЦС: вх. № 777/18.07.2005 г.

Количество на изпитваните проби: По 10 отрязъка с дължина 300 mm, 10 плочки 50/50 mm, 10 плочки 80/15 mm и 3 заварени съединения от профили за рамка и за крило, взети и представени от Възложителя.

Период на извършване на изпитването: 18.07.2005 г. – 05.08.2005 г.

Директор ИЦС:
/ инж. [illegible] /

Резултатите от описаните тук изпитвания проби. Настоящият протокол не може да бъде размножаван без писмено съгласие на Изпитвателния център за строителство-ИЦС

РЕЗУЛТАТИ ОТ ИЗПИТВАНЕТО:

№ по ред	Наименование на показателя	Мерна единица	Метод за изпитване	Резултат от изпитването, несигурност	Стойности и допуски за качество по EN 12608	Условия на изпитването	Отклонения, одобрени от клиента
1	2	3	4	5	6	7	8
1.	**Външен вид**						
1.1	Дефекти по повърхността на профилите а) рамка б) крило	-	БДС ISO 105-A01	 няма няма	не се допускат: нееднороден или нестандартен цвят, петна, неравномерна повърхност с драскотини, мехурчета и замърсявания, неравни ъгли	БДС ISO 105-A01	няма
1.2	Следи от екструдера, нарушаващи външния вид на профилите а) рамка б) крило	-	БДС ISO 105-A01	 няма няма	Допуска се, следите да се забелязват под някакъв ъгъл на падане на светлината, но не пречат визуално	БДС ISO 105-A01	няма
2.	**Геометрични размери**						
2.1	Обща дебелина а) рамка б) крило	mm	EN 12608	 60,1 ± 0,1 59,9 ± 0,1	 60 ± 0,3 60 ± 0,3	EN 12608	няма
2.2	Обща ширина а) рамка б) крило	mm	EN 12608	 67,2 ± 0,1 77,8 ± 0,1	 68 ± 0,5 78 ± 0,5	EN 12608	няма
2.3	Дебелина на стените на основните профили а) рамка - видима повърхност - невидима повърхност б) крило - видима повърхност - невидима повърхност	mm	EN 12608	 2,9 ± 0,1 2,5 ± 0,1 2,9 ± 0,1 2,5 ± 0,1	за клас А: ≥ 2,8 ≥ 2,5 ≥ 2,8 ≥ 2,5	EN 12608	няма

1	2	3	4	5	6	7	8
2.4	Правозаседност а) рамка б) крило	mm/m	EN 12608	 0.0 ± 0.1 0.0 ± 0.1	 ≤ 1 ≤ 1	EN 12608	няма
2.5	Маса а) рамка б) крило	kg/m	EN 12608	 1,198 ± 0,001 1,166 ± 0,001	 ≥ 95% от декларираната стойност *)	EN 12608	няма
3.	**Физикомеханични показатели**						
3.1	Топлинно свиване на главните профили а) рамка б) крило	%	БДС EN 479	 1.4 ± 0.1 1.4 ± 0.1	 ≤ 2 ≤ 2	БДС EN 479	няма
3.2	Устойчивост на главните профили при удар с падаща тежест 1 kg от височина 1,5 m а) рамка б) крило	% повреден образци	БДС EN 477	 няма няма	за клас IE ≤ 10 ≤ 10	БДС EN 477	няма
3.3	Външен вид след складиране при 150 °C а) рамка б) крило	-	БДС EN 478	 няма видими дефекти няма видими дефекти	 не се допускат видими дефекти	БДС EN 478	няма
3.4	Якост на натиск на завинтени съеди а) рамка - единична стойност - средна стойност б) крило - единична стойност - средна стойност	N/mm²	БДС EN 514	 44.6 ± 0.2 38.6 ± 0.2 37.2 ± 0.2 40,1 ± 8,7 40.8 ± 0.2 49.5 ± 0.2 50.4 ± 0.2 49.9 ± 9,8	 ≥ 30 ≥ 30 ≥ 30 ≥ 35 ≥ 30 ≥ 30 ≥ 30 ≥ 35	БДС EN 514	няма

1	2	3	4	5	6	7	8
3.5	Температура на омекване VICAT	°C	БДС EN ISO 306			БДС EN ISO 306	няма
	- рамка			87,6 ± 0,2	≥ 75		
	- крило			88,0 ± 0,2	≥ 75		
3.6	Якост на опък при удар	kJ/m²	БДС EN ISO 8256			БДС EN ISO 8256	няма
	- рамка			698	≥ 600		
	- крило			694	≥ 600		

*) Производителят не е декларирал стойностите за маса на профилите.

Р-л лаборатория.
/ст.н.с. инж. Сл. Петров /

ДИРЕКТОР ИЦ
/н.с. инж. Цв. Горова/

Извършил изпитването: инж. Е. Демирев

000006

Образец №19

ДЕКЛАРАЦИЯ

за запознаване с условията на откритата процедура и строителната площадка

Долуподписаният, ГЕОРГИ ДИМИТРОВ САВОВ, с лична карта № 642963048, издадена на 04.10.2011 г. от МВР – гр. София, с ЕГН: 6404026267, в качеството ми на представляващ Обединение „КАРИ – СТИЛ" ДЗЗД - участник в открита процедура за възлагане на обществена поръчка с предмет: участник в открита процедура за възлагане на обществена поръчка с предмет: „Изпълнение на Инженеринг - проектиране и изпълнение на СМР във връзка с реализацията на Националната програма за енергийна ефективност на многофамилните жилищни сгради на територията на община Благоевград – II – ри етап, по обособени позиции
Обособена позиция №12. Многофамилна жилищна сграда – блок № 209 вх. А, вх. Б, вх. В, вх. Г и вх. Д, с административен адрес ж.к. "Еленово"

ДЕКЛАРИРАМ:

1. Напълно съм запознат с всички условия, обстоятелства необходими за изпълнение на обекта на горепосочената обществена поръчка, които биха повлияли при изготвянето на техническото и ценовото ми предложение.

2. Извършил съм посещение и оглед на обекта за изпълнение на ремонтно строително-монтажните работи, предмет на горепосочената обществена поръчка и съм запознат с всички условия и особености на строителната площадка.

3. Незапознаването с мястото и условията за изпълнение на поръчката е за наш риск при оценяването от комисията на техническото и ценовото предложение за изпълнение на поръчката и формирането на комплексната оценка.

22 февруари 2016 г.

Декларатор: .....

Образец № 20

ДЕКЛАРАЦИЯ

за сключени договори за строителство по Националната програма за енергийна ефективност на многофамилните жилищни сгради

Долуподписаният, ГЕОРГИ ДИМИТРОВ САВОВ, с лична карта № 642963048, издадена на 04.10.2011 г. от МВР – гр. София, с ЕГН: 6404026267, в качеството ми на представляващ Обединение „КАРИ – СТИЛ" ДЗЗД - участник в открита процедура за възлагане на обществена поръчка с предмет: участник в открита процедура за възлагане на обществена поръчка с предмет: „Изпълнение на Инженеринг - проектиране и изпълнение на СМР във връзка с реализацията на Националната програма за енергийна ефективност на многофамилните жилищни сгради на територията на община Благоевград – II – ри етап, по обособени позиции
Обособена позиция №12. Многофамилна жилищна сграда – блок № 209 вх. А, вх. Б, вх. В, вх. Г и вх. Д, с административен адрес ж.к. "Еленово"

ДЕКЛАРИРАМ:

Към момента на подаване на офертата нямам други сключени договори за строителство по Националната програма за енергийна ефективност на многофамилните жилищни сгради, с Възложителя.

Известно ми е, че за неверни данни нося наказателна отговорност по чл. 313 от Наказателния кодекс.

22 февруари 2016 г. **Декларатор: .....**

Образец № 20

ДЕКЛАРАЦИЯ

за сключени договори за строителство по Националната програма за енергийна ефективност на многофамилните жилищни сгради

Долуподписаният, ГЕОРГИ ДИМИТРОВ САВОВ, с лична карта № 642963048, издадена на 04.10.2011 г. от МВР – гр. София, с ЕГН: 6404026267, в качеството ми на управител на „КАРИ 10" ЕООД – участник в ОБЕДИНЕНИЕ „КАРИ – СТИЛ" ДЗЗД - участник в открита процедура за възлагане на обществена поръчка с предмет: участник в открита процедура за възлагане на обществена поръчка с предмет: „Изпълнение на Инженеринг - проектиране и изпълнение на СМР във връзка с реализацията на Националната програма за енергийна ефективност на многофамилните жилищни сгради на територията на община Благоевград – II – ри етап, по обособени позиции Обособена позиция №12. Многофамилна жилищна сграда – блок № 209 вх. А, вх. Б, вх. В, вх. Г и вх. Д, с административен адрес ж.к. "Еленово"

ДЕКЛАРИРАМ:

Към момента на подаване на офертата нямам други сключени договори за строителство по Националната програма за енергийна ефективност на многофамилните жилищни сгради, с Възложителя.

Известно ми е, че за неверни данни нося наказателна отговорност по чл. 313 от Наказателния кодекс.

22 февруари 2016 г. **Декларатор:** .....

Образец № 20

ДЕКЛАРАЦИЯ

за сключени договори за строителство по Националната програма за енергийна ефективност на многофамилните жилищни сгради

Долуподписаният, ЖИВКО ВИНЧЕВ БУЧЕВ, с лична карта № 640925052, издадена на 07.09.2010 г. от МВР – гр. София, с ЕГН: 7007046109, в качеството ми на управител на БМ Стил ООД – участник в Обединение „КАРИ – СТИЛ" ДЗЗД - участник в открита процедура за възлагане на обществена поръчка с предмет: участник в открита процедура за възлагане на обществена поръчка с предмет: „Изпълнение на Инженеринг - проектиране и изпълнение на СМР във връзка с реализацията на Националната програма за енергийна ефективност на многофамилните жилищни сгради на територията на община Благоевград – II – ри етап, по обособени позиции
Обособена позиция №12. Многофамилна жилищна сграда – блок № 209 вх. А, вх. Б, вх. В, вх. Г и вх. Д, с административен адрес ж.к. "Еленово"

ДЕКЛАРИРАМ:

Към момента на подаване на офертата нямам други сключени договори за строителство по Националната програма за енергийна ефективност на многофамилните жилищни сгради, с Възложителя.

Известно ми е, че за неверни данни нося наказателна отговорност по чл. 313 от Наказателния кодекс.

22 февруари 2016 г. **Декларатор:** .....

Образец №11

000255

ТЕХНИЧЕСКО ПРЕДЛОЖЕНИЕ

„Изпълнение на Инженеринг - проектиране и изпълнение на СМР във връзка с реализацията на Националната програма за енергийна ефективност на многофамилните жилищни сгради на територията на община Благоевград – II – ри етап по обособени позиции

Обособена позиция №10: "Многофамилна жилищна сграда – блок №38, вх. „А", вх. „Б", вх. „В" и вх. „Г", с административен адрес ж. к. „Ален мак";

Обединение „КАРИ – СТИЛ" ДЗЗД

Наименование на участника

Георги Димитров Савов

(Трите имена на лицето, представляващо участника юридическо лице)

АДМИНИСТРАТИВНИ СВЕДЕНИЯ:	
Седалище и адрес на управление: • Страна, код, град, община • Квартал, ул., №, • Телефон, факс, • E-mail:	 България 1612,София,Столична, бул."Г.Сава Раковски 161А ет.3 ап.8 029818297 kari_deset@abv.bg

УВАЖАЕМИ ДАМИ И ГОСПОДА,

След като подробно се запознахме с условията на документацията за участие в обществената поръчка с предмет: **„Изпълнение на Инженеринг - проектиране и изпълнение на СМР във връзка с реализацията на Националната програма за енергийна ефективност на многофамилните жилищни сгради на територията на община Благоевград – II – ри етап по** Обособена позиция №12. Многофамилна жилищна сграда – блок № 209 вх. А, вх. Б, вх. В, вх. Г и вх. Д, с административен адрес ж.к. "Еленово"

Предлагаме: гаранционен срок за СМР 10,11

1	2	3	4	5	6	7
№ по ред	Вид СМР по отделните части	% от обема СМР /%/	Минимален гаранц. срок по Наредба 2 /години/	Предложен от участника гаранц. срок /години/	Общ гаранц. срок	Среден гаранц. срок
1.	Конструкции	1.83	8	8	16	0,29
2.	Хидроизолации	8.86	5	5	10	0,89
3.	Топлоизолазии	76.04	5	5	10	7,60
4.	Довършителни работи	8.25	5	5	10	0,83
5.	Ел. инсталации	5.02	5	5	10	0,50

Където:

- в колона 3 се записва тежестта на всяка от отделните части спрямо общата стойност на обекта в %
- в колона 6 се сумират колона 5 и колона 4

Михаил Каменов

- в колона 7 се умножават колона 6 и колона 3
- общият среден гаранционен срок се получава като сума от средните гаранционни срокове по отделните части.

Указание: *Участниците трябва да предложат гаранционни срокове за изпълнените строителни работи, които не могат да бъдат по-малки от предвидените в чл. 20, ал. 4 от Наредба № 2 от 31.07.2003 г. за въвеждане в експлоатация на строежите в Република България и минимални гаранционни срокове за изпълнени строителни и монтажни работи, съоражнения и строителни обекти.*

Забележка: *Участниците могат да предложат гаранционни срокове по – дълги от предвидените в горепосочената наредба, които да бъдат не повече от 2 /два/ пъти минималният гаранционен срок, предвиден в чл. 20, ал. 4 от Наредба № 2 от 31.07.2003 г.*

**В случай, че се констатира предложен под установения минимум или над максимум предложен срок по тези показатели, офертата на участника се предлага за отстраняване.*

Срок за изпълнение на строителството: 30 /календарни дни/

Указание: *Срокът за изпълнение на строителството не следва да бъде по – малък от 30 календарни дни и не по – дълъг от 45 календарни дни. Предложеният срок за изпълнение на строителството следва да бъде цяло число!*

От участие в процедурата се отстранява участник предложил срок за строителство извън горепосочените такива.

Срок за проектиране 15 /календарни дни/

Забележка: *Срокът за изготвяне на работен проект да бъде от 15 /петнадесет / до не повече от 20 /двадесет/ календарни дни. Предложеният срок за изпълнение на проектирането следва да бъде цяло число!*

От участие в процедурата се отстранява участник предложил срок за проектиране /изготвяне на идеен проект/ извън горепосочените срокове.

Прилагам:

Подробен линеен график и диаграма на работната ръка, изготвени съобразно изискванията от документацията за участие.

Забележка: Във всяка от таблиците, в които участникът сам прави изброяването, той може да добавя толкова редове, колкото са му необходими.

ВАЖНО!!! Всяка страница от техническата оферта трябва да е подписана и подпечатана от участника, като се посочи име и фамилия на лицето поставило подписа.

ДАТА: 22.02.2016 г. ПОДПИС и ПЕЧАТ:_____

ЗАБЕЛЕЖКА:: *Този документ задължително се поставя от участника в отделен запечатан непрозрачен плик - ПЛИК №2 за всяка обособена позиция по отделно!*

Участник, който представи програма, която не отговаря на изискванията на Възложителя ще бъде отстранен от участие в процедурата.

Техническо предложение

От ДЗЗД „Кари-Стил“

000253

за

Обособена позиция №12: “Многофамилна жилищна сграда – блок №209, вх. „А“, вх. „Б“, вх. „В“, вх. „Г“ и вх. „Д“, с административен адрес ж. к. „Еленово“;
Разглежданата жилищна сграда е пусната в експлоатация през 1981г. и има 44 апартамента.

Сградата има пет секция, от който четери с вход от запад и един с вход на север.

Жилищната сграда е безскелетна панелна сграда. Преградните и фасадните стени се иззиждат с обикновени панели. Част от сградата е санирана и са сменени дограмите, общите части са сравнително поддържани, но ограждащите им елементи са за подмяна и саниране. Сградата е с различни жилищни етажи, на всеки вход – Вх. А, Б и В са с 4 жилищни етажа, Вх. Д с 5 жилищни етажа. Дограмата на сградата при въвеждането и в експлоатация е била дървена, като при експлоатацията на сградата отделни собственици са направили подобрения и са подменили за своя сметка дограмата с PVC или такава с метални профили.

Дограмата на сградата при въвеждането и в експлоатация е била дървена, като при експлоатацията на сградата отделни собственици са направили подобрения и са подменили за своя сметка дограмата с PVC или такава с метални профили.

На източната и западна фасада на сградата, голяма част от терасите са остъклени, като е налице и усвояване на терасите и разширяване на помещението. Съществуващата мазилка е минерална пръскана, като в зоната на цокъла е мозайка.

Покрива е изолиран с битумна хидроизолация, но без посипка. Улуците и водосточните тръби са от поцинкована ламарина и са вътрешно отводнени.

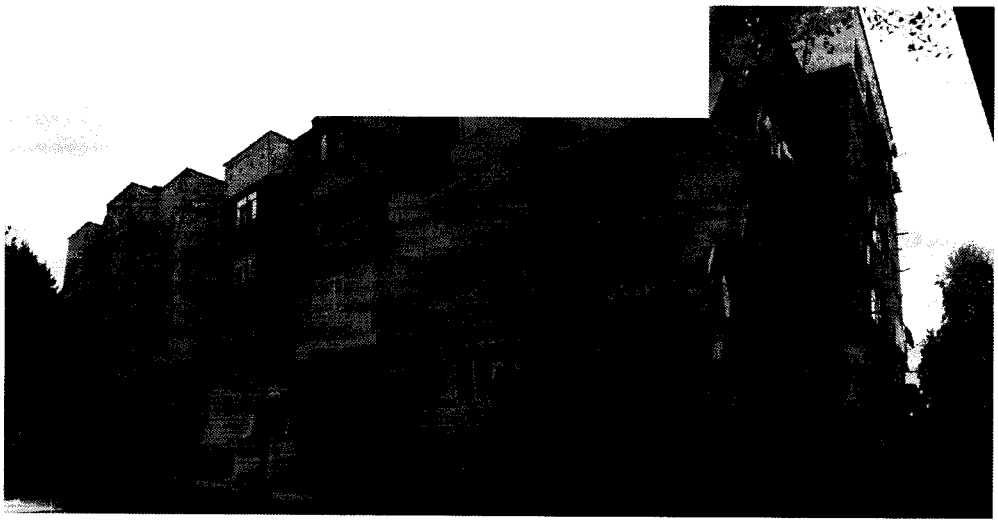

Застроена площ	**Разгъната площ**	**Отопляема площ**	**Отопляем обем**
m^2	**m^2**	**m^2**	**m^3**
1122	6339	5860	13192

060252

Задължителни мерки за изпълнение на СМР Обособена позиция №12.

Архитектура

- Предписания за полагане на топлоизолация
- Подмяна на дограма - дървената двукатна и единична дограма да се подмени с подходяща, в съответствие с изискванията на ЗЕЕ и препоръките за енергоспестяващи мерки. Подмяната на фасадната дограма е желателно да бъде извършена съвместно с полагането на топло изолационната система, с цел икономия на ресурси. При подмяната на фасадната дограма да се монтират подпрозоречни поли- алуминиеви, от поцинкована ламарина, плочки или по друг подходящ начин и с подходящ материал. Подпрозоречните поли да се монтират и при вече подменената фасадна дограма, при която все още няма такива. При изработката им да се взема мярка от място. Съществуващите дървени врати на сутеренното ниво е необходимо да се реабилитират или подменят с подходящи.Съществуващата към момента на обследване PVC дограма, която е на монтажна пяна, с неизмазани фуги между каса на дограма и зид да се измаже с разтвор качествено.
- Предписания за полагане на топлоизолация, да се изпълни топлоизолация по ограждащите конструкции(фасадни елементи и покрив) с материали и параметри, в съответствие с изискванията на ЗЕЕ и препоръките за енергоспестяващи мерки. Преди монтажа на топло изолационната система по фасадите, компрометираните мазилки да се очукат и свалят до основа, а след това възстановят след шприцоване на основата с циментов разтвор или други подходящи материали(за осигуряване на здрава и равна основа за топло изолационните плоскости. Да се предвиди разделянето на топлоизолацията с негорими ивици(например каменна вата), съгласно изискванията на чл.14, ал.12, таблица 7.1. от Наредба № Із-1971/29.10.2009г. – за местоположението им и се определя от проектанта и се обозначава в проекта. Фугите между телата да се оформят по детайл на проектанта. При изготвянето на проекта по част „Архитектурна“ да се наблюдава наличието на топлинни мостове при конструктивните елементи.
- Да се измажат комините с варо - циментова мазилка и да се направи нова бетонова шапка.
- Да се подменят обшивката от ламарина по покрив с нова.
- Да се вземат мерки за парапетите и да отговарят на изискванията на чл.89 от Наредба №7.
- Полагане на хидроизолация на 100% от покрива и монтаж на нова обшивка от поцинкована ламарина по бордове.

Конструкции

Тази група ремонтно-възстановителни работи обхваща:

000251

- Възстановяване на бетоновото покритие чрез измазване с циментов разтвор на видима надлъжна армировка на някои констр.елементи в сутерена.
- Измазване на обрушени краища на балкони, като предварително се премахне стара подкожушена мазилка.
- Обработка на всички видими армировъчни пръти, чрез предварителна механична обработка с телена четка и нанасяне на ръждопреобразовател. Възстановяването на бетоновото покритие да стане със циментов разтвор.
- Възстановяване и оформяне на дилатационната фуга по детайлно решение.
- Усилване на отвори, където се налага.

Електрически инсталации:

- Подмяна на осветителните тела с нови енерго- спестяващи или LED осветители с датчик за движение в общите помещения.
- Монтиране на мълниезащита на сградата- да се прецизира с антена,която да се постави на всеки вход.
- Подмяна на кабелите за осветлението в общите помещения;

Водопроводна и канализационна инсталация

- Да се отпуши водосточната тръба на вход А и да се премахнат тръбите, които не са по проект.
- \За всички входове да се подменят водосточноте тръби.

Отоплителна инсталация:

- Фасадата на блока да се приведе в първоначалният и вид и всички тръби комуникации които не са по проект да се премахнат.

Пожарна Безопасност:

<u>Препоръчителни мерки:</u>

- Да се изготвят правила за ПБ съгласно чл.9 ал. 1 т.1 от „ Н №8121з-647/2014 г за правилата и нормите за ПБ при експлоатация на обектите " ;
- При монтажа на ел. инсталациите да се спазят действуващите нормативни документи;
- Да се извърши лабораторно замерване на ел.инсталацията в сградата- контакти, зануляване, заземления и др.параметри;
- Да се отдели стълбищната клетка от мазетата с врата с огнеустойчивост EI90;

- Да се отдели стълбищната клетка от таванските помещения с врата 000250 огнеустойчивост EI60;
- Да се провери състоянието на всички комини и димоотводи ако има такива;
- Препоръчвам огнеустойчиви и димоуплътнени врати;
- Ограничаването на разпространението на пожар в хоризонтално и вертикално направление да се осъществява - в местата на преминаване на тръбопроводи , ел. кабели и др.през хоризонтални и вертикални пожарозащитни прегради - стени и бетонови плочи с пожарозащитни уплътнители - LC1 , LC , PEN и SIL с клас по

реакция на огън не по- нисък от A2 , без да се намалява нормативната огнеустойчивост на преградата

Строително-технически норми и правила. Общи изисквания към строежите и изисквания към строителните продукти в областта на енергийната ефективност

1. Строително-технически норми и правила. Общи изисквания към строежите

Националното законодателство в областта на енергийната ефективност в сградния сектор включва: ЗЕЕ, ЗУТ, ЗЕ, ЗЕВИ, ЗТИП, Закона за националната стандартизация и др. Законовите и подзаконовите нормативни актове постоянно се хармонизират с правото на Европейския съюз Директива 2010/31/ЕС, Директива 2009/28/ЕО за насърчаване използването на енергия от възобновяеми източници, Директива 2006/32/ЕО за ефективността при крайното потребление на енергия и осъществяване на енергийни услуги, отменена от нова Директива 2012/27/ЕС за енергийната ефективност, Регламент (ЕС) № 305/2011 на Европейския парламент и на Съвета от 9 март 2011 г. за определяне на хармонизирани условия за предлагането на пазара на строителни продукти и за отмяна на Директива 89/106/ЕИО, Директивите от „Нов подход" и стандартите от приложното им поле, както и технически норми, методи и принципи на добрите европейски практики.

Основните подзаконови нормативни актове, които определят техническото равнище на енергопотребление в сградите и създават правната и техническата основа за изискванията за енергийна ефективност, са както следва:

На основание на ЗУТ:

- Наредба № 7 от 2004 г. за енергийна ефективност, топлосъхранение и икономия на енергия в сгради;
- Наредба № 5 от 2006 г. за техническите паспорти на строежите.
- Наредба № 2 от 2008 г. за проектиране, изпълнение, контрол и приемане на хидроизолации и хидроизолационни системи на сгради и съоръжения.

На основание на ЗЕЕ:

- Наредба № 16-1594 от 2013 г. за обследване за енергийна ефективност, сертифициране и оценка на енергийните спестявания на сгради;
- Наредба № РД-16-1058 от 2009 г. за показателите за разход на енергия и енергийните характеристики на сградите;
- Наредба № РД-16-932 от 2009 г. за условията и реда за извършване на проверка за енергийна ефективност на водогрейните котли и на климатичните инсталации

по чл. 27, ал. 1 и чл. 28, ал. 1 от Закона за енергийната ефективност и за 990249 създаване, поддържане и ползване на базата данни за тях.

На основание на ЗЕ:

- Наредба № 15 от 2005 г. за технически правила и нормативи за проектиране, изграждане и експлоатация на обектите и съоръженията за производство, пренос и разпределение на топлинна енергия, както и методиките за нейното прилагане.

На основание на ЗТИП:

- Наредба за съществените изисквания към строежите и оценяване съответствието на строителните продукти, приета с Постановление № 325 на Министерския съвет от 2006 г.

При проектирането на строежите (сгради и строителни съоръжения) трябва да се предвиждат, а при изпълнението им да се влагат, строителни продукти, които осигуряват изпълнението на основните изисквания към строежите, определени в приложение I на Регламент (ЕС) № 305/2011 на Европейския парламент и на Съвета от 9 март 2011 г. за определяне на хармонизирани условия за предлагането на пазара на строителни продукти и за отмяна на Директива 89/106/ЕИО и с чл. 169 от ЗУТ, както следва:

- носимоспособност - механично съпротивление и устойчивост на строителните конструкции и на земната основа при натоварвания по време на строителството и при експлоатационни и сеизмични натоварвания;
- безопасност в случай на пожар;
- хигиена, здраве и околна среда;
- достъпност и безопасност при експлоатация;
- защита от шум;
- енергийна ефективност - икономия на енергия и топлосъхранение;
- устойчиво използване на природните ресурси.

Въз основа на проведеното обследване и предписаните мерки и препоръки проектантът/тите на инвестиционния проект са отговорни за проектирането на сградата в съответствие с приложимите за сградата нормативни актове.

В ЗУТ са определени основните участници в строителството, техните взаимоотношения, задължения и отговорности, както и изискванията за извършване на проверка за удостоверяване изпълнението на изискванията за енергийна ефективност - чрез оценка за съответствие на изработените инвестиционни проекти и надзор за изпълнение на строежите съобразно одобрените инвестиционни проекти. Със ЗУТ са регламентирани изискванията и редът за получаване на разрешение за строеж, съответно за въвеждане на сградите в експлоатация.

Наредбите за енергийните характеристики на сградите и за енергийна ефективност, топлосъхранение и икономия на енергия в сгради се прилагат *съгласувано* и са нормативната база за планиране, проектиране, обследване и сертифициране на сградите.

Минималните изисквания при планиране, проектиране, изпълнение и поддържане на сградите по отношение на енергийните им характеристики са следните:

- да не представляват заплаха за хигиената или здравето на обитателите или на съседите и за опазването на околната среда, параметрите на микроклимата да осигуряват нормите за топлинна среда (комфорт), осветеност, качество на въздуха, влага и шум;
- отоплителните, климатичните и вентилационните инсталации да са проектирани и изпълнени по такъв начин, че необходимото при експлоатацията количество енергия да е минимално;
- да са защитени със съответстваща на тяхното предназначение, местоположение и климатични условия топлинна и шумоизолация, както и от неприемливи въздействия от вибрации;
- да са енергоефективни, като разходват възможно най-малко енергия по време на тяхното изграждане, експлоатация и разрушаване;
- да са съобразени с възможностите за оползотворяване на слънчевата енергия и на енергията от други възобновяеми източници, когато е технически осъществимо и икономически целесъобразно.

Техническият показател, който се нормира в числова стойност за съответните нива на енергийна ефективност от скалата на класовете на енергопотребление е интегрираният показател „*специфичен годишен разход* на *първична* енергия в kWh/m^2“. За различните предназначения на сградите този показател има различни нормативни числови стойности за съответните нива на енергопотребление по скалата от A^+ до G.

При изчисляването на специфичния годишен разход на първична енергия се включват най-малко:

1) ориентацията, размерите и формата на сградата;

2) характеристиките на сградните ограждащи конструкции, елементите и вътрешните пространства, в т.ч.:

а) топлинни, включително на вътрешните конструктивни елементи: топлинен капацитет, изолация, пасивно отопление, охлаждащи компоненти и топлинни мостове;

б) въздухопропускливост;

3) влагоустойчивостта и водонепропускливостта;

4) системите за отопление и гореща вода за битови нужди, включително изолационните характеристики;

5) климатичните инсталации;

6) системите за вентилация;

7) естественото осветление и осветителните инсталации;

8) пасивните слънчеви системи и слънчевата защита;

9) естествената вентилация;

10) системите за оползотворяване на възобновяеми енергийни източници;

11) външните климатични условия, в т.ч. разположението и изложението на сградата и вътрешните климатични условия;

12) вътрешните енергийни товари.

Посочените елементи участват задължително в енергийния баланс на сградата, определяйки я като интегрирана система, която разходва енергия при съответни климатични условия.

Съответствието с изискванията за енергийна ефективност за целите на **Националната програма за енергийна ефективност на многофамилни жилищни сгради**, за които първото им въвеждане в експлоатация е до 01.02. 2010 г., включително се приема за изпълнено, когато *интегрираният показател – специфичен годишен разход на първична енергия в* kWh/m^2 *годишно*, съответства най-малко на клас на енергопотребление „С".

Скалата с числови стойности на енергопотребление за жилищни сгради е както следва:

Клас	EPmin, kWh/m2	EPmax, kWh/m2	ЖИЛИЩНИ СГРАДИ
A+	<	48	A+
A	48	95	A
B	96	190	B
C	191	240	C
D	241	290	D
E	291	363	E
F	364	435	
G	>	435	G

Техническите норми за минимални изисквания към енергийните характеристики на сградите и сградните компоненти са разработени въз основа на *ефективността на разходите* съгласно изискванията на делегирания Регламент (ЕС) № 244/2012 на Комисията от 16 януари 2012 г. Постигането на нивата на енергопотребление по скалата е свързано с прецизна оценка на инвестициите за подобряване на енергийната ефективност, които не трябва да надхвърлят приходите от осъщественото енергоспестяване и едновременно с това да гарантират целесъобразен срок на възвръщаемост на вложените средства. Такава оценка – за целесъобразността на инвестициите за енергоспестяване, включва оценка на пакети от енергоспестяващи мерки в различни комбинации и определяне на икономически най-изгодния пакет за достигане на минималното изискване – клас „**С**" на енергопотребление в съществуваща жилищна сграда. Концепцията за ефективност на разходите е заложена по категоричен начин и в легалната дефиниция на понятието „Енергийна ефективност в сгради" – това е осигуряването и поддържането на нормативните параметри на микроклимата в сградите, тяхното топлосъхранение и икономията на енергийни ресурси за нуждите на сградите, с минимални финансови разходи (§ 1, т. 1а от допълнителните разпоредби на ЗЕЕ).

Анализът на възможностите за използване на енергията от възобновяеми източници за потребностите на сградата от енергия е част от тази оценка, т.е. част от обследването за енергийна ефективност. Енергийното обследване трябва да докаже ефект на енергоспестяване при включване на възобновяем източник на енергия в енергийния баланс на сградата. В случай че ефектът е количествено доказан с инженерните изчисления, а инвестицията за ВЕИ - икономически обоснована, мярката за генериране на енергия от възобновяем източник се комбинира с други мерки, като се оценява кой е икономически най-изгодният пакет, с който може да се достигне нормативното изискване за годишен разход на енергия.

Изискванията и последователността на стъпките при определяне на необходимите параметри и показатели по отношение на енергийната ефективност се прилагат при проектирането на нови, както и при реконструкции и обновяване на съществуващи сгради. Специфичното при съществуващите сгради е, че процесът стартира с възлагане на *обследване за енергийна ефективност* по реда на *Наредба № 16-1594 от 2013 г. за обследване за енергийна ефективност, сертифициране и оценка на енергийните спестявания на сгради*, издадена на основание ЗЕЕ.

Обследването за енергийна ефективност е процес, основан на систематичен метод за определяне и остойностяване на енергийните потоци и разходи в сградите, определящ обхвата на технико-икономическите параметри на мерките за повишаване на енергийната ефективност. Извършва се от консултанти (юридически лица), с право да извършват такава дейност и вписани по реда на ЗЕЕ в публични регистри в АУЕР.

Тук е важно да се отбележи, че избраният пакет от приоритетни енергоспестяващи мерки, предложени с енергийното обследване и съдържащи технически параметри на показателите за разход на енергия по същество представляват *технико-икономическото задание за възлагане и разработване на инвестиционен строителен проект*. Това означава, че за да се гарантира на това място осъществяването на правилна нормативна връзка между ЗЕЕ и ЗУТ, съответно правилна взаимовръзка между действията на отделните участници в процеса по обновяване на сградите, в техническите спецификации за провеждане и възлагане на обществени поръчки за проектиране и строителство следва да бъдат заложени именно техническите параметри от енергийното обследване, с които е изчислен енергоспестяващият и екологичен ефект от прилагане на всяка мярка от предложения като разходно най-ефективен пакет.

Проектантът, съответно консултантът или общинската администрация в зависимост от категорията на строежа съгласно чл. 137 от ЗУТ, е компетентен/а да реши дали предложените енергоспестяващи мерки попадат в обхвата на дефинициите на реконструкция, модернизация, основно обновяване или основен ремонт, за които е необходимо разрешение за строеж, съответно разрешение или удостоверение за въвеждане в експлоатация.

Необходимо е да се има предвид обаче, че нормативната уредба търпи изменения и динамично се хармонизира с европейското право. Предвид това нейното проследяване, познаване и правилно прилагане се превръща в ключов фактор за безпрепятствено реализиране на програми и проекти. На това място е важно да се отбележи, че в съответствие с Директива 2010/31/ЕС в ЗЕЕ беше определен количествен измерител на понятието „основен ремонт“ и на основание т. 21д от § 1 от допълнителните разпоредби на ЗЕЕ „Основен ремонт” е ремонт на сграда, който обхваща над 25 % от площта на външните ограждащи елементи на сградата. Въведената легална дефиниция по смисъла на ЗЕЕ значително улеснява общинските власти, проектантите и консултантите при определяне на обхвата за основен ремонт и прилагане разпоредбите

на ЗУТ, съгласно който за извършване на дейности по основен ремонт се изисква да се издаде строително разрешение. Необходимо е да се има предвид още, че по смисъла на ЗЕЕ:

„Програми за повишаване на енергийната ефективност“ са дейности и мерки, насочени към групите крайни потребители на енергия, които водят до проверимо, измеримо или оценимо повишаване на енергийната ефективност. Означава, че параметрите за енергоспестяване, заложени в обследването за енергийна ефективност, по същество са и „индикатори за отчитане на постигнатите резултати” от програмата, които подлежат на последваща проверка и мониторинг.

ОБРАЗЕЦ №12

ПРЕДЛАГАНА ЦЕНА

ЗА УЧАСТИЕ В ОТКРИТА ПРОЦЕДУРА ЗА ВЪЗЛАГАНЕ НА ОБЩЕСТВЕНА ПОРЪЧКА С ПРЕДМЕТ:

„Изпълнение на Инженеринг - проектиране и изпълнение на СМР във връзка с реализацията на Националната програма за енергийна ефективност на многофамилните жилищни сгради на територията на община Благоевград – II – ри етап по обособени позиции

Обособена позиция №12. Многофамилна жилищна сграда – блок № 209 вх. А, вх. Б, вх. В, вх. Г и вх. Д, с административен адрес ж.к. "Еленово"

От:Обединение „КАРИ – СТИЛ" ДЗЗД

(наименование на участника)

с адрес: гр. София бул. „Г.Сава Раковски 161 А ет.3 ап.8

тел029818297, факс: 029818297, e-mail: kari_daset@abv.bg

регистриран по ф.д. № _____ / _____ г. по описа на _____ съд,

ЕИК / Булстат:,

УВАЖАЕМИ ДАМИ И ГОСПОДА,

След като се запознахме с документацията за участие, изискванията на Възложителя и спецификата на възлаганата работа, предлагаме да изпълним обществената поръчка с горепосочения предмет, при следните финансови условия:

I. Ние предлагаме да изпълним поръчката за обща цена в размер на 1 224 813,77 лв. (словом: един милион двеста двадесет и четири хиляди осемстотин и тринадесет лева и седемдесет и седем ст.) **без ДДС** или **1 469 776,52 лв.**(словом: един милион четиристотин шестдесет и девет хиляди седемстотин и седемдесет и шест лв и петдесет и две ст) **с ДДС, както следва:**

За изготвяне на работен проект по всички части: 45 200,00лв.(словом: четиридесет и пет хиляди и двеста лв) **без ДДС** или **54 240,00 лв.** (словом: петдесет и четири хиляди двеста и четиридесет лв) **с ДДС; (В предлаганата цена за изготвяне на работните проекти, Участникът следва да калкулира всички разходи включително и тези за осъществяване на авторски надзор по време на изпълнение на СМР на обекта)**

За изпълнение на СМР 1 169 671,56 лв. (словом: един милион сто шестдесет и девет хиляди шестстотин седемдесет и един лв и петдесет и шест ст) **без ДДС** или **1 403 605,87 лв.** (словом: един милион четиристотин и три хиляди шестстотин и пет лв и тридесет и осемдесет и седем ст) **с ДДС съгласно приложените КСС.**

Както и 9 942,21 лв. без ДДС или 11930,65 лв с ДДС представляващи **непредвидени разходи*** по време на изпълнение на СМР. (Непредвидените разходи следва да са в размер на максимум 10% от стойността на СМР) **Непредвидени разходи за строителни и монтажни работи са разходите, свързани с увеличаване на заложени количества строителни и монтажни работи и/или добавяне на нови количества или видове строителни и монтажни работи, които към момента на разработване и одобряване на технически или работен инвестиционен проект обективно не са могли да бъдат предвидени, но при изпълнение на дейностите са обективно необходими за*

Димел Ивайло Иванов

въвеждане на обекта в експлоатация. Разходите, които биха могли да бъдат верифицирани като непредвидени, следва да отговарят на условията за допустимост на разходите по програмата.

II. Елементи на ценообразуване за видовете РСМР са както следва:

1. **П1** – Средна часова ставка	3,85 лв./час
2. **П2** - Допълнителни разходи върху труд	87 %
3. **П3** – Допълнителни разходи върху механизация	32 %
4. **П4** – Доставно -складови разходи	3,3 %
5. **П5** – Печалба	10 %

Предложената от нас цена включва всички разходи за цялостното, точно качествено и срочно изпълнение на поръчката, съгласно нормите и нормативите за такъв вид РСМР ,предвижданията и изискванията на Документацията за участие, предложените от нас условия за изпълнение на РСМР, проектодоговора, както и всички законови изисквания за осъществяване на строителство на обекти от вида и обема предмет на горепосочената обществена поръчка.

*посочените цени включват всички разходи за точното и качествено изпълнение на строителните работи в съответствие с нормите и нормативите действащи в Република България. Цените са посочени в български лева.

Име и фамилия:Георги Савов
Длъжност: управител
Подпис и печат:_____

ВАЖНО!!!

Участникът изготвя работните проекти съгласно техническият паспорт и енергийното обследване. При изготвяне на ценовата оферта Участникът следва да предвиди в Количествено стойностните сметки всички задължителни мерки предписани в техническият паспорт и енергийното обследване, както и съпътстващите ги дейности.

*Съпътстващи строителни и монтажни работи, свързани с изпълнението на мерките за енергийна ефективност и съответното възстановяване на общите части на сградата в резултат на изпълнените мерки с енергоспестяващ ефект. Съпътстващите строителни и монтажни работи са свързани единствено с възстановяването на първоначалното състояние, нарушено в резултат на обновяването на общите части и на подмяната на дограма в самостоятелния обект.

Всяка страница от ценовото предложение трябва да е подписана и подпечатана от участника, като се посочи име и фамилия на лицето поставило подписа.

При офериране на цена над прогнозната УЧАСТНИКЪТ ще бъде отстранен от участие в процедурата.

ЗАБЕЛЕЖКА:: *Този документ задължително се поставя от участника в отделен запечатан непрозрачен - ПЛИК №3 .*

КОЛИЧЕСТВЕНО -СТОЙНОСТНА СМЕТКА

Обособена позиция №12: "Многофамилна жилищна сграда - блок №209, вх. „А", вх. „Б", вх. „В", вх. „Г" и вх. „Д", с административен адрес ж. к. „Еленово"

№	Вид СМР	Мярка	Количество	Ед. Стойност	Общо, лв. без ДДС
I. Обновяване на стълбищна клетка					
1	Възстановяване на компрометирана мазилка	m2	255,88	22,76	5823,83
2	Шпакловка по стени и тавани	m2	255,88	10,33	2643,24
3	Боядисване с латекс по стени и тавани	m2	1023,50	10,01	10245,24
4	Боядисване с блажна боя по цокли	m2	250,00	10,98	2745,00
5	Боядисване с блажна боя по метални парапети	m2	126,30	10,98	1386,77
II. Мерки за пожарна безопасност					
1	Доставка и монтаж на пожароустойчиви врати за отделяне на стълбищната клетка от мазетата EI90	бр	5,00	899,50	4497,50
2	Доставка и монтаж на пожароустойчиви врати за отделяне на стълбищната клетка оттаванските помещения EI60	бр	5,00	689,80	3449,00
III. ВиК					
1	Подмяна на водопроводните клонове - общо за всеки вход	бр	5,00	4800,00	24000,00
IV. Конструктивни мерки					
1	Ремонт на парапети на балкони	бр	1,00	8538,50	8538,50
2	Възстановяване на комини - полагане на вароциментен разтвор и въстановяване на бетонови шапки	бр	1,00	899,55	899,55
3	Измазване на обрушени краища на балкони, като предварително се премахне стара подкожушена мазилка	бр	1,00	1034,88	1034,88
4	Обработка на всички видими армировъчни пръти, чрез предварителна механична обработка с телена четка и нанасяне на ръждопреобразувател	бр	1,00	1548,90	1548,90
5	Възстановяването на бетоновото покритие с циментов разтвор.	бр	1,00	973,85	973,85
6	Възстановяване и оформяне на дилатационна фуга	бр	4,00	1902,40	7609,60
7	Усливане на отвори	бр	1,00	845,50	845,50
V. Топлоизолиране на външните стени на сградата					
1	Монтаж и демонтаж на скеле	m2	4400,00	7,98	35112,00
2	Очукване на компрометирана мазилка и въстановяване на същата	m2	477,67	23,01	10991,19
3	Доставка и полагане на дълбокопроникващ грунд преди монтаж на ТИ система	m2	~~4332,11~~	5,05	21877,16

4	Доставка и монтаж на топлоизолационна система EPS с коефициент на топлопроводност А< 0,036W/mK с дебелина от 50mm	m2	3982,00	69,62	277226,84
5	Доставка и монтаж на топлоизолационна система EPS 2 см по страници на прозорци	м	1750,55	31,48	55107,31
6	Доставка и полагане на силикатна мазилка	m2	4332,11	26,22	113587,92
VI. Топлоизолиране на под					
1	Очукване накомпрометирана мазилка и възстановяване на същата	m2	198,30	20,88	4140,50
2	Доставка и полагане на дълбокопроникващ грунд преди монтаж на ТИ система	m2	1121,00	5,05	5661,05
3	Доставка и монтаж на топлоизолационна система EPS с дебелина 50mm и А< 0,036W/mK	m2	1121,00	69,62	78044,02
4	Доставка и полагане на силикатна мазилка	m2	1121,00	26,22	29392,62
VII. Топлоизолиране на покрива на сградата					
1	Демонтаж на съществуваща хидроизолация и възстановяване на замазка	m2	1295,00	7,12	9220,40
2	Възстановяване на замазка	m2	505,45	27,03	13662,31
3	Демонтаж и монтаж на технически съоръжения от покрива	бр.	5,00	228,00	1140,00
4	Направа на топлоизолация XPS с дебелина 50mm и А< 0,035W/mK, включително полагане на полиетиленово защитно фолио	m2	1121,00	78,04	87482,84
5	Направа на циментова замазка върху топлоизолация	m2	1121,00	25,79	28910,59
6	Доставка и монтаж на битумна хидроизлация - 2 пласта, втория с посипка	m2	1295,00	45,99	59557,05
7	Доставка и монтаж на пароизолация	m2	1121,00	7,05	7903,05
8	Подмяна на ламаринена обшивка	m2	172,67	37,50	6475,13
9	Подмяна на щорцове	мл	218,00	16,80	3662,40
10	Направа холкери	мл	218,00	8,99	1959,82
VIII.	**Мерки за подмяна на дограмата на сградата**				
1	Демонтаж на стара съществуваща дограма	m2	517,00	9,95	5144,15
2	Доставка и монтаж на PVC дограма - 5 камерна с двоен стъклопакет, U<1,40W/mK	m2	501,00	264,25	132389,25
3	Доставка и монтаж на алуминиева дограма с прекъснат термомост, U<2,20W/mK	m2	16,00	275,45	4407,20
4	Вътрешно бръщане на страници на прозорци	м	800,20	25,88	20709,18
5	Доставка и монтаж на външна алуминиева подпрозоречна пола	м	447,96	31,95	14312,32
IX. Мерки по осветление					
1	**Монтаж на активна мълниезащитна инсталация**	бр.	5,00	3842,00	19210,00
2	Разкъртване с широчина 25 см и демонтаж на кабел	м	108,00	20,40	2203,20
3	Направа на улеи за полагане на гофрирани тръби	м	380,00	14,38	5464,40
4	Полагане на гофрирани тръби	м	380,00	7,05	2679,00
5	Монтаж на кабел СВТ	м	380,00	29,65	11267,00
6	Направа на лампен излаз и монтаж на енергоспестяващи осветителни тела	бр.	28,00	130,10	3642,80

7	Инсталиране на система за автоматизирано централно управление	бр.	5,00	1955,45	9777,25
8	Извършване на профилактика на ГРТ	бр.	5,00	635,00	3175,00
9	Мерки за подобряване на заземлението на ГРТ	бр.	5,00	270,50	1352,50
X. Мерки за строителните отпадъци					
1	Натоварване, превоз и разтоварване на строителни отпадъци	m3	131,00	50,25	6582,75
			Общо без ДДС:		1169671,56
	Изготвяне на инвестиционен проект и Упражняване на авт. надзор :				45200,00
	Непредвидени:				9942,21
	ОБЩО БЕЗ ДДС:				1224813,77
	20% ДДС:				244962,75
	ОБЩО с включен ДДС:				1469776,52