СПИСЪК НА ДОКУМЕНТИТЕ И ИНФОРМАЦИЯТА, СЪДЪРЖАЩИ СЕ В ОФЕРТАТА

ЗА УЧАСТИЕ В ОТКРИТА ПРОЦЕДУРА ЗА ВЪЗЛАГАНЕ НА ОБЩЕСТВЕНА ПОРЪЧКА С ПРЕДМЕТ:

„Изпълнение на Инженеринг - проектиране и изпълнение на СМР, етап IV – ти - 70 обособени позиции и изпълнение на СМР за 3 бр. сгради - 3 ОП - общо 73 обособени позиции във връзка с реализацията на Националната програма за енергийна ефективност на многофамилните жилищни сгради на територията на община Благоевград,

Обособена позиция №55. Многофамилни жилищни сгради – блок № 6 и № 7, с административен адрес ж.к. "Ален мак"

ОТ УЧАСТНИК: „ТЕХНО-ЕНЕРДЖИ“ ООД

№	Съдържание	Вид на документа (копие или оригинал)
	Плик № 1 – "Документи за подбор"	
1.	Списък на документите и информацията, съдържаща се в офертата	*Оригинал*
2.	Предложение, попълнено по образец – *Образец № 1*	*Оригинал*
3.	Декларация за регистрация по Закона за търговския регистър, попълнена по образец – *Образец 2*	*Оригинал*
4.	Декларация за липса на обстоятелства по чл. 47, ал. 1, т. 1, б. „а“- „д“ /без б."е"/, т. 2, т. 3 и т. 4, ал. 2, т. 1, т. 4 и ал. 5, т. 1 и т. 2 от ЗОП, попълнена по образец – *Образец 3*	*Оригинал*
5.	Доказателства за техническите възможности и квалификацията на участника: Списък – Декларация на строителството, изпълнено през последните 5 години, считано от датата на подаване на офертата с обекти еднакви или сходни с предмета на поръчката, попълнена по образец – *Образец № 4* *Удостоверения за добро изпълнение /доказателства за изпълненото строителство/*	*Оригинал* *Копие /заверено от участника/*
6.	Доказателства за техническите възможности и квалификацията на участника: Списък – Декларация на квалифицираните работници, наети на трудов или граждански договор, които ще вземат участие при изпълнението на поръчката, попълнена по образец – *Образец № 5*	*Оригинал*
7.	Декларация за участието или неучастието на подизпълнители по чл. 56, ал. 1, т. 8 от Закона за обществените поръчки,	*Оригинал*

	попълнена по образец – *Образец № 6*	
8.	Документ за внесена гаранция за участие	*Копие /заверено от участника/*
9.	Декларация по чл. 56, ал. 1, т. 12 от Закона за обществените поръчки за приемане на условията в проекта на договора, попълнена по образец – *Образец № 9*	*Оригинал*
10.	Декларация по чл. 3 и чл. 5, т. 3 от Закона за икономическите и финансовите отношения с дружествата, регистрирани в юрисдикции с преференциален данъчен режим, свързаните с тях лица и техните действителни собственици, попълнена по образец – *Образец № 10*	*Оригинал*
11.	Декларация за липса на обстоятелства по чл. 55, ал. 7 от ЗОП и чл.8, ал.8, т.2 от ЗОП, попълнена по образец – *Образец № 14*	*Оригинал*
12.	Декларация за липса на обстоятелства по чл. 56, ал. 1, т. 11 от ЗОП, попълнена по образец – *Образец № 15*	*Оригинал*
13.	Декларация по чл. 51, ал. 1,т. 9 от ЗОП, попълнена по образец – *Образец № 16*	*Оригинал*
14.	Списък на инженерно-техническия състав и екип от проектанти за изпълнението на поръчката, попълнен по образец – *Образец № 17* *Декларации за ангажираност на инженерно-техническия състав и екип от проектанти за изпълнението на поръчката* *Документи, доказващи професионална квалификация на инженерно-техническия състав и екип от проектанти за изпълнението на поръчката*	*Оригинал* *Оригинал* *Копия /заверени от участника/*
15.	Декларация за техническа спецификация на материалите, попълнена по образец – *Образец №18* *Заверени от участника копия на сертификати за съответствие на материалите*	*Оригинал* *Копия /заверени от участника*
16.	Заверено от участника копие на сертификат ISO 9001:2008 Система за управление на качеството за дейностите или еквивалентен, или еквивалентни мерки, съгласно чл. 53, ал. 4 от ЗОП	*Копие /заверено от участника/*
17.	Заверено от участника копие на сертификат ISO 14001:2008 Система за управление на околната среда или еквивалентен, или еквивалентни мерки, съгласно чл. 53, ал. 4 от ЗОП	*Копие /заверено от участника/*
18.	Декларация за запознаване с условията на откритата процедура и строителната площадка, попълнена по образец – *Образец №19*	*Оригинал*
19.	Декларация за сключени договори за строителство по Националната програма за енергийна ефективност на многофамилните жилищни сгради, попълнена по образец – *Образец №20*	*Оригинал*

20.	Застраховка за професионална отговорност на участниците в строителството по чл. 171 от ЗУТ *Декларация за удължаване срока и на действие на застраховката*	*Копие /заверено от участника/* *Оригинал*
<u>Плик № 2 "Предложение за изпълнение на поръчката"</u>		
1.	Техническо предложение за изпълнение на поръчката, изготвено по образец – *Образец № 11*	*Оригинал*
2.	Декларацията от участника по чл. 33, ал. 4 от ЗОП	*Оригинал*
3.	Работна програма за изпълнение на дейностите по обществената поръчка	*Оригинал*
4.	Линеен график за изпълнение на дейностите по обществената поръчка	*Оригинал*
5.	Диаграма на работната ръка	*Оригинал*
<u>Плик № 3 "Предлагана цена"</u>		
1.	Ценово предложение - *Образец № 12,* с приложени към него *Количествено-стойностни сметки*	*Оригинал*

Дата: 10.08.2016г.

.....
(Подпис и печат)

00...4

Образец №1

ПРЕДЛОЖЕНИЕ

ЗА УЧАСТИЕ В ОТКРИТА ПРОЦЕДУРА ЗА ВЪЗЛАГАНЕ НА ОБЩЕСТВЕНА ПОРЪЧКА С ПРЕДМЕТ:

„Изпълнение на Инженеринг - проектиране и изпълнение на СМР, етап IV – ти - 70 обособени позиции и изпълнение на СМР за 3 бр. сгради - 3 ОП - общо 73 обособени позиции във връзка с реализацията на Националната програма за енергийна ефективност на многофамилните жилищни сгради на територията на община Благоевград.

Обособена позиция №55. Многофамилни жилищни сгради – блок № 6 и № 7, с административен адрес ж.к. "Ален мак"

I. ИДЕНТИФИКАЦИЯ НА УЧАСТНИКА

Настоящата оферта е подадена от: „ТЕХНО-ЕНЕРДЖИ“ ООД
/наименование на участника/
и подписана от: Димитър Златинов Хрусафов
/три имена/
в качеството му/~~им~~ на Управител
/длъжност/

II. АДМИНИСТРАТИВНИ СВЕДЕНИЯ

1. Адрес гр. София 1220, Община Столична, р-н Надежда, ул. Илиенско шосе №8

/пощенски код, град, община, кв., ул., бл., ап./

Телефон №: 02/ 810 91 78
факс №:02/ 810 91 79
e-mail: office@technoenergy.bg

2. Лице за контакти Димитър Златинов Хрусафов
Длъжност: Управител
Лична карта № 645733903, издадена на 27.02.2015г. от МВР – София
телефон / факс: 02 810 91 78 / 02 810 91 79

3. Обслужваща банка: Банка ДСК, гр. София
Сметката, по която ще бъде възстановена гаранцията за участие:

IBAN BG48 STSA 93 0000 1157 4236 BIC STSABGSF

Титуляр на сметката „ТЕХНО-ЕНЕРДЖИ“ ООД

Сметката, по която ще бъдат извършвани разплащанията по договора, ако участникът бъде определен за изпълнител на поръчката:

IBAN BG48 STSA 93 0000 1157 4236 BIC STSABGSF

Титуляр на сметката „ТЕХНО-ЕНЕРДЖИ“ ООД

00[illegible]5

УВАЖАЕМИ ДАМИ И ГОСПОДА,

1. Заявяваме, че желаем да участваме в обявената от Вас процедура за възлагане на обществена поръчка с горепосочения предмет при условията, обявени в тази документация и приети от нас.

Заявяваме, че представяме оферта за участие в процедурата с предмет: **„Изпълнение на Инженеринг - проектиране и изпълнение на СМР, етап IV – ти - 70 обособени позиции и изпълнение на СМР за 3 бр. сгради - 3 ОП - общо 73 обособени позиции във връзка с реализацията на Националната програма за енергийна ефективност на многофамилните жилищни сгради на територията на община Благоевград** по обособени позиции за Сграда с административен адрес ж.к."Ален мак", блок № 6 и № 7.

3. Запознати сме и се задължаваме да спазваме условията за участие в процедурата.

4. Запознати сме и се задължаваме да спазваме етичните клаузи на настоящата процедура.

5. Задължаваме се да спазваме всички условия на възложителя, посочени в документацията за участие, които се отнасят до изпълнението на поръчката, в случай, че същата ни бъде възложена.

6. Задължаваме се да не разпространяваме по никакъв повод и под никакъв предлог данните, свързани с поръчката, станали ни известни във връзка с участието ни в откритата процедура.

7. Съгласни сме валидността на нашето предложение да бъде 180 календарни дни, но не по-малко от **180 календарни дни** от датата на получаване на офертата и то ще остане обвързващо за нас, като може да бъде прието по всяко време преди изтичане на този срок.

8. До подготвянето на договор, това предложение заедно с писменото приемане от Ваша страна и известие за сключване на договор ще формират обвързващо споразумение между двете страни.

Като неразделна част от настоящата оферта, представяме **Списък на документите съдържащи се в офертата** в подписан и подпечатан вид.

/Описват се всички представени от участника документи (задължителни и други - по преценка на участника), включително документи относно лицата, представляващи участника и относно подизпълнителите - ако такива се предвиждат, документи относно икономическото и финансово състояние на участника, доказателства за техническите възможности и/или професионална квалификация на участника, които съгласно чл. 57, ал. 2 от ЗОП и настоящата документация следва да бъдат поставени в плик № 1 „Документи за подбор"/.

Дата: 10.08.2016г.

.....

(Подпис и печат)

**** Когато Участник в процедурата е обединение, настоящия образец на оферта се представя за обединението участник, като се попълва и подписва от лицето, което е упълномощено от членовете на обединението, съгласно споразумението/договорът за създаване на обединение.*

00[illegible]6

Образец №2

ДЕКЛАРАЦИЯ
ЗА РЕГИСТРАЦИЯ ПО ЗАКОНА ЗА ТЪРГОВСКИЯ РЕГИСТЪР

Подписаният: Димитър Златинов Хрусафов
(трите имена)

Данни по документ за самоличност Лична карта № 645733903, издадена на 27.02.2015г. от МВР – гр. София
(номер на лична карта, дата, орган и място на издаването)

в качеството си на Управител
(длъжност)

на Участник: „ТЕХНО-ЕНЕРДЖИ“ ООД, в процедура за възлагане на обществена поръчка с предмет: **„Изпълнение на Инженеринг - проектиране и изпълнение на СМР, етап IV – ти - 70 обособени позиции и изпълнение на СМР за 3 бр. сгради - 3 ОП - общо 73 обособени позиции във връзка с реализацията на Националната програма за енергийна ефективност на многофамилните жилищни сгради на територията на община Благоевград.**

Обособена позиция №55. Многофамилни жилищни сгради – блок № 6 и № 7, с административен адрес ж.к. “Ален мак”

ДЕКЛАРИРАМ:

Представляваният от мен участник е регистриран по Закона за Търговския регистър и неговият единен идентификационен код (ЕИК) е: 812233671

Дата: 10.08.2016г.
гр. София

ДЕКЛАРАТОР: .....
(подпис, печат)

Образец №3

ДЕКЛАРАЦИЯ

Декларация за липса на обстоятелства по чл. 47, ал. 1, т. 1, б. „а“- „д“ /без б.”е”/, т. 2, т. 3 и т. 4, ал. 2, т. 1, т. 4 и ал. 5, т. 1 и т. 2 от ЗОП

Подписаният: Димитър Златинов Хрусафов
(трите имена)

Данни по документ за самоличност Лична карта № 645733903, издадена на 27.02.2015г. от МВР – гр. София
(номер на лична карта, дата, орган и място на издаването)

в качеството си на Управител
(длъжност)

на Участник: „ТЕХНО-ЕНЕРДЖИ“ ООД, в процедура за възлагане на обществена поръчка с предмет: **„Изпълнение на Инженеринг - проектиране и изпълнение на СМР, етап IV – ти - 70 обособени позиции и изпълнение на СМР за 3 бр. сгради - 3 ОП - общо 73 обособени позиции във връзка с реализацията на Националната програма за енергийна ефективност на многофамилните жилищни сгради на територията на община Благоевград.**

Обособена позиция №55. Многофамилни жилищни сгради – блок № 6 и № 7, с административен адрес ж.к. “Ален мак”

ДЕКЛАРИРАМ, че:

1. **Не съм** осъден с влязла в сила присъда/~~реабилитиран съм~~ (невярното се зачертава) за:

а) престъпление против финансовата, данъчната или осигурителната система, включително изпиране на пари, по чл. 253 - 260 от Наказателния кодекс;

б) подкуп по чл. 301 - 307 от Наказателния кодекс;

в) участие в организирана престъпна група по чл. 321 и 321а от Наказателния кодекс;

г) престъпление против собствеността по чл. 194 - 217 от Наказателния кодекс;

д) престъпление против стопанството по чл. 219 - 252 от Наказателния кодекс;

1. **Не съм** свързано лице с възложителя или със служители на ръководна длъжност в неговата организация.
2. **Представляваният от мен участник не е** обявен в несъстоятелност;
3. **Представляваният от мен участник не е** в производство по ликвидация или в подобна процедура съгласно националните закони и подзаконови актове;
4. **Представляваният от мен участник не се намира** в открито производство по несъстоятелност; няма сключено извънсъдебно споразумение с кредиторите си по смисъла на чл. 740 от Търговския закон, и не се намира в подобна процедура съгласно националните закони и подзаконови актове; дейността не е под разпореждане на съда; участникът не е преустановил дейността си;
5. **Не е** виновен за неизпълнение на задължения по договор за обществена поръчка,
6. **Представляваният от мен участник няма парични задължения** към държавата или към община по смисъла на чл.162, ал.2 т.1 от ДОПК, установени с влязъл в сила акт на компетентен орган, освен ако е допуснато разсрочване или отсрочване на задълженията; няма парични задължения, свързани с плащането на вноски за социалното осигуряване или на данъци съгласно правните норми на държавата, в която участникът или участникът е установен.
7. **Не съм осъден** с влязла в сила присъда/~~реабилитиран съм~~ за престъпление по чл. 136 от Наказателния кодекс, свързано със здравословните и безопасни условия наемане на труд, или по чл. 172 от Наказателния кодекс против трудовите права работа на работниците;

8. **Представляваният от мен участник не е** в договорни отношения с лице по чл. 21 или 22 от Закона за предотвратяване и установяване на конфликт на интереси.

Известно ми е, че за деклариране на неверни обстоятелства, нося отговорност по смисъла на чл.313 от Наказателния кодекс.

Дата 10.08.2016г.
гр. София

ДЕКЛАРАТОР: _____

(Подпис и печат)

** Декларацията се попълва и подписва от лицата, които представляват кандидата или участника.*

** Декларацията се попълва от участника съгласно чл.47, ал. 4 от ЗОП, включително и от подизпълнителите (ако се предвиждат такива), а при участник обединение от всеки от членовете на обединението.*

Образец №3

ДЕКЛАРАЦИЯ

Декларация за липса на обстоятелства по чл. 47, ал. 1, т. 1, б. „а“- „д“ /без б.”е”/, т. 2, т. 3 и т. 4, ал. 2, т. 1, т. 4 и ал. 5, т. 1 и т. 2 от ЗОП

Подписаният: Хюсеин Муса Кулов
(трите имена)

Данни по документ за самоличност Лична карта № 641910628, издадена на 10.02.1011. от МВР – гр. София
(номер на лична карта, дата, орган и място на издаването)

в качеството си на Управител
(длъжност)

на Участник: „ТЕХНО-ЕНЕРДЖИ“ ООД, в процедура за възлагане на обществена поръчка с предмет: **„Изпълнение на Инженеринг - проектиране и изпълнение на СМР, етап IV – ти - 70 обособени позиции и изпълнение на СМР за 3 бр. сгради - 3 ОП - общо 73 обособени позиции във връзка с реализацията на Националната програма за енергийна ефективност на многофамилните жилищни сгради на територията на община Благоевград.**

Обособена позиция №55. Многофамилни жилищни сгради – блок № 6 и № 7, с административен адрес ж.к. “Ален мак”

ДЕКЛАРИРАМ, че:

1. **Не съм** осъден с влязла в сила присъда/~~реабилитиран съм~~ (невярното се зачертава) за:

а) престъпление против финансовата, данъчната или осигурителната система, включително изпиране на пари, по чл. 253 - 260 от Наказателния кодекс;

б) подкуп по чл. 301 - 307 от Наказателния кодекс;

в) участие в организирана престъпна група по чл. 321 и 321а от Наказателния кодекс;

г) престъпление против собствеността по чл. 194 - 217 от Наказателния кодекс;

д) престъпление против стопанството по чл. 219 - 252 от Наказателния кодекс;

9. **Не съм** свързано лице с възложителя или със служители на ръководна длъжност в неговата организация.
10. **Представляваният от мен участник не е** обявен в несъстоятелност;
11. **Представляваният от мен участник не е** в производство по ликвидация или в подобна процедура съгласно националните закони и подзаконови актове;
12. **Представляваният от мен участник не се намира** в открито производство по несъстоятелност; няма сключено извънсъдебно споразумение с кредиторите си по смисъла на чл. 740 от Търговския закон, и не се намира в подобна процедура съгласно националните закони и подзаконови актове; дейността не е под разпореждане на съда; участникът не е преустановил дейността си;
13. **Не е** виновен за неизпълнение на задължения по договор за обществена поръчка,
14. **Представляваният от мен участник няма парични задължения** към държавата или към община по смисъла на чл.162, ал.2 т.1 от ДОПК, установени с влязъл в сила акт на компетентен орган, освен ако е допуснато разсрочване или отсрочване на задълженията; няма парични задължения, свързани с плащането на вноски за социалното осигуряване или на данъци съгласно правните норми на държавата, в която участникът или участникът е установен.
15. **Не съм осъден** с влязла в сила присъда/~~реабилитиран съм~~ за престъпление по чл. 136 от Наказателния кодекс, свързано със здравословните и безопасни условия наемане на труд, или по чл. 172 от Наказателния кодекс против трудовите права работа на работниците;

16. **Представляваният от мен участник не е** в договорни отношения с лице по чл. 21 или 22 от Закона за предотвратяване и установяване на конфликт на интереси.

Известно ми е, че за деклариране на неверни обстоятелства, нося отговорност по смисъла на чл.313 от Наказателния кодекс.

Дата 10.08.2016г.
гр. София

ДЕКЛАРАТОР: _____

(Подпис и печат)

** Декларацията се попълва и подписва от лицата, които представляват кандидата или участника.*

** Декларацията се попълва от участника съгласно чл.47, ал. 4 от ЗОП, включително и от подизпълнителите (ако се предвиждат такива), а при участник обединение от всеки от членовете на обединението.*

Образец №4

СПИСЪК – ДЕКЛАРАЦИЯ
по чл. 51, ал. 1, т. 2 от ЗОП

на строителството, изпълнено през последните 5 години, считано от датата на подаване на офертата с обекти еднакви или сходни с предмета на поръчката.

Подписаният: Димитър Златинов Хрусафов
(трите имена)

Данни по документ за самоличност Лична карта № 645733903, издадена на 27.02.2015г. от МВР – гр. София
(номер на лична карта, дата, орган и място на издаването)

в качеството си на Управител
(длъжност)

на „ТЕХНО-ЕНЕРДЖИ“ ООД -
(наименование на участника)

участник: „ТЕХНО-ЕНЕРДЖИ“ ООД, в процедура за възлагане на обществена поръчка с предмет: **„Изпълнение на Инженеринг - проектиране и изпълнение на СМР, етап IV – ти - 70 обособени позиции и изпълнение на СМР за 3 бр. сгради - 3 ОП - общо 73 обособени позиции във връзка с реализацията на Националната програма за енергийна ефективност на многофамилните жилищни сгради на територията на община Благоевград.**

Обособена позиция №55. Многофамилни жилищни сгради – блок № 6 и № 7, с административен адрес ж.к. “Ален мак”

ДЕКЛАРИРАМ:

През последните пет години, считано от датата на подаване на офертите, представляваният от мен участник е изпълнил следното строителство еднакво или сходно с предмета на обществената поръчка:

№ по ред	***строителство (кратко описание)***	***ложител***	***Период на пълнение***	***Стойност /лева/***
1	Договор № 205/ 14.10.2014 г. с предмет: Изпълнение на СМР по проект: по Обособена позиция 1: „Подобряване достъпа до основни услуги на населението на община Лозница, чрез реконструкция на общински пътища“, Обособена позиция 2: „Подобряване достъпа до основни услуги на населението на община Лозница, чрез рехабилитация на водоснабдителни мрежи” и Обособена позиция 3: „Реконструкция и ремонт на читалища на територията на община Лозница“ за обособена позиция 3: „Реконструкция и ремонт на читалища на територията на община Лозница“. Видове дейности: Видове дейности по обекти: -ЧАСТ ОВК -ЧАСТ ЕЛЕКТРО -ЧАСТ АРХИТЕКТУРНА –	Община Лозница, гр. Лозница, ул. „ Васил Левски“ № 6, тел. 08475/2551	25.02.2015 г. до 14.08.2015 г.	639 702,55 лв. без ДДС.

	ФАСАДИ, ПОКРИВ, СУТЕРЕН, ВЪТРЕШЕН РЕМОНТ -ЧАСТ ПОЖАРОИЗВЕСТЯВАНЕ -ЧАСТ ПОЖАРНА БЕЗОПАСНОСТ РЗП на сградите: Народно читалище "Димо Арсов - 1926г", с. Ловско- 606, 10 м2. Народно читалище "Развитие - 1906г", с. Сейдол-- 273, 00 м2. Народно читалище "Сила - 1928г", с. Синя вода- 145, 30 м2.			

Изпълнението на изискването се доказва с:

а) посочване на публичните регистри, в които се съдържа информация за актовете за въвеждане на строежите в експлоатация, която информация включва данни за компетентните органи, които са издали тези актове, стойността, датата, на която е приключило изпълнението, мястото и вида на строителството, или

б) удостоверения за добро изпълнение, които съдържат стойността, датата, на която е приключило изпълнението, мястото, вида и обема на строителството, както и дали е изпълнено в съответствие с нормативните изисквания; удостоверенията съдържат и дата и подпис на издателя и данни за контакт, или

в) копия на документи, удостоверяващи изпълнението, вида и обема на изпълнените строителни дейности;

За „строителство с предмет, сходен с предмета на поръчката", възложителят ще приема: ***СМР по полагане на хидро и топло изолация и поставяне на дограма на сгради.***

Известна ми е отговорността по чл. 313 от Наказателния кодекс за посочване на неверни данни.

10.08.2016г.
(дата на подписване)

Декларатор: _____
(Подпис и печат)

О Б Щ И Н А Л О З Н И Ц А
О Б Л А С Т Р А З Г Р А Д

факс: 08475/2403 Кмет: 08475/2551
E-mail: obshtina@loznitsa.bg
oblloznica@abv.bg
www.loznitsa.bg

ОБЩИНА ЛОЗНИЦА
Изх. № 525
дата 18./11.2015 г.

До Димитър Хрусафов
Управител на фирма
"Техно- енерджи" ООД
гр. София, ул. „Илиенско шосе" № 8
БУЛСТАТ: 812233671

У Д О С Т О В Е Р Е Н И Е З А Д О Б Р О И З П Ъ Л Н Е Н И Е

Това удостоверение е в полза на „ Техно- енерджи" ООД като част от консорциум „ ТЕХ ТРЕЙД" ДЗЗД, седалище и адрес на управление: гр. София, ул. „Илиянско шосе" № 8, в уверение на това, че фирмата изпълни в качеството си на изпълнител в периода 14.10.2014г. – 18.09.2015 г. ***Договор № 205/ 14.10.2014 г. с предмет:*** ***Изпълнение на СМР по проект: по Обособена позиция 1: „Подобряване достъпа до основни услуги на населението на община Лозница, чрез реконструкция на общински пътища", Обособена позиция 2: „Подобряване достъпа до основни услуги на населението на община Лозница, чрез рехабилитация на водоснабдителни мрежи" и Обособена позиция 3: „Реконструкция и ремонт на читалища на територията на община Лозница"***
за обособена позиция 3: „Реконструкция и ремонт на читалища на територията на община Лозница",

Договор 17/ 322/ 01096 от 14.12.2013 г., *сключен между Държавен фонд „Земеделие" и ОБЩИНА ЛОЗНИЦА по проект 17/321/01497,* ***а именно „Реконструкция и ремонт на читалища на територията на община Лозница".***

Обща стойност на извършените строително- монтажни работи е 639 702,55 лв. без ДДС.

Срок на изпълнение 171 дни от 25.02.2015 г. до 14.08.2015 г.

ПОДОБЕКТИ:

„ Реконструкция и ремонт на Народно читалище „ Сила- 1928 г.", с. Синя вода"

- Разрешение за строеж № 17 от 10.09.2013 г.
- Протокол 2 за откриване на строителна площадка и определяне на строителна линия и ниво на строежа от дата 25.02.2015 г.
- Констативен акт за установяване годността на строежа от дата 14.08.2015 г.
- Удостоверение за въвеждане в експлоатация № 17 от 18.09.2015 г.

„ Реконструкция и ремонт на Народно читалище „ Димо Арсов- 1926 г.", с. Ловско"-

- Разрешение за строеж № 18 от 10.09.2013 г.
- Протокол 2 за откриване на строителна площадка и определяне на строителна линия и ниво на строежа от дата 25.02.2015 г.
- Констативен акт за установяване годността на строежа от дата 14.08.2015 г.

ВЕРНО С ОРИГИНАЛА

- Удостоверение за въвеждане в експлоатация № 18 от 18.09.2015 г.

„ Реконтрукция и ремонт на Народно читалище „ Развитие- 1906 г.“, с. Сейдол“-

- Разрешение за строеж № 16 то 10.09.2013 г.
- Протокол 2 за откриване на строителна площадка и определяне на строителна линия и ниво на строежа от дата 25.02.2015 г.
- Констативен акт за установяване годността на строежа от дата 14.08.2015 г.
- Разрешение за ползване № 16 то 18.09.2015 г.

Обектите са I- ва група, V- та категория, съгласно чл. 137, ал. 1, т. 5, буква „а“ от ЗУТ.

Изпълнените видове дейности са:

ПОДОБЕКТ 1- „Реконструкция и ремонт на народно читалище "Димо Арсов-1926г."с.Ловско"

1. ***ЧАСТ ОВК***
   - Доставка и монтаж радиатори
   - Доставка и монтаж водни конвектори
   - Котел на тв.гориво и пелети в компл.с горелка, спирателна, балансираща и предпазна арматура
   - Доставка и монтаж медни тръби и топлоизолация от микропореста гума
2. **ЧАСТ ЕЛЕКТРО**
   - Ел. табла и захранващи линии
   - Ел. инсталации за осветление и контакти
   - Силова ел. инсталация
   - Мълниезащитна инсталация
3. ***ЧАСТ АРХИТЕКТУРНА***

- ***ФАСАДИ***
  - Демонтаж стара дограма- врати и прозорци
  - Доставка и монтаж PVC 3- камерна дограма с К стъкло и съпътстващи дейности
  - PVC первази- вътрешни и външни
  - Фасадна топлоизолация и обръщане по страници с XPS, включително съпътстващи дейности
  - Минерална мазилка по фасади и страници, включително съпътстващи дейности
- ***ПОКРИВ***
  - Демонтаж керемиди, ремонт дървена покривна конструкция, доставка и монтаж на OSB плоскости и марсилски керемиди, включително съпътстващи дейности
  - Доставка и монтаж на олуци и водосточни тръби
  - Доставка и обшивка на стрехи
  - Доставка и монтаж хидроизолация на покрив
  - ***СУТЕРЕН***
  - Изравнителна замазка 5 см.
  - Доставка и монтаж теракот, включително съпътстващи дейности
  - Топлоизолация минерална вата, включително съпътстващи дейности
  - Доставка и монтаж влагоустойчив гипсокартон в сутерен по стени, включително всички свързани с това дейности
  - Очукване/остъргване на компрометирана мазилка по таван, включително всички свързани с това дейности
  - Гипсова шпакловка по стени и тавани
  - Двукратно латексово боядисване на стени и тавани включително грундиране, и всички свързани с това дейности
- ***ВЪТРЕШЕН РЕМОНТ***
  - Очукване/остъргване на компрометирана боя, мазилка по стени и таван, включително всички свързани с това дейности
  - Направа на топлоизолация от 10см каменна вата по таван, включително всички свързани с това дейности
  - Направа на окачен таван от гипсокартон на конструкция, включително всички свързани с това дейности

ВЕРНО С ОРИГИНАЛА

- Гипсова шпакловка по стени и тавани
- Двукратно латексово боядисване на стени и тавани включително грундиране, и всички свързани с това дейности
- Демонтаж на дюшаме, включително всички свързани с това дейности
- Доставка и монтаж на дюшаме, включително всички свързани с това дейности
- Доставка и полагане на теракот, включително всички свързани с това дейности
- Демонтаж на съществуващ дървен паркет, Доставка и полагане на дървен паркет и дървени первази, включително всички свързани с това дейности
- Зазиждане отвор в зид с деб.38см с газобетон
- Демонтаж на съществуващи седалки в зрителна зала
- Доставка и монтаж на нови места за сядане в зрителна зала и всички свързани с това дейности
- Доставка подемник за хора с намалена подвижност 130/80см
- Демонтаж дървена облицовка и доставка и монтаж на плоскости имитиращи дърво, покриващи изискванията на чл 14 ал.11 от НАРЕДБА № Із-1971от 29.10.2009 г. и всички свързани с това дейности
- Доставка и монтаж MDF врати

4. ***ЧАСТ ПОЖАРОИЗВЕСТЯВАНЕ***
   - Доставка на машини и съоръжения
   - Строително монтажни работи и настройки
5. ***ЧАСТ ПОЖАРНА БЕЗОПАСНОСТ***

ПОДОБЕКТ 2- "Реконструкция и ремонт на народно читалище "Развитие-1906г."с.Сейдол"

1. ***ЧАСТ ОВК***
   - Доставка и монтаж радиатори
   - Доставка и монтаж водни конвектори
   - Котел на тв.гориво и пелети в компл.с горелка, спирателна, балансираща и предпазна арматура
   - Доставка и монтаж медни тръби и топлоизолация от микропореста гума
2. ***ЧАСТ ЕЛЕКТРО***
   - Ел. табла и захранващи линии
   - Ел. инсталации за осветление и контакти
   - Силова ел. инсталация
   - Мълниезащитна инсталация
3. ***ЧАСТ АРХИТЕКТУРНА***
   - ***ФАСАДИ***
     - Демонтаж стара дограма- врати и прозорци
     - Доставка и монтаж PVC 3- камерна дограма с К стъкло и съпътстващи дейности
     - PVC первази- вътрешни и външни
     - Фасадна топлоизолация и обръщане по страници с XPS, включително съпътстващи дейности
     - Минерална мазилка по фасади и страници, включително съпътстващи дейности
   - ***ПОКРИВ***
     - Демонтаж керемиди, ремонт дървена покривна конструкция, доставка и монтаж на OSB плоскости и марсилски керемиди, включително съпътстващи дейности
     - Доставка и монтаж на олуци и водосточни тръби
     - Доставка и обшивка на стрехи
     - Доставка и монтаж хидроизолация на покрив
   - ***СУТЕРЕН***
     - Полагане на цим.замазка в сутерен, вкл.вс.свързани с това дейности
     - Топлоизолация с 5 cm EPS по таван в сутерена, вкл.вс.свързани с това дейности
     - Доставка и монтаж на влагоустойчив гипсокартон в сутерен по стени, включително всички свързани с това дейности

ВЕРНО С ОРИГИНАЛА

- Очукване/остъргване на компрометирана мазилка по таван, включително всички свързани с това дейности
- Гипсова шпакловка по стени и тавани
- Двукратно латексово боядисване на стени и тавани включително грундиране, и всички свързани с това дейности

▪ ***ВЪТРЕШЕН РЕМОНТ***

- Очукване/остъргване на компрометирана мазилка по таван, включително всички свързани с това дейности
- Очукване/остъргване на компрометирана боя, мазилка по стени и таван, включително всички свързани с това дейности
- Направа на топлоизолация от 12.5см каменна вата по таван
- Направа на окачен таван от гипсокартон на конструкция, включително всички свързани с това дейности
- Гипсова шпакловка по стени и тавани
- Двукратно латексово боядисване на стени и тавани включително грундиране, и всички свързани с това дейности
- Демонтаж на старо и доставка и монтаж на ново дюшаме, включително всички свързани с това дейности
- Доставка и полагане на гранитогрес, вкл.вс.свързани с това дейности
- Демонтаж дървена облицовка, доставка и монтаж на плоскости имитиращи дърво, покриващи изискванията на чл 14 ал.11 от НАРЕДБА № Із-1971от 29.10.2009 г. и всички свързани с това дейности
- Доставка и монтаж на нови места за сядане в зрителна зала и всички свързани с това дейности
- Доставка подемник за хора с намалена подвижност 130/80см
- Доставка и монтаж на иноксови коминни тела Ф200 за котел
- Доставка и монтаж MDF врати

▪ ***БЛАГОУСТРОЯВАНЕ НА ПРИЛЕЖАЩА ТЕРИТОРИЯ***

- Тънък изкоп за легло на настилки, дебелина на слоя до 0.50м, натоварване и извозване
- Доставка и направа на упл.основа от трош.камък 0-18мм, Н=10см
- Доставка и полагане на пясъчна възглавница 2-5мм, Н=5см
- Полагане на бетонови(градински) бордюри - 8/16/50
- Доставка и направа настилка от бет.трот.плочи-сиви 40/40/5

4. ЧАСТ КОНСТРУКЦИИ

- Реконструкция стъпала

5. ЧАСТ:ПОЖАРНА БЕЗОПАСНОСТ

<u>ПОДОБЕКТ 3</u>- "Реконструкция и ремонт на народно читалище "Сила-1928г."с.Синя вода"

1. ЧАСТ ОВК

- Доставка и монтаж радиатори

ВЯРНО С ОРИГИНАЛА

- Доставка и монтаж водни конвектори
- Котел с водна риза на твърдо гориво
- Доставка и монтаж медни тръби и топлоизолация от микропореста гума

2. *ЧАСТ ЕЛЕКТРО*
   - Ел. табла и захранващи линии
   - Ел. инсталации за осветление и контакти
   - Силова ел. инсталация
   - Мълниезащитна инсталация
3. *ЧАСТ АРХИТЕКТУРНА*

▪ *ФАСАДИ*
- Демонтаж стара дограма- врати и прозорци
- Очукване/ остъргване на компроментирана боя, мазилка по стени и таван, включително всички свързани с това дейности
- Доставка и монтаж PVC 3- камерна дограма с К стъкло и съпътстващи дейности
- PVC первази- вътрешни и външни
- Фасадна топлоизолация и обръщане по страници с XPS, включително съпътстващи дейности
- Минерална мазилка по фасади и страници, включително съпътстващи дейности

▪ *ПОКРИВ*
- Демонтаж керемиди, ремонт дървена покривна конструкция, доставка и монтаж на OSB плоскости и марсилски керемиди, включително съпътстващи дейности
- Доставка и монтаж на олуци и водосточни тръби
- Доставка и обшивка на стрехи
- Доставка и монтаж хидроизолация на покрив

▪ *СУТЕРЕН*
- Отстраняване на теракот по стъпала, включително всички свързани с това дейности
- Доставка и полагане на теракот по стълбища, включително всички свързани с това дейности
- Доставка и полагане на теракот в сутерен, включително всички свързани с това дейности
- Топлоизолация с минерална вата 5 см. в сутерен по стени, включително всички свързани с това дейности
- Доставка и монтаж на влагоустойчив гипсокартон в сутерен по стени, включително всички свързани с това дейности
- Очукване/ остъргване на компроментирана мазилка по таван, включително всички свързани с това дейности
- Гипсова шпакловка по стени и тавани
- Двукратно латексово боядисване на стени и тавани включително грундиране, и всички свързани с това дейности

▪ *ЗАЛА, АНТРЕ, СЦЕНА*
- Реконструкция на същ. кам. стълбище на вход
- Очукване/ остъргване на компроментирана боя, мазилка по стени и таван, включително вдички свързани с това дейности
- Направа на топлоизолация от 10 см каменна вата по таван, включително всички свързани с това дейности
- Направа на окачен таван от гипсокартон на конструкция, включително всички свързани с това дейности

ВЯРНО С ОРИГИНАЛА

- Гипсова шпакловка по стени и тавани
- Двукратно боядисване на цокъл с блажна боя Н= 1.30 м
- Двукратно латексово боядисване на стени и тавани включително грундиране, и всички свързани с това дейности
- Демонтаж на старо и доставка и монтаж на ново дюшаме, включително всички свързани с това дейности
- Доставка и монтаж на иноксови коминни тела Ф200 за котел
- Доставка и монтаж MDF врати

- ***БЛАГОУСТРОЯВАНЕ НА ПРИЛЕЖАЩА ТЕРИТОРИЯ***
  - Тънък изкоп за легло на настилки, дебелина на слоя до 0.50м, натоварване и извозване
  - Доставка и направа на упл.основа от трош.камък 0-18мм, Н=10см
  - Доставка и полагане на пясъчна възглавница 2-5мм, Н=5см
  - Полагане на бетонови(градински) бордюри - 8/16/50
  - Доставка и направа настилка от бет.трот.плочи-сиви 40/40/5
- ***ЧАСТ:ПОЖАРНА БЕЗОПАСНОСТ***

С настоящата препоръка удостоверяваме, че поръчката е изпълнена качествено и съгласно нормативните изисквания и препоръчваме „ Техно- енерджи“ ООД като надежден и коректен партньор.

За ОБЩИНА ЛОЗНИЦА

/името на организацията, издаваща препоръката/

Подпис: .....

Айхан Мустафов Хашимов – Кмет на община Лозница

/име , длъжност и печат на лицето,издаващо препоръката/

ВЯРНО С ОРИГИНАЛА

Образец №5

СПИСЪК -ДЕКЛАРАЦИЯ

на квалифицираните работници, наети на трудов или граждански договор, които ще вземат участие при изпълнението на поръчката

Подписаният: Димитър Златинов Хрусафов

(трите имена)

Данни по документ за самоличност Лична карта № 645733903, издадена на 27.02.2015г. от МВР – гр. София

(номер на лична карта, дата, орган и място на издаването)

в качеството си на Управител

(длъжност)

на „ТЕХНО-ЕНЕРДЖИ“ ООД, ЕИК 812233671

(наименование на участника)

участник: „ТЕХНО-ЕНЕРДЖИ“ ООД, в процедура за възлагане на обществена поръчка с предмет: **„Изпълнение на Инженеринг - проектиране и изпълнение на СМР, етап IV – ти - 70 обособени позиции и изпълнение на СМР за 3 бр. сгради - 3 ОП - общо 73 обособени позиции във връзка с реализацията на Националната програма за енергийна ефективност на многофамилните жилищни сгради на територията на община Благоевград.**

Обособена позиция №55. Многофамилни жилищни сгради – блок № 6 и № 7, с административен адрес ж.к. “Ален мак”

Д Е К Л А Р И Р А М:

На основане чл. 51, ал. 1, т. 4 от ЗОП ще използваме следния екип за изпълнение на поръчката:

Име, презиме и фамилия	Заемана длъжност	Години проф. стаж	
Инженерно-технически състав			
Павел Станков Станчев	*Технически ръководител*	*19 год.*	*Трудов договор*
Диан Александров Аксиев	*Координатор по безопасност и здраве*	*1 год.*	*Трудов договор*
Силвена Василева Виячева	*Контрол върху качеството на изпълнение на строителството*	*1 год.*	*Трудов договор*
Работници топлоизолация			
1. Николай Илиев Пейчинов	*Работник, ремонт на топлинна изолация*	*12 години*	*Трудов договор*
2. Георги Костов Георгиев	*Работник, ремонт на топлинна изолация*	*4 години*	*Трудов договор*
3. Бейти Бейтула Якуб	*Работник, ремонт на топлинна изолация*	*3 месеца*	*Трудов договор*
4. Динко Георгиев Георгиев	*Работник, ремонт на топлинна*	*12 години*	*Трудов договор*

	изолация		
5. Стефан Димитров Язиков	*Работник, ремонт на топлинна изолация*	*1 година*	*Трудов договор*
6. Иван Михайлов Димитров	*Работник, ремонт на топлинна изолация*	*1 година*	*Трудов договор*
7. Даниел Величков Атанасов	*Работник, ремонт на топлинна изолация*	*2 години*	*Трудов договор*
8. Тодор Генчов Йосифов	*Работник, ремонт на топлинна изолация*	*1 година*	*Трудов договор*
9. Хюсеин Мустафа Хюсейнали	*Работник, ремонт на топлинна изолация*	*8 години*	*Трудов договор*
10. Исмет Юсеин Юсеин	*Работник, ремонт на топлинна изолация*	*6 години*	*Трудов договор*
Работници хидрозиолация			
11. Йосиф Захариев Живков	*Хидроизолаторчик*	*1 година*	*Трудов договор*
12. Кирчо Акманов Окналиев	*Хидроизолаторчик*	*1 година*	*Трудов договор*
13. Мехмед Юмер Мустафа	*Хидроизолаторчик*	*2 години*	*Трудов договор*
14. Ахмед Рамадан Адем	*Хидроизолаторчик*	*2 години*	*Трудов договор*
15. Салих Махмудов Фетов	*Хидроизолаторчик*	*6 месеца*	*Трудов договор*
Ел. работници			
16. Хюсеин Смаил Ахмед	*Електротехник, строителен*	*7 месеца*	*Трудов договор*
17. Осман Смаил Махмуд	*Електротехник, строителен*	*4 години*	*Трудов договор*
Работници настилки			
18. Костадин Георгиев Мутлов	*Работник, подови облицовки и настилки*	*3 години*	*Трудов договор*
19. Захари Стоянов Михайлов	*Работник, подови облицовки и настилки*	*1 година*	*Трудов договор*
Работници монтаж дограма			
20. Христо Милчев Геков	*Дограмаджия, дърво/пластмаса/алуминий*	*2 месеца*	*Трудов договор*
21. Али Хюсеинов Караилиев	*Дограмаджия, дърво/пластмаса/алуминий*	*1 година*	*Трудов договор*
22. Петър Георгиев Пейчинов	*Дограмаджия, дърво/пластмаса/алуминий*	*9 месеца*	*Трудов договор*

23. Свилен Георгиев Иванов	*Дограмаджия, дърво/пластмаса/алуминий*	*3 години*	*Трудов договор*
24. Бойко Стефанов Цветанов	*Дограмаджия, дърво/пластмаса/алуминий*	*6 години*	*Трудов договор*
25. Валентин Любенов Стойков	*Дограмаджия, дърво/пластмаса/алуминий*	*1 година*	*Трудов договор*
Бояджии			
26. Шемсидин Шюкриев Низамов	*Бояджия, сгради*	*28 години*	*Трудов договор*
27. Мехмед Исмаил Тулум	*Бояджия, сгради*	*3 години*	*Трудов договор*
28. Румен Валентинов Ангелов	*Бояджия, сгради*	*1 година*	*Трудов договор*
Общи работници			
29. Исуф Сюлейман Исуф	*Общ работник, строителство на сгради*	*1 година*	*Трудов договор*
30. Карамфил Филипов Бозвелиев	*Общ работник, строителство на сгради*	*11 месеца*	*Трудов договор*
31. Юзжан Мехмед Смаил	*Общ работник, строителство на сгради*	*2 години*	*Трудов договор*
32. Валери Валентинов Белчов	*Общ работник, строителство на сгради*	*6 месеца*	*Трудов договор*
33. Али Хюсеин Сабри	*Общ работник, строителство на сгради*	*1 година*	*Трудов договор*
34. Ангел Митков Стоянов	*Общ работник, строителство на сгради*	*3 месеца*	*Трудов договор*
35. Хасан Алиш Перчинков	*Общ работник, строителство на сгради*	*2 месеца*	*Трудов договор*
****За изпълнението на обекта ще осигурим необходимия брой работници съгласно приложената Диаграма на работна ръка.***			

Известно ми е, че за деклариране на неверни обстоятелства, нося отговорност по чл.313 от Наказателния кодекс.

10.08.2016г.
(дата на подписване)

Декларатор: .....
(Подпис и печат)

Образец №6

Д Е К Л А Р А Ц И Я *

за участието или неучастието на подизпълнители
по чл. 56, ал. 1, т. 8 от Закона за обществените поръчки

Долуподписаният /-ната/ Димитър Златинов Хрусафов, с лична карта № 645733903, издадена на 27.02.2015г от МВР – гр. София, с ЕГН 7005300467, в качеството ми на Управител на „ТЕХНО-ЕНЕРДЖИ“ ООД -*(посочете длъжността) (посочете фирмата на участника)* **участник в обществена поръчка с предмет: „Изпълнение на Инженеринг - проектиране и изпълнение на СМР, етап IV – ти - 70 обособени позиции и изпълнение на СМР за 3 бр. сгради - 3 ОП - общо 73 обособени позиции във връзка с реализацията на Националната програма за енергийна ефективност на многофамилните жилищни сгради на територията на община Благоевград.**

Обособена позиция №55. Многофамилни жилищни сгради – блок № 6 и № 7, с административен адрес ж.к. “Ален мак”

Д Е К Л А Р И Р А М:

Участникът „ТЕХНО-ЕНЕРДЖИ“ ООД
(посочете фирмата на участника),
когото представлявам:

1. При изпълнението на горе цитираната обществена поръчка няма да използва/~~ще използва~~ подизпълнители;
2. Подизпълнител/и ще бъде/бъдат:.....,
(изписват се наименованията на фирмите на подизпълнителите),
които са запознати с предмета на поръчката и са дали съгласие за участие в процедурата;
3. Видът на работите и дейностите, които ще извършва подизпълнителя са следните: .....
.....
4. Делът на участие на подизпълнителите при изпълнение на поръчата ще бъде .....% от общата стойност на поръчката.

Известна ми е отговорността по чл. 313 от Наказателния кодекс за посочване на неверни данни.

10.08.2016г.
(дата на подписване)

Декларатор: .....
(Подпис и печат)

* *Декларация се подписва задължително от управляващия участника по регистрация.*

Образец №9

ДЕКЛАРАЦИЯ

по чл. 56, ал. 1, т. 12 от Закона за обществените поръчки
за приемане на условията в проекта на договора

Подписаният: Димитър Златинов Хрусафов
(трите имена)
Данни по документ за самоличност Лична карта № 645733903, издадена на 27.02.2015г. от МВР – гр. София
(номер на лична карта, дата, орган и място на издаването)
в качеството си на Управител
(длъжност)
на „ТЕХНО-ЕНЕРДЖИ“ ООД -
(наименование на участника)

участник в процедура за възлагане на обществена поръчка с предмет: „Изпълнение на Инженеринг - проектиране и изпълнение на СМР, етап IV – ти - 70 обособени позиции и изпълнение на СМР за 3 бр. сгради - 3 ОП - общо 73 обособени позиции във връзка с реализацията на Националната програма за енергийна ефективност на многофамилните жилищни сгради на територията на община Благоевград.

Обособена позиция №55. Многофамилни жилищни сгради – блок № 6 и № 7, с административен адрес ж.к. “Ален мак”

Д Е К Л А Р И Р А М:

Запознат съм със съдържанието на проекта на договора и приемам условията в него.

10.08.2016г.
(дата на подписване)

Декларатор: _____
(Подпис и печат)

Образец №10

ДЕКЛАРАЦИЯ

по чл. 3 и чл. 5, т. 3 от Закона за икономическите и финансовите отношения с дружествата, регистрирани в юрисдикции с преференциален данъчен режим, свързаните с тях лица и техните действителни собственици

Подписаният: Димитър Златинов Хрусафов

(трите имена)

Данни по документ за самоличност Лична карта № 645733903, издадена на 27.02.2015г. от МВР – гр. София

(номер на лична карта, дата, орган и място на издаването)

в качеството си на Управител

(длъжност)

на „ТЕХНО-ЕНЕРДЖИ“ ООД -

(наименование на участника)

участник в процедура за възлагане на обществена поръчка с предмет: „Изпълнение на Инженеринг - проектиране и изпълнение на СМР, етап IV – ти - 70 обособени позиции и изпълнение на СМР за 3 бр. сгради - 3 ОП - общо 73 обособени позиции във връзка с реализацията на Националната програма за енергийна ефективност на многофамилните жилищни сгради на територията на община Благоевград.

Обособена позиция №55. Многофамилни жилищни сгради – блок № 6 и № 7, с административен адрес ж.к. “Ален мак”

Д Е К Л А Р И Р А М:

За представляваният от мен участник не са налице обстоятелствата посочени в чл. 3, т. 8 и чл. 5, т. 3 от Закона за икономическите и финансовите отношения с дружествата, регистрирани в юрисдикции с преференциален данъчен режим, свързаните с тях лица и техните действителни собственици.

Известна ми е отговорността, която нося по чл. 313 от Наказателния кодекс за деклариране на неверни данни.

Забележка: Наличието на обстоятелства по чл. 3 от Закона за икономическите и финансовите отношения с дружествата, регистрирани в юрисдикции с преференциален данъчен режим, свързаните с тях лица и техните действителни собственици, както и при наличие на хипотезата по чл. 5, т. 3 от същия закон са основание за отстраняване на участника от процедурата по възлагане на обществената поръчка.

10.08.2016г.
(дата на подписване)

Декларатор:
(Подпис и печат)

Образец №10

ДЕКЛАРАЦИЯ

по чл. 3 и чл. 5, т. 3 от Закона за икономическите и финансовите отношения с дружествата, регистрирани в юрисдикции с преференциален данъчен режим, свързаните с тях лица и техните действителни собственици

Подписаният: Хюсеин Муса Кулов

(трите имена)

Данни по документ за самоличност Лична карта № 641910628, издадена на 10.02.1011г. от МВР – гр. София

(номер на лична карта, дата, орган и място на издаването)

в качеството си на Управител

(длъжност)

на „ТЕХНО-ЕНЕРДЖИ“ ООД -

(наименование на участника)

участник в процедура за възлагане на обществена поръчка с предмет: „Изпълнение на Инженеринг - проектиране и изпълнение на СМР, етап IV – ти - 70 обособени позиции и изпълнение на СМР за 3 бр. сгради - 3 ОП - общо 73 обособени позиции във връзка с реализацията на Националната програма за енергийна ефективност на многофамилните жилищни сгради на територията на община Благоевград.

Обособена позиция №55. Многофамилни жилищни сгради – блок № 6 и № 7, с административен адрес ж.к. “Ален мак”

Д Е К Л А Р И Р А М:

За представляваният от мен участник не са налице обстоятелствата посочени в чл. 3, т. 8 и чл. 5, т. 3 от Закона за икономическите и финансовите отношения с дружествата, регистрирани в юрисдикции с преференциален данъчен режим, свързаните с тях лица и техните действителни собственици.

Известна ми е отговорността, която нося по чл. 313 от Наказателния кодекс за деклариране на неверни данни.

Забележка: Наличието на обстоятелства по чл. 3 от Закона за икономическите и финансовите отношения с дружествата, регистрирани в юрисдикции с преференциален данъчен режим, свързаните с тях лица и техните действителни собственици, както и при наличие на хипотезата по чл. 5, т. 3 от същия закон са основание за отстраняване на участника от процедурата по възлагане на обществената поръчка.

10.08.2016г.
(дата на подписване)

Декларатор: _____
(Подпис и печат)

Образец №14

ДЕКЛАРАЦИЯ

Декларация за липса на обстоятелства по чл. 55, ал. 7 от ЗОП и чл.8, ал.8, т.2 от ЗОП

Подписаният/ата Димитър Златинов Хрусафов
(трите имена)
Лична карта № 645733903, издадена на 27.02.2015г. от МВР – гр. София
(данните от документа за самоличност)
в качеството си на Управител
(длъжност)
на участник: „ТЕХНО-ЕНЕРДЖИ“ ООД
(наименование и данни на участника)

Във връзка с участието на
„ТЕХНО-ЕНЕРДЖИ“ ООД
(наименование на участника)
в открита процедура за възлагане на обществена поръчка с предмет: „Изпълнение на Инженеринг - проектиране и изпълнение на СМР, етап IV – ти - 70 обособени позиции и изпълнение на СМР за 3 бр. сгради - 3 ОП - общо 73 обособени позиции във връзка с реализацията на Националната програма за енергийна ефективност на многофамилните жилищни сгради на територията на община Благоевград по обособени позиции

Обособена позиция №55. Многофамилни жилищни сгради – блок № 6 и № 7, с административен адрес ж.к. “Ален мак”

ДЕКЛАРИРАМ, че:

1. **Не съм** свързано лице или свързано предприятие с кандидати или участници, подали самостоятелни оферти в процедурата.
2. **Не съм** участвал като външен експерт в разработването на документацията за участие в настоящата процедура.

Известно ми е, че за деклариране на неверни обстоятелства, нося отговорност по смисъла на чл.313 от Наказателния кодекс.

Дата: 10.08.2016г.

гр. София

ДЕКЛАРАТОР: _____
(Подпис и печат)

00...7

Образец №14

ДЕКЛАРАЦИЯ

Декларация за липса на обстоятелства по чл. 55, ал. 7 от ЗОП и чл.8, ал.8, т.2 от ЗОП

Подписаният/ата Хюсеин Муса Кулов
(трите имена)
Лична карта № 641910628, издадена на 10.02.1011г. от МВР – гр. София
(данните от документа за самоличност)
в качеството си на Управител
(длъжност)
на участник: „ТЕХНО-ЕНЕРДЖИ“ ООД
(наименование и данни на участника)

Във връзка с участието на
„ТЕХНО-ЕНЕРДЖИ“ ООД
(наименование на участника)
в открита процедура за възлагане на обществена поръчка с предмет: „Изпълнение на Инженеринг - проектиране и изпълнение на СМР, етап IV – ти - 70 обособени позиции и изпълнение на СМР за 3 бр. сгради - 3 ОП - общо 73 обособени позиции във връзка с реализацията на Националната програма за енергийна ефективност на многофамилните жилищни сгради на територията на община Благоевград по обособени позиции

Обособена позиция №55. Многофамилни жилищни сгради – блок № 6 и № 7, с административен адрес ж.к. “Ален мак”

ДЕКЛАРИРАМ, че:

1. **Не съм** свързано лице или свързано предприятие с кандидати или участници, подали самостоятелни оферти в процедурата.
2. **Не съм** участвал като външен експерт в разработването на документацията за участие в настоящата процедура.

Известно ми е, че за деклариране на неверни обстоятелства, нося отговорност по смисъла на чл.313 от Наказателния кодекс.

Дата: 10.08.2016г.

гр. София

ДЕКЛАРАТОР:
(Подпис и печат)

Образец №15

ДЕКЛАРАЦИЯ

по чл. 56, ал. 1, т. 11 от ЗОП

Долуподписаният /ната/ Димитър Златинов Хрусафов, с лична карта № 645733903, издадена на 27.02.2015г. от МВР – гр. София, с ЕГН 7005300467, в качеството ми на Управител
(посочете длъжността)
на „ТЕХНО-ЕНЕРДЖИ“ ООД,
(посочете фирмата на участника в процедурата)
участник в открита процедура за възлагане на обществена поръчка с предмет: **„Изпълнение на Инженеринг - проектиране и изпълнение на СМР, етап IV – ти - 70 обособени позиции и изпълнение на СМР за 3 бр. сгради - 3 ОП - общо 73 обособени позиции във връзка с реализацията на Националната програма за енергийна ефективност на многофамилните жилищни сгради на територията на община Благоевград**, по обособени позиции

Обособена позиция №55. Многофамилни жилищни сгради – блок № 6 и № 7, с административен адрес ж.к. “Ален мак”

ДЕКЛАРИРАМ, че:

при определяне на цената, предлагана от представлявания и управляван от мен участник, са спазени изискванията за минимална цена на труда, определени съгласно §1, т. 12 от Допълнителната разпоредба на Закона за обществените поръчки.

Известно ми е, че за деклариране на неверни обстоятелства, нося отговорност по чл.313 от Наказателния кодекс.

Дата 10/08/2016
Име и фамилия Димитър Хрусафов
Длъжност Управител
Подпис и печат

Образец № 16

ДЕКЛАРАЦИЯ
по чл. 51, ал. 1,т. 9 от ЗОП

Долуподписаният/ната Димитър Златинов Хрусафов, в качеството си на Управител /Управител или друг представител/ на „ТЕХНО-ЕНЕРДЖИ“ ООД /посочване на наименованието на участника/,

участник в открита процедура за възлагане на обществена поръчка с предмет: „Изпълнение на Инженеринг - проектиране и изпълнение на СМР, етап IV – ти - 70 обособени позиции и изпълнение на СМР за 3 бр. сгради - 3 ОП - общо 73 обособени позиции във връзка с реализацията на Националната програма за енергийна ефективност на многофамилните жилищни сгради на територията на община Благоевград, по обособени позиции

Обособена позиция №55. Многофамилни жилищни сгради – блок № 6 и № 7, с административен адрес ж.к. “Ален мак”

ДЕКЛАРИРАМ, че:

Техническото оборудване, с което разполагаме е следното :

1. Заваръчен апарат – 1 бр.
2. Оградни пана – 300 мл
3. Тръбно скеле – 3000 м2
4. Пробивна техника – 5 бр.
5. Товарен автомобил – 2 бр.

Известно ми е, че за неверни данни нося наказателна отговорност по чл. 313 от Наказателния кодекс.

Дата: 10.08.2016г.

ПОДПИСИ: .....
(Подпис и печат)

Образец № 17

СПИСЪК НА ИНЖЕНЕРНО-ТЕХНИЧЕСКИЯ СЪСТАВ И ЕКИПА ОТ ПРОЕКТАНТИ ЗА ИЗПЪЛНЕНИЕТО НА ПОРЪЧКАТА

„ТЕХНО-ЕНЕРДЖИ“ ООД /посочете фирмата на участника/, участник в процедура за възлагане на обществена поръчка с предмет: участник в открита процедура за възлагане на обществена поръчка с предмет: **„Изпълнение на Инженеринг - проектиране и изпълнение на СМР, етап IV – ти - 70 обособени позиции и изпълнение на СМР за 3 бр. сгради - 3 ОП - общо 73 обособени позиции във връзка с реализацията на Националната програма за енергийна ефективност на многофамилните жилищни сгради на територията на община Благоевград**, по обособени позиции

Обособена позиция №55. Многофамилни жилищни сгради – блок № 6 и № 7, с административен адрес ж.к. “Ален мак”

открита с решение № РП-16/ 07.04.2016 г. на Кмета на Община Благоевград

Участникът „ТЕХНО-ЕНЕРДЖИ“ ООД (посочете наименованието на участника), който представлявам, ще използва следният екип за изпълнение на поръчката:

№ по ред	СПИСЪК НА ИНЖЕНЕРНО-ТЕХНИЧЕСКИЯ СЪСТАВ			
	Специалност	Име, презиме и фамилия	Квалификация	Общ професионален опит
1	Технически ръководител	Павел Станков Станчев	Строителен инженер по промишлено и гражданско строителство, диплома №002519/1997г изд.от ВВИСУ „Любен Каравелов”-София	19 години – технически ръководител
2	Координатор по безопасност и здраве	Диан Александров Аксиев	Средно специално образование, Техникум по архитектура, строителство и геодезия-гр.Пловдив, сер.А-03, 088903 №9670/23.06.2003г.	1година
3	Контрол върху качеството на изпълнение на строителството	Силвена Василева Виячева	Магистър инженер , специалност Промишлено и гражданско строителство, диплома № 32008/2000, издадена от УАСГ-София; Удостоверение за преминато професионално	1година-Проектов ръководител 9 години Инженер ПГС и Инспектор качество

			обучение рег.№1/05.01.2016г, изд.от ЦПО към ВСУ „Любен Каравелов-София	

**общ проф.опит е опита по специалността*

№ по ред	СПИСЪК НА ПРОЕКТАНТСКИЯ ЕКИП			
	Специалност	Име, презиме и фамилия	Проектантска правоспособност	Общ професионален опит
1	Архитект	Николай Асенов Давидков	Архитект, 2004, № 02843, Камара на Архитектите в България	14 години
2	Конструктор	Божена Пенкова Русева - Страшимирова	Пълна проектантска правоспособност с протокол 23/2006 на КРС при КИИП по част КОНСТРУКТИВНА, рег. N 04121, камара на инженерите в инвестиционното проектиране (КИИП)	9 години
3	Проектант по част Електрическа	Иван Петров Панайотов	Минен инженер-електромеханик, 2004, 10/17.09.2004, камара на инженерите в инвестиционното проектиране (КИИП)	38 години
4	Проектант по част ОВК и част Енергийна ефективност	Стела Димитрова Чамова	Машинен инженер по част отопление, вентилация, климатизация с ПТП Удоставерение №06282	19 години
5	Проектант на част Пожарна безопасност	Огнян Михайлов Русев	Инженер по противопожарна техника и безопасност – интердисциплинарна част Пожарна Безопасност от 01.11.2013г. Удостоверение за пълна проектантска првоспособност № 15132	26 години

6	Проектант по част ПБЗ и план за управление на отпадъците; Координатор по безопасност и здраве	Михаил Георгиев Георгиев	Удостоверение за ППП №04024 Удостоверение №169/24.02.2005г. за Координатор по Безопасност и здраве Сертификат №868/26.04.2015г по Наредба за управление на строителните отпадъци	38 години

1. През целия период на изпълнение на обществената поръчка ще осигуря активното участие на горепосочените експерти.
2. Прилагам 9 броя декларации за ангажираност на еспертите.

Дата: 10.08.2016г.

Декларатор : .....
(Подпис и печат)

ДЕКЛАРАЦИЯ
ЗА АНГАЖИРАНОСТ НА ИНЖЕНЕРНО-ТЕХНИЧЕСКИЯ СЪСТАВ И ЕКИПА ОТ ПРОЕКТАНТИ ЗА ИЗПЪЛНЕНИЕТО НА ПОРЪЧКАТА

От Павел Станков Станчев

Заемана позиция Технически ръководител в „ТЕХНО - ЕНЕРДЖИ“ ООД

ДЕКЛАРИРАМ

1. На разположение съм да поема работа по обществена поръчка с предмет: участник в открита процедура за възлагане на обществена поръчка с предмет: **„Изпълнение на Инженеринг - проектиране и изпълнение на СМР, етап IV – ти - 70 обособени позиции и изпълнение на СМР за 3 бр. сгради - 3 ОП - общо 73 обособени позиции във връзка с реализацията на Националната програма за енергийна ефективност на многофамилните жилищни сгради на територията на община Благоевград.**

Обособена позиция №55. Многофамилни жилищни сгради – блок № 6 и № 7, с административен адрес ж.к. “Ален мак”

2. Задължавам се да работя в съответствие с предложението на участника за качественото изпълнение на обществената поръчка.
1. Заявените от участника данни и информация за мен са верни.
2. Разбирам, че всяко невярно изявление от мен може да доведе до отстраняване на участника от процедурата.
3. Задължавам се да не разпространявам по никакъв повод и под никакъв предлог данните, свързани с поръчката, станали ми известни във връзка с моето участие в процедурата.

10.08.2016г. **Декларатор: .....**
(дата на подписване) /подпис, печат/

РЕПУБЛИКА БЪЛГАРИЯ

ВИСШЕ ВОЕННО ИНЖЕНЕРНО СТРОИТЕЛНО УЧИЛИЩЕ
"ЛЮБЕН КАРАВЕЛОВ" - СОФИЯ



Саморъчен подпис

ВЯРНО С ОРИГИНАЛА

РЕПУБЛИКА БЪЛГАРИЯ

ВИСШЕ ВОЕННО ИНЖЕНЕРНО СТРОИТЕЛНО УЧИЛИЩЕ
"ЛЮБЕН КАРАВЕЛОВ" - СОФИЯ

ДИПЛОМА

за ВИСШЕ образование

серия ЛК № 002519

Павел Станков Станчев

роден на 12.12.1973 година в гр./с./ Ст. Загора
област Хасковска държава Р. България
ЕГН 7312127588 е постъпил през 1992 година и е
завършил през 1997 година ПЪЛНИЯ ПЕТГОДИШЕН КУРС на
ВВИСУ "Любен Каравелов" по специалността ПРОМИШЛЕНО
И ГРАЖДАНСКО СТРОИТЕЛСТВО със среден успех от курса на
обучение Мн. добър (4.73) и успех от държавните
изпити Мн. добър (5.25)

С протокол № 4 на държавната изпитна комисия от
25.07 1997 год. му се присвоява военна квалификация
"ВОЕНЕН ИНЖЕНЕР ПО ПРОМИШЛЕНО И ГРАЖДАНСКО
СТРОИТЕЛСТВО".

На основание Указ № 1815 от 16 август 1973 г. му се
признава ВИСШЕ образование и гражданска квалификация
"СТРОИТЕЛЕН ИНЖЕНЕР ПО ПРОМИШЛЕНО И ГРАЖДАНСКО
СТРОИТЕЛСТВО" конструктор

ПРЕДСЕДАТЕЛ НА ДЪРЖАВНАТА ИЗПИТНА КОМИСИЯ
Полк. ст. н. с. II ст. д-р инж. (Малков)

НАЧАЛНИК НА ВВИСУ "ЛЮБЕН КАРАВЕЛОВ"
Полк. (Фалев)

София 1997 г. Регистрационен № 0466

000034

ДЕКЛАРАЦИЯ
ЗА АНГАЖИРАНОСТ НА ИНЖЕНЕРНО-ТЕХНИЧЕСКИЯ СЪСТАВ И ЕКИПА ОТ ПРОЕКТАНТИ ЗА ИЗПЪЛНЕНИЕТО НА ПОРЪЧКАТА

От Диан Александров Аксиев

Заемана позиция Координатор по безопасност и здраве в „ТЕХНО - ЕНЕРДЖИ“ ООД

ДЕКЛАРИРАМ

1. На разположение съм да поема работа по обществена поръчка с предмет: участник в открита процедура за възлагане на обществена поръчка с предмет: **„Изпълнение на Инженеринг - проектиране и изпълнение на СМР, етап IV – ти - 70 обособени позиции и изпълнение на СМР за 3 бр. сгради - 3 ОП - общо 73 обособени позиции във връзка с реализацията на Националната програма за енергийна ефективност на многофамилните жилищни сгради на територията на община Благоевград.**

Обособена позиция №55. Многофамилни жилищни сгради – блок № 6 и № 7, с административен адрес ж.к. “Ален мак”

2. Задължавам се да работя в съответствие с предложението на участника за качественото изпълнение на обществената поръчка.
4. Заявените от участника данни и информация за мен са верни.
5. Разбирам, че всяко невярно изявление от мен може да доведе до отстраняване на участника от процедурата.
6. Задължавам се да не разпространявам по никакъв повод и под никакъв предлог данните, свързани с поръчката, станали ми известни във връзка с моето участие в процедурата.

10.08.2016г.
(дата на подписване)

Декларатор: .....
/подпис, печат/

РЕПУБЛИКА БЪЛГАРИЯ

ЦЕНТЪР ЗА ПРОФЕСИОНАЛНО ОБУЧЕНИЕ

към ВСУ „Л.Каравелов" – София

Лицензия № 200712511 от НАПОО

УДОСТОВЕРЕНИЕ

ЗА ПРОФЕСИОНАЛНО
ОБУЧЕНИЕ

Рег.№ 28 / 10.02.2016г.

ДИАН АЛЕКСАНДРОВ АКСИЕВ

ЕГН 8707104665 роден в гр.Пловдив

община Пловдив област Пловдив
Българско гражданство

успешно завърши обучение в ЦПО към ВСУ „Л.Каравелов" с признати компетентности - „Разширяване на професионалната квалификация на ръководен състав по Здравословни и безопасни условия на труд съгласно чл.11, Наредба № 2 / 2004г."

„Координатор по безопасност и здраве в строителството" проведено на 10. 02.2016г.(Протокол №13 / 10.02.2016г.) с форма на обучение - семинар и продължителност 6(шест) учебни часа.

Подлежи на атестация след една година

Ръководител:

(Иван Пуев)

ВЯРНО С ОРИГИНАЛА

ДЕКЛАРАЦИЯ
ЗА АНГАЖИРАНОСТ НА ИНЖЕНЕРНО-ТЕХНИЧЕСКИЯ СЪСТАВ И ЕКИПА ОТ ПРОЕКТАНТИ ЗА ИЗПЪЛНЕНИЕТО НА ПОРЪЧКАТА

От Силвена Василева Виячева

Заемана позиция Контрол върху качеството на изпълнение на строителството в „ТЕХНО - ЕНЕРДЖИ“ ООД

ДЕКЛАРИРАМ

1. На разположение съм да поема работа по обществена поръчка с предмет: участник в открита процедура за възлагане на обществена поръчка с предмет: **„Изпълнение на Инженеринг - проектиране и изпълнение на СМР, етап IV – ти - 70 обособени позиции и изпълнение на СМР за 3 бр. сгради - 3 ОП - общо 73 обособени позиции във връзка с реализацията на Националната програма за енергийна ефективност на многофамилните жилищни сгради на територията на община Благоевград.**

Обособена позиция №55. Многофамилни жилищни сгради – блок № 6 и № 7, с административен адрес ж.к. “Ален мак”

2. Задължавам се да работя в съответствие с предложението на участника за качественото изпълнение на обществената поръчка.
3. Заявените от участника данни и информация за мен са верни.
4. Разбирам, че всяко невярно изявление от мен може да доведе до отстраняване на участника от процедурата.
5. Задължавам се да не разпространявам по никакъв повод и под никакъв предлог данните, свързани с поръчката, станали ми известни във връзка с моето участие в процедурата.

10.08.2016г.
(дата на подписване)

Декларатор: .....
/подпис, печат/

РЕПУБЛИКА БЪЛГАРИЯ

ЦЕНТЪР ЗА ПРОФЕСИОНАЛНО ОБУЧЕНИЕ

към ВСУ „Л.Каравелов" – София

Лицензия № 200712511 от НАПОО

УДОСТОВЕРЕНИЕ

ЗА ПРОФЕСИОНАЛНО ОБУЧЕНИЕ

Рег.№ 1 / 05.01.2016г.

СИЛВЕНА ВАСИЛЕВА ВИЯЧЕВА

ЕГН 7502177329родена в гр.Самоков

.община Самоков област София
Българско гражданство

успешно завърши обучение в ЦПО към ВСУ „Л.Каравелов" с признати компетентности - „Разширяване на професионалната квалификация за контрол на качеството на СМР и съответствието на влаганите строителни продукти на изискванията за безопасност – член 169 от ЗУТ"
проведено на 05. 01.2016г.(Протокол №1/ 05.01.2016г.) с форма на обучение - семинар и продължителност 6(шест) учебни часа.

Подлежи на атестация след една година

Ръководител:

(подпис и печат)

(Иван[illegible])

(име, фамилия)

ВЯРНО С ОРИГИНАЛА

ДЕКЛАРАЦИЯ
ЗА АНГАЖИРАНОСТ НА ИНЖЕНЕРНО-ТЕХНИЧЕСКИЯ СЪСТАВ И ЕКИПА ОТ ПРОЕКТАНТИ ЗА ИЗПЪЛНЕНИЕТО НА ПОРЪЧКАТА

От Николай Асенов Давидков

Заемана позиция Проектант по част Архитектура

ДЕКЛАРИРАМ

1. На разположение съм да поема работа по обществена поръчка с предмет: участник в открита процедура за възлагане на обществена поръчка с предмет: **„Изпълнение на Инженеринг - проектиране и изпълнение на СМР, етап IV – ти - 70 обособени позиции и изпълнение на СМР за 3 бр. сгради - 3 ОП - общо 73 обособени позиции във връзка с реализацията на Националната програма за енергийна ефективност на многофамилните жилищни сгради на територията на община Благоевград.**

Обособена позиция №55. Многофамилни жилищни сгради – блок № 6 и № 7, с административен адрес ж.к. "Ален мак"

2. Задължавам се да работя в съответствие с предложението на участника за качественото изпълнение на обществената поръчка.

1. Заявените от участника данни и информация за мен са верни.
2. Разбирам, че всяко невярно изявление от мен може да доведе до отстраняване на участника от процедурата.
3. Задължавам се да не разпространявам по никакъв повод и под никакъв предлог данните, свързани с поръчката, станали ми известни във връзка с моето участие в процедурата.

04.08.2016г.
(дата на подписване)

Декларатор: .....
/подпис, печат/

00[illegible]0

ДЕКЛАРАЦИЯ
ЗА АНГАЖИРАНОСТ НА ИНЖЕНЕРНО-ТЕХНИЧЕСКИЯ СЪСТАВ И ЕКИПА ОТ ПРОЕКТАНТИ ЗА ИЗПЪЛНЕНИЕТО НА ПОРЪЧКАТА

От Божена Пенкова Русева – Страшимирова

Заемана позиция Проектант по част Конструктивна

ДЕКЛАРИРАМ

1. На разположение съм да поема работа по обществена поръчка с предмет: участник в открита процедура за възлагане на обществена поръчка с предмет:**„Изпълнение на Инженеринг - проектиране и изпълнение на СМР, етап IV – ти - 70 обособени позиции и изпълнение на СМР за 3 бр. сгради - 3 ОП - общо 73 обособени позиции във връзка с реализацията на Националната програма за енергийна ефективност на многофамилните жилищни сгради на територията на община Благоевград.**

Обособена позиция №55. Многофамилни жилищни сгради – блок № 6 и № 7, с административен адрес ж.к. "Ален мак"

2. Задължавам се да работя в съответствие с предложението на участника за качественото изпълнение на обществената поръчка.
4. Заявените от участника данни и информация за мен са верни.
5. Разбирам, че всяко невярно изявление от мен може да доведе до отстраняване на участника от процедурата.
6. Задължавам се да не разпространявам по никакъв повод и под никакъв предлог данните, свързани с поръчката, станали ми известни във връзка с моето участие в процедурата.

04.08.2016г.
(дата на подписване)

Декларатор:.....
/подпис, печат/

ДЕКЛАРАЦИЯ
ЗА АНГАЖИРАНОСТ НА ИНЖЕНЕРНО-ТЕХНИЧЕСКИЯ СЪСТАВ И ЕКИПА ОТ ПРОЕКТАНТИ ЗА ИЗПЪЛНЕНИЕТО НА ПОРЪЧКАТА

От Иван Петров Панайотов

Заемана позиция Проектант по част Електрическа

ДЕКЛАРИРАМ

1. На разположение съм да поема работа по обществена поръчка с предмет: участник в открита процедура за възлагане на обществена поръчка с предмет:**„Изпълнение на Инженеринг - проектиране и изпълнение на СМР, етап IV – ти - 70 обособени позиции и изпълнение на СМР за 3 бр. сгради - 3 ОП - общо 73 обособени позиции във връзка с реализацията на Националната програма за енергийна ефективност на многофамилните жилищни сгради на територията на община Благоевград.**

Обособена позиция №55. Многофамилни жилищни сгради – блок № 6 и № 7, с административен адрес ж.к. "Ален мак"

2. Задължавам се да работя в съответствие с предложението на участника за качественото изпълнение на обществената поръчка.
3. Заявените от участника данни и информация за мен са верни.
4. Разбирам, че всяко невярно изявление от мен може да доведе до отстраняване на участника от процедурата.
5. Задължавам се да не разпространявам по никакъв повод и под никакъв предлог данните, свързани с поръчката, станали ми известни във връзка с моето участие в процедурата.

04.08.2016г.
(дата на подписване)

Декларатор: .....
/подпис, печат/

ДЕКЛАРАЦИЯ
ЗА АНГАЖИРАНОСТ НА ИНЖЕНЕРНО-ТЕХНИЧЕСКИЯ СЪСТАВ И ЕКИПА ОТ ПРОЕКТАНТИ ЗА ИЗПЪЛНЕНИЕТО НА ПОРЪЧКАТА

От Стела Димитрова Чамова

Заемана позиция Проектант по част ОВК и Енергийна Ефективност

ДЕКЛАРИРАМ

1. На разположение съм да поема работа по обществена поръчка с предмет: участник в открита процедура за възлагане на обществена поръчка с предмет:**„Изпълнение на Инженеринг - проектиране и изпълнение на СМР, етап IV – ти - 70 обособени позиции и изпълнение на СМР за 3 бр. сгради - 3 ОП - общо 73 обособени позиции във връзка с реализацията на Националната програма за енергийна ефективност на многофамилните жилищни сгради на територията на община Благоевград.**

Обособена позиция №55. Многофамилни жилищни сгради – блок № 6 и № 7, с административен адрес ж.к. "Ален мак"

2. Задължавам се да работя в съответствие с предложението на участника за качественото изпълнение на обществената поръчка.
3. Заявените от участника данни и информация за мен са верни.
4. Разбирам, че всяко невярно изявление от мен може да доведе до отстраняване на участника от процедурата.
5. Задължавам се да не разпространявам по никакъв повод и под никакъв предлог данните, свързани с поръчката, станали ми известни във връзка с моето участие в процедурата.

04.08.2016г.
(дата на подписване)

Декларатор: .....
/подпис, печат/

ТЕХНИЧЕСКИ УНИВЕРСИТЕТ
ВАРНА

УДОСТОВЕРЕНИЕ
ЗА ПРОФЕСИОНАЛНА КВАЛИФИКАЦИЯ

№ ЕЕС 107 / 21.06.2010 г.

СТЕЛА ДИМИТРОВА ЧАМОВА

ЕГН 7308146675, родена на 14 август 1973 година
в гр. София, област София, Република България,
завърши курс на обучение с общ хорариум 90 часа по

ОБСЛЕДВАНЕ ЗА ЕНЕРГИЙНА ЕФЕКТИВНОСТ И СЕРТИФИЦИРАНЕ НА СГРАДИ

и положи успешно изпит на 17 юни 2010 г.

Настоящото удостоверение се издава на основание чл. 23, ал. 1, т. 3 (б) от ЗАКОНА ЗА ЕНЕРГИЙНА ЕФЕКТИВНОСТ

РЕКТОР

Доц. д-р инж. Овид ФАРХИ

ВЯРНО С ОРИГИНАЛА

Тел.: (359 52) 302 475
Факс: (359 52) 302 745
www.tu-varna.bg

РЕПУБЛИКА БЪЛГАРИЯ
9000 Варна
ул. „Студентска" № 1

© Издателство КАЛСИКА, 2004 © Печатница на БНБ ЕАД, графичен дизайн и полиграфия, 2004

ДЕКЛАРАЦИЯ
ЗА АНГАЖИРАНОСТ НА ИНЖЕНЕРНО-ТЕХНИЧЕСКИЯ СЪСТАВ И ЕКИПА ОТ ПРОЕКТАНТИ ЗА ИЗПЪЛНЕНИЕТО НА ПОРЪЧКАТА

От Огнян Михайлов Русев

Заемана позиция Проектант по част Пожарна безопасност

ДЕКЛАРИРАМ

1. На разположение съм да поема работа по обществена поръчка с предмет: участник в открита процедура за възлагане на обществена поръчка с предмет: **„Изпълнение на Инженеринг - проектиране и изпълнение на СМР, етап IV – ти - 70 обособени позиции и изпълнение на СМР за 3 бр. сгради - 3 ОП - общо 73 обособени позиции във връзка с реализацията на Националната програма за енергийна ефективност на многофамилните жилищни сгради на територията на община Благоевград.**

Обособена позиция №55. Многофамилни жилищни сгради – блок № 6 и № 7, с административен адрес ж.к. "Ален мак"

2. Задължавам се да работя в съответствие с предложението на участника за качественото изпълнение на обществената поръчка.

3. Заявените от участника данни и информация за мен са верни.

4. Разбирам, че всяко невярно изявление от мен може да доведе до отстраняване на участника от процедурата.

5. Задължавам се да не разпространявам по никакъв повод и под никакъв предлог данните, свързани с поръчката, станали ми известни във връзка с моето участие в процедурата.

04.08.2016г.
(дата на подписване)

Декларатор: .....
/подпис, печат/

00[illegible]5

ДЕКЛАРАЦИЯ
ЗА АНГАЖИРАНОСТ НА ИНЖЕНЕРНО-ТЕХНИЧЕСКИЯ СЪСТАВ И ЕКИПА ОТ ПРОЕКТАНТИ ЗА ИЗПЪЛНЕНИЕТО НА ПОРЪЧКАТА

От Михаил Георгиев Георгиев

Заемана позиция Проектант по част ПБЗ, ПУСО и Координатор по безопасност и здраве

ДЕКЛАРИРАМ

1. На разположение съм да поема работа по обществена поръчка с предмет: участник в открита процедура за възлагане на обществена поръчка с предмет: **„Изпълнение на Инженеринг - проектиране и изпълнение на СМР, етап IV – ти - 70 обособени позиции и изпълнение на СМР за 3 бр. сгради - 3 ОП - общо 73 обособени позиции във връзка с реализацията на Националната програма за енергийна ефективност на многофамилните жилищни сгради на територията на община Благоевград.**

Обособена позиция №55. Многофамилни жилищни сгради – блок № 6 и № 7, с административен адрес ж.к. "Ален мак"

2. Задължавам се да работя в съответствие с предложението на участника за качественото изпълнение на обществената поръчка.
3. Заявените от участника данни и информация за мен са верни.
4. Разбирам, че всяко невярно изявление от мен може да доведе до отстраняване на участника от процедурата.
5. Задължавам се да не разпространявам по никакъв повод и под никакъв предлог данните, свързани с поръчката, станали ми известни във връзка с моето участие в процедурата.

04.08.2016г.
(дата на подписване)

Декларатор: .....
/подпис, печат/

БЪЛГАРО – ГЕРМАНСКИ ПРОФЕСИОНАЛЕН ЦЕНТЪР В СТРОИТЕЛСТВОТО

УДОСТОВЕРЕНИЕ

№ 169/24.02.2005 г.

С настоящето удостоверяваме, че:

ИНЖ. МИХАИЛ ГЕОРГИЕВ ГЕОРГИЕВ
ЕГН 4708090847

е завършил курс за "**КООРДИНАТОР ПО БЕЗОПАСНОСТ И ЗДРАВЕ В СТРОИТЕЛСТВОТО**" по програма съгласувана с ИА "Главна инспекция по труда" и утвърдена от Министерството на регионалното развитие и благоустройството.

Настоящото да послужи пред Възложителите във връзка с чл.5, ал.2 от НАРЕДБА № 2 от 22 март 2004 г. за минималните изисквания за здравословни и безопасни условия на труд при извършване на строителни и монтажни работи (ДВ, бр. 37 от 2004 г.)

Управител:

Българо-германски професионален център в строителството
/инж. КАЛЧО КАЛЧЕВ/

СДРУЖЕНИЕ БГПЦС София

камара на инженерите в инвестиционното проектиране

СЕРТИФИКАТ

№868/24.06.2014 г.

инж. Михаил Георгиев Георгиев

проектант с регистрационен номер 04024

завърши успешно курс на обучение:

Нормативен контекст, основни положения и практически указания по приложението на НАРЕДБА за Управление на строителните отпадъци и за влагане на рециклирани строителни материали

Курсовете са организирани от ЦО на КИИП.

Главен секретар на КИИП

инж. И. Каралеев

КАМАРА НА ИНЖЕНЕРИТЕ В ИНВЕСТИЦИОННОТО ПРОЕКТИРАНЕ КИИП

Председател на УС на КИИП

инж. Ст. Кинарев

Образец № 18

ДЕКЛАРАЦИЯ
ЗА ТЕХНИЧЕСКА СПЕЦИФИКАЦИЯ НА МАТЕРИАЛИТЕ

„ТЕХНО-ЕНЕРДЖИ“ ООД
/посочете фирмата на участника/,

участник в процедура за възлагане на обществена поръчка с предмет: участник в открита процедура за възлагане на обществена поръчка с предмет: **„Изпълнение на Инженеринг - проектиране и изпълнение на СМР, етап IV – ти - 70 обособени позиции и изпълнение на СМР за 3 бр. сгради - 3 ОП - общо 73 обособени позиции във връзка с реализацията на Националната програма за енергийна ефективност на многофамилните жилищни сгради на територията на община Благоевград.**

Обособена позиция №55. Многофамилни жилищни сгради – блок № 6 и № 7, с административен адрес ж.к. “Ален мак”

№ по ред	Вид материал	Мярка	Количество
1.	PVC дограма	$м^2$	220,12
2.	Алуминиева дограма	$м^2$	16,00
3.	Вароциментова мазилка смес	кг	2580,00
4.	Дълбокопроникващ грунд	кг	656,00
5.	Топлоизоационни плочи EPS 10 см	$м^3$	213,93
6.	Топлоизоационни плочи EPS 5 см	$м^3$	46,66
7.	Топлоизоационни плочи EPS 12 см	$м^3$	4,71
8.	Топлоизоационни плочи EPS 2 см	$м^3$	5,65
9.	Топлоизоационни плочи XPS 12 см	$м^3$	18,90
10.	Дюбели за монтаж на топлоизолация	бр	22981,00
11.	Лепилна смес	кг	18056,50
12.	Шпакловъчна смес	кг	13132,00
13.	Стъклотекстилна мрежа	$м^2$	3939,60
14.	PVC ъгъл с мрежа	м	1 280,00
15.	Грунд за мазилка	кг	656,60
16.	Минерална мазилка	кг	9520,70
17.	Плоскости – минерална вата 10 см	$м^3$	44,00
18.	Полиуретанови покривни панели 10 см	$м^2$	28,00
19.	Битумен грунд	кг	103,60
20.	Хидроизолационна мембрана	$м^2$	518,00
21.	Циментова замазка	кг	35200,00
22.	Поцинкована ламарина	$м^2$	105,50
23.	Тръби за електроинсталации	м	62,00
24.	Кабел СВТ	м	62,00
25.	Енергоспестяващи осветителни тела с датчик за движение	бр.	20,00
26.	Мазилка /разтвор/	кг	1920,00
27.	Гипсова шпакловачна смес	кг	468,75
28.	Ъглов профил за мазилка	лм	880,00
29.	Латекс	л	100,00
30.	Блажна боя	кг	14,00
31.	Гипсокартон	$м^2$	160,00
32.	Пожароустойчиви врати	бр	2

33.	Бетон Контакт	кг	42,00
34.	Цимент – суха смес	кг	66,00
35.	Ръждопреобразувател	кг	32,00
36.	Антикорозионен алкиден грунд за метал	кг	32,00
37.	Газобетонови блокчета - Итонг	бр	490,00
38.	Разтвор за зидария от газобетонови блокчета - Итонг	кг	25,00
39.	Елементи на мълниезащитна инсталация	компл.	1,00
40.	Мълниеприемник с изпреварващо действие	бр	1,00
41.	Вертикални заземители	компл.	3,00

Към декларацията прилагам следните сертификати за съответствие:

1. Декларация за съответствие за PVC профили;
2. Декларация за съответствие за стъклопакети;
3. Декларация за съответствие за прозорци и врати от алуминиеви профили;
4. Декларация за съответствие за вароциментова мазилка;
5. Декларация за характеристиките на строителен продукт за Дълбокопроникващ грунд;
6. Декларация за експлоатационни показатели за експандиран полистирен EPS;
7. Декларация за съответствие за екструдиран полистирен XPS;
8. Декларация за характеристиките на строителен продукт за лепило за топлоизолации;
9. Декларация за експлоатационни показатели за PVC дюбели за закрепване на топлоизолации;;
10. Декларация за експлоатационни показатели за стъклофибърна мрежа;
11. Декларация за експлоатационни показатели за лепило-шпакловка за топлоизолации;;
12. Декларация за експлоатационни показатели за PVC профили за топлоизолации;;
13. Декларация за експлоатационни показатели за проникващ грунд за мазилка;
14. Декларация за експлоатационни показатели за фасадна мазилка;
15. Декларация за съответствие за плочи от каменна вата;
16. Декларация за експлоатационни показатели за покривни термопанели от полиуретан;
17. Декларация за съответствие за битумен грунд;
18. Декларация за експлоатационни показатели за хидроизолация 1ви пласт без посипка;
19. Декларация за експлоатационни показатели за хидроизолация 2ри пласт с минерална посипка;
20. Декларация за експлоатационни показатели за циментова подова замазка;
21. Декларация за съответствие за ламаринени обшивки за покрив;
22. Декларация за съответствие за електроинсталационни канали, кутии и тръби;
23. Декларация за съответствие за силови кабели – СВТ;
24. Декларация за произход и съответствие за енергоспестяващи осветителни тела;
25. Декларация за съответствие за плафониера със сензор за движение;
26. Декларация за експлоатационни показатели за разтвор за мазане;
27. Декларация за експлоатационни показатели за гипсов разтвор за мазане;
28. Декларация за експлоатационни показатели за ъглов профил от стоманена поцинкована ламарина за офоромяне на ъгли;
29. Декларация за съответствие за латекс;
30. Декларация за съответствие за блажна боя;
31. Декларация за експлоатационни показатели за гипсокартонени плоскости;
32. Декларация за съответствие за пожароустойчиви врати, вкл. становище за допустимост;
33. Декларация за произход на бетонконтакт;
34. Сертификат за експлоатационни показатели за портландцимент;
35. Декларация за съответствие за преобразувател за ръжда;
36. Декларация за съответствие за антикорозионен алкиден грунд;

37. Декларация за съответствие за блокове за зидария от газобетон;
38. Декларация за експлоатационни показатели разтвор за зидане на блокчета от газобетон;
39. Декларация за съответствие за елементи на мълнизащитна и заземителна инсталация;

УЧАСТНИК:.....
/подпис, печат/

ЕО ДЕКЛАРАЦИЯ ЗА СЪОТВЕТСТВИЕ
DECLARATION OF CONFORMITY

на строителен продукт в съответствие с Директива 89/106/ЕС

Долуподписаният **„Алтест Ай Джи Ти" ЕООД гр.Бургас**, декларирам на собствена отговорност, че продуктът

Прозорец от PVC профили система „KMG", серия „prestige", 70mm

произведен в Производствена база на „Алупласт ЖТГ" ЕООД гр.Бургас, общ.Бургас, Южна промишлена зона , за който се отнася тази декларация, е произведен в условията на въведена и поддържана от производителя система за управление на качеството (сертифицирана по ISO 9001, сертификат № 75 100 40181, издаден от TUV Рейнланд България ЕООД) и е в съответствие със следния стандарт

БДС EN 14351-1

Съответствието е оценено съгласно Директивата на ЕО за строителни продукти 89/106/ЕС и Наредбата за съществените изисквания към строежите и оценяване съответствието на строителните продукти.

Декларацията се издава въз основа на протокол от първоначално изпитване на типа на продукта

Протокол № ІТТ-09.26/12.10.2009 г.

Протоколът е издаден от Научноизследователски строителен институт – *НИСИ - ЕООД* – нотифициран орган за оценка на съответствието № NB 2032 от регистъра на Европейската комисия

Специфични изисквания, свързани с употребата, съхранението на продукта са поставени на опаковката или придружават продукта.

година на поставяне на маркировката CE : 2009

28.12.2009 г.

Гр.Бургас

Подпис:

Име: Теодор Желязков Стоев

Длъжност: Управител

ALTEST

KMG PVC windows& doors systems
Качеството има ново име

Бургас Южна промишлена зона тел.: 00359 56 / 88 04 40; 85 56 26
факс: 00359 56 / 88 04 43 ; E-mail: altest@infotel.bg www.altest-kmg.com

ДЕКЛАРАЦИЯ ЗА СЪОТВЕТСТВИЕ

Долуподписаният, Теодор Желязков Стоев, в качеството си на управител на фирма "Алтест Джи Ти Ес" ЕООД със седалище гр.: Бургас, Южна Промишлена Зона, декларирам на собствена отговорност, PVC профили - за врати и прозорци с марка:

KMG PVC windows& doors systems
Качеството има ново име

за които се отнася тази декларация, са в съответствие с :

БДС EN 477 „Профили от непластифициран поливинилхлорид (PVC-U) за производство на врати и прозорци. Определяне чрез падащо тяло устойчивостта на удар на основните профили".
БДС EN 478 „Профили от непластифициран поливинилхлорид (PVC-U) за производство на врати и прозорци. Външен вид след кондициониране при 150 ° С. Метод за изпитване"
БДС EN 479 „Профили от непластифициран поливинилхлорид (PVC-U) за производство на врати и прозорци. Метод за определяне топлинното свиване"
БДС EN 514 „Профили от непластифициран поливинилхлорид (PVC-U) за производство на врати и прозорци. Определяне якостта на заварени ъгли и Т-образни съединения"
БДС ISO 105 – A01 „Текстил. Изпитания за устойчивост на обагрянията. Част А01: Общи принципи за извършване на изпитанията"
БДС EN ISO 306 „Пластмаси. Определяне температурата на омекване VICAT"
БДС EN ISO 8256 „Пластмаси. Определяне якост на удар при опън"
EN 12608 „Профили от непластифициран поливинилхлорид (PVC-U) за производство на врати и прозорци. Класификация, изисквания и методи за изпитване"

Съответствието е оценено съгласно параграф 37 от Наредбата за съществените изисквания и оценяване съответствието на строителните продукти.
Декларацията се издава въз основа на протокол № 776 – 1 – 549 / 08.08.2005г. на ИЦС при "НИСИ" ЕООД гр. София.

Декларирам, че ми е известна отговорността, която нося съгласно чл. 313 от НК.

Дата: 01.2015 г.

Декларатор: .....

ВЯРНО С ОРИГИНАЛА

НАУЧНОИЗСЛЕДОВАТЕЛСКИ СТРОИТЕЛЕН ИНСТИТУТ - НИСИ - ЕООД
НОТИФИЦИРАНА ИЗПИТВАТЕЛНА ЛАБОРАТОРИЯ
Разрешение № CPD 10-NB 2032 на МРРБ
Идентификационен № NB 2032 от регистъра на Европейската комисия
Република България, София 1618, бул. "Никола Петков" № 86, тел.: (02) 855 10 82, факс: (02) 855 86 38, e-mail: nisi_sofia@abv.bg

ПРОТОКОЛ

ОТ ПЪРВОНАЧАЛНО ИЗПИТВАНЕ НА ТИПА НА ПРОДУКТ

№ НТТ-09.26 / 12.10.2009 г.

Изпитването е извършено в съответствие с изискванията на част втора от Наредба за съществените изисквания към строежите и оценяване съответствието на строителните продукти (НСИССОСП), която въвежда Директива за строителните продукти (CPD) 89/106/ЕВС на Съвета на Европейската общност.

Наименование на продукта:	**Прозорец от PVC профили система "KMG", серия „Prestige", 70 mm**
Производител и Възложител:	"Алтест Ай Джи Ти" ЕООД, производствена база на „Алупласт ЖТГ" ЕООД, гр. Бургас, общ. Бургас, Южна промишлена зона
Документ за възлагане	Договор № 52 / 2009 г.
Система за оценяване на съответствието:	Система "3" съгласно приложение ZA на БДС EN 14351-1
Съществени изисквания:	3 - хигиена, опазване на здравето и на околната среда; 4 - безопасна експлоатация; 5 - защита от шум; 6 - икономия на енергия и топлосъхранение (енергийна ефективност).
Проба за изпитване:	Един брой прозорец с габаритни размери 2550/1750 mm. Подробни данни за изпитвания прозорец са дадени в Приложение 1.
Дата (период) на извършване на изпитването:	от 10.08.2009 г. до 06.10.2009 г.
Резултат:	**Представеният образец от прозорец с PVC профили система "KMG", серия „Prestige", 70 mm се класифицира в клас 5A по водонепропускливост, клас C2 по устойчивост на вятър, клас 4 по носимоспособност на защитните устройства на натоварване, клас 4 по въздухопропускливост, притежава претеглен индекс на изолация от въздушен шум R_w (C; C_{tr}) = 34 (-2; -5) dB и коефициент на топлопреминаване U = 1,37 W/(m².K).**

Р-л на ИЛ при НИСИ: (н.с.инж.Цв.Гюрова)

Управител на НИСИ: (ст.н.с. д-р

3. Хигиена, опазване на здравето и на околната среда

Данни от изпитването:

№ по ред	Показател	Мерна единица	Метод за изпитване	Резултат от изпитването	Изискване съгласно техническа спецификация
1	2	3	4	5	6
1.	Водонепропускливост при статично налягане*	-	БДС EN 1027	Клас 5A	БДС EN 12208 Изискванията са дадени в Приложение 2 на протокола.

* Подробните резултати от изпитването са дадени в Приложение 2.

4. Безопасна експлоатация

Данни от изпитването:

№ по ред	Показател	Мерна единица	Метод за изпитване	Резултат от изпитването	Изискване съгласно техническа спецификация
1	2	3	4	5	6
1.	Устойчивост на вятър*	клас	БДС EN 12211	Клас С2	БДС EN 12210
1.1	Деформации (f) на крилото спрямо рамката при натоварване от вятър:			P = ± 800 Pa	При P = ± 800 Pa f < 1/300 L
	- I-ва вертикална ос (т.2);	mm		+1,38 / -1,16	< ±5,67
	- II-ра вертикална ос (т.5);	mm		+5,56 / -3,12	< ±5,67
	- III-ра вертикална ос (т.8);	mm		+5,67 / -5,37	< ±5,67
	- IV-ра вертикална ос (т.11).	mm		+1,24 / -1,02	< ±5,67
1.2	Поведение при повтарящо се 50 пъти положително и отрицателно налягане	-		P = ± 400 Pa Функционалните качества и връзките с обкова са запазени	P = ± 400 Pa Запазване на функционалните качества на прозореца и връзките с обкова
1.3	Безопасност при буря при трикратно налягане	-		P = ± 1200 Pa Функционалните качества и връзките с обкова са запазени	P = ± 1200 Pa Запазване на функционалните качества на прозореца и връзките с обкова

ВЯРНО С ОРИГИНАЛА

№ по ред	Показател	Мерна единица	Метод за изпитване	Резултат от изпитването	Изискване съгласно техническа спецификация
1	2	3	4	5	6
2.	Носимоспособност на защитните устройства на натоварване **	Клас	БДС EN 14609	Клас 4	БДС EN 13115
2.1	Огъване при натоварване с хоризонтална сила в продължение на 5 min, приложена върху крило с панти, въртящо се на вертикална ос и застопорено в горния край	-		P = 350 N Функционалните качества на прозореца и връзките с обкова са запазени	P = 350 N Запазване на функционалните качества на прозореца и връзките с обкова
2.2	Огъване при натоварване с хоризонтална сила в продължение на 5 min, приложена върху крило с панти, въртящо се на хоризонтална ос и застопорено в единия край	-		P = 350 N Функционалните качества на прозореца и връзките с обкова са запазени	P = 350 N Запазване на функционалните качества на прозореца и връзките с обкова

* Подробните резултати от изпитването са дадени в Приложение 3.

** Подробните резултати от изпитването са дадени в Приложение 4.

5. Защита от шум

Данни за изпитването:

№ по ред	Показател	Мерна единица	Метод за изпитване	Резултат от изпитването	Изискване съгласно техническа спецификация
1	2	3	4	5	6
1.	Изолация от въздушен шум* - Претеглен индекс на изолация от въздушен шум, Rw (C; C_{tr}) **	dB	БДС EN ISO 140-3	34 (-2; -5)	-

* Подробните резултати от изпитването са дадени в Приложение 5.

** Претегленият индекс на изолация от въздушен шум, Rw (C; C_{tr}) dB, се определя съгласно БДС EN ISO 717-1.

6. Икономия на енергия и топлосъхранение (енергийна ефективност)

Данни за изпитването:

№ по ред	Показател	Мерна единица	Метод за изпитване	Резултат от изпитването	Изискване съгласно техническа спецификация
1	2	3	4	5	6
1.	Коефициент на топлопреминаване на: - профила на крилото - профила на рамката - стъклопакета - прозореца	W/(m².K)	БДС EN ISO 12567-1	 1,16 1,62 1,38 1,4	 - - - -

ВЕРНО С ОРИГИНАЛА

2.	Въздухопропускливост	клас	БДС EN 1026	4	БДС EN 12207 Изискванията са дадени в Приложение 6 на протокола.

Използвана техническа документация:

БДС EN 14351-1	"Прозорци и врати. Стандарт за продукт, технически характеристики. Част 1: Прозорци и външни врати без характеристики за устойчивост на огън и/или пропускане на дим";
БДС EN 14609:2005	"Прозорци. Определяне на устойчивостта на статичното усукване";
БДС EN 12211:2003	"Прозорци и врати. Устойчиваст на вятър. Метод за изпитване";
БДС EN 1027:2003	"Прозорци и врати. Водонепропускливаст. Метод за изпитване";
БДС EN 1026:2003	"Прозорци и врати. Въздухопроницаемост. Метод за изпитване";
БДС EN ISO 140-3:2003	"Акустика. Измерване на звукоизолацията в сгради и на строителни елементи. Част 3: Лабораторни измервания на изолацията от въздушен шум на строителни елементи";
БДС EN ISO 717-1:2003	"Акустика. Оценка на звукоизолацията в сгради и на строителни елементи. Част 1: Изолация от въздушен шум";
БДС EN ISO 12567-1	„Топлинни характеристики на прозорци и врати. Определяне на коефициента на топлопреминаване по метода с гореща кутия. Част 1: Комплектовани прозорци и врати"
БДС EN 12210:2003	„Прозорци и врати. Устойчивост на вятър. Класификация";
БДС EN 13115:2004	„Прозорци. Класификация на механичните свойства. Вертикално натоварване, усукване и сила на задвижване";
БДС EN 12208: 2003	"Прозорци и врати. Водонепропускливост. Класификация";
БДС EN 12207:2003	„Прозорци и врати. Въздухопроницемост. Класификация";

Извършили изпитването:

1. н.с.инж.К.Глушкова
2. ст.н.с.инж.Б.Сапунов
3. инж.Г.Веселинова
4. физ.Н.Николов

Р-л на ИЛ при НИСИ
(н.с.инж.Ив.Гюрова)

ЛОС при НИСИ-ЕООД

ВЯРНО С ОРИГИНАЛА

"ЕНЕРДЖИ" ЛОС

Приложение 1

Данни за изпитвания прозорец

Наименование на продукта: Прозорец от PVC профили система "KMG", серия "Prestige ", 70 mm

Описание на изпитвания образец: Прозорец с една неотваряема, една еднолоскостно и една двулоскостно отваряема части от PVC профили система "KMG", серия "Prestige ", 70 mm с:

- габаритни размери – 2550/1750 mm;
- остъкляване – стъклопакет с обща дебелина 24 mm (4/16/4) с безцветни флоатни стъкла, процент на остъкляване 71 %;
- използвани PVC профили:
  - каса – S-549.01;
  - крила – S-549.02;
  - кемпфер (делител) – S-549.03;
  - стъклодържател – S-549.10;
- усилващи метални профили:
  - каса – TRE-01;
  - крила – TRE 01;
  - кемпфер (делител) – TRE 02;
- уплътнения – PAR 02;
- обков – "Siegenia";
- отводняване: Тапи конденз AL 121.

Забележка: Подробни чертежи за изпитвания образец са показани на стр. от 6 до 12.

ВЕРНО С ОРИГИНАЛА

поглед отвътре

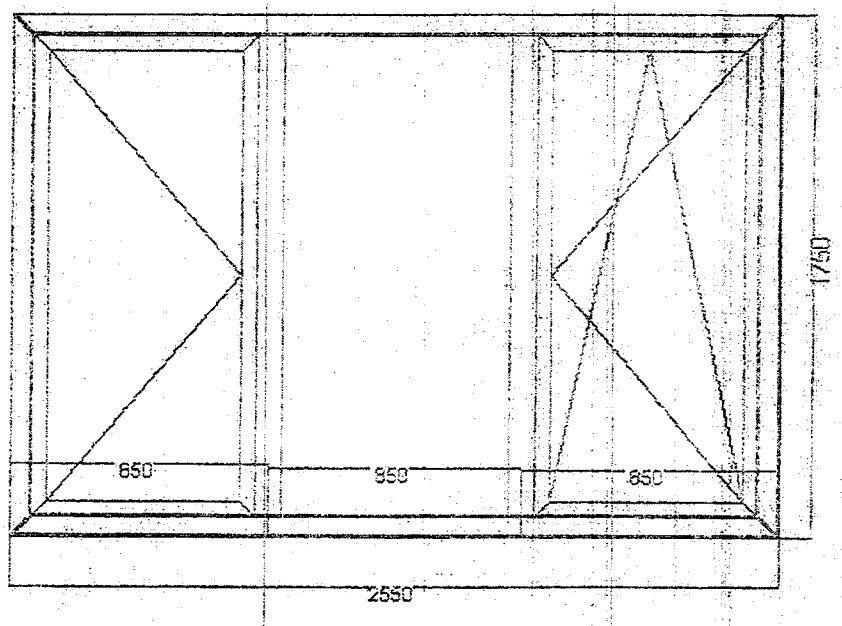

поглед отвън

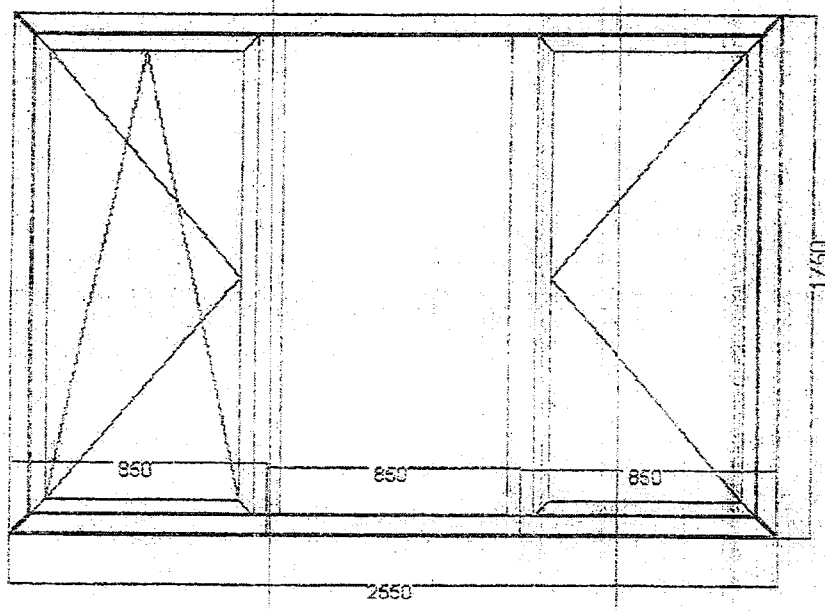

ВЯРНО С ОРИГИНАЛА

Altest

SECTIONS

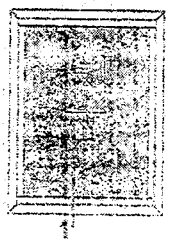

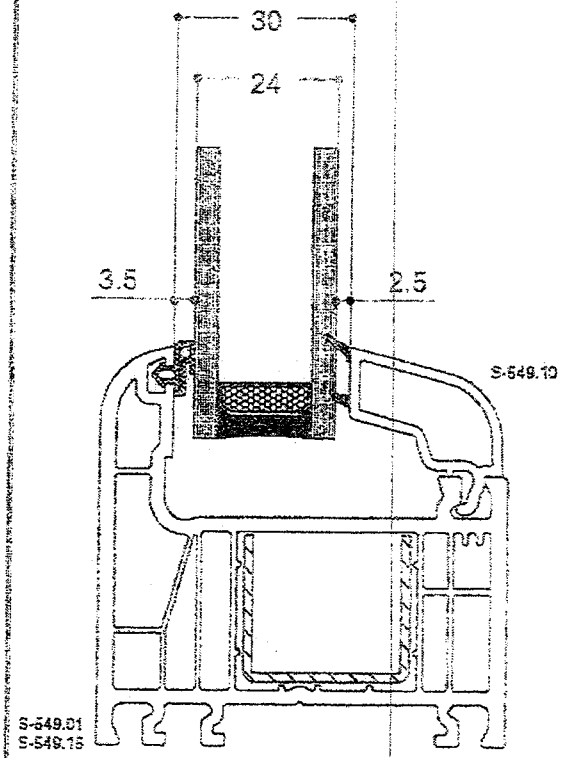

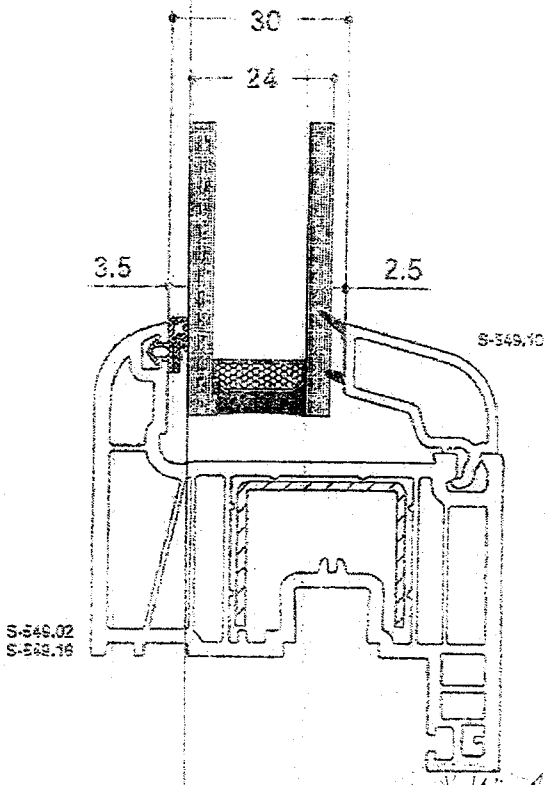

ВЯРНО С ОРИГИНАЛА

Altest

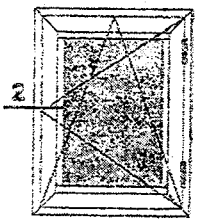

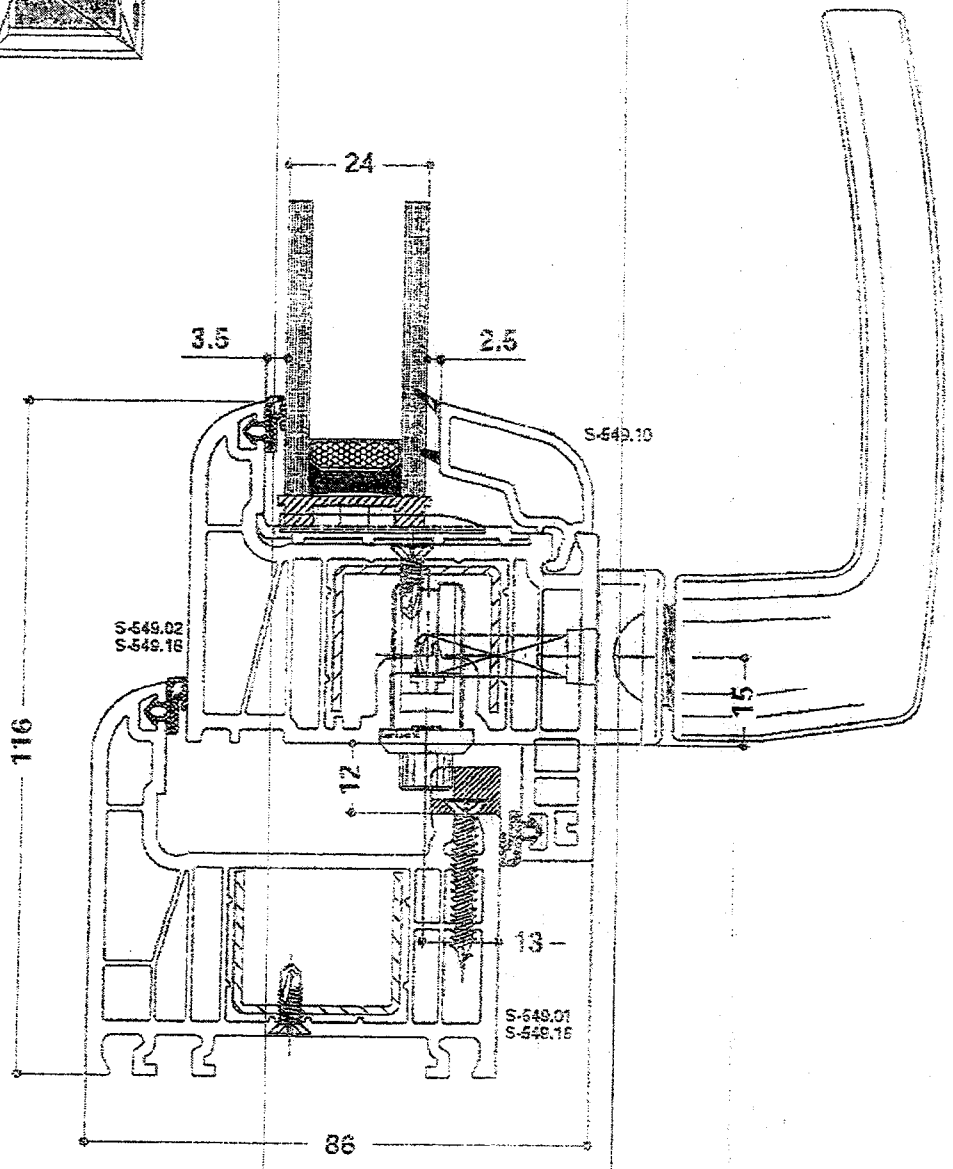

ВЯРНО С ОРИГИНАЛА

Altest

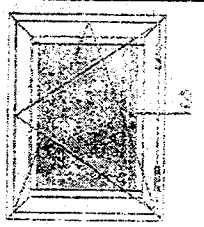

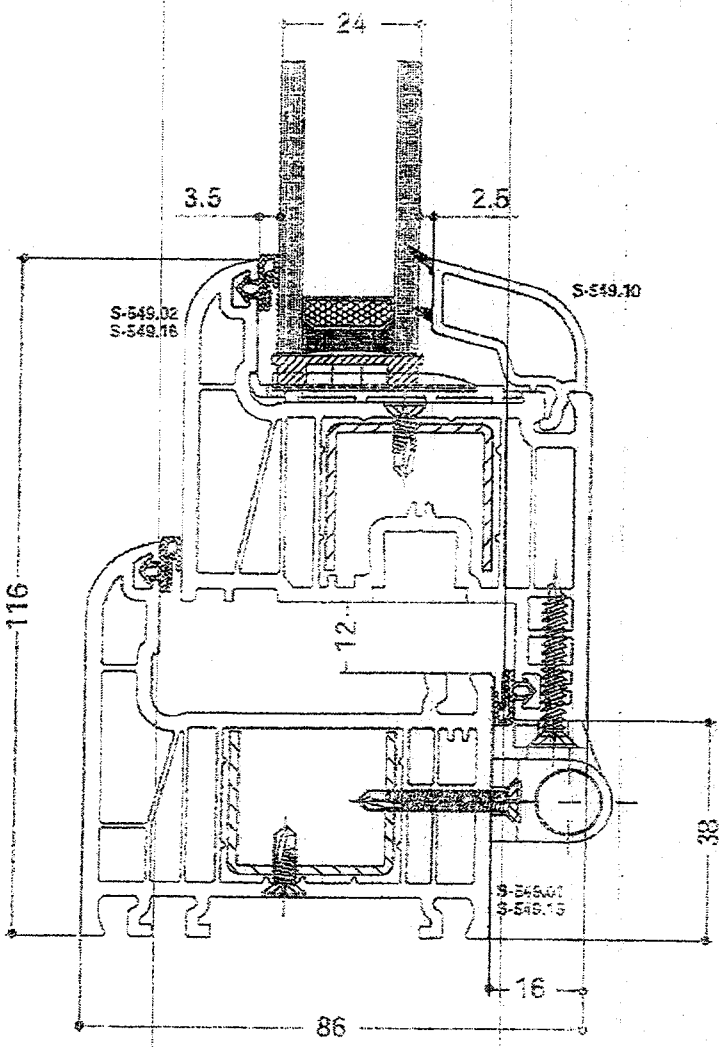

ВЕРНО С ОРИГИНАЛА

Altest

SECTIONS

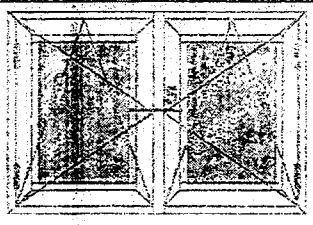

ВЯРНО С ОРИГИНАЛА

Altest

WATER DRAINAGE PRESTIGE

S-549.01

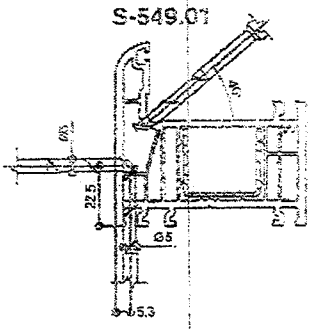

S-549.02

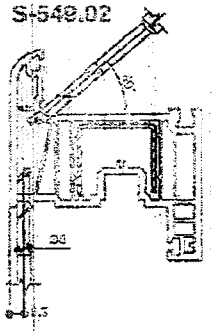

S-549.03

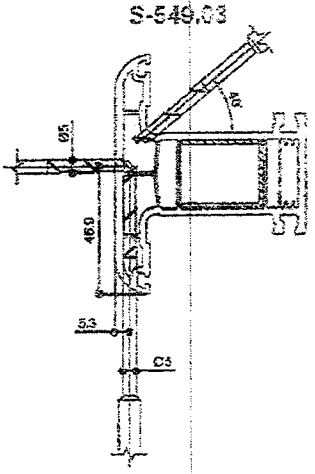

S-549.17

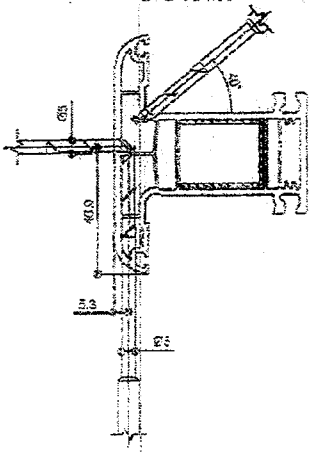

S-549.05

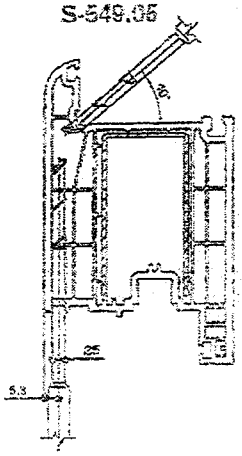

ВЯРНО С ОРИГИНАЛА

Altest

Ventilation and drainage canals

SCHEME FOR DRILLING OF VENTILATION AND DRAINAGE CANALS

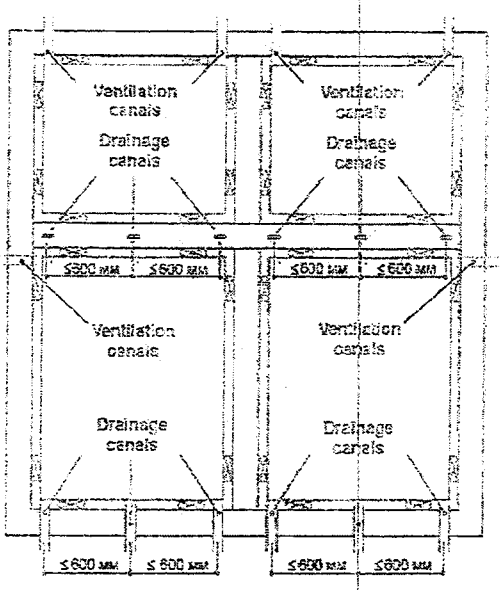

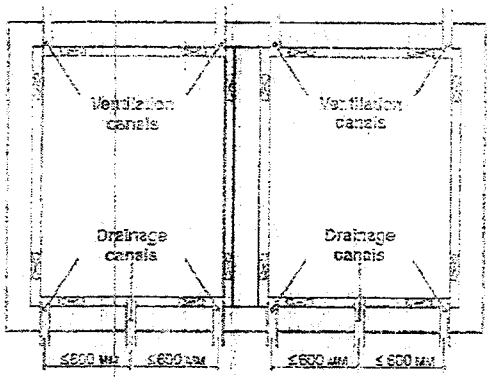

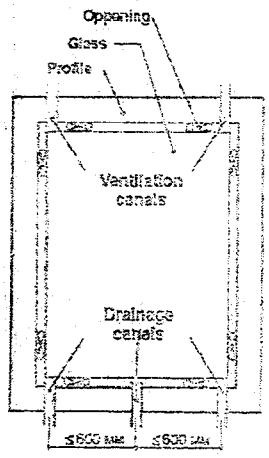

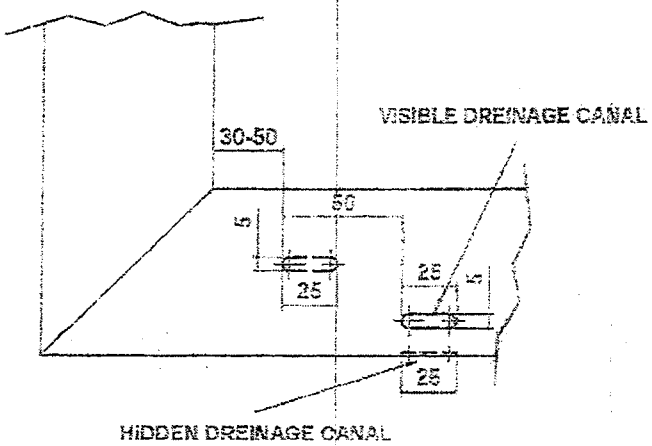

ВЕРНО С ОРИГИНАЛА

Приложение 2

Водонепропускливост при статично налягане – БДС EN 1027

1. Условия на изпитване и данни за изпитвателната апаратура

Изпитването е проведено на стенд система "Rosenheim" тип "VH AE" на фирма "HOLTEN", намиращ се в лаборатория "Строителна физика" при НИСИ ЕООД. Стендът се състои от камера и пулт за измерване и управление. Измервателната камера е въздухоплътна и само една от страните й е отворена. Затварянето на тази страна се осъществява чрез подходящо закрепване на изпитвания прозорец, ориентиран с външната страна към камерата.

Изпитваният прозорец (образец) се захваща към дистанционните елементи (страни на камерата) посредством ръчни стеги. Доброто уплътнение между рамката на прозореца и стените на камерата се постига с микропорести каучукови уплътнители.

Количество на водата – 2 dm^3 на 1 m^2/min.

Температурата на въздуха в камерата и лабораторията t = 22 °C.

Влажност на въздуха в камерата и лабораторията 72 %.

2. Резултати от изпитването

Разлика в налягането между камерата и външната страна на прозореца, Pa	Продължителност, min	Резултат от наблюдението на вътрешната повърхност на прозореца	Класификация	Изисквания
0	15	не пропуска вода	1A	Да не пропуска вода 15 min
50	5	не пропуска вода	2A	Като клас 1A + 5 min
100	5	не пропуска вода	3A	Като клас 2A + 5 min
150	5	не пропуска вода	4A	Като клас 3A + 5 min
200	5	не пропуска вода	5A	Като клас 4A + 5 min
250	5	пропуска вода	6A	Като клас 5A + 5 min

ВЕРНО С ОРИГИНАЛА

Приложение 3

Устойчивост на вятър – БДС EN 12211

1. Условия на изпитване и данни за апаратурата за изпитване

Изпитвателният стенд и камерата за изпитване са съгласно Приложение 2.

Температурата на въздуха в камерата и лабораторията е t = 22 °C.
Влажността на въздуха в камерата и лабораторията е 72 %.

2. Изпитване на деформации

Измерването на деформациите (преместванията) на линейните елементи по височина на крилата на прозореца е извършено с помощта на часовникови индикатори за преместване тип TGL 7682 (производство на SUHL - Германия) с точност до 0,01 mm.

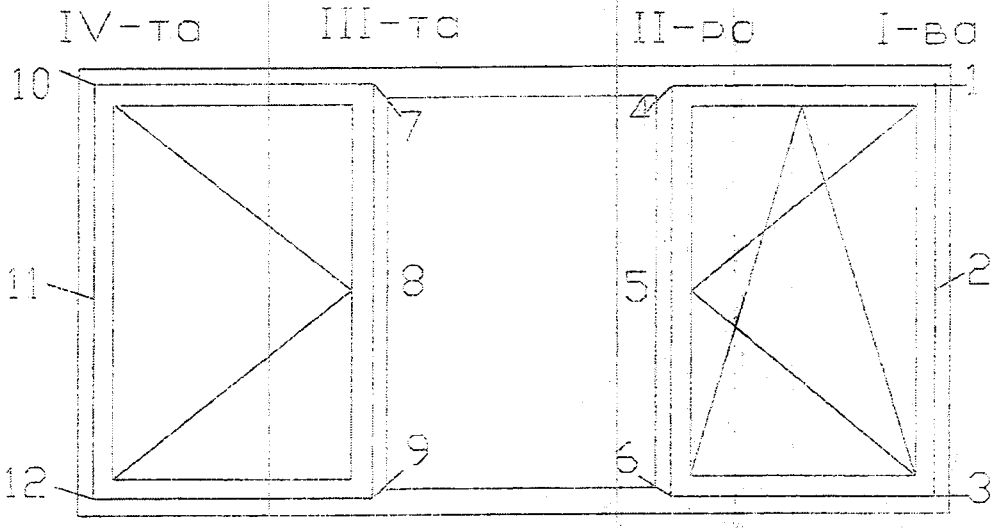

Схема на разполагане на часовниковите индикатори

ВЕРНО С ОРИГИНАЛА

Резултати от изпитванията

Разлика в налягането между камерата и външната страна на прозореца, Pa	I-ва вертикална ос		
	f ($f_{ост.}$) в т.1, mm	f ($f_{ост.}$) в т.2, mm	f ($f_{ост.}$) в т.3, mm
+400 / -400	+0,07 / -0,20 (+0,01/-0,01)	+0,50 / -0,44 (+0,04/-0,04)	+0,08 / -0,24 (+0,01/-0,02)
+800 / -800	+0,34 / -0,40 (+0,11/-0,15)	+1,84 / -1,60 (+0,39/-0,61)	+0,59 / -0,47 (+0, 14/-0,26)
	II-ра вертикална ос		
	f ($f_{ост.}$) в т.4, mm	f ($f_{ост.}$) в т.5, mm	f ($f_{ост.}$) в т.6, mm
+400 / -400	+1,01 / -0,17 (+0,21/-0,06)	+3,53 / -3,62 (+0,35/-0,27)	+0,01 / -0,79 (+0,01/-0,05)
+800 / -800	+1,03 / -2,35 (+0,29/-0,34)	+7,13 / -5,01 (+0,26/-0,50)	+2,12 / -1,74 (+0,26/-0,31)
	III-та вертикална ос		
	f ($f_{ост.}$) в т.7, mm	f ($f_{ост.}$) в т.8, mm	f ($f_{ост.}$) в т.9, mm
+400 / -400	+1,08 / -1,00 (+0,13/-0,18)	+3,69 / -3,77 (+0,18/-0,23)	+2,15 / -1,14 (+0,18/-0,25)
+800 / -800	+2,65 / -2,17 (+0,35/-0,41)	+7,87 / -7,70 (+0,65/-0,42)	+1,79 / -2,49 (+0,42/-0,47)
	IV-та вертикална ос		
	f ($f_{ост.}$) в т.10, mm	f ($f_{ост.}$) в т.11, mm	f ($f_{ост.}$) в т.12, mm
+400 / -400	+0,14 / -0,14 (+0,06/-0,07)	+0,77 / -0,63 (+0,28/-0,20)	+0,20 / -0,16 (+0,11/-0,08)
+800 / -800	+0,46 / -0,33 (+0,11/-0,14)	+1,74 / -1,40 (+0,34/-0,45)	+0,54 / -0,43 (+0,16/-0,22)

3. Изпитване на повтарящо се положително и отрицателно налягане

Изпитването е проведено при налягане от ±400 Pa, повтарящо се 50 пъти.

При изпитването на повтарящо се 50 пъти отрицателно и положително налягане от 400 Pa, показващо поведението на прозореца при удари на вятър (натиск и засмукване), не се явиха дефекти и увреждания, влошаващи експлоатационните качества на прозореца.

4. Изпитване на безопасност /буря/

Изпитването е проведено с трикратно налягане ±1200 Pa.

При изпитване на безопасност при буря не се явиха увреждания, застрашаващи функционалните качества и целостта на прозореца.

ВЕРНО С ОРИГИНАЛА

Приложение 4

Носимоспособност на защитните устройства на натоварване – БДС EN 14609

1. Данни за апаратурата за изпитване

Измерването на деформациите на линейните елементи на крилата е извършено с помощта на индуктивни датчици за преместване тип W 50 TS и усилвател на носеща честота KWS 673 A4 (производство на HBM - Германия) с точност 0,01 mm.

2. Резултати от изпитванията

2.1 Огъване при натоварване с хоризонтална сила 350 N в продължение на 5 min, приложена върху долния край на крило с панти, въртящо се по вертикална ос, застопорено в горния край.

$a_0 = 0$ mm; $a_i = 142$ mm; $a_r = a_i - a_0 = 142$ mm; $a_{ост.} = 3$ mm

Функционалните качества на прозореца и връзките с обкова се запазват.

2.2 Огъване при натоварване с хоризонтална сила 350 N в продължение на 5 min, приложена върху единия край на крило с панти, въртящо се по хоризонтална ос, застопорено в другия край.

$a_0 = 120$ mm; $a_i = 235$ mm; $a_r = a_i - a_0 = 115$ mm; $a_{ост.} = 7$ mm

Функционалните качества на прозореца и връзките с обкова се запазват.

ВЕРНО С ОРИГИНАЛА

Приложение 5

Звукоизолация от въздушен шум – БДС EN ISO 140-3, БДС EN ISO 717-1

1. **Условия на изпитване и данни за апаратурата за изпитване**

Измерването е проведено в лаборатория "Строителна физика":

- температура на въздуха в камерите t = 21°C; влажност – 88 %;
- камера високо ниво V = 170 m³;
- камера ниско ниво V = 119 m³;
- запълваща стена с Rw = 50 dB;
- акустична апаратура на фирма "Брюел и Кер" - Дания:
  - анализатор за строителна акустика тип 4418;
  - микрофон тип 4166;
  - микрофонен предусилвател тип 2916;
  - източник на шум тип 4224.

Монтажът е извършен от специалисти на възложителя.

2. **Резултати от изпитването**

f, Hz	100	125	160	200	250	315	400	500	630	800	1000	1250	1600	2000	2500	315(
R, dB	22,2	21,3	17,8	20,4	21,2	25,8	27,5	33,0	34,4	37,7	38,7	39,7	38,7	40,1	37,7	32,2

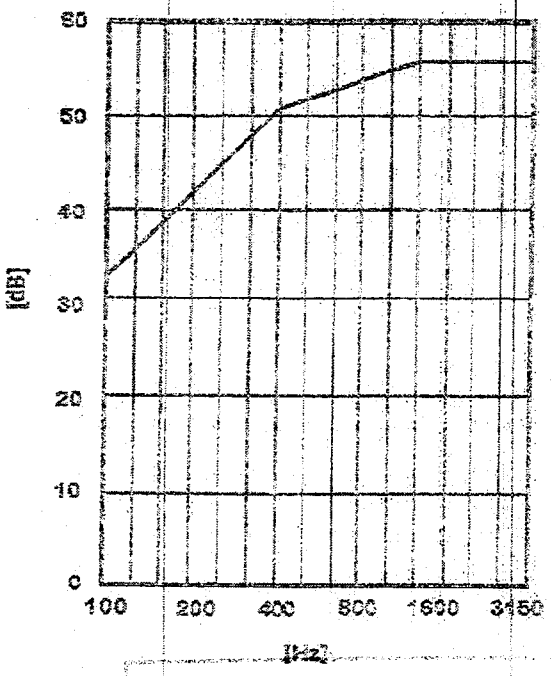

ПРЕТЕГЛЕН ИНДЕКС НА ИЗОЛАЦИЯ ОТ ВЪЗДУШЕН ШУМ

$R_w (C; C_{tr}) = 34 (-2; -5)$ dB

Приложение 6

Въздухопроницаемост на фугите – БДС EN 1026, БДС EN 12207

1. Условия на изпитване и данни за апаратурата за изпитване

Апаратурата за изпитване е съгласно Приложение 2.

Температурата на въздуха в камерата и лабораторията е t = 22 °C.
Влажността на въздуха в камерата и лабораторията е 72 %.

2. Резултати от изпитването

обща площ на прозореца – 4,15 m^2; дължина на отваряемите фуги на прозореца – 9,45 m.

P, Pa	50	100	150	200	250	300	400	500	600
V, m^3/h	0,00	0,10	0,00	0,10	0,00	0,10	0,60	0,60	1,80
V_l, m^3/hm	0,00	0,01	0,00	0,06	0,00	0,01	0,01	0,06	0,18
V_w,m^3/hm^2	0,00	0,02	0,00	0,12	0,00	0,01	0,02	0,14	0,40

Въздухопропускливост – класификация на прозореца по:
- обща площ – клас 4;
- дължина на отваряеми фуги – клас 4.

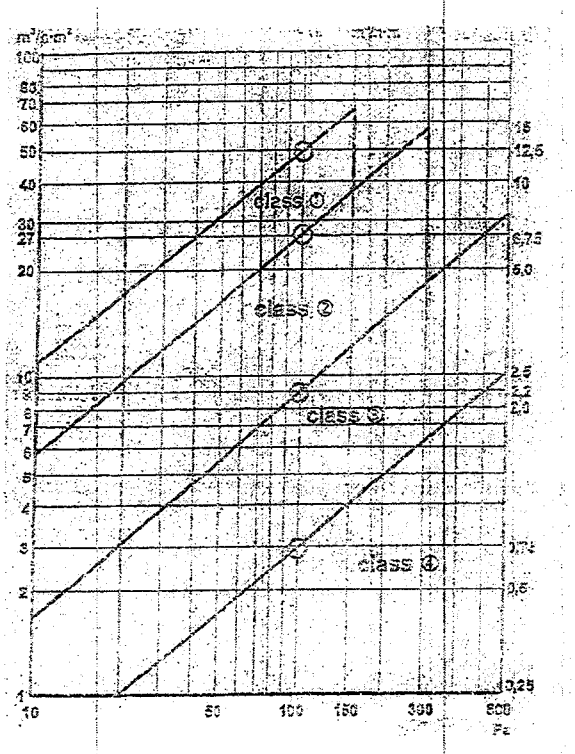

Класификация

ВЯРНО С ОРИГИНАЛА

ALTEST

KMG PVC windows& doors systems
Качеството има ново име

Бургас Южна промишлена зона тел.: 00359 56 / 88 04 40; 85 56 26
факс: 00359 56 / 88 04 43 ; 88 04 42 E-mail: altest@infotel.bg

ДЕКЛАРАЦИЯ ЗА СЪОТВЕТСТВИЕ

Долуподписаният, Теодор Желязков Стоев, в качеството си на управител на фирма "Алтест IGT" ЕООД със седалище гр.: Бургас, Южна Промишлена Зона, декларирам на собствена отговорност, че продуктите с марка :

ALUMINIUM PROFILE SYSTEMS ALTEST

Алуминиеви профили от система Ескимос
(профили с номера от 530 0005 до 530 0350)

за които се отнася тази декларация, са произведени в съответствие с изискванията на следните стандарти:

EN 755 (1 - 9 част) :2008; EN 12020 - 1:2008; DIN 1748 - 83; DIN 17516 – 87

Дата: 04.02.2011

Управител : .....
/Т. Стоев/

ВЯРНО С ОРИГИНАЛА

НАУЧНОИЗСЛЕДОВАТЕЛСКИ СТРОИТЕЛЕН ИНСТИТУТ - НИСИ - ЕООД
НОТИФИЦИРАНА ИЗПИТВАТЕЛНА ЛАБОРАТОРИЯ
Разрешение № CPD 10-NB 2032 на МРРБ
Идентификационен № NB 2032 от регистъра на Европейската комисия
Република България, София 1618, бул. "Никола Петков" №86, тел.: (02) 956 10 82, факс: (02) 955 96 38, e-mail: nisi_sofia@abv.bg

ПРОТОКОЛ
ОТ ПЪРВОНАЧАЛНО ИЗПИТВАНЕ НА ТИПА НА ПРОДУКТ

№ ITT-13.1 / 22.02.2013 г.

Изпитването е извършено в съответствие с изискванията на част втора от Наредба за съществените изисквания към строежите и оценяване съответствието на строителните продукти (НСИСОССП), която въвежда Директива за строителните продукти (CPD) 89/106/ЕЕС на Съвета на Европейската общност.

Наименование на продукта:	**Прозорец от алуминиеви шесткамерни профили система „Алтест", серия "Ескимос"**
Производител:	"Алтест Ай Джи Ти" ЕООД, гр. Бургас, Южна промишлена зона Производствена база на „Алупласт ЖТГ" ЕООД; Южна промишлена зо
Възложител:	"Алтест Ай Джи Ти" ЕООД, гр. Бургас, Южна промишлена зона
Документ за възлагане	Договор № 1 / 2013 г.
Система за оценяване на съответствието:	Система "3" съгласно приложение ZA на БДС EN 14351-1
Съществени изисквания:	3 - хигиена, опазване на здравето и на околната среда; 4 - безопасна експлоатация; 5 - защита от шум; 6 - икономия на енергия и топлосъхранение (енергийна ефективност).
Проба за изпитване:	Един брой прозорец с габаритни размери 1750/2550 mm. Подробни дани за изпитвания прозорец са дадени в Приложение 1.
Дата (период) на извършване на изпитването:	от 23.01.2013 г. до 20.02.2013 г.
Резултат:	**Представеният образец от прозорец с AL шесткамерни профил система "Алтест" серия „Ескимос" се класифицира в клас 5А п водонепропускливост при статично налягане, клас С2 п устойчивост на вятър, клас 4 по носимоспособност на защитни устройства на натоварване, клас 4 по въздухопропускливос притежава претеглен индекс на изолация от въздушен шу R_w (C; C_{tr}) = 37 (-3; -3) dB и коефициент на топлопреминаван U = 1,15 W/(m².K).**

Р-л на ИЛ при НИСИ: (н.с.инж.Цв.Гюрова)

Управител на НИСИ: (ст.н.с. д-р инж.Р.Гуглев)

№ по ред	Показател	Мерна единица	Метод за изпитване	Резултат от изпитването	Изискване съгласно техническа спецификация
1	2	3	4	5	6
2.	Носимоспособност на защитните устройства на натоварване **				
2.1	Огъване при натоварване с хоризонтална сила от 350 N в продължение на 1 min, приложена върху крило с панти, въртящо се на вертикална ос и застопорено в горния край	mm	БДС EN 14609:2005	94 Функционалните качества на прозореца и връзките с обкова са запазени	БДС EN 13115 За клас 4: Запазване на функционалните качества на прозореца и връзките с обкова
2.2	Огъване при натоварване с хоризонтална сила от 350 N в продължение на 1 min, приложена върху крило с панти, въртящо се на хоризонтална ос и застопорено в единия край	mm	БДС EN 14609:2005	63 Функционалните качества на прозореца и връзките с обкова са запазени	БДС EN 13115 За клас 4: Запазване на функционалните качества на прозореца и връзките с обкова

* Подробните резултати от изпитването са дадени в Приложение 3.

** Подробните резултати от изпитването са дадени в Приложение 4.

5. Защита от шум

Данни за изпитването:

№ по ред	Показател	Мерна единица	Метод за изпитване	Резултат от изпитването	Изискване съгласно техническа спецификация
1	2	3	4	5	6
1.	Изолация от въздушен шум* - Претеглен индекс на изолация от въздушен шум, Rw (C; C_{tr}) **	dB	БДС EN ISO 10140-2:2010	37 (-3; -3)	-

* Подробните резултати от изпитването са дадени в Приложение 5.

** Претегленият индекс на изолация от въздушен шум, Rw (C; C_{tr}) dB, се определя съгласно БДС EN ISO 717-1.

6. Икономия на енергия и топлосъхранение (енергийна ефективност)

Данни за изпитването:

№ по ред	Показател	Мерна единица	Метод за изпитване	Резултат от изпитването	Изискване съгласно техническа спецификация
1	2	3	4	5	6
1.	Коефициент на топлопреминаване на: - профила на крилото - профила на рамката - стъклопакета - прозореца	W/(m².K)	БДС EN ISO 12567-1:2010	2,06 2,09 0,80 1,15	- -
2.	Съпротивление на топлопреминаване	(m².K)/W		0,87	

ПРОТОКОЛ от първоначално изпитване на типа на продукт № ITT 13.1 / 22.02.2013 г.

№ по ред	Показател	Мерна единица	Метод за изпитване	Резултат от изпитва-нето	Изискван съгласно техническ спецификац
1	2	3	4	5	6
2.	Въздухопропускливост *	клас	БДС EN 1026:2003	4	БДС EN 122 Изисквания са дадени в Приложение на протокол

* Подробните резултати от изпитването са дадени в Приложение 6.

Използвана техническа документация:

БДС EN 14351-1:2006 + +A1:2010	"Прозорци и врати. Стандарт за продукт, технически характеристики. Част 1: Прозорци и външни врати без характеристики за устойчивост на огън и/или пропускане на дим";
БДС EN 14609:2005	"Прозорци. Определяне на устойчивостта на статичното усукване";
БДС EN 12211:2003	"Прозорци и врати. Устойчиваст на вятър. Метод за изпитване";
БДС EN 1027:2003	"Прозорци и врати. Водонепропускливаст. Метод за изпитване";
БДС EN 1026:2003	"Прозорци и врати. Въздухопроницаемост. Метод за изпитване";
БДС EN ISO 10140-2:2010	"Акустика. Измерване на звукоизолацията в сгради и на строителни елементи. Част 3: Лабораторни измервания на изолацията от въздушен шум на строителни елементи";
БДС EN ISO 717-1:2003 / A1:2006	"Акустика. Оценка на звукоизолацията в сгради и на строителни елементи. Част 1: Изолация от въздушен шум";
БДС EN ISO 12567-1:2010	„Топлинни характеристики на прозорци и врати. Определяне на коефициента на топлопреминаване по метода с гореща кутия. Част 1: Комплектовани прозорци и врати"
БДС EN 12210:2003/ AC:2003	Прозорци и врати. Устойчивост на вятър. Класификация"; "
БДС EN 13115:2004	„Прозорци. Класификация на механичните свойства. Вертикално натоварване, усукване и сила на задвижване";
БДС EN 12208: 2003	"Прозорци и врати. Водонепропускливост. Класификация";
БДС EN 12207:2003	„Прозорци и врати. Въздухопроницемост. Класификация";

Извършили изпитването:

1. н.с.инж.К.Глушкова
2. ст.н.с.инж.Б.Сапунов

Р-л на ИЛ при НИСИ:
(н.с.инж.Цв.Гюрова)

ВЯРНО С ОРИГИНАЛА

Приложение 1

Данни за изпитвания прозорец

Наименование на продукта: Прозорец от Al шесткамерни профили система „Алтест", серия „Ескимос"

Производител: „Алтест Ай Джи Ти"; адрес на производствената база „Алупласт ЖТГ" ЕООД, гр. Бургас, Южна промишлена зона

Описание на изпитвания образец: Прозорец с една неотваряема, една еднолистово отваряема и една двулистово отваряема части от Al шесткамерни профили система " Алтест", серия „Ескимос" с:

- габаритни размери – 2550/1750 mm;
- остъкляване – стъклопакет троен с обща дебелина 34 mm (6/10/4/10/4) – 6 mm Planibel Low-e Energy NT on Clearvision pos.2 – 10 mm Argon 90 % – 4 mm Planibel Clear – 10 mm Argon 90 % – 4 mm Planibel Low-e Top N+on Clearvision pos.5; процент на остъкляване 72,5 %;
- използвани Al профили:
  - каса – 530 0020;
  - крила – 530 0326;
  - кемпфер (делител) – 530 0205;
  - стъклодържател – 530 0550;
- уплътнения: EPDM уплътнения – US60, US68, централна гума SK 02;
- обков: обикновен и комбиниран обков за PVC системи "Siegenia";
- отводняване: тапи конденз, бели с код Al 12100000;
- вентилация: отвори за вентилация в касата и крилата съгласно схемата.

Забележка: Подробни чертежи за изпитвания образец са показани на стр. от 6 до 9.

ВЯРНО С ОРИГИНАЛА

ALTEST®
ALUMINIUM PROFILES SYSTEMS

Ескимос

system 530

КОНСТРУКТИВНА СХЕМА

Поглед отвън

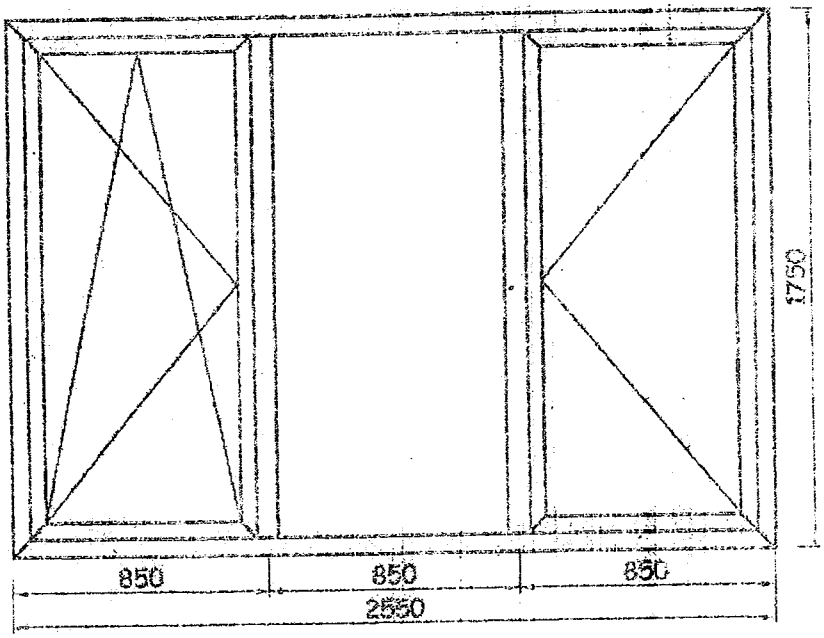

Поглед отвътре

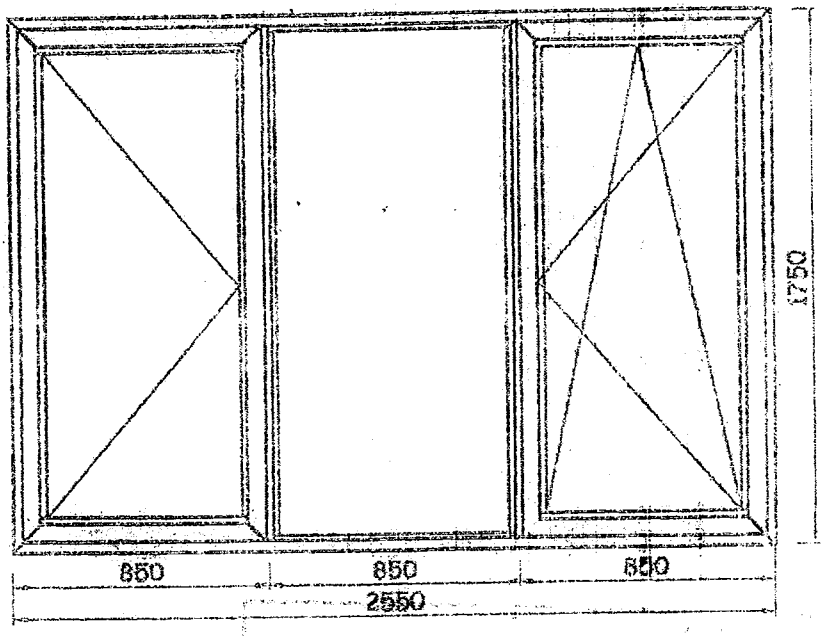

ALTEST
ALUMINIUM PROFILES SYSTEMS

ЕСКИМОС

system 530

СЕЧЕНИЯ

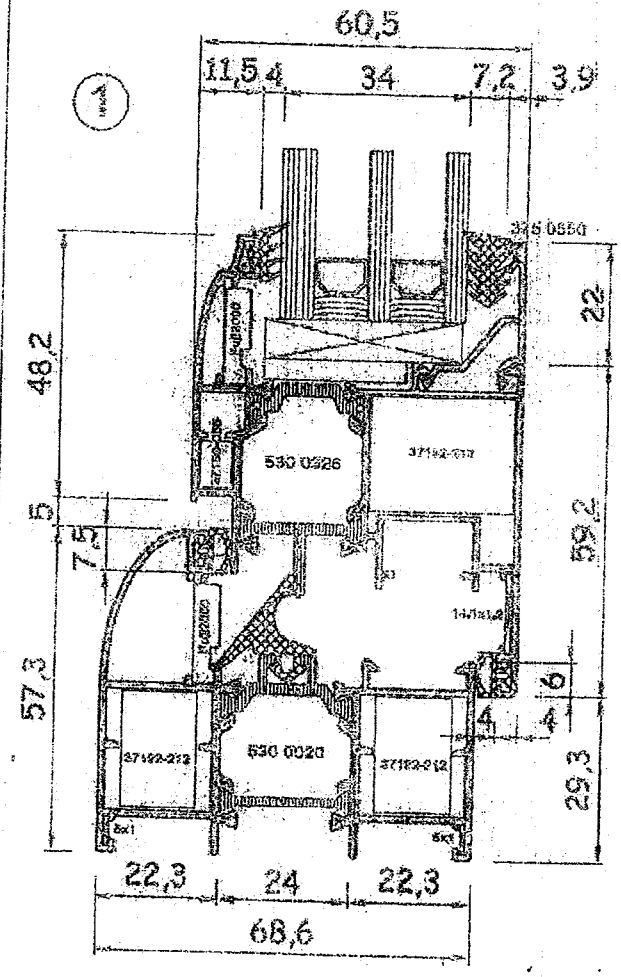

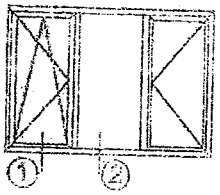

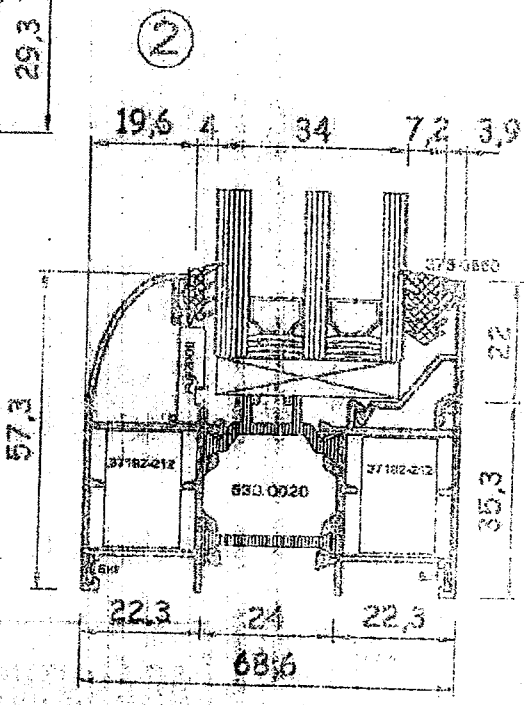

ALTEST
ALUMINIUM PROFILE SYSTEMS

Ескимос

system 530

СЕЧЕНИЯ

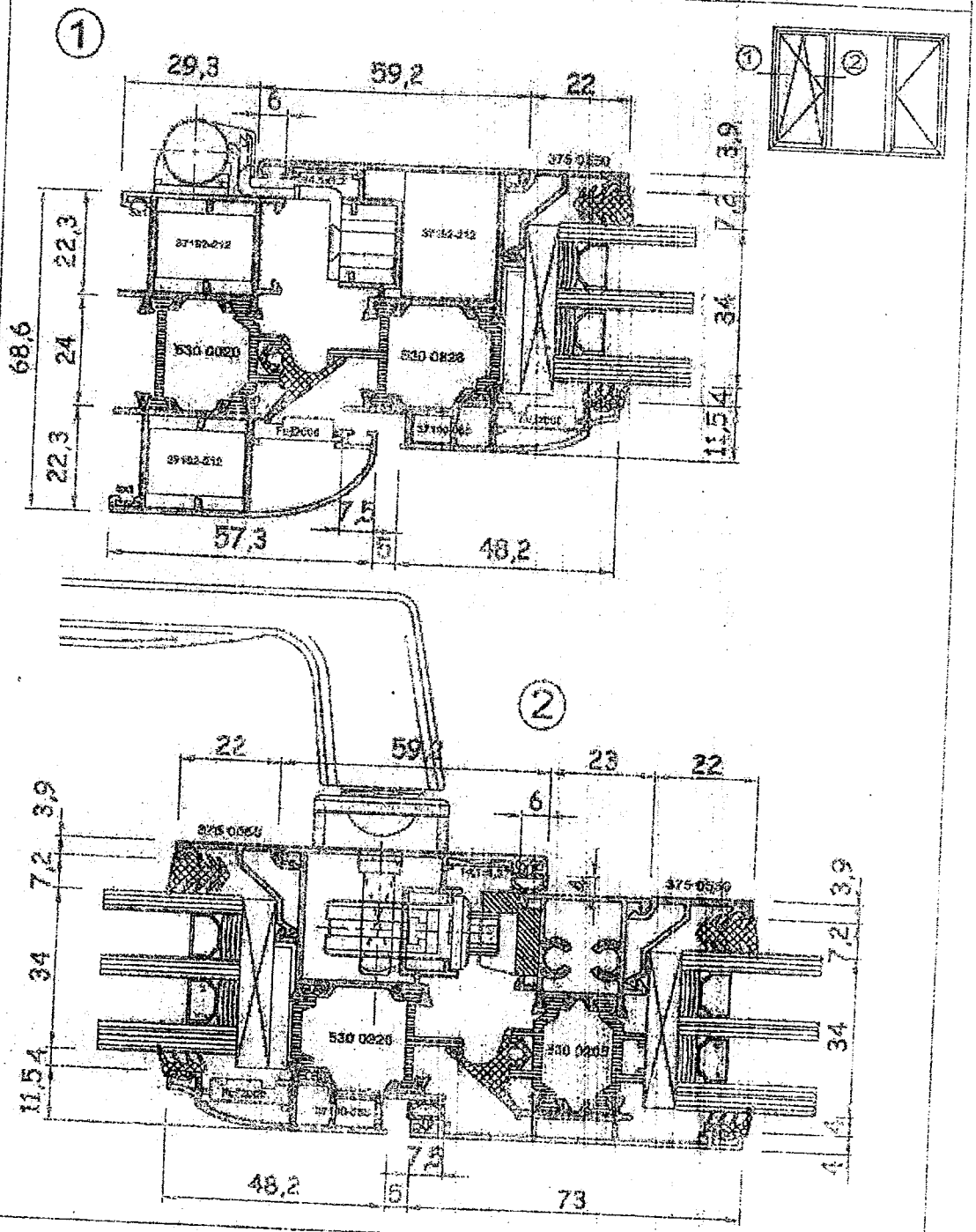

ALTEST® ALUMINIUM PROFILES SYSTEMS

Ескимос

system 530

ВЕНТИЛАЦИЯ И ОТВОДНЯВАНЕ

Схема на дренажни отвори 20mmx5mm

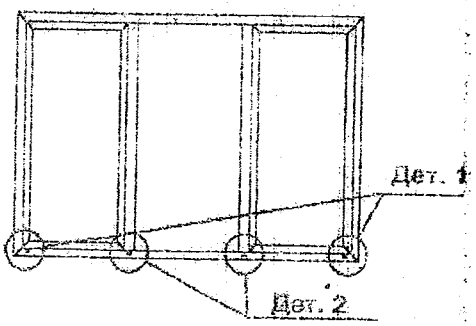

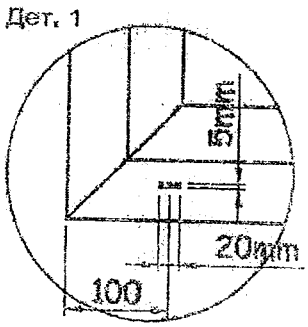

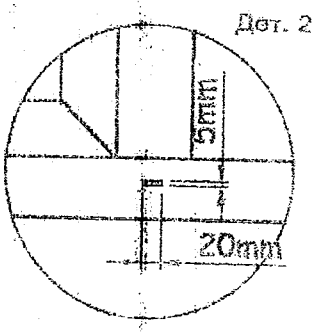

Отводняване каса

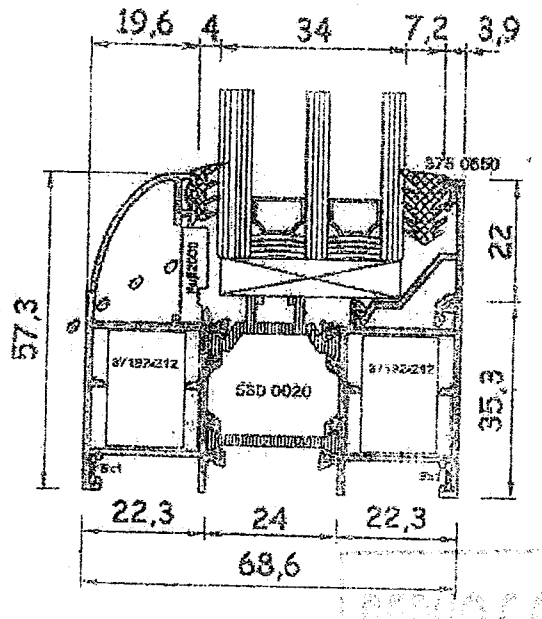

Отводняване крило

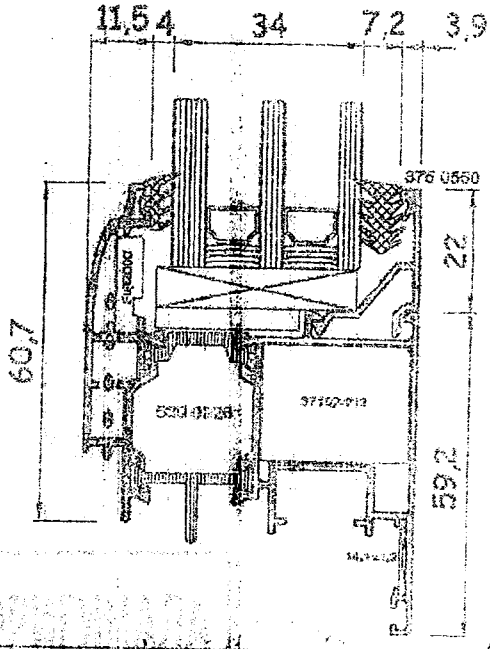

Приложение 2

Водонепропускливост при статично налягане – БДС EN 1027

1. Условия на изпитване и данни за изпитвателната апаратура

Изпитването е проведено на стенд система "Rosenheim" тип "VH AE" на фирма "HOLTEN", намиращ се в лаборатория "Строителна физика" при НИСИ ЕООД. Стендът се състои от камера и пулт за измерване и управление. Измервателната камера е въздухоплътна и само една от страните й е отворена. Затварянето на тази страна се осъществява чрез подходящо закрепване на изпитвания прозорец, ориентиран с външната страна към камерата.

Изпитваният прозорец (образец) се захваща към дистанционните елементи (страни на камерата) посредством ръчни стеги. Доброто уплътнение между рамката на прозореца и стените на камерата се постига с микропорести каучукови уплътнители.

Количество на водата – 2 dm^3 на 1 m^2/min.

Температурата на въздуха в камерата и лабораторията t = 12 °C.

Влажност на въздуха в камерата и лабораторията 86 %.

2. Резултати от изпитването

Разлика в налягането между камерата и външната страна на прозореца, Pa	Продължи-телност, min	Резултат от наблюдението на вътрешната повърхност на прозореца	Класи-фика-ция	Изисквания
0	15	не пропуска вода	1A	Да не пропуска вода 15 min
50	5	не пропуска вода	2A	Като клас 1A + 5 min
100	5	не пропуска вода	3A	Като клас 2A + 5 min
150	5	не пропуска вода	4A	Като клас 3A + 5 min
200	5	не пропуска вода	**5A**	Като клас 4A + 5 min
250	5	пропуска вода	6A	Като клас 5A + 5 min

Приложение 3

Устойчивост на вятър
(БДС EN 12211:2003)

1. Условия на изпитване и данни за апаратурата за изпитване

Изпитвателният стенд и камерата за изпитване са съгласно Приложение 2.

Температурата на въздуха в камерата и лабораторията е t = 15 °C.
Влажността на въздуха в камерата и лабораторията е 70 %.

2. Изпитване на деформации

Измерването на деформациите (преместванията) на линейните елементи по височина на крилата на прозореца е извършено с помощта на часовникови индикатори за преместване тип TGL 7682 (производство на SUHL - Германия) с точност до 0,01 mm.

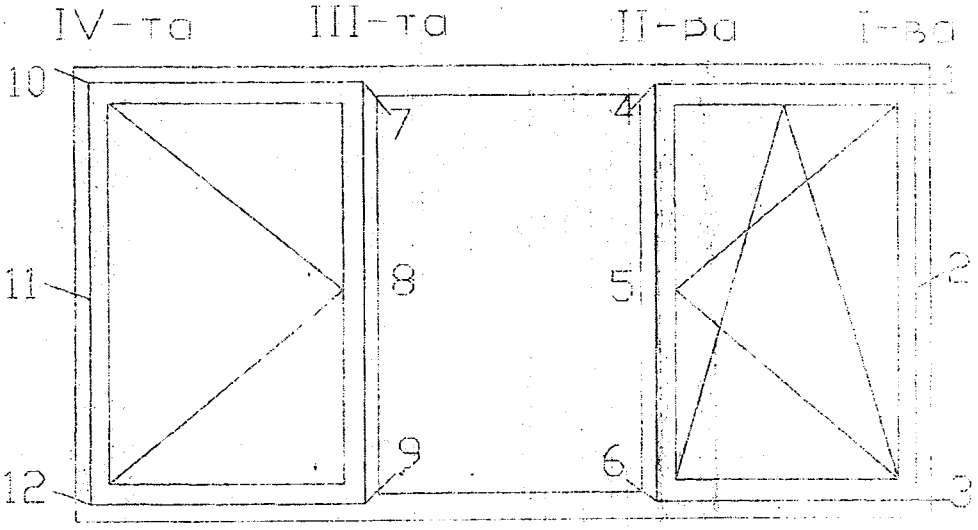

Схема на разполагане на часовниковите индикатори

Резултати от изпитванията

Разлика в налягането между камерата и външната страна на прозореца, Pa	I-ва вертикална ос		
	f ($f_{ост.}$) в т.1, mm	f ($f_{ост.}$) в т.2, mm	f ($f_{ост.}$) в т.3, mm
+400 / -400	+0,03 / -0,05 (+0,01 / -0,02)	+1,26 / -0,32 (+0,02 / -0,05)	+0,07 / -0,08 (+0,01 / -0,01)
+800 / -800	+0,09 / -0,16 (+0,02 / -0,08)	+1,63 / -0,88 (+0,03 / -0,17)	+0,23 / -0,06 (+0,03 / -0,03)
	II-ра вертикална ос		
	f ($f_{ост.}$) в т.4, mm	f ($f_{ост.}$) в т.5, mm	f ($f_{ост.}$) в т.6, mm
+400 / -400	+0,40 / -0,34 (+0,10 / -0,07)	+1,08 / -1,68 (+0,52 / -0,37)	+0,85 / -0,32 (+0,28 / -0,22)
+800 / -800	+0,81 / -0,71 (+0,12 / -0,18)	+4,11 / -3,08 (+0,65 / -0,99)	+1,71 / -1,55 (+0,34 / -0,45)
	III-та вертикална ос		
	f ($f_{ост.}$) в т.7, mm	f ($f_{ост.}$) в т.8, mm	f ($f_{ост.}$) в т.9, mm
+400 / -400	+0,35 / -0,31 (+0,08 / -0,05)	+1,82 / -1,55 (+0,43 / -0,28)	+0,51 / -0,45 (+0,10 / -0,08)
+800 / -800	+0,72 / -0,75 (+0,10 / -0,11)	+3,83 / -3,62 (+0,52 / -0,64)	+1,02 / -1,07 (+0,15 / -0,13)
	IV-та вертикална ос		
	f ($f_{ост.}$) в т.10, mm	f ($f_{ост.}$) в т.11, mm	f ($f_{ост.}$) в т.12, mm
+400 / -400	+0,15 / -0,09 (+0,05 / -0,03)	+0,32 / -0,25 (+0,03 / -0,10)	+0,11 / -0,10 (+0,02 / -0,06)
+800 / -800	+0,64 / -0,27 (+0,12 / -0,13)	+1,45 / -0,67 (+0,27 / -1,26)	+0,66 / -0,28 (+0,13 / -0,14)

3. Изпитване на повтарящо се положително и отрицателно налягане

Изпитването е проведено при налягане от ±400 Pa, повтарящо се 50 пъти.

При изпитването на повтарящо се 50 пъти отрицателно и положително налягане от 400 Pa, показващо поведението на прозореца при удари на вятър (натиск и засмукване), не се явиха дефекти и увреждания, влошаващи експлоатационните качества на прозореца.

4. Изпитване на безопасност /буря/

Изпитването е проведено с еднократно положително и отрицателно налягане ±1200 Pa.

При изпитване на безопасност при буря не се явиха увреждания, застрашаващи функционалните качества и целостта на прозореца.

Приложение 4

Носимоспособност на защитните устройства на натоварване

(БДС EN 14609:2005)

1. Данни за апаратурата за изпитване

Измерването на деформациите на линейните елементи на крилата е извършено с помощта на индуктивни датчици за преместване тип W 50 TS и усилвател на носеща честота KWS 673 A4 (производство на HBM - Германия) с точност 0,01 mm.

2. Резултати от изпитванията

2.1 Огъване при натоварване с хоризонтална сила F, N, в продължение на 5 min, приложена върху долния край на крило с панти, въртящо се по вертикална ос, застопорено в горния край.

F = 20 N: a_o = 9 mm

F = 200 N: a_l = 65 mm; $a_r = a_l - a_o$ = 56 mm; $a_{ост.}$ = 1 mm

F = 250 N: a_l = 73 mm; $a_r = a_l - a_o$ = 64 mm; $a_{ост.}$ = 3 mm

F = 300 N: a_l = 84 mm; $a_r = a_l - a_o$ = 75 mm; $a_{ост.}$ = 9 mm

F = 350 N: a_l = 103 mm; $a_r = a_l - a_o$ = 94 mm; $a_{ост.}$ = 7 mm

Функционалните качества на прозореца и връзките с обкова се запазват.

2.2 Огъване при натоварване с хоризонтална сила F, N, в продължение на 5 min, приложена върху единия край на крило с панти, въртящо се по хоризонтална ос, застопорено в другия край.

F = 20 N: a_o = 160 mm

F = 200 N: a_l = 194 mm; $a_r = a_l - a_o$ = 34 mm; $a_{ост.}$ = 10 mm

F = 250 N: a_l = 209 mm; $a_r = a_l - a_o$ = 49 mm; $a_{ост.}$ = 11 mm

F = 300 N: a_l = 215 mm; $a_r = a_l - a_o$ = 55 mm; $a_{ост.}$ = 12 mm

F = 350 N: a_l = 223 mm; $a_r = a_l - a_o$ = 63 mm; $a_{ост.}$ = 13 mm

Функционалните качества на прозореца и връзките с обкова се запазват.

ВЪРНО С ОРИГИНАЛА

Приложение 5

Звукоизолация от въздушен шум
(БДС EN ISO 10140-2/2010, БДС EN ISO 717-1:2003/A1:2006)

1. Условия на изпитване и данни за апаратурата за изпитване

Измерването е проведено в лаборатория "Строителна физика":

- температура на въздуха в камерите t = 12°C; влажност – 75 %;
- камера високо ниво V = 170 m³;
- камера ниско ниво V = 119 m³;
- запълваща стена с Rw = 50 dB;
- акустична апаратура на фирма "Брюел и Кер" - Дания:
  - анализатор за строителна акустика тип 4418;
  - микрофон тип 4166;
  - микрофонен предусилвател тип 2916;
  - източник на шум тип 4224.

Монтажът е извършен от специалисти на изпълнителя.

2. Резултати от изпитването

f, Hz	100	125	160	200	250	315	400	500	630	800	1000	1250	1600	2000	2500	31
R, dB	26,5	25,4	23,8	25,3	28,9	31,8	32,9	35,3	37,1	38,5	38,9	41,2	40,5	39,2	32,3	3

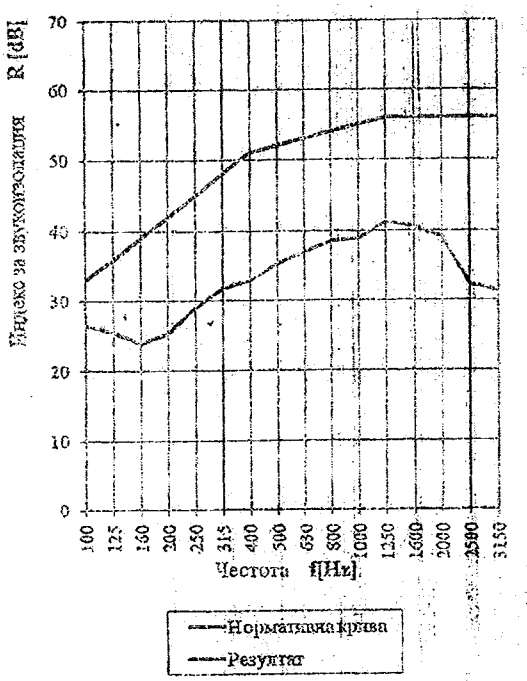

ПРЕТЕГЛЕН ИНДЕКС НА ИЗОЛАЦИЯ ОТ ВЪЗДУШЕН ШУМ

$R_w (C; C_{tr}) = 37 (-3; -3)$ dB

Приложение 6

Въздухопроницаемост на фугите (БДС EN 1026/2003)

1. Условия на изпитване и данни за апаратурата за изпитване

Апаратурата за изпитване е съгласно Приложение 2.

Температурата на въздуха в камерата и лабораторията е t = 12 °C.
Влажността на въздуха в камерата и лабораторията е 92 %.

2. Резултати от изпитването

обща площ на прозореца – 4,19 m^2; дължина на отваряемите фуги на прозореца – 16,64 m

P, Pa	50	100	150	200	250	300	400	500	600
V, m^3/h	0,40	1,30	2,20	3,00	4,60	5,10	8,30	12,70	17,3
V_l, m^3/hm	0,03	0,08	0,13	0,18	0,27	0,31	0,50	0,77	1,04
V_w,m^3/hm^2	0,09	0,31	0,53	0,72	1,05	1,19	1,98	3,01	4,15

Въздухопропускливост – класификация на прозореца по:
- обща площ – клас 4;
- дължина на отваряеми фуги – клас 4.

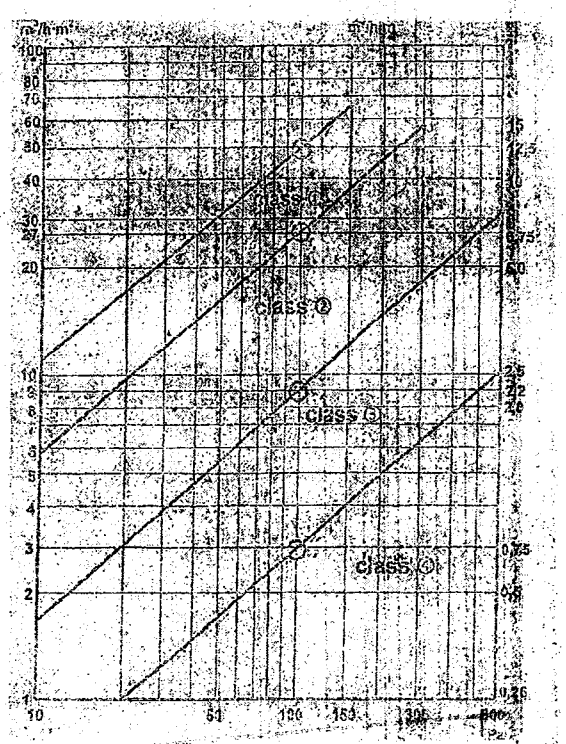

Класификация

VID GLASS

ДЕКЛАРАЦИЯ ЗА СЪОТВЕТСТВИЕ

Долуподписаният '' Вид Глас 1 ООД –София, ж-ка Дружба 1 ,бл.155, вх а ,
декларирам на собствена отговорност,че стъклопакетите на фирма УЮТ СТИЛ ООД.:

-Стъклопакетите ,изработени от нас със стъкла на лидерите **SAINT -GOBAIN-GLASS и AGC GLASS EUROPE** -за които се отнася тази Декларация, са в съответствие със следните стандарти, техническо одобрение или други нормативни актове и в съответствие с ***Наредбата за съществените изисквания и оценяване съответствието на строителните продукти ,съществени изисквания за безопастност на други наредби за оценяване на съответствието..***

Сертификатите и стандартите за продуктите са взети от приложенията, които са неразделна част от тази декларация.:

СЕРТИФИКАТ ЗА ПРОДУКТ –ФЛОАТ 4 ММ
N SGG -**EN 572-9 /2004/**

СЕРТИФИКАТ ЗА ПРОДУКТ-Нискоемисионно /ка/ 4 мм
N SGG-**EN 1096- /2009-02-12**

Декларирам,че ми е известна отговорността.която нося съгласно чл.313 от ЗНК

Гр.София
.....

Управител:
/Д. Димитров/

ВИД ГЛАС VID GLASS D СОФИЯ

ВЕРНО С ОРИГИНАЛА

ДЕКЛАРАЦИЯ ЗА СЪОТВЕТСТВИЕ

„ВЕНКОВ ЕЛИТ ГРУП" ЕООД

Долуподписаната Боряна Любенова Венкова
С адрес: гр. Белене, ул. „Филип Станиславов" №24

Декларира на собствена отговорност, че продуктът,

ПРОЗОРЦИ И ВРАТИ ОТ АЛУМИНИЕВИ ПРОФИЛИ

За които се отнася тази декларация, е в съответствие със следните приложими за него стандарти:

БДС EN 14351:2006

"Врати и прозорци. Стандарт за продукт. Технически характеристики. Част 1: Прозорци и външни врати със характеристики за устойчивост на огън и/или пропускане на дим"

И в съответствие с изискванията на „Наредба за съществените изисквания и оценяване на съответствието на строителните продукти"..

Продуктът е произведен при условията на документирана и ефективно управлявана система за производствен контрол.

Декларирам, че ми е известна отговорността, която нося съгласно чл. 313 от НК.

гр. Белене
Дата:14.10.2015 г.

От името на „ВЕНКОВ ЕЛИТ ГРУП"ЕООД

..... / Управител

ВЕНКОВ-ЕЛИТ ГРУП ЕООД

ВЯРНО С ОРИГИНАЛА

THRAKON

ЕО - Декларация за съответствие

"Тракон България" ЕООД

София 1784, бул."Цариградско шосе" 131, офис 407

декларира съгласно § 9 от Директивата на ЕС за Строителните Продукти (89/106/ЕЕС), че продуктът

GHP 210 SV

Основна хастарна варо-циментова мазилка

е произведена от Thrakon S.A. , Сингру Авеню 130, 17671 Атина

във фабриката на Thrakon в Орестиада,

е в съответствие с хармонизиран продуктов стандарт EN 998-1/2003 и отговаря на изискванията за поставяне на CE - маркировка съгласно таблица ZA.1 от този стандарт.

Декларацията се издава и на базата на издадени от производителя Сертификат за производствен контрол съгласно хармонизиран стандарт EN 998-1/2003. Първоначалните тестове са извършени в лабораторията на Thrakon A.S., Неохори 68200, Орестиада (Протокол 00123)

София, 01.11.2011 г.

Станимир Узунов
Генерален Мениджър

Тракон България ЕООД
1784 София, бул. Цариградско Шосе 131, АТМ Център, ет.4, офис 407
Тел: 02/ 965 85 88, Факс: 02/ 965 85 98

84

Център за Изпитване и
Европейска Сертификация

НОТИФИЦИРАНА ЛАБОРАТОРИЯ ЗА ИЗПИТВАНЕ НА СТРОИТЕЛНИ ПРОДУКТИ ЗА РЕАКЦИЯ НА ОГЪН

Номер
[illegible]ата комисия NB 1871

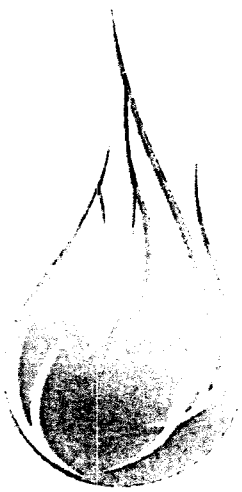

ПРОТОКОЛ ЗА КЛАСИФИКАЦИЯ СПОРЕД РЕАКЦИЯ НА ОГЪН

Възложител: *"Теразид" ЕООД гр.София, кв."Гара Искър" ул."5004" № 5*

Подготвен от: *„Център за изпитване и европейска сертификация" ЕООД, гр.Стара Загора, ул."Индустриална" 2*

Нотифициран орган, №: *1871*

Име на продукта: *Интегрирана външна топлоизолационна система "ТЕРАЗИД"*

Класификационен протокол №: *1871-CPR-RtF-110*

Издание номер: *01*

Дата на издаване: *15.10.2015г.*

Този класификационен протокол се състои от 5 страници и може да бъде използван или възпроизвеждан само в неговата цялост.

2, Industrialna Str., 6006 Stara Zagora, Bulgaria, tel. +359 42 620368, fax. + 359 42 602377, www.ctec-sz.com

1 Въведение

Този класификационен протокол определя класификацията определена за *Интегрирана външна топлоизолационна система ТЕРАЗИД*, в съответствие с процедурите дадени в EN 13501-1:2007+A1:2009

2 Подробности за класифицирания продукт

2.1 Общи

Продуктът, *Интегрирана външна топлоизолационна система ТЕРАЗИД*, е определен като топлоизолационна комбинирана система (ETICS) на основата на експандиран полистирен, доставяна като комплект и използвана за външна топлоизолация на сгради в съответствие с БДС EN 13499. Продуктът се произвежда в България, София, кв."Гара Искър", ул."5004" № 5

2.2 Описание на продукта

Продуктът, *Интегрирана външна топлоизолационна система ТЕРАЗИД* е описан по-долу и е описан и в протоколите, предоставени в подкрепа на класификацията описана в 3.1.

Описание на продукта: *ТЕРАЗИД* е система от произведени в заводски условия продукти, доставяна като комплект от производителя и включваща следните компоненти:

Лепило-шпакловка за EPS	„Топ Микс Термо"
Топлоизолационни плочи от експандиран полистирен	EPS-F с дебелина 5 cm EPS-F с дебелина 10 cm
Стъклофибърна мрежа	GG-150
Грунд за мазилка	G-33
Декоративна полимерна мазилка	„Декорит"

3 Протоколи и резултати в подкрепа на тази класификация.

3.1 Протоколи

Име на лабораторията	Име на възложителя	Номер на протокола	Метод на изпитване и дата
Лаборатория „Изпитване на строителни продукти" към ЦИЕС ЕООД гр.Стара Загора	*"ТЕРАЗИД " ЕООД гр.София*	*1423114/13.10.2015*	*БДС EN ISO 11925-2:2011*
Лаборатория „Изпитване на строителни продукти" към ЦИЕС ЕООД гр.Стара Загора	*"ТЕРАЗИД " ЕООД гр.София*	*1423113/13.10.2015*	*БДС EN 13823:2010+A1:2015*

3.2 Резултати

Метод на изпитване и номер на изпитването	Пласт	Параметър	Резултати	
			Постоянен параметър – средна стойност (m)	Съответствие с параметрите
БДС EN 13823:2010+A1:2015	целия продукт – с дебелина на EPS - 50mm	$FIGRA_{0.2MJ}$ LFS THR_{600s}	50.9 (-) 2.3	Съответства
		SMOGRA TSP_{600s}	4.9 37.3	Съответства
		пламтящи капки/частици	Няма	Съответства
БДС EN 13823:2010+A1:2015	целия продукт – с дебелина на EPS - 100mm	$FIGRA_{0.2MJ}$ LFS THR_{600s}	47.9 (-) 1.4	Съответства
		SMOGRA TSP_{600s}	5.9 39.6	Съответства
		пламтящи капки/частици	Няма	Съответства
БДС EN ISO 11925-2:2011 - излагане на въздействие: по повърхността - време за излагане на въздействие: 30 s	целия продукт	F_s	0	Съответства
		пламтящи капки/частици	Няма	Съответства

4 Класификация и област на приложение

4.1 Позоваване на класификацията

Тази класификация е проведена в съответствие с EN 13501-1:2007+A1:2009.

4.2 Класификация

Продуктът, *Интегрирана външна топлоизолационна система ТЕРАЗИД*, в зависимост от своето поведение по отношение реакция на огън се класифицира:

B

Допълнителната класификация по отношение образуването на дим е:

s1

Допълнителната класификация по отношение на пламтящи капки/частици е:

d0

Форматът на класификацията по реакция на огън на строителни продукти, с изключение на подови покрития и продукти за топлинна изолация на тръби е:

Поведение при огън		**Образуване на дим**			**Пламтящи капки**	
B	-	**s**	***1***	,	**d**	***0***

Класификация по реакция на огън: *B – s1, d0*

4.3 Област на приложение

Тази класификация е валидна за следните приложения за крайна употреба:

Интегрираните топлоизолационни системи се използват за топлинно изолиране на нови и стари сгради и се монтират от външната страна на стените.

Тази класификация е също така валидна и за следните продуктови параметри:
Дебелина на топлоизолационната плоча EPS-F – min 50mm и плътност от 15kg/m^3 до 18kg/m^3.
Цвят – всички варианти са позволени
Състав на компонентите – не се допуска изменение

5 Ограничения

Този класификационен документ не представлява одобрение на типа или сертификация на продукт.

Изпитвателната лаборатория не взема участие при вземането на проби от изпитвания продукт.

ПОДПИС:

подпис на лицето извършило класификацията

.....
/инж.Катя Бойчева/

ОДОБРЕНО:

подпис на лицето утвърждаващо този протокол

/инж.Христина Ангелова/

ТЕРАЗИД

Производство и пласмент: София 1528, гара Искър, ул. 5004 № 5
тел.: (02) 979 82 77, (02) 979 82 88 факс: (02) 979 99 70,
e-mail: office@terazid.com, sales@terazid.com

ЛЕПИЛА МАЗИЛКИ ТОПЛОИЗОЛАЦИИ

www.terazid.com

ДЕКЛАРАЦИЯ
ЗА ХАРАКТЕРИСТИКИТЕ НА СТРОИТЕЛЕН ПРОДУКТ
№ 20150316-07-Д

1. Уникален идентификационен код на типа продукт:

Дълбокопроникващ грунд "ТЕРАЗИД G - 55"

2. Национални изисквания (заповед на министъра на регионалното развитие и благоустройството, национален нормативен акт), техническа спесификация (национален стандарт, българско техническо одобрение), приложими за строителния продукт:

БДС EN 13300

3. Предвидена употреба или употреби на строителния продукт, в съответствие с националните изисквания, както е предвидено от производителя:

Дълбокопроникващ грунд

4. Име, регистрирано търговско наименование или регистрирана търговска марка, адрес за контакт на производителя и място на производство:

„ТЕРАЗИД" ЕООД
Гр.София, гара Искър, ул. „5004" №5
Tel. +35929799971
Fax: +35929799970
e-mail: office@terazid.com

5. Име и адрес за контакт на упълномощения представител (когато е приложимо):

не е приложимо

6. Наименование на лице за оценяване на съответствието с националните изисквания (когато е приложимо):

Научно-изследователски институт по строителни материали ЕООД

Производство и пласмент: София 1528, гара Искър, ул. 5004 № 5
тел.: (02) 979 82 77, (02) 979 82 88 факс: (02) 979 99 70,
e-mail: office@terazid.com, sales@terazid.com

ЛЕПИЛА МАЗИЛКИ ТОПЛОИЗОЛАЦИИ

www.terazid.com

7. Декларирани показатели на характеристиките на строителния продукт:

Характеристика	Показател	Метод за изпитване/изчисление/определяне
1	2	3
Коеф. на водопропускливост - w:	0,62 kg/m².h0,5	**БДС EN 1062-3**
Сцепление с основата:	0,105 N/mm²	**БДС EN ISO 4624**

Забележки:

1. В колона 1 се представя списък на характеристиките, както са определени в националните изисквания, съгласно т.2 за предвидената употреба, посочена в т.3.

2. В колона 2 се записват декларираните показатели, изразени като нива и класове или като описание на всяка съответстваща характеристика, изброена в колона 1.

3. В колона 3 се отразява датираното позоваване на метода за изпитване/изчисление/определяна на декларирания в колона 2 показател.

8. Характеристиките на строителния продукт, посочен в т. 1, имат показатели, съответстващи на декларираните, съгласно т.7.

Тази **Декларация за характеристиките на строителния продукт** се издава изцяло на отговорността на производителя, съгласно т. 4 или на упълномощения представител, съгласно т.5.

Подписано за и от името на производителя:

ТЕРАЗИД ЕООД ТЕРАЗИД 12 София

.....

Росен Станков - управител

25.08.2015 г.
гр.София

ТЕРАЗИД®

Производство и пласмент: София 1528, гара Искър, ул. 5004 № 5
тел.: (02) 979 82 77, (02) 979 82 88 факс: (02) 979 99 70,
e-mail: office@terazid.com, sales@terazid.com

ЛЕПИЛА МАЗИЛКИ ТОПЛОИЗОЛАЦИИ

www.terazid.com

ДЕКЛАРАЦИЯ ЗА ЕКСПЛОАТАЦИОННИ ПОКАЗАТЕЛИ

№ 20130709-77-3-Д

1. Уникален идентификационен код на типа продукт:

ФАСАДЕН СТИРОПОР „ТЕРАЗИД" EPS – F 15-18
EPS БДС EN 13163-T2-L2-W2-P4-S2-BS170-CS(10)80-DS(70,-)1-TR150-WL(T)2-MU

2. Тип, партиден или сериен номер или друг елемент, който позволява да се идентифицира строителния продукт, съгласно изискванията на член 11, параграф 4, на Регламент (ЕС) № 305/2011:

ФАСАДЕН СТИРОПОР „ТЕРАЗИД" EPS – F 15-18
/партиден номер, обозначен върху опаковката/

3. Предвидена употреба или употреби на строителния продукт, в съответствие с приложимия хармонизиран стандарт, както е предвидено от производителя:

Топлоизолационни плоскости „ТЕРАЗИД EPS – F 15-18" при направа на нови фасади и топлоизолиране на стари сгради

4. Име, регистрирано търговско наименование или регистрирана търговска марка и адрес за контакт на производителя, съгласно изискванията на член 11, параграф 5 на Регламент (ЕС) № 305/2011:

„ТЕРАЗИД" ЕООД
Гр.София, гара Искър, ул. „5004" №5
Tel. +35929799971
Fax: +35929799970
e-mail: office@terazid.com

5. Когато е приложимо, име и адрес за контакт на упълномощения представител, чието пълномощие включва задачите, посочени в член 12, параграф 2 на Регламент (ЕС) № 305/2011:

не е приложимо

6. Система или системи за оценяване и проверка на постоянството на експлоатационните показатели на строителния продукт, както са изложени в Регламент (ЕС) № 305/2011 за строителни продукти, приложение V:

Система 3

7. В случай на декларация за експлоатационни показатели, относно сторителния продукт, обхванат от хармонизиран стандарт

БДС EN 13163:2011,

Нотифициран орган за сертификация на производствен контрол в предприятието № NB 1950 извърши първоначалната проверка на производствената площадка и на производствения контрол в предприятието, постоянно наблюдение, оценяване на производствения контрол в предприятието и издаде сертификат №153-1/18.03.2011 г. за съответствие на производствения контрол в предприятието.

8. Декларирани експлоатационни показатели:

Съществена характеристика	Експлоатационен показател	Хармонизиран стандарт
1	2	3
Обемна плътност	16,8 kg/m^3	**БДС EN 13163:2011**
Коеф. на топлопроводност при t=10°C	0,029 W/m.K	**БДС EN 13163:2011**
Клас на горимост	E (самозагасващ)	**EN 13501-1:2007**

9. Експлоатационните показатели на продукта, идентифициран в точки 1 и 2, съответстват на декларираните експлоатационни показатели в точка 8.

Настоящата декларация за експлоатационни показатели се издава изцяло на отговорността на производителя, посочен в точка 4:

Подписано за и от името на производителя от:

ТЕРАЗИД ЕООД ТЕРАЗИД 12 СОФИЯ

.....

Росен Станков - управител

04.08.2015 г.
гр.София

ЕС ДЕКЛАРАЦИЯ ЗА СЪОТВЕТСТВИЕ

Име и Адрес на Производителя:

ФИБРАН БЪЛГАРИЯ АД

Производство на Изолационни Материали
БЪЛГАРИЯ, София 1404
ул. Околовръстен път 33
Тел./ Факс: +359 2 958 99 09, 850 40 90, 850 40 91
E-mail: fibran@fibran.bg

Фабрика:
ФИБРАН България АД
Производство на Изолационни Материали
БЪЛГАРИЯ, Русе 7000,
Източна Промишлена Зона
бул. Тутракан 100
Тел./ Факс: +359 82 846 460
E-mail: factory@fibran.bg

Описание на продукта:

Термоизолационни плочи от екструдиран полистирен (XPS), с дебелина вариращa от 20 до 100 мм, с търговско наименование **FIBRAN*xps*** (**ФИБРАН *xps***). Продуктите **FIBRAN*xps*** са предназначени за топлоизолация на сгради. Точното описание на всеки продукт е дадено в допълнителна таблица.

Условия, на които отговаря продуктът:

Продуктите **FIBRAN*xps*** се произвеждат съгласно директива 89/106/EEC и съответстват стриктно на Анекс ZA на Хармонизиран Европейски Стандарт EN 13164.

Институти – Нотифицирани органи:

Първоначалните типови изпитвания на продуктите **FIBRAN*xps*** са проведени в Нотифицираните институти:

Изследователски институт за топлинна изолация, Мюнхен (FIW)
Лохамер Шлаг 4
82166 Грефелфинг, Германия
Идентификационен номер: 0751

Институт за изпитване на строителни материали, Хановер (MPA BAU)
Нинбургер Щрасе 3
30167 Хановер, Германия
Идентификационен номер: 0764

Година на поставяне на CE маркировка: **Име и длъжност на упълномощеното лице:**

ВЯРНО С ОРИГИНАЛА

2007 Стела Хаджираку - R & D Мениджър

От: ФИБРАН България АД
ул. Околовръстен път 33
1404 София, България

До: БОДРОСТ
Благоевград

г-н Иван Кръндджилски

АНАЛИЗЕН СЕРТИФИКАТ

28-06-2011

Име: FIBRAN*xps*

Продукт: FIBRAN*xps*

Съдържание: **Плочи FIBRAN*xps* Екструдиран полистирен (XPS)** **Дата на производство:** **2010-11-10**

Описание: **Топлоизолационните продукти за строително приложение** **Дата на експедиция:** **2011**

Партида/Lot No:

Поръчка No:

Опаковка:

FIBRAN*xps* **ETICS BT-L 2500x600x100 – 300m^3**

Тип	EN 823	EN 822		EN 12667		EN 13501-1	EN 826
	Дебелина (mm)	Размери (mm)		Топлинно съпротивление R (m^2 x K/W)	Топлопроводност λ(W/m x K)	Реакция на огън - клас	Якост на натиск при 10% деформация (kPa)
FIBRANxps		Дължина	Ширина				
ETICS BT-L	100	2500	600	3,50	0.02517/0.0282	E	>300

Топлоизолационните плочи FIBRAN*xps* са произведени съгласно:
- ДИРЕКТИВА 89/106/ЕЕС, РЕГЛАМЕНТ (ЕС) /305/2011
- БДС EN 13164 - Стандарт за топлоизолационни продукти за сгради: Продукти от екструдиран полистирен (XPS).

ФИБРАН България АД
Лаборатория

Диана Боздева

ВЯРНО С ОРИГИНАЛА

FIBRAN Bulgaria S.A.
33 Okolovrasten pat str., 1404 Sofia, Bulgaria, Tel/Fax: +359 2 850 40 90/ +359 2 850 40 91, e-mail: fibran@fibran.bg
www.fibran.bg

FIBRAN*xps*

1. Идентификация на Продукта и на Компанията

1.1 Наименование на етикета на продукта: FIBRAN*xps*

1.2 Описание: Плочи от екструдиран полистирен (XPS).

1.3 Използване на продукта: Топлоизолация на сгради и други приложения.

1.4 Производител/Доставчик:

ФИБРАН България АД
Производство на Изолационни Материали
БЪЛГАРИЯ, София 1404
ул. Околовръстен път 33
Тел./ Факс: +359 2 958 99 09, 850 40 90, 850 40 91
E-mail: fibran@fibran.bg

Фабрика:
ФИБРАН България АД
Производство на Изолационни Материали
БЪЛГАРИЯ, Русе 7000
Източна Промишлена Зона
бул. Тутракан 100
Тел./ Факс: +359 82 846 460
E-mail: factory@fibran.bg

2. Състав / Информация за съставките

2.1 Химическо описание: Артикул. Продуктът се състои от втвърдена полистиренова пяна и за нейното образуване, освен кристално чист полистирен с общо приложение (GP-PS), се използват подходящи разпенващи агенти, както и малки количества подобряващи добавки като оцветител и инхибитор на запалването. Последният е на базата на хексабромоциклододекане (HBCD или още HBCDD).

2.2 Опасни съставки:

Наименование	EC- No CAS No	Съдържание (мас.ч.)	Обозначение(я)	R-фрази
HBCD	247-148-4 25367-99-4	над 0,1%	N	50/53 виж т 16

3. Идентификация на опасностите

3.1 Поставянето на продукта в близост с открит огън може да причини пожар.

3.2 Възможни ефекти върху здравето на човека:

3.2.1 Вдишване: При продължително излагане на действието на малките частици, в случай на допълнителна механична обработка на продукта, при което се надвишават допустимите граници за работа с продукта, може да се получи временно раздразване на дихателната система. В случай на горене (пожар) се отделя миризлив дим, който ако се вдиша, дразни дихателните пътища.

3.2.2 Контакт с кожата: Няма вредно въздействие.

ВЯРНО С ОРИГИНАЛА

3.2.3 Контакт с очите: Временно възпаление (сърбеж) или зачервяване може да се получи, след продължително излагане, когато се извършва допълнителна механична обработка на продукта.

3.2.4 Поглъщане: При нормални условия на работа няма вероятност да се стигне до поглъщане на продукта. Въпреки това, ако се случи не се очакват сериозни поражения.

4. Мерки за първа помощ

4.1 Вдишване: Ако настъпи дразнене, изведете пострадалия на чист въздух. Осигурете му вода, необходимо е да си издуха носа, за да прочисти стърготините и праха. Ако все още има дразнене, консултирайте се с лекар.

4.2 Очи. Не търкайте очите си. Изплакнете обилно с вода. Ако дразненето продължава, обърнете се към лекар.

4.3 Поглъщане: Изплакнете устата с голямо количество вода, за да отстраните частиците. Пийте много вода, за да не допуснете евентуални стомашно-чревни разстройства.

5. Противопожарни мерки

В случай на пожар продуктът гори.

5.1	Средства за гасене на пожара:	Вода, пяна, сухо вещество, въглероден двуокис.
5.2	Неподходящи средства за гасене на пожар:	Няма.
5.3	Запалителни продукти:	Въглероден двуокис и окис, водни пари водороден флуорид (главно от прясно произведени плочи), следи от други газове
5.4	Защитно облекло за пожарникарите.	Спазвайте обичайните противопожарни процедури. Когато продуктът гори в затворени или зле вентилирани помещения, необходимо е да се ползва дихателна маска или дихателен апарат

6. Мерки при случайно разпиляване

6.1	Лични предпазни мерки.	Отстранете източниците на възпламеняване
6.2	Мерки за опазване на околната среда:	Съберете големите парчета и малките, ако има.
6.3	Методи за почистване:	Изхвърляйте като не опасен отпадък.

7. Пренасяне и съхранение на продукта

7.1 Пренасяне:
- Разопаковайте само на работната площадка и избягвайте излишното пренасяне на продукта.
- Поддържайте работните площи чисти.

7.2 Съхранение:
- Пазете материала в оригиналната опаковка до момента на използването му.
- Предпазвайте продукта от продължително (в рамките на няколко месеца) излагане на пряка слънчева светлина и от открит огън

8. Предпазване от въздействието на продукта/лична защита

8.1 Гранични стойности на излагане:

8.1.1 Спазвайте всички предписания за лимити на излагане под въздействието на частиците/праха. Когато е възможно, трябва да се използва обща отвеждаща вентилация или локален отдушник, за да се снижи времето на излагане на въздействието на продукта под тези лимити. При процедури на срязване или друга машинна обработка трябва да се използват системи за събиране/отстраняване на частиците.

8.1.2 Граници на излагане: Съгласно Директива 91/322 на EEC и 96/94 на ЕС, препоръчваните граници за излагане на въздействието на продукта е 5 mg/m^3 за частици, които могат да се вдишат и 10 mg/m^3 за инертен прах и частиците, за които няма други предписания.

8.2 Лични предпазни средства:

8.2.1 Дихателната система (в случай че плочите ще се обработват допълнително) Ако произведените от това частици надвишават лимитите, носете подходящо предпазно оборудване, като еднократни маски, тип 3M, модел 8710 или равностойни на тях.

8.2.2 Очите: Носете защитни очила, когато има интензивно образуване на стърготини.

9. Физични и химични свойства

9.1.	Вид:	Плоскости със селектиран цвят
9.2.	Физическо състояние:	Твърдо
9.3.	Мирис:	Няма
9.4.	Точка на кипене:	Не се отнася
9.5	Точка на топене:	Над 180° C
9.6.	Точка на избухване:	Не се отнася
9.7.	Запалимост:	Гори бавно
9.8.	Температура на самозапалване:	Не се отнася
9.9.	Граници на взривяване (долна/горна):	Не се отнася
9.10.	Налягане на парите:	Не се отнася
9.11.	Плътност:	28-38 kg/m^3
9.12.	Разтворимост във вода:	Неразтворим
9.13.	Вискозитет:	Не се отнася

10. Стабилност и реактивоспособност

10.1. Стабилност: Стабилен при спазване на условията на съхранение.

10.2 Условия, които трябва да се избягват: Излагане на огън.

10.3 Опасни разпадни съставки: Изгорелите продукти отделят въглероден двуокис, определени количества водороден флуорид и малки количества други халогенопроизводни и елементи.

10.4 Материали, които трябва да се избягват: Органични разтворители, силни киселини, натриев хипохлорит.

11. Информация за токсичността на продукта

11.1 Остра токсичност: Няма.

Стърготините от екструдирания полистирен могат да предизвикат временно дразнене на очите и на горните дихателни пътища (носа и гърлото). Това е механична реакция на човешкото тяло към частиците, което обикновено преминава бързо след като контактът с продукта бъде преустановен.

11.2 Хронична токсичност: Няма данни за такива.

12. Екологична информация

12.1 Екотоксичност:

СЪГЛАСНО С ОРИГИНАЛА

Не се очаква продуктът да окаже вредно въздействие върху животните и растенията или върху рибите и другите водни видове, нито се очаква да има каквото и да било вредно влияние върху околната среда.

Този продукт съдържа вещество, класифицирано като опасно за околната среда. Все пак изследванията върху водните организми посочват, че артикули като екструдиран полистирен (XPS), съдържайки това вещество, не се нуждаят от класифициране като опасни за околната среда. Ограниченото изпускане на газ в атмосферата не е заплаха за околната среда, тъй като използваните трето поколение агенти за аериране нямат токсичен ефект и имат нулев потенциал за унищожаване на озоновия слой и нисък принос за глобалното затопляне.

12.2 Разпадане:

Продуктът може да страда от постепенно разпадане на повърхността, дължащо се на фотолитични процеси при продължително излагане на слънце. Той се рециклира.

13. Мерки за изхвърляне на продукта

Продуктите от екструдиран полистирен не се смятат за опасни отпадъци. Изхвърляйте ненужния материал според местните разпоредби. Ако не съдържа примеси може да се ползва за рециклиране.

14. Информация за транспортирането

Продуктите от екструдиран полистирен не се смятат за опасни материали за транспортиране.

15. Правна информация

Продуктът не се класифицира като опасен и не изисква обозначаване съгласно Директивите на Европейския съюз.

Регламент (ЕО) № 1907/2006 [REACH] на Европейския парламент и Съвета на Европа за Регистрацията, Оценяването, Разрешаването и Ограничаването на Химическите вещества (REACH). Този продукт е артикул. Съдържа хексабромоциклододекан в количество над 0,1% (мас.ч), отбелязано в списък с кандидат-вещества (SVHC) за разрешаване, въведен според член 59.1.

16. Друга информация

R-фрази текст (т.2):
R50/53 Много токсично за водни организми, може да окаже дългосрочни вредни влияния върху водната среда.

Информацията, която се съдържа тук, доколкото ни е известно е вярна и точна. Все пак не бива да се подразбира, че напълно гарантираме точността на данните. Тъй като работните условия на потребителя не са ни известни и не можем да ги контролираме, винаги е отговорност на клиента да предприеме всички необходими мерки да изпълни изискванията за безопасност, залегнали в националните закони и разпоредби.

<u>История</u>

Оригинално издание: 2003-07-17
Поправка 1: 2008-12-18, относно наличието на HBCD в продукта (SVHC)
Относно употребата на разпенващи агенти с минимален GWP
Съгласно ръководството на Директива 2001/58 ЕО (приложение)

ВЯРНО С ОРИГИНАЛА

ТЕРАЗИД

Производство и пласмент: София 1528, гара Искър, ул. 5004 № 5
тел.: (02) 979 82 77, (02) 979 82 88 факс: (02) 979 99 70,
e-mail: office@terazid.com, sales@terazid.com

ЛЕПИЛА МАЗИЛКИ ТОПЛОИЗОЛАЦИИ

www.terazid.com

ДЕКЛАРАЦИЯ ЗА ЕКСПЛОАТАЦИОННИ ПОКАЗАТЕЛИ

№ 20130709-64-1-Д

1. Уникален идентификационен код на типа продукт:

PVC дюбели за закрепване на топлоизолационни плоскости

2. Тип, партиден или сериен номер или друг елемент, който позволява да се идентифицира строителния продукт, съгласно изискванията на член 11, параграф 4, на Регламент (ЕС) № 305/2011:

PVC дюбели за закрепване на топлоизолационни плоскости
/партиден номер, обозначен върху опаковката/

3. Предвидена употреба или употреби на строителния продукт, в съответствие с приложимия хармонизиран стандарт, както е предвидено от производителя:

PVC дюбели за закрепване на топлоизолационни плоскости

4. Име, регистрирано търговско наименование или регистрирана търговска марка и адрес за контакт на производителя, съгласно изискванията на член 11, параграф 5 на Регламент (ЕС) № 305/2011:

„ТЕРАЗИД" ЕООД
Гр.София, гара Искър, ул. „5004" №5
Tel. +35929799971
Fax: +35929799970
e-mail: office@terazid.com

5. Когато е приложимо, име и адрес за контакт на упълномощения представител, чието пълномощие включва задачите, посочени в член 12, параграф 2 на Регламент (ЕС) № 305/2011:

не е приложимо

6. Система или системи за оценяване и проверка на постоянството на експлоатационните показатели на строителния продукт, както са изложени в Регламент (ЕС) № 305/2011 за строителни продукти, приложение V:

Система 4

7. В случай на декларация за експлоатационни показатели, относно строителния продукт, обхванат от Техническа спесификация на продукта ТС 181/30.03.2012. Обследване на размери БДС 14999-80

ВЯРНО С ОРИГИНАЛА

8. Декларирани експлоатационни показатели:

Съществена характеристика	Експлоатационен показател	Хармонизиран стандарт
1	2	3
Товароносимост на опън	0,622 kN/mm^2	**ТС 181/30.03.2012; БДС 14999-80**

9. Експлоатационните показатели на продукта, идентифициран в точки 1 и 2, съответстват на декларираните експлоатационни показатели в точка 8.

Настоящата **Декларация за експлоатационни показатели** се издава изцяло на отговорността на производителя, посочен в точка 4:

Подписано за и от името на производителя от:

ТЕРАЗИД ЕООД ТЕРАВИА 12 СОФИЯ

.....

Росен Станков - управител

04.08.2015 г.
гр.София

Производство и пласмент: София 1528, гара Искър, ул. 5004 № 5
тел.: (02) 979 82 77, (02) 979 82 88 факс: (02) 979 99 70,
e-mail: office@terazid.com, sales@terazid.com

ЛЕПИЛА МАЗИЛКИ ТОПЛОИЗОЛАЦИИ

www.terazid.com

ДЕКЛАРАЦИЯ
ЗА ХАРАКТЕРИСТИКИТЕ НА СТРОИТЕЛЕН ПРОДУКТ

№ 20150316-78-Д

1. Уникален идентификационен код на типа продукт:

„ТОП МИКС – Лепило за EPS"

2. Национални изисквания (заповед на министъра на регионалното развитие и благоустройството, национален нормативен акт), техническа спесификация (национален стандарт, българско техническо одобрение), приложими за строоителния продукт:

БДС EN 13494
„ТОП МИКС – Лепило за EPS"

3. Предвидена употреба или употреби на строителния продукт, в съответствие с националните изисквания, както е предвидено от производителя:

Лепило на циментова основа за топлоизолационни плоскости EPS

4. Име, регистрирано търговско наименование или регистрирана търговска марка, адрес за контакт на производителя и място на производство:

„ТЕРАЗИД" ЕООД
Гр.София, гара Искър, ул. „5004" №5
Tel. +35929799971
Fax: +35929799970
e-mail: office@terazid.com

5. Име и адрес за контакт на упълномощения представител (когато е приложимо):

не е приложимо

6. Наименование на лице за оценяване на съответствието с националните изисквания (когато е приложимо):

Производство и пласмент: София 1528, гара Искър, ул. 5004 № 5
тел.: (02) 979 82 77, (02) 979 82 88 факс: (02) 979 99 70,
e-mail: office@terazid.com, sales@terazid.com

ЛЕПИЛА МАЗИЛКИ ТОПЛОИЗОЛАЦИИ

www.terazid.com

Научно-изследователски институт по строителни материали ЕООД

7. Декларирани показатели на характеристиките на строителния продукт:

Характеристика	Показател	Метод за изпитване/изчисление/ определяне
1	2	3
Якост на сцепление с бетонова повърхност	560 kPa	**БДС EN 1015-12; ETAG-004 (EOTA)**
Якост на сцепление на основното покритие с EPS плоча	200 kPa	**БДС EN 13494; ETAG-004 (EOTA)**
Коефициент на капилярна абсорбция на вода - с	0,01 $kg/m^2.min^{0,5}$	**БДС EN 1015-18; БДС EN 998-1**

Забележки:
1. В колона 1 се представя списък на характеристиките, както са определени в националните изисквания, съгласно т.2 за предвидената употреба, посочена в т.3.
2. В колона 2 се записват декларираните показатели, изразени като нива и класове или като описание на всяка съответстваща характеристика, изброена в колона 1.
3. В колона 3 се отразява датираното позоваване на метода за изпитване/изчисление/определяна на декларирания в колона 2 показател.

8. Характеристиките на строителния продукт, посочен в т.1, имат показатели, съответстващи на декларираните, съгласно т.7.

Тази **Декларация за характеристиките на строителния продукт** се издава изцяло на отговорността на производителя, съгласно т. 4 или на упълномощения представител, съгласно т.5.

Подписано за и от името на производителя от:

ТЕРАЗИД ЕООД ТЕРАЗИД София

.....
Росен Станков - управител

04.08.2015 г.
гр.София

ТЕРАЗИД

Производство и пласмент: София 1528, гара Искър, ул. 5004 № 5
тел.: (02) 979 82 77, (02) 979 82 88 факс: (02) 979 99 70,
e-mail: office@terazid.com, sales@terazid.com

ЛЕПИЛА МАЗИЛКИ ТОПЛОИЗОЛАЦИИ

www.terazid.com

ДЕКЛАРАЦИЯ ЗА ЕКСПЛОАТАЦИОННИ ПОКАЗАТЕЛИ

№ 20130709-66-Д

1. Уникален идентификационен код на типа продукт:

Стъклофибърна мрежа GG-150

2. Тип, партиден или сериен номер или друг елемент, който позволява да се идентифицира строителния продукт, съгласно изискванията на член 11, параграф 4, на Регламент (ЕС) № 305/2011:

Стъклофибърна мрежа
/партиден номер, обозначен върху опаковката/

3. Предвидена употреба или употреби на строителния продукт, в съответствие с приложимия хармонизиран стандарт, както е предвидено от производителя:

Стъклофибърна мрежа за армиране и укрепване на шпакловка

4. Име, регистрирано търговско наименование или регистрирана търговска марка и адрес за контакт на производителя, съгласно изискванията на член 11, параграф 5 на Регламент (ЕС) № 305/2011:

„ТЕРАЗИД" ЕООД
Гр.София, гара Искър, ул. „5004" №5
Tel. +35929799971
Fax: +35929799970
e-mail: office@terazid.com

5. Когато е приложимо, име и адрес за контакт на упълномощения представител, чието пълномощие включва задачите, посочени в член 12, параграф 2 на Регламент (ЕС) № 305/2011:

не е приложимо

6. Система или системи за оценяване и проверка на постоянството на експлоатационните показатели на строителния продукт, както са изложени в Регламент (ЕС) № 305/2011 за строителни продукти, приложение V:

Система 3

7. В случай на декларация за експлоатационни показатели, относно строителния продукт, обхванат от хармонизиран стандарт

ETAG 004,

Нотифициран орган за сертификация на производствен контрол в предприятието № NB 1109 извърши първоначалната проверка на производствената площадка и на

производствения контрол в предприятието, постоянно наблюдение, оценяване на производствения контрол в предприятието и издаде сертификат за съответствие на производствения контрол в предприятието.

8. Декларирани експлоатационни показатели:

Съществена характеристика	Експлоатационен показател	Хармонизиран стандарт
1	2	3
Тегло	145,38 g/m^2	**ETAG 004**
Якост на опън: - **за мрежата** - **за покритието**	1773,1 N/5 cm 2355,8 N/5 cm	**ETAG 004**

9. Експлоатационните показатели на продукта, идентифициран в точки 1 и 2, съответстват на декларираните експлоатационни показатели в точка 8.

Настоящата **Декларация за експлоатационни показатели** се издава изцяло на отговорността на производителя, посочен в точка 4:

Подписано за и от името на производителя от:

ТЕРАЗИД ЕООД ТЕРАЗИД 12 СОФИЯ

.....
Росен Станков - управител

04.08.2015 г.
гр.София

ТЕРАЗИД®

Производство и пласмент: София 1528, гара Искър, ул. 5004 № 5
тел.: (02) 979 82 77, (02) 979 82 88 факс: (02) 979 99 70,
e-mail: office@terazid.com, sales@terazid.com

ЛЕПИЛА МАЗИЛКИ ТОПЛОИЗОЛАЦИИ

www.terazid.com

ДЕКЛАРАЦИЯ
ЗА ЕКСПЛОАТАЦИОННИ ПОКАЗАТЕЛИ

№ 20130709-79-Д

1. Уникален идентификационен код на типа продукт:

   Лепило-шпакловка за топлоизолационни плоскости „ТОП МИКС ТЕРМО"

2. Тип, партиден или сериен номер или друг елемент, който позволява да се идентифицира строителния продукт, съгласно изискванията на член 11, параграф 4, на Регламент (ЕС) № 305/2011:

   „ТОП МИКС ТЕРМО"
   /партиден номер, обозначен върху опаковката/

3. Предвидена употреба или употреби на строителния продукт, в съответствие с приложимия хармонизиран стандарт, както е предвидено от производителя:

   Суха смес на циментова основа за залепване и шпакловане на топлоизолационни плоскости от EPS

4. Име, регистрирано търговско наименование или регистрирана търговска марка и адрес за контакт на производителя, съгласно изискванията на член 11, параграф 5 на Регламент (ЕС) № 305/2011:

   „ТЕРАЗИД" ЕООД
   Гр.София, гара Искър, ул. „5004" №5
   Tel. +35929799971
   Fax: +35929799970
   e-mail: office@terazid.com

5. Когато е приложимо, име и адрес за контакт на упълномощения представител, чието пълномощие включва задачите, посочени в член 12, параграф 2 на Регламент (ЕС) № 305/2011:

   не е приложимо

6. Система или системи за оценяване и проверка на постоянството на експлоатационните показатели на строителния продукт, както са изложени в Регламент (ЕС) № 305/2011 за строителни продукти, приложение V:

   Система 2+

7. В случай на декларация за експлоатационни показатели, относно строителния продукт, обхванат от хармонизиран стандарт

БДС EN 13499,

Нотифициран орган за сертификация на производствен контрол в предприятието № NB 1950 извърши първоначалната проверка на производствената площадка и на производствения контрол в предприятието, постоянно наблюдение, оценяване на производствения контрол в предприятието и издаде сертификат №153-1/18.03.2011 г. за съответствие на производствения контрол в предприятието.

8. Декларирани експлоатационни показатели:

Съществена характеристика	Експлоатационен показател	Хармонизиран стандарт
1	2	3
Якост на сцепление с бетонова повърхност	570 kPa	**БДС EN 1015-12; ETAG-004 (EOTA)**
Якост на сцепление на основното покритие с EPS плоча	120 kPa	**БДС EN 13494; БДС EN 13499 ETAG-004 (EOTA)**
Коефициент на водопропускливост	0,38 $kg/m^2.h^{0,5}$	**БДС EN 1062-3**

9. Експлоатационните показатели на продукта, идентифициран в точки 1 и 2, съответстват на декларираните експлоатационни показатели в точка 8.

Настоящата **Декларация за експлоатационни показатели** се издава изцяло на отговорността на производителя, посочен в точка 4:

Подписано за и от името на производителя от:

ТЕРАЗИД ЕООД ТЕРАЗИД София 12

.....

Росен Станков - управител

04.08.2015 г.
гр.София

ТЕРАЗИД®

Производство и пласмент: София 1528, гара Искър, ул. 5004 № 5
тел.: (02) 979 82 77, (02) 979 82 88 факс: (02) 979 99 70,
e-mail: office@terazid.com, sales@terazid.com

ЛЕПИЛА МАЗИЛКИ ТОПЛОИЗОЛАЦИИ

www.terazid.com

ДЕКЛАРАЦИЯ ЗА ЕКСПЛОАТАЦИОННИ ПОКАЗАТЕЛИ

№ 20130709-68-Д

1. Уникален идентификационен код на типа продукт:

PVC профили за топлоизолационни системи

2. Тип, партиден или сериен номер или друг елемент, който позволява да се идентифицира строителния продукт, съгласно изискванията на член 11, параграф 4, на Регламент (ЕС) № 305/2011:

PVC профили за топлоизолационни системи LK plast 100 (ъглов профил с мрежа) и D05 (водооткапващ профил)
/партиден номер, обозначен върху опаковката/

3. Предвидена употреба или употреби на строителния продукт, в съответствие с приложимия хармонизиран стандарт, както е предвидено от производителя:

Профили за укрепване на ъгли при изпълнение на топлоизолационни системи, с цел подобряване на експлоатационните показатели

4. Име, регистрирано търговско наименование или регистрирана търговска марка и адрес за контакт на производителя, съгласно изискванията на член 11, параграф 5 на Регламент (ЕС) № 305/2011:

„ТЕРАЗИД" ЕООД
Гр.София, гара Искър, ул. „5004" №5
Tel. +35929799971
Fax: +35929799970
e-mail: office@terazid.com

5. Когато е приложимо, име и адрес за контакт на упълномощения представител, чието пълномощие включва задачите, посочени в член 12, параграф 2 на Регламент (ЕС) № 305/2011:

не е приложимо

6. Система или системи за оценяване и проверка на постоянството на експлоатационните показатели на строителния продукт, както са изложени в Регламент (ЕС) № 305/2011 за строителни продукти, приложение V:

Система 3

7. В случай на декларация за експлоатационни показатели, относно строителния продукт, обхванат от хармонизиран стандарт

EN 13658-2,

ETAG 004 Technical and Test Institute For Construction Prague с. 1020 извърши първоначалната проверка на производствената площадка и на производствения контрол в предприятието, постоянно наблюдение, оценяване на производствения контрол в предприятието и издаде сертификат № с.1020-CPD-060-031421 за съответствие на производствения контрол в предприятието.

8. Декларирани експлоатационни показатели:

Съществена характеристика	**Експлоатационен показател**	**Хармонизиран стандарт**
1	**2**	**3**
Клас на горимост:	B1	**DIN 4102**
Елемент от топлоизолационна система (ETICS):	отговаря	**EN 13658-2**

9. Експлоатационните показатели на продукта, идентифициран в точки 1 и 2, съответстват на декларираните експлоатационни показатели в точка 8.

Настоящата **Декларация за експлоатационни показатели** се издава изцяло на отговорността на производителя, посочен в точка 4:

Подписано за и от името на производителя от:

ТЕРАЗИД ЕООД ТЕРАЗИД 12 София

Росен Станков - управител

04.08.2015 г.
гр.София

Производство и пласмент: София 1528, гара Искър, ул. 5004 № 5
тел.: (02) 979 82 77, (02) 979 82 88 факс: (02) 979 99 70,
e-mail: office@terazid.com, sales@terazid.com

ЛЕПИЛА МАЗИЛКИ ТОПЛОИЗОЛАЦИИ

www.terazid.com

ДЕКЛАРАЦИЯ
ЗА ХАРАКТЕРИСТИКИТЕ НА СТРОИТЕЛЕН ПРОДУКТ
№ 20150316-10-Д

1. Уникален идентификационен код на типа продукт:

Проникващ грунд "ТЕРАЗИД G - 33"

2. Национални изисквания (заповед на министъра на регионалното развитие и благоустройството, национален нормативен акт), техническа спесификация (национален стандарт, българско техническо одобрение), приложими за строителния продукт:

БДС EN 13300

3. Предвидена употреба или употреби на строителния продукт, в съответствие с националните изисквания, както е предвидено от производителя:

Проникващ грунд за полимерни, силикатни и силиконови фасадни мазилки

4. Име, регистрирано търговско наименование или регистрирана търговска марка, адрес за контакт на производителя и място на производство:

„ТЕРАЗИД" ЕООД
Гр.София, гара Искър, ул. „5004" №5
Tel. +35929799971
Fax: +35929799970
e-mail: office@terazid.com

5. Име и адрес за контакт на упълномощения представител (когато е приложимо):

не е приложимо

6. Наименование на лице за оценяване на съответствието с националните изисквания (когато е приложимо):

Научно-изследователски институт по строителни материали ЕООД

Производство и пласмент: София 1528, гара Искър, ул. 5004 № 5
тел.: (02) 979 82 77, (02) 979 82 88 факс: (02) 979 99 70,
e-mail: office@terazid.com, sales@terazid.com

ЛЕПИЛА МАЗИЛКИ ТОПЛОИЗОЛАЦИИ

www.terazid.com

7. Декларирани показатели на характеристиките на строителния продукт:

Характеристика	Показател	Метод за изпитване/изчисление/определяне
1	2	3
Сцепление с бетон:	1,05 N/mm²	**БДС EN ISO 24624**
Плътност	1290 kg/m³	**БДС EN ISO 2811-1**

Забележки:

1. В колона 1 се представя списък на характеристиките, както са определени в националните изисквания, съгласно т.2 за предвидената употреба, посочена в т.3.

2. В колона 2 се записват декларираните показатели, изразени като нива и класове или като описание на всяка съответстваща характеристика, изброена в колона 1.

3. В колона 3 се отразява датираното позоваване на метода за изпитване/изчисление/определяна на декларирания в колона 2 показател.

8. Характеристиките на строителния продукт, посочен в т. 1, имат показатели, съответстващи на декларираните, съгласно т.7.

Тази **Декларация за характеристиките на строителния продукт** се издава изцяло на отговорността на производителя, съгласно т. 4 или на упълномощения представител, съгласно т.5.

Подписано за и от името на производителя:

.....

Росен Станков - управител

20.10.2015 г.
гр.София

Производство и пласмент: София 1528, гара Искър, ул. 5004 № 5
тел.: (02) 979 82 77, (02) 979 82 88 факс: (02) 979 99 70,
e-mail: office@terazid.com, sales@terazid.com

ЛЕПИЛА МАЗИЛКИ ТОПЛОИЗОЛАЦИИ

www.terazid.com

ДЕКЛАРАЦИЯ
ЗА ЕКСПЛОАТАЦИОННИ ПОКАЗАТЕЛИ
№ 20130709-01-02-Д

1. Уникален идентификационен код на типа продукт:

Фасадна структурна мазилка "ПОРТЛАНД МИКС"

2. Тип, партиден или сериен номер или друг елемент, който позволява да се идентифицира строителния продукт, съгласно изискванията на член 11, параграф 4, на Регламент (ЕС) № 305/2011:

Фасадна структурна мазилка "ПОРТЛАНД МИКС"
/партиден номер, обозначен върху опаковката/

3. Предвидена употреба или употреби на строителния продукт, в съответствие с приложимия хармонизиран стандарт, както е предвидено от производителя:

Фасадна структурна мазилка, предназначена за декоративно оформяне на външни стени и тавани
/разтвор за еднопластова външна мазилка (ОС)/

4. Име, регистрирано търговско наименование или регистрирана търговска марка и адрес за контакт на производителя, съгласно изискванията на член 11, параграф 5 на Регламент (ЕС) № 305/2011:

„ТЕРАЗИД" ЕООД
Гр.София, гара Искър, ул. „5004" №5
Tel. +35929799971
Fax: +35929799970
e-mail: office@terazid.com

5. Когато е приложимо, име и адрес за контакт на упълномощения представител, чието пълномощие включва задачите, посочени в член 12, параграф 2 на Регламент (ЕС) № 305/2011:

не е приложимо

6. Система или системи за оценяване и проверка на постоянството на експлоатационните показатели на строителния продукт, както са изложени в Регламент (ЕС) № 305/2011 за строителни продукти, приложение V:

Система 3

Производство и пласмент: София 1528, гара Искър, ул. 5004 № 5
тел.: (02) 979 82 77, (02) 979 82 88 факс: (02) 979 99 70,
e-mail: office@terazid.com, sales@terazid.com
www.terazid.com

ЛЕПИЛА МАЗИЛКИ ТОПЛОИЗОЛАЦИИ

7. В случай на декларация за експлоатационни показатели, относно строителния продукт, обхванат от хармонизиран стандарт

БДС EN 998-1,

Нотифициран орган за сертификация на производствен контрол в предприятието № NB 1950 извърши първоначалната проверка на производствената площадка и на производствения контрол в предприятието, постоянно наблюдение, оценяване на производствения контрол в предприятието и издаде сертификат №007-1-1/22.10.2010 г. за съответствие на производствения контрол в предприятието

8. Декларирани експлоатационни показатели:

Съществена характеристика	**Експлоатационен показател**	**Хармонизиран стандарт**
1	**2**	**3**
Реакция на огън:	Клас A1	**БДС EN 13820; БДС EN 15824:2009, т.4.7.**
Якост на сцепление:	1,9 N/mm^2	**БДС EN 1015-12**
Абсорбация на вода:	клас W_1	**БДС EN 1015-18**
Топлопроводимост:	λ=0,60 W/m.K	**БДС EN 1745**

9. Експлоатационните показатели на продукта, идентифициран в точки 1 и 2, съответстват на декларираните експлоатационни показатели в точка 8.

Настоящата **Декларация за експлоатационни показатели** се издава изцяло на отговорността на производителя, посочен в точка 4:

Подписано за и от името на производителя от:

ТЕРАЗИД ЕООД ТЕРАЗИД 12 СОФИЯ

.....

Росен Станков - управител

14.09.2015 г.
гр.София

ROCKWOOL®
THERMAL AND FIRESAFE INSULATION

Наредба за съществените изисквания и оценяване съответствието на строителните продукти
Приложение № 3
към чл. 25, ал. 2

ДЕКЛАРАЦИЯ ЗА СЪОТВЕТСТВИЕ

Долуподписаната **ТЕОДОРА НЕНОВА**, управител на **СИПЕР - БЪЛГАРИЯ ООД**, дистрибутор за България, с адрес на управление: София 1592, ж.к. „Дружба 1", бул."Проф. Цветан Лазаров" № 50, декларирам на собствена отговорност, че

изделията от **минерална каменна вата**,
с търговски наименования:

I^ва група: **леки рула и плочи от каменна вата с плътност 35 – 70 kg/m³**
(ROLLROCK, MULTIROCK, ROCKMIN, AIRROCK LD / ND/ HD);

II^ра група: **твърди плочи от каменна вата с плътност 120 – 165 kg/m³**
(SPODROCK, ROOFROCK, DACHROCK, STEPROCK ND/HD);

III^та група: **плочи от каменна вата за фасади с плътност 40 – 135 kg/m³**
(AIRROCK LD / ND/ HD / FB1 / FW1, FASROCK, RP-TP, FASROCK L, RP-PL);

IV^та група: **плочи от каменна вата за окачени тавани с плътност 80 – 120 kg/m³**
(TECHROCK 80 / 100 / 120 / ALS / FB1 / FW1);

Производители:	**РОКУУЛ УНГАРИЯ АД, РОКУУЛ ЧЕХИЯ АД**
Адрес на производителите:	**Унгария, гр. Таполца 8300 Чехия, гр. Бохумин**
Приложение:	**топло- и звукоизолация на сгради**
Отговарят на следните стандарти:	**БДС EN 13 162**
Система за контрол на качеството ISO 9001	**Сертификат BVQI № 00134 от 16.07.2006г. за система за управление на качеството ISO 9001: 2000**
Маркировката „CE"	**Сертификат № 1159 - CPD - 0051/04 от 8.04.2005г.**

са в съответствие с Наредбата за съществените изисквания и оценяване съответствието на строителните продукти и съществени изисквания за безопасност на други наредби за оценяване на съответствието.

- Протоколи за първоначално изпитване по НСИОССП, съгласно БДС EN 13162 с № 131, 134, 135, 138, 140 от 12.05.2004г. и № 413 , 415 от 16.06.2005г. от НИССМ;
- ЕО-Сертификати 1159-CPD-0051/04 съгласно EN 13162, издаден от **службата за сертификация DAS LAND STEIERMARK** от Австрия на 8.04.2005г.;
- Протоколи от изпитване № 36/1995г. на НИИПО, отнасящ образците към групата на **негоримите материали**, съгласно БДС 14451/78;
- Протокол от изпитване № 156, 157, 159 / 8.08. 2000г. на НПИПАБ, отнасящ образците към групата на **негоримите материали**, съгласно БДС 14451/78;
- Санитарно разрешително № 2065/1996г. от Министерство на Здравеопазването на Р България, разрешаващо влагането в строителството на минералните вати ROCKWOOL ;
- Становище № 2922 1399/11.11.1996г. на Национален Център по Хигиена за санитарно - хигиенните качества на минералните вати ROCKWOOL и приложението им като изолационен материал в строителството;

Декларирам, че ми е известна отговорността, която нося по чл. 313 от НК.
София, 01.06.2006 г.

СИПЕР - БЪЛГАРИЯ ООД София

Управител: /Т. Ненова/

ТЕХНОПАНЕЛ
Член на групата Балканстрой

ОД 6-0-3

CE

ДЕКЛАРАЦИЯ ЗА ЕКСПЛОАТАЦИОННИ ПОКАЗАТЕЛИ

№ 02-003 CPR 2014

1. Уникален идентификационен код на типа продукт: **TTOP PU**

2. Тип, партиден или сериен номер или друг елемент, който позволява да се идентифицира строителният продукт съгласно изискванията на член 11, параграф 4:

Покривни панели (TTOP 3(5) PU)
с дебелини: 30; 40; 50; 60; 80; 100; 120; 160 мм
Материали:
Външен лист ламарина: (EN 10326) 0,4 – 0,75 мм
Вътрешен лист ламарина: (EN 10326) 0,4 – 0,75 мм
Сърцевина полиуретан с плътност 41 кг/м^3

3. Предвидена употреба или употреби на строителния продукт в съответствие с приложимата хармонизирана спецификация, както е предвидено от производителя:

Покриви

4. Име, регистрирано търговско наименование или регистрирана търговска марка и адрес за контакт на производителя съгласно изискванията на член 11, параграф 5:

Технопанел ЕАД;
България
с.Яна 1805
ул."Заводска" № 1

5. Система или системи за оценяване и проверка на постоянството на експлоатационните показатели на строителния продукт, както са изложени в приложение V:

Система 4

ТЕХНОПАНЕЛ
Член на групата Балконстрой

6. Декларирани експлоатационни показатели

Съществени характеристики	Експлоатационни показатели		Хармонизирана техн. спец.
Реакция на огън	**B_{ROOF} (t1)**		Съгласно НАРЕДБА № Із-1971 ОТ 29 ОКТОМВРИ 2009 Г. ЗА СТРОИТЕЛНО-ТЕХНИЧЕСКИ ПРАВИЛА И НОРМИ ЗА ОСИГУРЯВАНЕ НА БЕЗОПАСНОСТ ПРИ ПОЖАР, таблица 10 на приложение № 6 към чл.14, ал.8, относно Строителни продукти и елементи, за които не се изисква изпитване
Топлопроводност λ	0,023 W/mK		EN 14509:2013 Самоносещи се двустранно облицовани с метални листове изолационни сандвич-панели, произведени в заводски условия. Изисквания
Коефициент на топлопреминаване	**Дебелина**	**U, W/m²K**	
	30 мм	0,68	
	40 мм	0,52	
	50 мм	0,43	
	60 мм	0,36	
	80 мм	0,27	
	100 мм	0,22	
	120 мм	0,19	
	160 мм	0,14	

Останалите характеристики в съответствие с РЕГЛАМЕНТ (ЕС) № 305/2011 НА ЕВРОПЕЙСКИЯ ПАРЛАМЕНТ И НА СЪВЕТА от 9 март 2011 година и хармонизиран стандарт EN 14509:2013 „Самоносещи се двустранно облицовани с метални листове изолационни сандвич-панели, произведени в заводски условия. Изисквания", са налични като приложение.

7. Експлоатационните показатели на продукта, посочени в точки 1 и 2, съответстват на декларираните експлоатационни показатели в точка 6.

Настоящата декларация за експлоатационни показатели се издава изцяло на отговорността на производителя, посочен в точка 4:

Подписано за и от името на производителя от:

с. Яна, Декември 2014

К. Бояджиев
ОКТК

П. Маринов
Оперативен директор

TECHNOPANEL EAD
1, Zavodska Str., Yana, Sofia, Bulgaria

ИЗОЛА - ПЕТРОВ

Производствена и търговска база Чепинци, ул. Стара планина 64, тел.: 02/ 996 25 22; 996 25 20, факс: 996 25 50
Търговска база Казичене тел.: 02/978 45 31, 978 53 74, e-mail: office@izola-petrov.eu, www.izola-petrov.eu

ДЕКЛАРАЦИЯ ЗА СЪОТВЕТСТВИЕ

Долуподписаният, Иван Тодоров Петров – Управител на фирма „**ИЗОЛА - ПЕТРОВ" ЕООД,** с адрес на управление: гр.София, кв. Чепинци, ул. „Стара планина" № 64, декларирам на собствена отговорност, че продуктът

БИТУМЕН ГРУНД

от партида №...2..... в количество .....9000..... л, за който се отнася тази декларация, в съответствие с всички изисквания на ТС 1-12 „Битумен грунд" и в съответствие изискванията на ***НАРЕДБАТА ЗА СЪЩЕСТВЕНИТЕ ИЗИСКВАНИЯ КЪМ СТРОЕЖИТЕ И ОЦЕНЯВАНЕ СЪОТВЕТСТВИЕТО НА СТРОИТЕЛНИТ ПРОДУКТИ***, параграф 7.

Декларацията се издава въз основа на:

1. Сертифицирана система по качество по ISO 9001:2008, сертификат № HU09/446 валиден до 02.11.2015 г. издаден от СЖС България;
2. Протокол №228-3-99/10.03.2004 г. от акредитиран изпитвателен център по строителств – ИЦС при НИСИ ЕООД, лаборатория:"Строителна химия и изолации" за първоначалн определяне характеристиките на продукта;
3. Протокол от производствен контрол №...2/11.04.2014г.

Указания към потребителя: Нанася се с четка или мече върху предварителн почистена основа.

Декларирам, че ми е известна отговорността, която нося съгласно чл.313 от НК.

11.04.2014г. София
/дата и място на издаване/

.....
/ подпис и печат на производителя/

ВЯРНО С ОРИГИНАЛА

ДЕКЛАРАЦИЯ ЗА ЕКСПЛОАТАЦИОННИ ПОКАЗАТЕЛИ

No DoP 8

1. Идентификационен код на продукта: **RO 94420**
Битумна хидроизолация за покриви

2. Име на продукта:

Sagitta P 3 kg

3. Предназначение или предназначение на строителния продукт в съответствие с приложимата хармонизирана спецификация, предвидена от производителя:

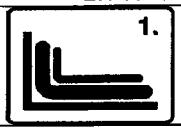

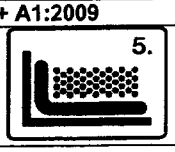

EN 13707:2004 + A1:2009	
1.	5.
Подложен (основен) и междинен пласт	Мембрана под тежка защита

4. Име, регистрирано търговско наименование или регистрирана търговска марка и адрес за контакт на производителя:

SC GENERAL MEMBRANE SA
Pogonele str., N°.18, 120225, Buzau, Romania
Tel. +40 238 718181 Fax +40 238 719191
Mob.+40 728 377000 office@generalmembrane.ro

5. Когато е приложимо, име и адрес за контакт на упълномощения представител, чието пълномощие включва задачите: **N/A**
6. Система или системи за оценяване и проверка на постоянството на експлоатационните показатели на сътроителния продукт, както са изложени в приложение V: **2+**
7. Продуктът е обхванат от хармонзиран стандарт:
SRAC CERT – NB 2003 - Bucharest, str. Vasile Parvan no. 14, 1, извършва първоначалната проверка на производствената площадка и на производствения контрол (FPC) в предприятието, наблюдава постоянно, оценява производствения контрол в предприятието по система 2+ и издава сертификат за съответствие с номер
2003-CPR-441 за SR EN 13707+A2:2009 - Огъваеми хидроизолационни мембрани. Армирани битумни мембрани за покривни хидроизолации. Определения и характеристики.
8. N/A
9. Декларирани стойности

Характеристики	Мерна единица	Номинални стойности	Допуски
Водонепропускливост, Мет. В	60 kPa	удовлетворено	Мин. стойност
Пожароустойчивост	Клас	F Roof	
Клас на горимост	Клас	F	Преминава
Якост на срязване надлъжно/напречно	N/5 cm	300/200	±20%
Якост на опън надлъжно/напречно	N/5 cm	400/300	±20%
Якост на пробив	mm	700	Мин. стойност
Устойчивост на статично натоварване – Метод А	Kg	10	Мин. стойност
Относително удължение при скъсване надлъжно / напречно	%	35/35	-15 абсолютна
Съпротивление при разкъсване (със стъбло на гвоздей)	N	130/130	±30%
Огъваемост при отрицателни температури	°C	0	Мин. стойност
Топлоустойчивост	°C	110	Мин. стойност
Топлоустойчивост след изкуствено състаряване	°C	110	Мин. стойност
Опасни вещества/суспензии; Мембраните не съдържат компоненти на азбестова основа или деривати от катран	-	съвместими	

10. Експлоатационните показатели на продукта в точка 1 и 2, съответстват на декларираните експлоатационни показатели в точка 9.
Настоящата декларация за експлоатационни показатели се издава изцяло на отговорността на производителя, посочени в точка 4.

Ви Джи Еф ООД
Настоящият Сертификат е валиден за количество от 500 м2
(Sagitta P 3 kg)
закупен по фактура / дата
Ф: 13.05.2016г.
56588

Подписано за и от името на производителя от:
CPF Responsible, Bogdan Ene

/Подпис и печат/ не се четат

Buzau,01.07.2013, версия 0

Превод от Английски език- Ви Джи Еф ООД

ДЕКЛАРАЦИЯ ЗА ЕКСПЛОАТАЦИОННИ ПОКАЗАТЕЛИ

No. DoP 8

1. Идентификационен код на продукта: **RO 94419**
Битумна хидроизолация за покриви

2. Име на продукта:

Sagitta P 4,5kg Mineral

3. Предназначение или предназначение на строителния продукт в съответствие с приложимата хармонизирана спецификация, предвидена от производителя:

EN 13707:2004 + A2:2009
2.
Горен/Завършващ пласт

4. Име, регистрирано търговско наименование или регистрирана търговска марка и адрес за контакт на производителя:

SC GENERAL MEMBRANE SA
Pogonele str., N°.18, 120225, Buzau, Romania
Tel. +40 238 718181 Fax +40 238 719191
Mob.+40 728 377000 office@generalmembrane.ro

5. Когато е приложимо, име и адрес за контакт на упълномощения представител, чието пълномощие включва задачите: **N/A**
6. Система или системи за оценяване и проверка на постоянството на експлоатационните показатели на сътроителния продукт, както са изложени в приложение V: **2+**
7. Продуктът е обхванат от хармонзиран стандарт:
SRAC CERT SRL - NB 2003 - Bucharest, str. Vasile Parvan no. 14, 1, извършва първоначалната проверка на производствената площадка и на производствения контрол (FPC) в предприятието, наблюдава постоянно, оценява производствения контрол в предприятието по система 2+ и издава сертификат за съответствие с номер **2003-CPR-441** за SR EN 13707+A2:2009 - Огъваеми хидроизолационни мембрани. Армирани битумни мембрани за покривни хидроизолации. Определения и характеристики.
8. N/A
9. Декларирани стойности

Характеристики	Мерна единица	Номинални стойности	Допуски
Водонепропускливост, Мет. В	60 kPa	удовлетворено	Мин. стойност
Пожароустойчивост	Клас	F Roof	
Клас на горимост	Клас	F	Преминава
Якост на опън надлъжно/напречно	N/5 cm	400/300	±20%
Относително удължение при скъсване надлъжно / напречно	%	35/35	-15 абсолютна
Съпротивление при разкъсване (със стъбло на гвоздей)	N	130/130	±30%
Огъваемост при отрицателни температури	°C	0	Мин. стойност
Топлоустойчивост	°C	110	Мин. стойност
Димензиална стабилност надлъжно / напречно, Метод А	%	±0,3	Мин. стойност
Топлоустойчивост след изкуствено съставяване	°C	110	-10
Паропропускливост	Sd/m	170	±60
Адхезия на минералната посипка	%	Max.30%	Макс. стойност
Опасни вещества/суспензии; Мембраните не съдържат компоненти на азбестова основа или деривати от катран	-	съвместимо	-

10. Експлоатационните показатели на продукта в точка 1 и 2, съответстват на декларираните експлоатационни показатели в точка 9.
Настоящата декларация за експлоатационни показатели се издава изцяло на отговорността на производителя, посочени в точка 4.

Подписано за и от името на производителя от:
CPF Responsible, Bogdan Ene

/Подпис и печат/ не се четат

Ви Джи Еф ООД
Настоящият Сертификат е валиден за количество от 1000 м2
(Sagitta PGR 4,5 kg)
закупен по фактура / дата
Ф: 56588/13.05.16г.

Buzau,01.07.2013, версия 0

Превод от Английски език- Ви Джи Еф ООД

ДЕКЛАРАЦИЯ ЗА ЕКСПЛОАТАЦИОННИ ПОКАЗАТЕЛИ

съгласно Регламент (ЕС) № 305/2011 на Европейския парламент

№ DoP-CPR-BG-L300-005

1. *Уникален идентификационен код на типа продукт:*

   weber.floor Basic циментова подова замазка – CT-C25-F5-A9

2. *Тип, партиден или сериен номер или друг елемент, който позволява да се идентифицира строителният продукт съгласно изискванията на член 11, параграф 4:*

   Типа, партидния номер, серията и датата на производство са представени върху опаковката на продукта

3. *Предвидена употреба или употреби на строителния продукт в съответствие с приложимата хармонизирана спецификация, както е предвидено от производителя:*

   Циментова подова замазка

4. *Име, регистрирано търговско наименование или регистрирана търговска марка и адрес за контакт на производителя съгласно изискванията на член 11, параграф 5:*

   Сен Гобен Констракшън Продъктс България ЕООД
   Направление Вебер
   Индустриална зона, Полето № 6
   2230 гр. Костинброд, България
   Тел.: +359 2 400 37 00; Факс: +359 2 400 37 05
   e-mail: office@weber.bg; web: www.weber.bg

5. *Когато е приложимо, име и адрес за контакт на упълномощения представител, чието пълномощие включва задачите, посочени в член 12, параграф 2:*

   Не е приложимо

6. *Система или системи за оценяване и проверка на постоянството на експлоатационните показатели на строителния продукт, както са изложени в приложение V:*

   Продуктът е оценен по система 4, съгласно Приложение V

7. *В случай на декларация за експлоатационни показатели относно строителен продукт, обхванат от хармонизиран стандарт:*

   Отговаря на стандарт БДС EN 13813

   Съответствието е оценено от „НИИСМ “ ЕООД, NB 1950 и издаде протокол от първоначално изпитване на типа на продукта № 942/08.09.2009 г.

   Продуктът, за който се отнася тази декларация, е произведен в условията на въведена и поддържана от производителя система за производствен контрол.

8. *В случай на декларация за експлоатационни показатели относно строителен продукт, за който е издадена европейска техническа оценка:*

SAINT-GOBAIN
Сен Гобен Констракшън Продъктс България ЕООД, гр. Костинброд 2230, Полето № 6
тел: + 359 2 400 37 00, факс: + 359 2 400 37 05, e-mail: office@weber.bg, web: www.weber.bg

Не е приложимо

9. *Декларирани експлоатационни показатели*

Съществени характеристики	Експлотационни показатели	Хармонизиран стандарт, техническа спецификация
Реакция на огън	Клас A1	БДС EN 13501
Опасни вещества	Няма наличие на опасни вещества (виж ИЛБ)	Наредба № 25 от 22.07.2005 г.
Механично съпротивление		
- Якост на натиск	C25	БДС EN 13813
- Якост на огъване	F5	
- Устойчивост на износване	A9	

10. *Експлоатационните показатели на продукта, посочени в точки 1 и 2, съответстват на декларираните експлоатационни показатели в точка 9.*

Настоящата Декларация за експлотационните показатели се издава изцяло на отговорността на производителя, посочен в точка 4.
Подписано за и от името на производителя от:

Снежана Семова
Управител на Сен Гобен Констракшън Продъктс България ЕООД

гр. Костинброд, 07.06.2013 г.

SAINT-GOBAIN
Сен Гобен Констракшън Продъктс България ЕООД, гр. Костинброд 2230, Полето № 6
тел: + 359 2 400 37 00, факс: + 359 2 400 37 05, e-mail: office@weber.bg, web: www.weber.bg

София,кв.Военна рампа, бул.Плиянин 12,след Галчев Холдинг, завод КРАМЕКС
тел / факс: 02/ 832 41 03, GSM: 0876 034 409, 0877 310 997 , 0878 445 000
E mail: teto1@abv.bg ; office@teto master.net www.teto.bg

ДЕКЛАРАЦИЯ ЗА СЪОТВЕТСТВИЕ

Долуподписаният,
Владимир Александрович Волканов- управител на „ТЕТО" ЕООД

Декларирам на собствена отговорност, че продуктите: шапки за бордове и профили за обшивки са произведени от „ТЕТО" ЕООД, България, София от ламарина със сертификат N60011846 от 20.11.2012г. , RAL 7024 в условията на непрекъснат производствен контрол, сертификат 3.1 EN 10204
Продуктите са негорими и съответстват на БДС EN 505:Система 4.

При прилагането на продуктите да се спазват разработените от производителя „Указания за проектиране и монтаж", които се предоставят на клиента.

Производителят е издал декларация за съответствие на продуктите, с която удостоверява, че е взел всички мерки за осигуряване на съответствието на продуктите с техническите изисквания към тях. "СО"

гр.София
'2014г.

ТЕТО ЕООД
София

(подпис, печат)

София,кв.Военна рампа, бул.Плиянин 12,след Галчев Холдинг, завод КРАМЕКС
тел./факс: 027 832 41 03, GSM: 0876 034 409, 087 310 997, 0878 445 000
E-mail: teto1@abv.bg ; office@teto-master.net www.teto.bg

ДЕКЛАРАЦИЯ ЗА СЪОТВЕТСТВИЕ

Долуподписаният,
Владимир Александрович Волканов- управител на „ТЕТО" ЕООД

Декларирам на собствена отговорност, че продуктите: метални керемили и аксесоари(капаци, шорц.), водосточни системи (улуци, водосточни тръби, колена, водосборни казанчета, капачки и др.) са произведени от „ТЕТО" ЕООД, България, София от ламарина със сертификат N60011846 от 20.11.2012г., RAL 7024 в условията на непрекъснат производствен контрол, сертификат 3.1 EN 10201
Продуктите са негорими и съответстват на БДС EN 505:Система 4.

При прилагането на продуктите да се спазват разработените от производителя „Указания за проектиране и монтаж", които се предоставят на клиента.

Производителят е издал декларация за съответствие на продуктите, с която удостоверява, че е взел всички мерки за осигуряване на съответствието на продуктите с техническите изисквания към тях. "CO"

гр.София
'2014г.

ТЕТО ЕООД
София

(подпис, печат)

ТЕТО

София,кв.Военна рампа, бул.Плиянци 12,след Галчев Холдинг, завод КРАМЕКС
тел / факс: 02 / 832 41 03, GSM: 0876 034 409, 0877 310 997 , 0878 445 000
E mail: teto@abv.bg ; office@teto master.net www.teto.bg

ДЕКЛАРАЦИЯ ЗА СЪОТВЕТСТВИЕ

Долуподписаният,
Владимир Александрович Волканов- управител на „ТЕТО" ЕООД

Декларирам на собствена отговорност, че продуктите: обшивки за покрив са произведени от „ТЕТО" ЕООД, България, София от поцинкована ламарина със сертификат N60030094/09.07.2012 в условията на непрекъснат производствен контрол, сертификат 3.1 EN 10204

Продуктите са негорими и съответстват на БДС EN 505:Система 4.

При прилагането на продуктите да се спазват разработените от производителя „Указания за проектиране и монтаж", които се предоставят на клиента.

Производителят е издал декларация за съответствие на продуктите, с която удостоверява, че е взел всички мерки за осигуряване на съответствието на продуктите с техническите изисквания към`тях. "СО"

гр.София
'2015г

ТЕТО ЕООД
София

(подпис, печат)

ЕлИмпекс ЕООД

София, ул."Преки път" №39, тел./факс 02 8555-032, 02 8555 033
e-mail: sales@elimpex.org

ДЕКЛАРАЦИЯ ЗА СЪОТВЕТСТВИЕ

Доставчик: "ЕЛИМПЕКС" ЕООД
1618 София, ул."Преки Път" №39

Продукт: Електроинсталационни канали, кутии, тръби и принадлежности към тях, изработени от твърд /ПВХ/ PVC, HDPE /полиетилен високо налягане/ и LDPE /полиетилен ниско налягане/ и твърд /PE/ полиетилен от фирма "KOPOS-KOLIN" a.s. 28094 Колин IV, ул."Хавличкова"432 – Република Чехия.

Гореспоменатият продукт е в съответствие със:

1. Сертификат за качество /удостоверение за одобрение/ №3868 за следните стандарти от системата за управление на качеството:
   - ISO 9001: 2008 ISO 14001: 2004
   - EN ISO 9001: 2008 EN ISO 14001:2004
   - BS EN ISO 9001: 2008 BS EN ISO 14001:2004
2. Отговарят на следните стандарти:

- EN 50 085-1 - за електроинсталационни канали и принадлежности
- EN 60 670 -1 - за кутии и принадлежности
- EN 50 086 -2; EN 61 386 -1 - за тръби и принадлежности

Гореспоменатият продукт изработени от твърд /ПВХ/ PVC е в съответствие със:

Протокол №12120/13,05,2004 г. за извършени изпитания на пожаротехническите характеристики, издаден от оторизирана лаборатория №1007/7-1022 Прага 10, ул."Пражка" 16 за категоризиране на материалите към група "Б"- труднозапалими по ISN 730862.

Декларирам, че ми е известна отговорността, която нося съгласно чл.313 от НК.

София, 27.06.2011 г.

/Игнат Пиндиков/

ЕЛКАБЕЛ
АКЦИОНЕРНО ДРУЖЕСТВО
България, Бургас 8000, ул. „Одрин" 15

ЕС Декларация за Съответствие

Производител, име и адрес: Елкабел- АД
„Одрин" 15
8000 Бургас
БЪЛГАРИЯ

Подукт: Силови кабели с PVC изолация и обвивка за напрежение Uo/U: 0,6/1kV

Тип: **СВТ , СВТ-с и СВТ-жс**

Гореописаните продукти са в съответствие с Европейската Директива:

2006/95/ЕС
" Директива на съвета от 12 декември 2006 по хармонизацията на законите на Страните членки във връзка с електрическото оборудване, проектирано за използване в определени граници на напрежението "

Пълното изпълнение на посочените по-долу стандарти доказва съответствието на проектирания и произведен продукт с разпоредбите на горепосочената ЕС Директива:

БДС 16291:1985
БДС HD 603 S1:2003/A3:2007 ч.3A

Продукта е изпитан от Изпитвателена лаборатория при "ЕЛКАБЕЛ" АД гр.Бургас с адрес: ул. Одрин № 15, акредитирана от ИА "БСА".Сертификат БСА рег. №156-ЛИ.
Изоаден е протокол от изпитване № 6 / 20.08.2009.
Година на поставяне на маркировката 07.

Бургас
10.02.2014

Изп. Директори:
1.Димитър Паскалев
2.Васил Божинов

ЕЛКАБЕЛ АД БУРГАС

ISO 9001
ISO 14001
OHSAS 18001
BUREAU VERITAS
Certification

108

Innovative LED Lighting Solutions

ДЕКЛАРАЦИЯ ЗА ПРОИЗХОД И СЪОТВЕТСТВИЕ

ВНОСИТЕЛ: ВИ-ТЕК ЕВРОПА ООД
Пловдив; бул. Любен Каравелов 9Б ап.4
BG201233995
ПРОИЗХОД: КИТАЙ

ПРОДУКТИ: V-TAC

В съотвтствие със следните европейски директиви:

- Наредба за съществените изисквания и оценяване на съответствието на електрически съоръжения, предназначени за използване в определени граници на 73/23/EEC, 93/68/EEC и 2006/95/EC

Декларирам, че тези продукти са оценени спрямо следните приложими стандарти:

БДС EN 60598-2-1:2002 Осветители. Част2: Специфични изисквания. Раздел1: Неподвижни осветители за общо
БДС EN 60598-1-1:2002 Осветители. Част1: Общи изисквания и изпитания

Подпис ООД
Тихомир Иванов
управител

София, 26.06.2013г.

8000 Бургас ,ул.Транспортна – СВЕТОМАРКЕТ ; телефон: 056/874 835 ; факс: 056/874 805;
www.denilighting.com

ДЕКЛАРАЦИЯ ЗА СЪОТВЕТСТВИЕ

(съгласно гл. 3, чл.9, ал.4 от Наредба за съществените изисквания и оценяване на съответствието на електрическите съоръжения, предназначени за използване в определени граници на напрежението)

Фирма „Дени Лайтинг" ООД
Гр. Бургас, ул. „Транспортна", м-н „Светомаркет"

Декларира, че
Плафон със сензор 120-360' RL/SRL3001/WH MF-323C
марка REAL Lighting

:

са в съответствие със :

- Закон за техн. изисквания към продуктите / ДВ бр. 86, 1999 г., изм. ДВ бр. 63 2002г., ДВ бр. 93, 2002 г.
- Наредба за маркировка за съответствие със съществените техн. изисквания към продуктите / ДВ бр. 66, 2000г./
- Наредба за съществените изисквания и оценяване на съответствието на електрическите съоръжения, предназначени за използване в определени граници на напрежението
- Наредба за съществените изисквания и оценяване съответствието на електромагнитната съвместимост

И отговаря на следните стандарти:

- БДС EN 60 598-1: 2002
- БДС EN 60 598-2-1: 2002

Гр. Бургас
14.05.2016г.

Управител:.....
/ П.Радев /

Вярно с оригинала

Декларация за експлоатационни показатели

Баумит MPI 25

baumit.com

Декларация за експлоатационни показатели №: DoP-CPR – 01-ELP-MPI 25

1. **Еднозначен опознавателен код на типа на продукта:**
   Баумит MPI 25 / Baumit MPI 25

2. **Номер на типа, партидата или серията, или друг опознавателен знак за идентификация на строителния продукт съгласно чл. 11, параграф 4:**
   Баумит MPI 25 / Baumit MPI 25

3. **Цел/цели на приложение на строителния продукт, предвидени от производителя в съответствие с приложимите хармонизирани технически спецификации:**
   Разтвор за мазане, машинно или ръчно, върху стени и преградни стени на сгради и строителни съоръжения; за вътрешна употреба. Максимална зърнометрия 0.6 мм

4. **Име, вписано търговско наименование или марка и адрес за контакт на производителя съгласно чл. 11, параграф 5:**
   Баумит България ЕООД
   ул. България № 38
   2100 Елин Пелин

5. **Евентуално, име и адрес за контакт на упълномощения, ангажиран в съответствие с чл. 12, параграф 2:**
   -

6. **Система / системи за оценка и изпитване на експлоатационната устойчивост на строителния продукт в съответствие с Приложение V**
   Система 4

7. **Експлоатационни показатели:**

Свойства	Показатели	Стандарт
Описание	GP – CS II	EN 998-1
Якост на натиск	≥ 2,5 N/mm²	EN 1015-11
Якост на сцепление	≥ 0,15 N/mm², начин на разрушаване A или B	EN 1015-12
Водопоглъщане	W 0	EN 1015-18
Поведение при пожар	A1	EN 998-1
Число на дифузионно съпротивление μ	5/20, (табл. стойност, съгл. EN 1745)	EN 1745:2002
Топлопроводност $\lambda_{10,сух}$	0,47 W/(mK) (табл. ст-ст, EN 1745, P=50%) 0,54 W/(mK) (табл. ст-ст, EN 1745, P=90%)	EN 1745:2002
Дълготрайност (мразоустойчивост)	NPD	EN 1015-21

Настоящият документ се предоставя на фирма Бодрост 96 ЕООД, в качеството й на клиент по договор за търговска продажба. Документът е валиден от 05.01.2015 г. до промяната му от страна на Баумит България.

ДЕП

ВЯРНО С ОРИГИНАЛА

8. **Предназначението на продукта по точки 1 и 2 отговаря на декларираните експлоатационни показатели в точка 7. Отговорен за издаването на тази Декларация за експлоатационни показатели е самият производител, вписан в точка 4.**

Подпис за производителя и от името на производителя:

Николай Бъчваров, Управител

гр. Елин Пелин, 05.01.2015 г.
(Място и дата на издаване)

.....
(Подпис)

Настоящият документ се предоставя на фирма Бодрост 96 ЕООД, в качеството й на клиент по договор за търговска продажба. Документът е валиден от 05.01.2015 г. до промяната му от страна на Баумит България.

Декларация за експлоатационни показатели

Баумит Рацио 1000 L

baumit.com

Декларация за експлоатационни показатели №: DoP-CPR – 01-ELP-Ratio 1000 L

1. **Еднозначен опознавателен код на типа на продукта:**
   Баумит Рацио 1000 L / Baumit Ratio 1000 L

2. **Номер на типа, партидата или серията, или друг опознавателен знак за идентификация на строителния продукт съгласно чл. 11, параграф 4:**
   Баумит Рацио 1000 L/ Baumit Ratio 1000 L

3. **Цел/цели на приложение на строителния продукт, предвидени от производителя в съответствие с приложимите хармонизирани технически спецификации:**
   Лек разтвор на гипсова основа за мазане, машинно или ръчно, върху стени и преградни стени на сгради и строителни съоръжения; за вътрешна употреба. Максимална зърнометрия 0.6 мм

4. **Име, вписано търговско наименование или марка и адрес за контакт на производителя съгласно чл. 11, параграф 5:**
   Баумит България ЕООД
   ул. България № 38
   2100 Елин Пелин

5. **Евентуално, име и адрес за контакт на упълномощения, ангажиран в съответствие с чл. 12, параграф 2:**
   -

6. **Система / системи за оценка и изпитване на експлоатационната устойчивост на строителния продукт в съответствие с Приложение V:**
   Система 4

7. **Експлоатационни показатели:**

Свойства	Показатели	Стандарт
Описание	B5 / 50 / 2	EN 13279-1
Якост на натиск	> 2 N/mm^2	EN 13279-2
Якост на опън при огъване	> 1 N/mm^2	EN 13279-2
Якост на сцепление	≥ 0.1 N/mm^2	EN 13279-2
Поведение при пожар	A1	EN 13279-1
Топлопроводност $\lambda_{10,сух}$	≤ 0,34 W/(m.K), (табл. стойност, съгл. EN 1745)	EN 12524
Изолация срещу ударен шум	NPD	EN 13279-1
Дълготрайност (мразоустойчивост)	NPD	EN 1015-21

ВЯРНО С ОРИГИНАЛА

Настоящият документ се предоставя на фирма Бодрост 96 ЕООД, в качеството ѝ на клиент по договор за търговска продажба. Документът е валиден от 05.01.2015 г. до промяната му от страна на Баумит България.

8. **Предназначението на продукта по точки 1 и 2 отговаря на декларираните експлоатационни показатели в точка 7. Отговорен за издаването на тази Декларация за експлоатационни показатели е самият производител, вписан в точка 4.**

Подпис за производителя и от името на производителя:

Николай Бъчваров, Управител

гр. Елин Пелин, 05.01.2015 г.
(Място и дата на издаване)

.....
Подпис

Баумит-България ЕООД
BAUMIT-BULGARIA

Настоящият документ се предоставя на фирма Бодрост 96 ЕООД, в качеството й на клиент по договор за търговска продажба. Документът е валиден от 05.01.2015 г. до промяната му от страна на Баумит България.

Декларация за експлоатационни показатели

Баумит Профил ъглов за мазилки

Декларация за експлоатационни показатели №: DoP-CPR – 01-PROTECTOR-Eckschiene 1007

1. **Еднозначен опознавателен код на типа на продукта:**
   Баумит Профил ъглов за мазилки / Baumit Putzeckleiste

2. **Номер на типа, партидата или серията, или друг опознавателен знак за идентификация на строителния продукт съгласно чл. 11, параграф 4:**
   Баумит Профил ъглов за мазилки / Baumit Putzeckleiste

3. **Цел/цели на приложение на строителния продукт, предвидени от производителя в съответствие с приложимите хармонизирани технически спецификации:**
   Ъглов профил от стоманена поцинкована ламарина, за оформяне на изпъкнали ъгли при полагане на циментови, варо-циментови, варови и гипсови мазилки, за вътрешно приложение.

4. **Име, вписано търговско наименование или марка и адрес за контакт на производителя съгласно чл. 11, параграф 5:**
   ПРОТЕКТОР
   Флоренц Майш ГмбХ и Ко. КГ
   ул. Виктория № 58
   D-76571 Гагенау
   Германия

   PROTEKTORWERK
   Florenz Maisch GmbH und Co. KG
   Viktoriastrasse Nr. 58
   D-76571 Gaggenau
   Deutschland

5. **Евентуално, име и адрес за контакт на упълномощения, ангажиран в съответствие с чл. 12, параграф 2:**
   Баумит България ЕООД
   ул. България № 38
   2100 Елин Пелин

6. **Система / системи за оценка и изпитване на експлоатационната устойчивост на строителния продукт в съответствие с Приложение V:**
   Поведение при пожар – в съответствие с 96/603/ЕС
   Опасни вещества – система 4

7. **В случай че Декларацията за експлоатационни показатели, отнасяща се за строителния продукт, е обхваната от хармонизиран стандарт:**
   Извършено е Първоначално изпитване на продукта (ПИП) в съответствие изискванията за мазилков профил от метал за вътрешни мазилки. Продуктът подлежи на собствен производствен контрол и отговаря на изискванията на EN 13658-1.

8. **Експлоатационни показатели:**

Свойства	Показатели	Стандарт
Описание		EN 13658-1
Реакция на огън	A1	
Отделяне на опасни вещества	NPD	

Настоящият документ се предоставя на фирма Бодрост 96 ЕООД, в качеството й на клиент по договор за търговска продажба. Документът е валиден от 05.01.2015 г. до промяната му от страна на Баумит България.

ДЕП

ВЯРНО С ОРИГИНАЛА

9. **Предназначението на продукта по точки 1 и 2 отговаря на декларираните експлоатационни показатели в точка 8. Отговорен за издаването на тази Декларация за експлоатационни показатели е самият производител, вписан в точка 4.**

Подпис за производителя и от името на производителя:

Николай Бъчваров, Управител на Баумит България ЕООД

гр. Елин Пелин, 05.01.2015 г.
(Място и дата на издаване)

.....
(Подпис)

Настоящият документ се предоставя на фирма Бодрост 96 ЕООД, в качеството й на клиент по договор за търговска продажба. Документът е валиден от 05.01.2015 г. до промяната му от страна на Баумит България.

ВЯРНО С ОРИГИНАЛА

Мегахим Русе

123 Lipnik blv , Rousse , Bulgaria ; tel : 082 817 721, fax : 082 817 725

ДЕКЛАРАЦИЯ ЗА СЪОТВЕТСТВИЕ

Долуподписаният: инж.Васил Василев – Производствен директор на "МЕГАХИМ " АД, гр.Русе 7013, бул. "Липник" № 123

Във връзка с Наредба за съществените изисквания към строежите иоценяване съответствието на строителните продукти (Д.В., бр.106 / 27.12.2006 г)

Декларирам,че продуктът

Dekorator *Elegance*
Бял Латекс

е в съответствие с:

- ТС 112-2013 и анализно свидетелство за изделието, издавано за всяка произведена партида.
- Фирмена система за производствен контрол съгласно изискванията на сертификат ISO 9001
- Техническо описание на продукта , в съответствие с ТС 112-2013 , която може да се предостави на клиента при поискване.

гр. Русе

23.09.2013 г.

Производствен директор.....

/ инж. В. Василев/

Мегахим Русе

123 Lipnik blv , Rousse , Bulgaria ; tel : 082 817 721, fax : 082 817 725

ДЕКЛАРАЦИЯ ЗА СЪОТВЕТСТВИЕ

Долуподписаният: инж.Васил Василев – Производствен директор на "МЕГАХИМ " АД, гр.Русе 7013, бул. "Липник" № 123

Във връзка с Наредба за съществените изисквания към строежите и оценяване съответствието на строителните продукти
(Д.В., бр.106 / 27.12.2006 г)

Декларирам,че продуктът

Dekorator Life Style Интериорна боя бяла

е в съответствие с:

- ТС 4 – 2003 и анализно свидетелство за изделието, издавано за всяка произведена партида.
- Фирмена система за производствен контрол съгласно изискванията на сертификат ISO 9001
- Техническа характеристика на изделието, в съответствие с ТС 4–2003, която може да се предостави на клиента при поискване.

гр. Русе

03.01.2012 г.

Производствен директор: .....

/ инж. В. Василев/

Мегахим Русе

123 Lipnik blv , Rousse , Bulgaria ; tel : 082 817 721, fax : 082 817 725

ДЕКЛАРАЦИЯ ЗА СЪОТВЕТСТВИЕ

Долуподписаният: инж.Васил Василев – Производствен директор на "МЕГАХИМ " АД, гр.Русе 7013, бул. "Липник" № 123 .

Във връзка с Наредба за съществените изисквания към строежите и оценяване съответствието на строителните продукти
(Д.В., бр.106 / 27.12.2006 г)

Декларирам,че продуктът

Dekorator Color Weekend Satin Teflon
Цветна интериорна боя за стени и тавани

е в съответствие с:

- ТС 4 – 2003 и анализно свидетелство за изделието, издавано за всяка произведена партида.
- Фирмена система за производствен контрол съгласно изискванията на сертификат ISO 9001
- Техническа характеристика на изделието, в съответствие с ТС 4–2003, която може да се предостави на клиента при поискване.

гр. Русе

22.05.2013 г.

Производствен директор:.....

/ инж. В. Василев/

Мегахим Русе

123 Lipnik blv , Rousse , Bulgaria ; tel : 082 817 721, fax : 082 817 725

ДЕКЛАРАЦИЯ ЗА СЪОТВЕТСТВИЕ

Долуподписаният: инж.Васил Василев – Производствен директор на "МЕГАХИМ " АД, гр.Русе 7013, бул. "Липник" № 123

Във връзка с Наредба за съществените изисквания към строежите и оценяване съответствието на строителните продукти
(Д.В., бр.106 / 27.12.2006 г)

Декларирам, че продуктът

Практика
Блажна боя

е в съответствие с:

- ТС 64 – 2003 и анализно свидетелство за изделието, издавано за всяка произведена партида.

- Фирмена система за производствен контрол съгласно изискванията на сертификат ISO 9001

- Техническа характеристика на изделието, в съответствие с ТС 64 – 2003, която може да се предостави на клиента при поискване.

гр. Русе

03. 01. 2012 г.

Производствен директор: .....

/ инж.В.Василев/

ДЕКЛАРАЦИЯ ЗА ЕКСПЛОАТАЦИОННИ ПОКАЗАТЕЛИ

№ 0102 Гипскартонени плоскости А 12,5 2013-06-07

1. Уникален идентификационен код на типа продукт: EN 520 – A

2. Тип, партиден или сериен номер или друг елемент, който позволява да се идентифицира строителният продукт съгласно изискванията на член 11, параграф 4:

Гипскартонени плоскости Knauf A – 12,5mm

3. Предвидена употреба или употреби на строителния продукт в съответствие с приложимата хармонизирана спецификация, както е предвидено от производителя:

гипскартонени плоскости в сгради

4. Име, регистрирано търговско наименование или регистрирана търговска марка и адрес за контакт на производителя съгласно изискванията на член 11, параграф 5:

Кнауф България ЕООД,
ул. Ангелов връх № 27,
1618 София, България
Теп.: +359 2 9178910,
Факс: +359 2 850 21 94,
http://www.knauf.bg

5. Когато е приложимо, име и адрес за контакт на упълномощения представител, чиито пълномощия включват задачите посочени в чл. 12, параграф 2

Не е приложимо

6. Система или системи за оценяване и проверка на постоянството на експлоатационните показатели на строителния продукт, както са изложени в приложение V:

Система 4

7. В случай на декларация за експлоатационни показатели относно строителен продукт, обхванат от хармонизиран стандарт:

Не е приложимо – първоначално изпитване на продукта и производствен контрол се извършват от производителя.

8. В случая на декларация за експлоатационни показатели относно строителен продукт, за който е издадена европейска техническа оценка:

Не е приложимо

ВЯРНО С ОРИГИНАЛА

9. Декларирани експлоатационни показатели

Съществени характеристики	Експлоатационни показатели	Хармонизирана техническа спецификация
Реакция на огъв - R2F	A2-s1, d0 (B)	EN 15283-2:2008+A1:2009
Якост на срязване - [illegible]	не е приложимо	EN 520:2004+A1:2009-08
Коефициент на дифузионно съпротивление - μ	10/4 (EN ISO 10456)	EN 520:2004+A1:2009-08
Коефициент на топлопроводност - λ	0.21 W (m·K)(EN ISO 10456)	EN 520:2004+A1:2009-08
Якост на огъване - F	изпълнена	EN 520:2004+A1:2009-08
Отъсно губстан дир - DS	не е приложимо	EN 520:2004+A1:2009-08
Звукоизолация - R	Вижте документацията на производителя www.knauf.bg	EN 520:2004+A1:2009-08
Удароустойчивост - [illegible]		
Звукопоглъщане - [illegible]		

Когато съгласно член 37 или 38 е била използвана специфична техническа документация, изискванията на които отговаря продуктът.

Не е приложимо

10. Експлоатационни показатели на продукта, посочени в точки 1 и 2, съответстват на декларираните експлоатационни показатели в точка 9.

Настоящата декларация за експлоатационни показатели сеиздава изцяло на отговорността на производителя, посочен в точка 4.

Подписано за и от името на производителя от:

Ингрид Янкер, Управител

София, 07.06.2010

Кнауф България ЕООД, 1618 София, ул. Ангелов връх 27
тел.: (+ 359) 2 917 89 10, факс: (+ 359) 2 850 21 94,
www.knauf.bg, www.knauf-gipsfaser.com, e-mail: info@knauf.bg

ВЯРНО С ОРИГИНАЛА

CE

Кнауф България ЕООД,
ул. Ангелов връх № 27,
1618 София, България

10

№ 0102 Гипскартонени плоскости А 12.5 2013-06-07

EN 520:2004+A1:2009

A – 12.5 – EN 520

Гипскартонени плоскости за своди

Реакция на огън - RtF:	A2 s1,d0 (B)
Якост на опъване - TS:	не е приложимо
Коефициент на дифузионно съпротивление - μ:	11 (4) (EN ISO 10456)
Коефициент на топлопроводност – λ:	0,21 W/(m K)(EN ISO 10456)
Якост на огъване - F:	изпълнена
Опасни субстанции - DS:	не е приложимо

Звукоизолация - R: Звукопоглъщане - αs: Удароустойчивост - SRI:	Вижте документацията на производителя www.knauf.bg

ВЯРНО С ОРИГИНАЛА

7. Декларирани експлоатационни показатели.

Съществени характеристики	Експлоатационни показатели	Хармонизирана техническа спецификация
Реакция на огън	A2-s1,d0	EN 13501-1:2007+A1:2009
Якост на огъване	Изпълнява изискванията	EN 520:2004+A1:2009
Коефициент на пропускливост на водни пари [μ]	10	EN 12524:2000
Коефициент на топлопроводимост [λ]	0,25 W/(m·K)	EN 12524:2000
Напречна здравина на връзките	Не се определя	EN 520:2004+A1:2009
Устойчивост при удар	Определяна за системи според документацията на производителя www.norgips.eu	EN 520:2004+A1:2009
Акустични свойства (звукоизолация)	Определяна за системи според документацията на производителя www.norgips.eu	EN 520:2004+A1:2009

В случаите по член 37 или член 38 е използвана специална техническа документация, изисквания, които изпълнява продуктът: **не е приложимо.**

8. Експлоатационните показатели на продукта според точки 1 и 2 са в съответствие с декларираните експлоатационни показатели в точка 7.

Настоящата декларация за експлоатационните показатели се издава изцяло на отговорността на производителя, определен в точка 4.

От името на производителя подписал(-а):

Яцек Пинкош, Изпълнителен директор

26.06.2013 Ивайловград

(място и дата на издаване)

(подпис)

Декларация за съответствие

Долуподписаният,

ЕТ „Димитър Христов 92- Бронит", ЕИК/БУЛСТАТ 811104531, със седалище на управление: гр. Благоевград ул. „Радовиш"6, представлявано от Димитър Костадинов Христов, в качеството му на собственик, телефон/факс: 073/887885 и моб. телефон 0898476552

Декларирам на собствена отговорност, че продуктът пожароустойчива врата

За които, се отнася тази декларация са произведени в условията на въведена и подържана от производителя система за производствен контрол и е в съответствие със следният стандарт БДС EN 1634-1 БДС EN 1363-1 отговаря на огнеустойчивост 120 минути и съответствието е оценено съгласно Наредбата за съществените изисквания към строежите и оценяване съответствието на строителните продукти.

Декларацията се издава въз основа на Протокол № ИЦ-38-85/22.10.2010г. на МВР-ГДПБС –София.

Декларирам, че ми е известна отговорността, която нося съгласно чл. 313 от ИК.

Управител:

Вярно с оригинала

МИНИСТЕРСТВО НА ВЪТРЕШНИТЕ РАБОТИ
ГЛАВНА ДИРЕКЦИЯ "ПОЖАРНА БЕЗОПАСНОСТ И ЗАЩИТА НА НАСЕЛЕНИЕТО"

СТАНОВИЩЕ ЗА ДОПУСТИМОСТ

на основание чл. 54 от Наредба за съществените изисквания към строежите и оценяване съответствието на строителните продукти (НСИСОССП), Постановление № 325 от 06.12.2006 г. (обнародвано в ДВ бр. 106 от 2006г.)

рег. №00-Н-А-34/24.06.2011 г.

1. **НАИМЕНОВАНИЕ:** Блиндирана метална самозатваряща се врата "Бронит 92".
2. **ЗАЯВИТЕЛ:** ЕТ„Димитър Христов - 92", гр. Благоевград 2700, ул."Радовиш"№6; ЕИК 811104531; искане вх. № И 521/09.06.2011 г.
3. **ПРОИЗВОДИТЕЛ:** ЕТ„Димитър Христов - 92".
4. **ОПИСАНИЕ И ПРЕДНАЗНАЧЕНИЕ НА ПРОДУКТА:** Блиндирана метална самозатваряща се врата „Бронит- 92 е с габаритни размери В х Ш (2189 х 1224) mm и размери на светлия отвор за преминаване В х Ш (2064 х 1064) mm, пр отворено крило. Състои се от крило и каса.

Крилото на вратата е с габаритни размери В х Ш (2140 х 1140) mm и дебелина 64 mm. Изработено е от стоманен ламарина с дебелина 1,2 mm и сърцевина. Сърцевината е съствена от два слоя минерална вата с плътност 130 kg/m³ единият с дебелина 30 mm разположен от страната на пантите, а другият с дебелина 20 mm разположен от странат обратна на пантите. Минералната вата е производство на фирма „Rockwool-Batts"- Дания. Между двата слоя минерална вата е разположена гипскартонена плоскост с дебелина 10 mm, производство на „Кнауф"- Видин.

Касата на вратата е изработена от стоманена ламарина с дебелина 2,0 mm. По периметъра, между касата и крилото на вратата, е поставено набъбващо уплътнение "Promaseal -XT" с широчина 40 mm и дебелина 2 mm.

Крилото е закрепено към касата на вратата с помощта на 5 бр. стоманени панти, производство на ЕТ „Димитър Христов- 92".

Крилото е оборудвано с брава с ключалка производство на фирма "Nemef"- Германия

На крилото е монтиран автомат за самозатваряне, производство на фирма „Asaabloe"- Швеция.

Вратата е изпитана в носеща конструкция от газобетонни блокчета с дебелина 250 mm, съгласно изискванията на EN 1363-1, като е монтирана с помощта на 14 броя метални дюбели размери Ø10 и дължина 100 mm.

Вратата е изпитана, по методи от EN 1634-1, при едностранно огнево въздействие от страната обратна на пантите и е класифицирана, съгласно EN 13501-2, в клас по огнеустойчивост EI 120.

Допустимите изменения в конструкцията на Блиндирана метална самозатваряща се врата "Бронит 92", спрямо изпитания образец, са дадени в Приложение 1.

Вратата може да се монтира в обекти при възможно едностранно огнево въздействие от страната обратна на пантит и при спазване на действащите правила и норми за пожарна безопасност.

5. **СРОК НА ВАЛИДНОСТ:** До промяна на обстоятелствата, при които са издадени: Протокол от изпитване №ИЦ 38 38/22.10.2010 г. и Класификационен протокол №1/10.02.2011 г., издадени от „Научно-приложен институт по пожарн безопасност и спасяване" при ГДПБЗН-МВР
6. **СТАНОВИЩЕТО СЕ ИЗДАВА НА ОСНОВАНИЕ:** Протокол от изпитване №ИЦ 38-35/22.10.2010 Класификационен протокол №1/10.02.2011 г., издадени от „Научно-приложен институт по пожарна безопасност спасяване" при ГДПБЗН-МВР; Техническа документация за продукта; БДС EN 1363-1, БДС EN 1634-1 и БДС EN 1350 2.
7. **СТАНОВИЩЕТО ЩЕ ПОСЛУЖИ ЗА:** Оценяване на съответствието по реда на част Трета от НСИСОССП.
8. **ПРИЛОЖЕНИЯ:** Приложение 1.

Становището може да се обжалва по административен ред пред по-горестоящия административен орган чр административния орган, който го е издал, в 14-дневен срок от съобщаването му по реда на АПК.

Становището може да се оспорва по съдебен ред пред съда, който го е издал, пред административен съд – в територията в 14-дневен срок от съобщаването му по реда на АПК.

забележка: 1. Настоящето Становище за допустимост не дава право на пазар на този продукт.

2. Настоящето Становище за допустимост губи своята валидност при внасяне на промяна в компонентите продукта, за който е издадено, от производителя на първоначалните изследвания за изпитания от настоящето Становище за допустимост, когато да се засягат свойствата

ДИРЕКТОР:

ДЕКЛАРАЦИЯ ЗА ПРОИЗХОД

Долуподписаният, „Баумит България" ЕООД, гр. Елин Пелин 2100, ул. „България" № 38 декларирам на собствена отговорност, че продуктът

Баумит БетонКонтакт

Baumit BetonKontakt

за който се отнася тази декларация, е:

- произведен от Баумит България ЕООД, ул. България № 38, 2100 Елин Пелин;
- течен грунд, като свързващ мост, предназначен за подобряване на адхезията на гипсови мазилки към гладки бетонови повърхности. Произведен в условията на въведена и поддържана система за производствен контрол.
- не представлява строителен продукт по смисъла на Приложение I на Регламент (ЕС) № 305/2011 г.

Други подкрепящи документи за оценяване на съответствието:

1. **Декларация от производителя (Herstellererklärung)**

Специфични изисквания, свързани с употребата на продукта:

Съгласно Техническата карта и Листа с данни за безопасност.

Година на поставяне на маркировка "CE": –

Декларирам, че ми е известна отговорността, която нося съгласно чл.313 от НК.

04.03.2015 г.
гр. Елин Пелин

.....
Николай Бъчваров
Управител
Баумит България ЕООД

Баумит България ЕООД

2100 гр. Елин Пелин, ул. България 38
Тел.: 02/92 66 911
Факс-офис: 02/92 66 918
Факс-склад: 02/92 66 922
e-mail: office@baumit.bg

ИН по ЗДДС: BG121006242
ИН: 121006242
Уникредит Булбанк АД
BIC UNCRBGSF
IBAN BG93UNCR96601026065200

ВЯРНО С ОРИГИНАЛА

Настоящият документ се издава на фирма Бодрост 96 ЕООД, в качеството ѝ на клиент по договор за търговска продажба. Документът е валиден от 04.03.2015 г. и важи до промяната му от страна на Баумит България.

® НАУЧНО ИЗСЛЕДОВАТЕЛСКИ ИНСТИТУТ
ПО СТРОИТЕЛНИ МАТЕРИАЛИ – ЕООД
www.niism.com

НИИСМ-ЕООД ОЦЕНЯВАНЕ СЪОТВЕТСТВИЕТО НА СТРОИТЕЛНИТЕ ПРОДУКТИ

1528 София, ул. "Иван Бешков" 1 тел.: +359 2/ 973 27 87, 873 76 88, факс: 973 29 10
RESEARCH INSTITUTE OF BUILDING MATERIALS
1528 Sofia, I. Beshkov Str. 1, ПК 60 e-mail: niism@abv.bg, niism@niism.com

НАПРАВЛЕНИЕ ОЦЕНЯВАНЕ СЪОТВЕТСТВИЕТО НА СТРОИТЕЛНИТЕ ПРОДУКТИ
ОРГАН ЗА СЕРТИФИКАЦИЯ
CPR - NB 1950

СЕРТИФИКАТ
за постоянство на експлоатационните показатели

1950 – *CPR* – 057-9/24.07.2014 г.

Издава се в съответствие с *Регламент 305/2011/ЕС на Европейския парламент и на Съвета на ЕС от* 9 март 2011 (Регламент за Строителни Продукти *CPR*) за строителния продукт

ПОРТЛАНДЦИМЕНТ

CEM I 52,5 R

пуснат на пазара от
"ХОЛСИМ БЪЛГАРИЯ" АД
с. Бели извор, обл. Враца

и произведен в завод
с. Бели извор, обл. Враца

Този сертификат удостоверява, че всички разпоредби по отношение на оценяване на постоянство на експлоатационните показатели описани в Приложение ZA на стандарт

БДС EN 197-1:2011

по система 1+ са изпълнени и
продуктът съответства на всички предписани изисквания.

Този сертификат е издаден за първи път на **24.07.2014 г.** и остава валиден до **24.07.2017 г.** при условие че методите за изпитване и/или изискванията към производствения контрол, определени в хармонизирания европейски стандарт и използвани за оценяване на постоянството на експлоатационните показатели на декларираните характеристики остават непроменени, а продуктът и производтвените условия в завода не се променят съществено.

НИИСМ-ЕООД ОЦЕНЯВАНЕ СЪОТВЕТСТВИЕТО НА СТРОИТЕЛНИТЕ ПРОДУКТИ

Град: София
дата: 24.07.2014 г.

Управител:
/инж. В. Димитров/

НИНАХИМ
защото качеството е в ръцете ти

ДЕКЛАРАЦИЯ ЗА СЪОТВЕТСТВИЕ

Долуподписаният Радослав Иванов Радославов - Управител на фирма „НИНАХИМ" ЕООД - гр. Русе, ул. Кирил и Методий 47, декларирам на собствена отговорност, че произведеният в условията на въведена и поддържана система за управление на качеството БДС ISO 9001: 2008 продукт ПРЕОБРАЗУВАТЕЛ ЗА РЪЖДА е в съответствие с:

- Техническа спецификация ТС-НХ-056 която регламентира качеството на продукта
- Закон за защита от вредното въздействие на химичните вещества и препарати /ДВ бр.114 2003 г/
- Наредба за ограничаване емисиите на летливи органични съединения при употребата на органични разтворители в определени бои, лакове и авторепаратурни продукти /ДВ бр.20 от 6.03.2007 г/
- Наредба за реда и начина за класифициране, опаковане и етикетиране на химически вещества и препарати /ДВ бр.66 от 2004 г/
- Европейска Директива 2004/42 за ограничаване на емисите на летливи органични съединения в определени бои, лакове и авторепаратурни продукти
- Европейска Директива 453/2010 ЕС относно регистрацията, оценката, разрешаването и ограничаването на химикали/REACH/

ПРЕОБРАЗУВАТЕЛЯТ ЗА РЪЖДА се употребява за почистване и пасивиране корозирали изделия от черни метали, преобразува ръждата в твърди неразтворими съединения на желязото на стоманени повърхности: покриви, железни конструкции, резервоари, тръбопроводи, огради.
Представлява смес от разтворители, фосфорна киселина и добавки.

Данните за безопасна работа с ПРЕОБРАЗУВАТЕЛ ЗА РЪЖДА се съдържат в Листа за безопасност в съответствие С Регламент 453/2010/ЕС.

Декларирам, че ми е известна отговорността, която нося по чл. 313 от НК.

Януари, 2015 г

Управител:
/Р.Радославов/

НИНАХИМ-ЕООД РУСЕ ROUSSE NINACHIM LTD

НИНАХИМ
защото качеството е в ръцете ти

Certificate HU 10/4810
ISO 9001:2008
SGS United Kingdom Ltd. System & Services Certification

SGS

НИНАХИМ
зощото качеството е в ръцете ти

ДЕКЛАРАЦИЯ ЗА СЪОТВЕТСТВИЕ

Долуподписаният Радослав Иванов Радославов-Управител на фирма „НИНАХИМ" ЕООД-гр.Русе, ул.Кирил и Методи" No47, декларирам на собствена отговорност, че произведеният в условията на въведена и поддържана система за управление на качеството БДС ISO 9001: 2008 продукт с SI BELLE АЛКИДЕН ГРУНД е в съответствие с:

-Техническа спецификация ТС-НХ-027 която регламентира качеството на продукта
-Закон за защита от вредното въздействие на химичните вещества и препарати/ДВ бр.114 2003 г/
-Наредба за ограничаване емисиите на летливи органични съединения при употребата на органични разтворители в определени бои, лакове и авторепаратурни продукти/ДВ бр.20 от 6.03.2007 г/
-Наредба за реда и начина за класифициране , опаковане и етикетиране на химически вещества и препарати /ДВ бр.66 от 2004 г/
-Европейска Директива 2004/42 за ограничаване на емисите на летливи органични съединения в определени бои, лакове и авторепаратурни продукти
-Европейска Директива 1907/2006 относно регистрацията , оценката, разрешаването и ограничаването на химически вещества и препарати/REACH регламента/

SI BELLE АЛКИДЕН ГРУНД представлява хомогенна смес от Алкидна смола, пигменти, пълнители, разтворители, сикативи, специални добавки.
За предотвратяване и ограничаване на корозията на повърхностите от черни метали под въздействието на външни фактори.
Употребява се за грундиране на добре почистени от корозия и прах стари повърхности от черни метали, а новите обезмаслени. Предназначен е за използване като основа преди нанасяне на алкидни бои и емайллакове.

Данните за безопасна работа със SI BELLE АЛКИДЕН ГРУНД се съдържат в Листа за безопасност в съответствие Европейска Директива 1907/2006.

Декларирам, че ми известна отговорността, която нося по чл.313 от НК.

Верно с оригинала

НИНАХИМ-ЕООД * РУСЕ ROUSSE * NINACHIM LTD

Януари, 2011 г

Управител:

/Р.Радославов/

YTONG

Xella

ДЕКЛАРАЦИЯ ЗА СЪОТВЕТСТВИЕ

№ ДС 02/01.11.2007

Долуподписаният, инж.Д.Ганев, Управител "Производство" на КСЕЛА България ЕООД, промзона Кремиковци, декларирам на собствена отговорност, че продуктът

Блокове за зидария от газобетон, категория I
с клас по якост B 5 и клас по плътност D 600

произведен в завод София,
за който се отнася тази декларация, е произведен в условията на въведена и поддържана от производителя система за производствен контрол и е в съответствие със следния стандарт

БДС EN 771-4 + A1:2006

и съответствието е оценено, съгласно съгласно Директивата за строителните продукти - CPD 89/106/EWG на Съвета на Европейската общност и изменена с директива 93/68/ EWG от 22 юли 1993.
Упълномощено лице за оценяване на съответствието: : ЛГА Баутехник Гмбх,Германия с идентификационен №0780 CPD (BPR)

Номер на издадения сертификат за производствен контрол **0780 CPD - 71037 от 10.10.2007 г. валиден до 31.12.2011.**

Декларирам, че ми е известна отговорността, която нося, съгласно чл.313 от НК.

Управител "Производство":.....
инж.Д.Ганев

CE

0780

Ксела България ЕООД, 1870 Добрич
ул. "3 Март" №60

07

0780 CPD – 71038

БДС EN 771-4+A1:2006
Блокове за зидария от автоклавен газобетон – категория I

Размери: дължина / широчина / височина	600 / max 350 / 250
Допустими отклонения от размерите:	
Категория:	TLMB
Равнинност:	1,0 mm
Успоредност:	1,0 mm
Характеристична якост на натиск :	2,5 N/mm^2 / перпендикулярно на основата /
Постоянство на формата:	свиваемост ≤ 0.20 mm/m
Якост на сцепление:	с лепило на тънка фуга 0,30 N/mm^2
Реакция на огън:	Еврокласс A1
Абсорбция на вода:	да не се използва незащитен
Коефициент на дифузия на водни пари:	5/10
Брутна плътност в сухо състояние:	500 kg/m^3
Еквивалентна топлопроводност:	$\lambda_{10,сух}$= 0,13 W/mK
Мразоустойчивост:	да не се използва незащитен
Опасни вещества:	не съдържа

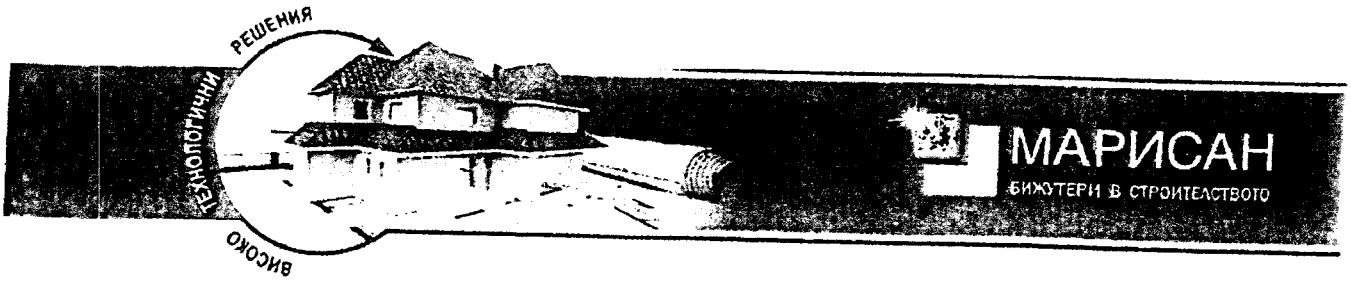

ДЕКЛАРАЦИЯ
ЗА ЕКСПЛОАТАЦИОННИ ПОКАЗАТЕЛИ

съгласно приложение III на Регламент (ЕС) № 305/2011

№ 023

1. Уникален идентификационен код на типа продукт:

ТЕРАФЛЕКС ® ГАЗОЛИТ

EN 998-2, клас M 10

2. Тип, партиден или сериен номер или друг елемент, който позволява да се идентифицира строителният продукт съгласно изискванията на член 11, параграф 4:

дата на производство върху опаковката

3. Предвидена употреба или употреби на строителния продукт в съответствие с приложимата хармонизирана спецификация, както е предвидено от производителя:

строителен разтвор за тънкослойно зидане
с блокчета от газобетон или варовик
на външни и преградни стени

4. Име, регистрирано търговско наименование или регистрирана търговска марка и адрес за контакт на производителя съгласно изискванията на член 11, параграф 5:

МАРИСАН и КОЛЕВ ООД
Русе - 7009, Източна Промишлена Зона, ул. Калнъ дере № 15

5. Когато е приложимо, име и адрес за контакт на упълномощения представител, чието пълномощие включва задачите, посочени в член 12, параграф 2:

Не е приложимо

6. Система или системи за оценяване и проверка на постоянството на експлоатационните показатели на строителния продукт, както са изложени в приложение V:

Система за оценяване на съответствието: 2+

7. В случай на декларация за експлоатационни показатели относно строителен продукт, обхванат от хармонизиран стандарт:

ВЯРНО С ОРИГИНАЛА

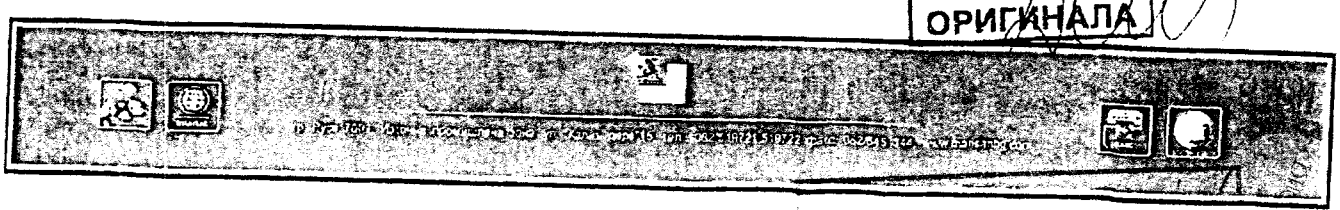

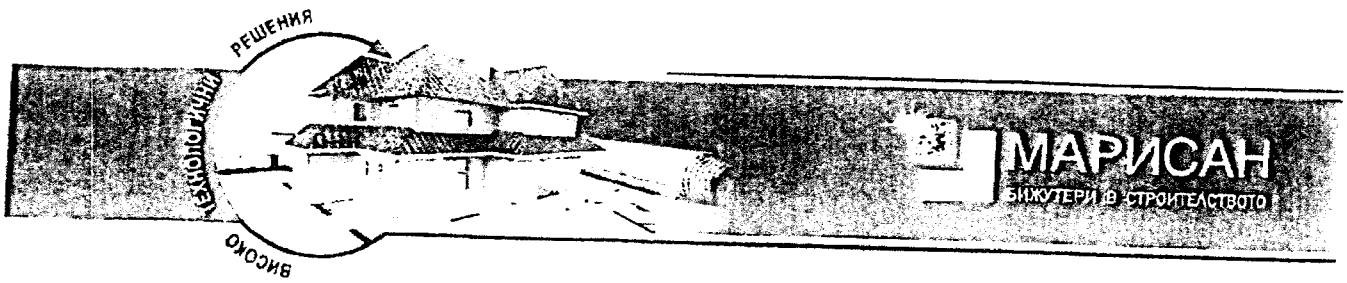

Изпитвателна лаборатория за строителни материали към Нотифициран орган за оценяване на съответствието на строителни продукти – Научноизследователски строителен институт – НИСИ ЕООД с Идентификационен номер NB 2032 на Европейската комисия извърши изпитване на типа по система 2+ и издаде Протокол от първоначално изпитване на типа № 155-3-25/07.05.2009 г.

Декларацията се издава въз основа на сертификат на системата за производствен контрол

№ 2032-CPR-08.41/01.07.2008

8. В случай на декларация за експлоатационни показатели относно строителен продукт, за който е издадена европейска техническа оценка: **Не е приложимо**

9. Декларирани експлоатационни показатели

СЪЩЕСТВЕНИ ХАРАКТЕРИСТИКИ	ЕКСПЛОАТАЦИОННИ ПОКАЗАТЕЛИ	ХАРМОНИЗИРАНА ТЕХНИЧЕСКА СПЕЦИФИКАЦИЯ
Реакция на огън	Евроклас А1	Декларация на производителя, съгл.решение на ЕК и и т.5.6 от EN 998-2:2010
Якост на натиск	≥ 10 N/mm^2	EN 998-2:2010
Якост на сцепление	≥ 0,3 N/mm^2	EN 998-2:2010
Якост на срязване	≥ 0,3 N/mm^2	EN 998-2:2010

Когато съгласно член 37 или 38 е била използвана специфична техническа документация, изискванията, на които отговаря продуктът: **Не е приложимо**

10. Експлоатационните показатели на продукта, посочени в точки 1 и 2, съответстват на декларираните експлоатационни показатели в точка 9.

Настоящата декларация за експлоатационни показатели се издава изцяло на отговорността на производителя, посочен в точка 4: МАРИСАН и КОЛЕВ ООД.

Подписано за и от името на производителя от:

Русе
04.02.2014 г

Управител:
/Ст.Колев/

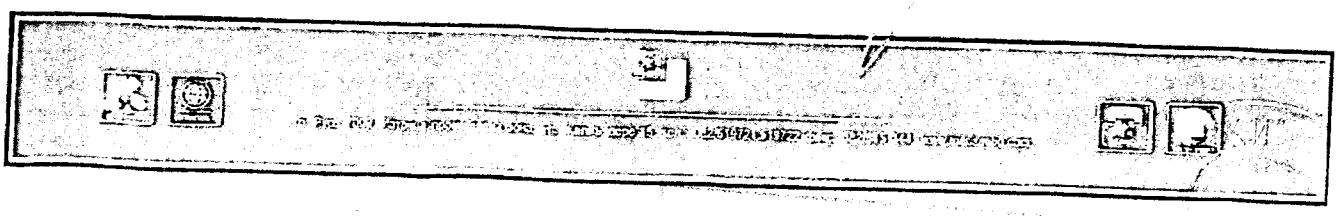

"MOBUILD" Ltd.

Декларация за съответствие

Долуподписаният,

Симеон Петров Пешев,

декларирам на собствена отговорност, че продуктът мълниеприемник с изпреварващо действие :

TESLA – S , модел – S15 с време на изпреварване 15μs. , SN# 01-7713

произведен в Гърция от **P.PITTAS-A.DRAGNIS & Co**
с адрес : Ch. Smirnis 124, 183 46 - MOSCHATO ATHENS - GREECE ,

за който се отнася тази декларация, е произведен в условията на въведена и поддържана от производителя система за производствен контрол и е в съответствие със следните стандарти или Европейско техническо одобрение (ЕТО) или Българско техническо одобрение (БТО) и/или друг(и) нормативен(ни) акт(актове): ICMET laboratory ROMANIA в съответствие със френския стандарт NFC 17 102, BET laboratory GERMANY, NATIONAL TECHNICAL UNIVERSITY OF ATHENS, Greek Atomic Energy Commission сертификат, че TESLA – S не съдържа никакви радиоактивни елементи.

Съответствието е оценено съгласно наредбата за съществените изисквания към строежите, оценяване съответствието на строителните продукти и Наредба № 10 от 22 декември 2010 г. Декларацията се издава въз основа на сертификат на продукт или сертификат на система за производствен контрол, или протокол от първоначално изпитване на типа :

№ 4731 от 11.08.2011г.

издаден от:

P.PITTAS-A.DRAGNIS & Co ATHENS - GREECE

Маркировката "CE" е поставена за първи път на продукта на 21.08.2012г..

Декларирам, че ми е известна отговорността, която нося съгласно чл. 313 от НК.

03.02.2016г.

.....
Симеон Пешев
Управител

ФИЛКАБ АД

Гр. Пловдив 4004, ул."Коматевско шосе" №92,
тел.: 032-60 88 81, факс:032-67 24 76

СЕРТИФИКАТ ЗА КАЧЕСТВО

ИЗДЕЛИЕ: **ВЕРТИКАЛЕН ЗАЗЕМИТЕЛ 50x50x4 – 1500мм**
ВЕРТИКАЛЕН ЗАЗЕМИТЕЛ 50x50x5 – 1500мм
ВЕРТИКАЛЕН ЗАЗЕМИТЕЛ 60x60x5 – 1500мм
ВЕРТИКАЛЕН ЗАЗЕМИТЕЛ 60x60x5 – 2500мм
ВЕРТИКАЛЕН ЗАЗЕМИТЕЛ 63x63x5 – 1500мм
ВЕРТИКАЛЕН ЗАЗЕМИТЕЛ 63x63x6 – 1500мм

Условия на експлоатация: Подземен монтаж

Стандарт: БДС 6561

Технически характеристики:

1. Стомана ъглова
   - Марка: Ст 3 – БДС 6561-74
   - Якост на опън: 372 – 412 MN/m^2
   - Граница на провлачване: 235 MN/m^2

2. Стомана плоска
   - Марка: Ст 3 – БДС 2611-85
   - Якост на опън: 372 – 416 MN/m^2
   - Граница на провлачване: 235 MN/m^2

2. Покритие
   - Дебелина:10-12μm
   - Стандарт: БДС 16676-87

19 Февруари 2009 г.
гр.Пловдив

Александър Приходков
Директор " Кабелна арматура"

ДЕКЛАРАЦИЯ ЗА СЪОТВЕТСТВИЕ

"ЕННСЕР" ООД

гр. София, 1309 ул."Враня" № 114

декларираме на собствена отговорност, че продуктите: *Проводник от алуминиева сплав AlMgSi 0.5с диам. Ø 8 ± 0,1 mm ; Проводник от алуминиева сплав AlMgSi 0.5с диам. Ø 10 ± 0,1 mm Екструдиран тел от ал. сплав AlMgSi 0.5 с диаметър на жилото Ф8,0мм. и делина на изолацията 1,5 mm+/-0,2мм. ;Мълниеприемен Прът от ал. сплав AlSlMgSi0,5 с дължини от 1 500 до 4 000 мм. ; клема от ал. сплав AlSlMgSi0,5 за свързване на проводник Ф8,00 или Ф10,00 мм. ; клема горещопоцинкована за свързване на проводник с диам. Ф8,00мм. и мълниеприемен прът Ф16,00мм. ; алуминиева клема за свързване на проводник с диам. Ф8,00мм. и закрепване за улук ; клема стоманена, поцинкована за свързване на проводник с диам. Ф8,00мм. и шина 40*4 ; опора за плосък покрив с бетон изработена от материал издържащ на атмосферни условия за полагане на проводник Ф8,00 на открито ; носач на проводник Ф8,00/Ф10мм за било от поцинкована стомана. ; носач на проводник Ф8,00/Ф10мм за керамична керемида от поцинкована стомана.; анкер за закрепване на мълниеул.прът Ф16/Ф22мм по комини и бордове ; носач за замонарезен винт за сандвич панел Ф8,00мм. ; клема за връзка на Ф20,00/40*4 стоманена-усукана ;*
Шина Al 99.50 ЕД 4 х 40 БДС 12440-74

Произход : България

за който се отнася тази декларация, е в съответствие със следния(те) стандарт(и) или друг(и) нормативен(ни) документ(и) ***Наредба №4 22.12.2010 за МСВСО*** и в съответствие с предписанията на Наредбата за съществените изисквания и оценяване съответствието на строителните продукти, съществени изисквания за безопасност на други наредби за оценяване на съответствието.

01.10.2013г. .....

/Св. Савов – Управител на "ЕННСЕР" ООД/

Q-CERT

ΠΙΣΤΟΠΟΙΗΤΙΚΟ/CERTIFICATE

QMSCERT, като действа в съответствие с изискванията на ISO 17021 за органите извършващи одит, удостоверяват, че:

ТЕХНО-ЕНЕРДЖИ ООД

1220 София
ул. Илиенско шосе № 8
България

с обхват:

ИНЖЕНЕРИНГ, ПРОЕКТИРАНЕ, РЕКОНСТРУКЦИЯ, СТРОИТЕЛНО- МОНТАЖНИ, РЕМОНТНИ И ДОВЪРШИТЕЛНИ РАБОТИ, ИЗГРАЖДАНЕ НА ВИК, ХИДРОТЕХНИЧЕСКИ СЪОРЪЖЕНИЯ, ОВ И ЕЛЕКТРОИНСТАЛАЦИИ ДО 1000 V; МОНТАЖ НА ТОПЛО- И ХИДРОИЗОЛАЦИОННИ МАТЕРИАЛИ; ПРОИЗВОДСТВО И МОНТАЖ НА ПВЦ И АЛУМИНИЕВА ДОГРАМА. СТРОИТЕЛНО- РЕМОНТНИ ДЕЙНОСТИ НА ОБЕКТИ ОТ ТЕХНИЧЕСКАТА, БЛАГОУСТРОЙСТВЕНАТА И ЕНЕРГИЙНАТА ИНФРАСТРУКТУРА, ВКЛЮЧИТЕЛНО СТРОИТЕЛСТВО, ПОДДЪРЖАНЕ И РЕМОНТ НА ПЪТИЩА И УЛИЦИ И ПРИЛЕЖАЩАТА ИМ ИНФРАСТРУКТЪРА, РЕКУЛТИВАЦИЯ, КОНСЕРВАЦИЯ И РЕСТАВРАЦИЯ НА НЕДВИЖИМИ КУЛТУРНИ ЦЕННОСТИ ОТ МЕСТНО, НАЦИОНАЛНО И СВЕТОВНО ЗНАЧЕНИЕ. РАЗРУШАВАНЕ И РАЗЧИСТВАНЕ НА СГРАДИ. ИЗГРАЖДАНЕ, РЕМОНТ И ПОДМЯНА НА СПОРТНИ СЪОРЪЖЕНИЯ.

е създала и прилага Система за управление на качеството, която е в съответствие с изискванията на международния стандарт

EN ISO 9001:2008

18 Март 2018	**19 Март 2015**
Валидност на сертификата	**Първоначална сертифициране дата**

19 Март 2015		
Сертификатът е издаден на	**IAF/EA Подсектор: 14, 17.2, 28**	**За QMSCERT съвета**

Тази сертификация е предмет на ежегодни надзорни одити. Сертификацията е валидна (за три години), при положение, че е последвана от одобрение чрез годишни надзорни одити.
За информация, касаеща валидността на сертификатите, можете да посетите www.qmscert.com

CERT®
Inspection - Certification

IAF ΕΣΥΔ

MS Certification
Cert. No. 110-3

QMSCERT® N. 160315/5246 Rev.2

Q-CERT

ΠΙΣΤΟΠΟΙΗΤΙΚΟ/CERTIFICATE

QMSCERT, като действа в съответствие с изискванията на ISO 17021 за органите извършващи одит, удостоверяват, че:

ТЕХНО-ЕНЕРДЖИ ООД

1220 София
ул. Илиенско шосе № 8
България

с обхват:

ИНЖЕНЕРИНГ, ПРОЕКТИРАНЕ, РЕКОНСТРУКЦИЯ, СТРОИТЕЛНО- МОНТАЖНИ, РЕМОНТНИ И ДОВЪРШИТЕЛНИ РАБОТИ, ИЗГРАЖДАНЕ НА ВИК, ХИДРОТЕХНИЧЕСКИ СЪОРЪЖЕНИЯ, ОВ И ЕЛЕКТРОИНСТАЛАЦИИ ДО 1000 V; МОНТАЖ НА ТОПЛО- И ХИДРОИЗОЛАЦИОННИ МАТЕРИАЛИ; ПРОИЗВОДСТВО И МОНТАЖ НА ПВЦ И АЛУМИНИЕВА ДОГРАМА. СТРОИТЕЛНО- РЕМОНТНИ ДЕЙНОСТИ НА ОБЕКТИ ОТ ТЕХНИЧЕСКАТА, БЛАГОУСТРОЙСТВЕНАТА И ЕНЕРГИЙНАТА ИНФРАСТРУКТУРА, ВКЛЮЧИТЕЛНО СТРОИТЕЛСТВО, ПОДДЪРЖАНЕ И РЕМОНТ НА ПЪТИЩА И УЛИЦИ И ПРИЛЕЖАЩАТА ИМ ИНФРАСТРУКТЪРА, РЕКУЛТИВАЦИЯ, КОНСЕРВАЦИЯ И РЕСТАВРАЦИЯ НА НЕДВИЖИМИ КУЛТУРНИ ЦЕННОСТИ ОТ МЕСТНО, НАЦИОНАЛНО И СВЕТОВНО ЗНАЧЕНИЕ. РАЗРУШАВАНЕ И РАЗЧИСТВАНЕ НА СГРАДИ. ИЗГРАЖДАНЕ, РЕМОНТ И ПОДМЯНА НА СПОРТНИ СЪОРЪЖЕНИЯ.

е създала и прилага Система за управление на околната среда, която е в съответствие с изискванията на международния стандарт

EN ISO 14001:2004

18 Март 2018	**19 Март 2015**
Валидност на сертификата	**Първоначална сертифициране дата**

19 Март 2015		
Сертификатът е издаден на	**NACE Код: 22, 23, 25.12, 41, 42, 43**	**За QMSCERT съвета**

Тази сертификация е предмет на ежегодни надзорни одити. Сертификацията е валидна (за три години), при положение, че е последвана от одобрение чрез годишни надзорни одити.
За информация, касаеща валидността на сертификатите, можете да посетите www.qmscert.com

Q CERT ®
Inspection - Certification

IAF ΕΣΥΔ

MS Certification
Cert. No. 110-3

Образец №19

ДЕКЛАРАЦИЯ

за запознаване с условията на откритата процедура и строителната площадка

Долуподписаният /ната/ Димитър Златинов Хрусафов, с лична карта № 645733903, издадена на 27.02.2015г. от МВР – гр. София, с ЕГН 7005300467, в качеството ми на Управител
(посочете длъжността)
на „ТЕХНО-ЕНЕРДЖИ“ ООД,
(посочете фирмата на участника в процедурата)

участник в открита процедура за възлагане на обществена поръчка с предмет: участник в открита процедура за възлагане на обществена поръчка с предмет: **„Изпълнение на Инженеринг - проектиране и изпълнение на СМР, етап IV – ти - 70 обособени позиции и изпълнение на СМР за 3 бр. сгради - 3 ОП - общо 73 обособени позиции във връзка с реализацията на Националната програма за енергийна ефективност на многофамилните жилищни сгради на територията на община Благоевград.**

Обособена позиция №55. Многофамилни жилищни сгради – блок № 6 и № 7, с административен адрес ж.к. “Ален мак”

ДЕКЛАРИРАМ:

1. Напълно съм запознат с всички условия, обстоятелства необходими за изпълнение на обекта на горепосочената обществена поръчка, които биха повлияли при изготвянето на техническото и ценовото ми предложение.
2. Извършил съм посещение и оглед на обекта за изпълнение на ремонтно строително-монтажните работи, предмет на горепосочената обществена поръчка и съм запознат с всички условия и особености на строителната площадка.
3. Незапознаването с мястото и условията за изпълнение на поръчката е за наш риск при оценяването от комисията на техническото и ценовото предложение за изпълнение на поръчката и формирането на комплексната оценка.

10.08.2016г. **Декларатор: .....**
(дата на подписване) ***/подпис, печат/***

Армеец
www.armeec.bg

0000443536

ЗАСТРАХОВАТЕЛНА ПОЛИЦА № 1317 0000443536

Застраховка "Професионална отговорност на участниците в проектирането и строителството"

На основание Въпросник/предложение и съгласно Общите условия на застраховка "Професионална отговорност на участниците в проектирането и строителството" при платена застрахователна премия ЗАД "Армеец" приема да застрахова професионалната отговорност на:

Застрахован: „ТЕХНО ЕНЕРДЖИ" ООД
ЕИК – 812233671, гр. София, бул. „Илиенско шосе" № 8
(трите имена/фирма, адрес, телефон, факс, ЕГН/ЕИК)

Представляван от: Димитър Хрусафов -управител
(трите имена, длъжност)

Професионална дейност: ☐ Проектант ☐ Консултант А ☐ Консултант Б ■ **Строител** ☐ Лице, упражняващо строителен надзор

Консултант А: консултант, извършващ оценка за съответствието на инвестиционните обекти ☐ Лице, упражняващо технически контрол

Консултант Б: консултант, извършващ строителен надзор

Застрахователно покритие: ■ **Клауза А - за всички обекти по чл. 171 от ЗУТ** ☐ Клауза Б - само за един обект по чл. 173 ал.1 от ЗУТ

Строителен обект: (само за Клауза Б)
(наименование и адрес)

Лимити на отговорност (В ЛВ.)	Дейност 1: *СТРОИТЕЛ*	Дейност 2:	Дейност 3: .....
Лимит за едно събитие, в т.ч.:	1055000		
лимит за имуществени вреди			
лимит за неимуществени вреди			
лимит за едно увредено лице			
Общ лимит на отговорност	2110000		

Самоучастие на застрахования: *10% във всяка щета, но не по-малко от 2 500 лв.*

Срок на застраховката: *12* месеца от 00.00 часа на 11.02.2016 г. до 24.00 часа на 10.02.2017 г.

Ретроактивна дата: 11.02.2011 г. год.

Застраховката влиза в сила не по-рано от 00.00 часа на деня, следващ постъпването на застрахователната премия или първата вноска от нея (при разсрочено плащане) в брой или по банков път по сметката на Застрахователя.

Застрахователна премия: *2110,00* лева; **2%ЗДЗП:** *42,20* лева; **ОБЩО ДЪЛЖИМА СУМА:** 2152,20 лева.

словом: *Две хиляди сто петдесет и два лева и 20ст.*

Начин на плащане: ■ **еднократно** ☐ разсрочено ☐ в брой ■ по банков път

Вноска / Падеж	I-ва/ ....20..... г.	II-ра/ .....20..... г.	III-та/ .....20..... г.	IV-та/ .....20..... г.
Премия, лв:				
2% ЗДЗП в лв:				
Обща сума в лв:				

В случаите на разсрочено плащане вноските от застрахователната премия се плащат в срока, посочен в Полицата. При неплащане на разсрочена вноска от застрахователната премия застрахователният договор се прекратява в 24,00 часа на петнадесетия ден от датата

Дата и място на издаване на полицата: 9.02.2016 г. год. гр. София

Настоящата Полица, Въпросник/предложението, Общите условия за застраховка "Професионална отговорност на участниците в проектирането и строителството", всички Добавъци и други придружаващи документи са неразделна част от застрахователния договор.

Застрахователен посредник: „Евита М Брокер" ООД, гр.София, ул."Николай Лилиев" 19, 56090116
(трите имена, код)

Получих Общите условия на застраховка "Професионална отговорност на участниците в проектирането и строителството", запознах се с тях и заявявам, че ги приемам.

Застрахован: (подпис и печат)

Застрахователят: (подпис и печат)

Армеец

ДОБАВЪК № 1

към застрахователна полица № 0000426070 от 06.02.2015 г.

Днес, 25.11.2015 г.,

ЗАД „Армеец" в качеството на Застраховател и „ТЕХНО ЕНЕРДЖИ" ООД, в качеството на Застрахован, подписали застрахователна полица № 0000426070 от 06.02.2015 г., се договориха за следните промени в нея:

1. Лимитите на отговорност за застрахованата по полицата дейност **„СТРОИТЕЛ"** се променят както следва:

1.1. Лимитът на отговорност за едно събитие се променя от 350 000 лв. на **1 055 000 лв.;**

1.2. Общият лимит на отговорност се променя от 700 000 лв. на **2 110 000 лв. (два милиона сто и десет хиляди лева)**.

2. Допълнително дължимата застрахователна премия по настоящият добавък е 1 495.00 лв., данъкът 2% ЗДЗП е 29.90 лв., а общата дължима сума по настоящия добавък възлиза на **1 524.90 лв. (хиляда петстотин двадесет и четири и 0.90) лв.** и ще се заплати еднократно при издаването му.

3. Настоящият добавък влиза в сила от 00.00 часа на 26.11.2015 г. (но не по-рано от 00,00 часа деня, следващ датата на плащането на допълнително дължимата застрахователна премия по настоящия добавък в брой или по банков път в сметката на Застрахователя) и представлява неразделна част от застрахователна полица No 0000426070 от 06.02.2015 г.

4. Всички останали реквизити на Застрахователна полица № 0000426070 от 06.02.2015 г. остават без промяна.

За Застрахования: /подпис, печат/

За Застрахователя: /подпис, печат/

Д Е К Л А Р А Ц И Я

Долуподписаният Димитър Златинов Хрусафов, в качеството ми на Управител на „ТЕХНО-ЕНЕРДЖИ“ ООД – участник в процедура за договаряне без обявление за възлагане на обществена поръчка с предмет:

„Изпълнение на Инженеринг - проектиране и изпълнение на СМР, етап IV – ти - 70 обособени позиции и изпълнение на СМР за 3 бр. сгради - 3 ОП - общо 73 обособени позиции във връзка с реализацията на Националната програма за енергийна ефективност на многофамилните жилищни сгради на територията на община Благоевград.

Обособена позиция №55. Многофамилни жилищни сгради – блок № 6 и № 7, с административен адрес ж.к. “Ален мак”

Д Е К Л А Р И Р А М, че:

След изтичане срока на застраховката, се задължавам да бъде осигурена/сключена застраховка за професионална отговорност-съгласно чл.171, ал.1 от ЗУТ и действието и ще бъде подновено със срок не по-малък от срока на договора и 30дни след изтичането му.

Известна ми е отговорността по чл.313 от НК за посочване на неверни данни.

10.08.2016г.
(дата на подписване)

Декларатор: .....
/подпис /

"ДЗИ - ОБЩО ЗАСТРАХОВАНЕ" ЕАД
гр. София, ул. "Г. Бенковски" № 3
Разрешение № 3 и № 77на НСЗ
ЕИК:121718407
Главна агенция Русе
Адрес: гр.Русе, пл."Света Троица" 15

ДЗИ

Национален номер 0700 16 166
www.dzi.bg

ЗАСТРАХОВАТЕЛНА ПОЛИЦА
№ 212216171000022 / 16.06.2016
ПО ЗАДЪЛЖИТЕЛНА ЗАСТРАХОВКА
"ПРОФЕСИОНАЛНА ОТГОВОРНОСТ НА УЧАСТНИЦИТЕ В ПРОЕКТИРАНЕТО И СТРОИТЕЛСТВОТО"

"ДЗИ - ОБЩО ЗАСТРАХОВАНЕ" ЕАД, Главна агенция Русе, АДРЕС гр.Русе, пл."Света Троица" 15 НА ОСНОВАНИЕ ПЛАТЕНА ПРЕМИЯ ПРИЕМА ДА ЗАСТРАХОВА В РАМКИТЕ НА ЛИМИТИТЕ, СРОКОВЕТЕ И УСЛОВИЯТА НА НАСТОЯЩАТА ПОЛИЦА:

ЗАСТРАХОВАН:	Име: НИКОЛАЙ АСЕНОВ ДАВИДКОВ ЕГН: 7303196924 Адрес: Домашен: с.Кокаляне, УЛ.ДИМИТЪР БЛАГОЕВ 5 Представлявано от:
ПРЕДМЕТ НА ЗАСТРАХОВКАТА:	Професионалната отговорност на Застрахования за вреди, причинени на другите участници в строителството и/или на други трети лица вследствие на неправомерни действия или бездействия на Застрахования, извършени при или по повод осъществяване на професионалната му дейност.
ЗАСТРАХОВАТЕЛНО ПОКРИТИЕ:	Съгласно приложените Общи условия на задължителна застраховка "Професионална отговорност на участниците в проектирането и строителството" и Клауза "Професионална отговорност на проектанта"
ПРОФЕСИОНАЛНА ДЕЙНОСТ НА ЗАСТРАХОВАНИЯ:	Изработване на инвестиционни проекти за обекти от четвърта категория и всяка по-ниска категория, съгласно действащото законодателство.
ЛИМИТИ НА ОТГОВОРНОСТ:	Лимит за едно събитие: 25,000 лв. Агрегатен лимит: 50,000 лв.
САМОУЧАСТИЕ НА ЗАСТРАХОВАНИЯ:	Застрахованият участва в обезщетяването на всяка причинена вреда като поема за своя сметка 10% от размера на всяко обезщетение, но не по - малко от 500 лв.
СРОК НА ЗАСТРАХОВКАТА:	1 година **НАЧАЛО:** 00:00 часа на 18.06.2016 г. — **КРАЙ:** 24:00 часа на 17.06.2017 г.
РЕТРОАКТИВНА ДАТА:	01.01.2015
ЗАСТРАХОВАТЕЛНА ПРЕМИЯ:	50.00 лв. — *Словом:* петдесет лв.

ВНОСКИ:	I-ва вноска			
ДАТА:	17.06.2016			
РАЗМЕР НА ВНОСКАТА:	50.00 лв.			
ДАНЪК 2% ВЪРХУ ЗП:	1.00 лв.			
ОБЩА СУМА: (ВНОСКА + ДАНЪК 2% ВЪРХУ ЗП)	51.00 лв.			

ОБЩ ДЪЛЖИМ ДАНЪК ВЪРХУ ЗП:	1.00 лв.	*Словом:* едно лв.
ОБЩА ДЪЛЖИМА СУМА: (ДЪЛЖИМА ЗАСТРАХОВАТЕЛНА ПРЕМИЯ + ДАНЪК 2% ВЪРХУ ЗП)	51.00 лв.	*Словом:* петдесет и едно лв.

СПЕЦИАЛНИ ДОГОВОРЕНОСТИ:	Ако след сключване на застраховката Застрахованият започне да осъществява дейност, свързана с категория строежи, за които са предвидени по-високи минимални лимити на отговорност, той е длъжен да уведоми Застрахователя съгласно т.15.2.от ОУ на задължителна застраховка "Професионална отговорност на участниците в проектирането и строителството" и да сключи анекс за увеличаване на лимитите по застрахователния договор срещу заплащане на допълнителна премия.

16-06-2016 10:39:09 JD27717

Застрахованият декларира, че: 1. Застрахователят му е предоставил информацията по чл.185/1/ от КЗ преди сключване на настоящия договор; 2. Е информиран от застрахователя за обстоятелствата по чл. 19 от ЗЗЛД, получил е Приложение 1, съдържащо информация съгласно ЗЗЛД; предоставя доброволно личните си данни като условие за сключване на договор със застрахователя и във връзка изпълнението на задълженията му като страна по възникналото правоотношение; дава изричното си съгласие застрахователят да обработва предоставените от него лични данни, да изисква и получава от трети лица незови лични данни, обработвани от тях в качеството им на администратори, да използва личните му данни за предлагане на застрахователни услуги по директен начин и за проучване относно предлаганите застрахователни продукти и услуги, да предоставя личните му данни на трети лица.

Застрахованият декларира, че е запознат и приема приложените Общи условия на задължителна застраховка "Професионална отговорност на участниците в проектирането и строителството" и условията на Клауза "Професионална отговорност на проектанта." на "ДЗИ - ОБЩО ЗАСТРАХОВАНЕ" ЕАД, които заедно с попълненото Заявлението-въпросник са неразделна част от настоящата полица.

При настъпване на застрахователно събитие по настоящата полица следва да уведомите Застрахователя писмено на адрес: "ДЗИ - ОБЩО ЗАСТРАХОВАНЕ" ЕАД, Централно управление, гр.София 1000, ул."Г.Бенковски" №3, тел.: (02) 902 72 26 и (02) 981 57 99, e-mail: otgovornosti_claims@dzi.bg.

Настоящата полица се издава в два еднообразни екземпляра - по един за Застрахователя и за Застрахования.

Дата и място на сключване: 16.06.2016 в. гр.Русе.

ЗА
"ДЗИ - ОБЩО ЗАСТРАХОВАНЕ" ЕАД: .....
/подпис и печат/

ЗА
ЗАСТРАХОВАНИЯ: .....
/име, подпис, печат/

Данни за застрахователния посредник:
ЗАСТРАХОВАТЕЛЕН БРОКЕР ЕКЛЕКТУС ЕООД
гр.София, БУЛ. ГОЦЕ ДЕЛЧЕВ, БЛ. [redacted] ВХ. [redacted]
17162970

"ДЗИ - ОБЩО ЗАСТРАХОВАНЕ" ЕАД
ДЗИ
РУСЕ
2

16-06-2016 10:39:09 JD27717

001169

Д Е К Л А Р А Ц И Я

Долуподписаният Николай Асенов Давидков, в качеството ми на Проектант по част Архитектура в офертата на „ТЕХНО-ЕНЕРДЖИ“ ООД – участник в процедура за възлагане на обществена поръчка с предмет: **„Изпълнение на Инженеринг - проектиране и изпълнение на СМР, етап IV – ти - 70 обособени позиции и изпълнение на СМР за 3 бр. сгради - 3 ОП - общо 73 обособени позиции във връзка с реализацията на Националната програма за енергийна ефективност на многофамилните жилищни сгради на територията на община Благоевград.**

Обособена позиция №55. Многофамилни жилищни сгради – блок № 6 и № 7, с административен адрес ж.к. “Ален мак”

Д Е К Л А Р И Р А М, че:

След изтичане срока на застраховката, се задължавам да бъде осигурена/сключена застраховка за професионална отговорност-съгласно чл.171, ал.1 от ЗУТ и действието и ще бъде подновено със срок не по-малък от срока на договора и 30дни след изтичането му.

Известна ми е отговорността по чл.313 от НК за посочване на неверни данни.

04.08.2016г.
(дата на подписване)

Декларатор: .....
/подпис /

ЗАД „АСЕТ ИНШУРЪНС" АД

Седалище и адрес на управление: гр. София 1303, бул. "Тодор Александров" № 81-83, адрес за кореспонденция: гр. София 1303, ул. „Осогово" № 38-40, ЕИК 203066057. Разрешение за извършване на застрахователна дейност 403-ОЗ 16.04.2014 г.

СЕРТИФИКАТ № 01010 *10.05.2016 г.*

С настоящото ЗАД „АСЕТ ИНШУРЪНС"АД, наричано по-нататък Застраховател удостоверява наличието на договор за задължителната застраховка по Закона за устройство на територията (ЗУТ), покриваща отговорността на посочения по-долу Застрахован - лице по чл. 171 на ЗУТ, /проектант/, сключен, по начин и условия както следва:

ПРЕДМЕТ НА ЗАСТРАХОВКАТА:	Застраховката покрива професионалната отговорност за вреди, причинени на други участници в строителството и/или на трети лица вследствие на неправомерни действия или бездействия при или по повод изпълнение на задълженията им, съгласно Специалните условия на ЗАД „АСЕТ ИНШУРЪНС"АД.
ЗАСТРАХОВАТЕЛЕН ДОГОВОР:	№ 7261610000449
ЗАСТРАХОВАН:	БОЖЕНА ПЕНКОВА РУСЕВА СТРАШИМИРОВА ЕГН: 8 1 0 2 2 4 7 9 9 7
ПЕРИОД НА ЗАСТРАХОВКАТА:	12 месеца от 00:00 часа на : 13.05.2016 г. до 24.00 часа на : 12.05.2017 г. и 5/пет/ години назад 13.05.2011 г. ретроактивна дата за всички обекти.
ЗАСТРАХОВАТЕЛ:	ЗАД „АСЕТ ИНШУРЪНС"АД, ул. "Осогово" № 38-40, 1303 София, тел. (02) 904 77 00
ЗАСТРАХОВАТЕЛНО ПОКРИТИЕ:	Съгласно приложимата нормативна уредба и Специалните условия на ЗАД „АСЕТ ИНШУРЪНС"АД, и в рамките на посочения лимит на отговорност, договорен в договор № 7261610000449
ЗАСТРАХОВАТЕЛНА СУМА :	50 000 лв. (словом: петдесет хиляди) лева за всички застрахователни събития през периода на застраховката. За едно събитие през срока на застраховката до лимита на застраховането, но не по-малко от 50% от застрахователната сума.
ЗАСТРАХОВАТЕЛНО ОБЕЗЩЕТЕНИЕ:	Обезщетението се изплаща в 15-дневен срок след доказване на основанието и размера на дължимата сума и съобразно предвиденото в Специални условия.
СПЕЦИАЛНИ ДОГОВОРЕНОСТИ:	Без самоучастие на застрахования.

Този сертификат съдържа основни положения по сключената застраховка, но не възпроизвежда изцяло съдържанието на приложимите нормативна уредба, Специални условия и договор и не може да им бъде противопоставен.

ЗАСТРАХОВАН: **ЗАСТРАХОВАЩ:** **ЗАСТРАХОВАТЕЛ:**

Д Е К Л А Р А Ц И Я

Долуподписаният Божена Пенкова Русева – Страшимирова, в качеството ми на Проектант по част Конструктивна в офертата на „ТЕХНО-ЕНЕРДЖИ“ ООД – участник в процедура за възлагане на обществена поръчка с предмет: **„Изпълнение на Инженеринг - проектиране и изпълнение на СМР, етап IV – ти - 70 обособени позиции и изпълнение на СМР за 3 бр. сгради - 3 ОП - общо 73 обособени позиции във връзка с реализацията на Националната програма за енергийна ефективност на многофамилните жилищни сгради на територията на община Благоевград.**

Обособена позиция №55. Многофамилни жилищни сгради – блок № 6 и № 7, с административен адрес ж.к. “Ален мак”

Д Е К Л А Р И Р А М, че:

След изтичане срока на застраховката, се задължавам да бъде осигурена/сключена застраховка за професионална отговорност-съгласно чл.171, ал.1 от ЗУТ и действието и ще бъде подновено със срок не по-малък от срока на договора и 30дни след изтичането му.

Известна ми е отговорността по чл.313 от НК за посочване на неверни данни.

04.08.2016г.
(дата на подписване)

Декларатор: .....
/подпис /

Алианц България
Застрахователно акционерно дружество

Общо застраховане

ФЛ

ЗАСТРАХОВАТЕЛНА ПОЛИЦА № 13180152140000069

"Алианц България" – Застрахователно Акционерно Дружество на основание предложение от Застрахования и срещу платена застрахователна премия застрахова професионалната отговорност на Застрахования по начин и условия, както следва:

ВИД ЗАСТРАХОВКА:	Професионална отговорност в проектирането и строителството
ЗАСТРАХОВАТЕЛ:	ЗАД "Алианц България", бул. "Княз Дондуков" № 59, 1504 София ДДС № BG040638060, ЕИК : 040638060
ЗАСТРАХОВАН:	**СТЕЛА ДИМИТРОВА ЧАМОВА, ЕГН: 7308146675** Адрес : гр./с. СОФИЯ, п. код 1000, УЛ.С.РАДЕВ 68,БЛ.136 Б,
ДЕЙНОСТ НА ЗАСТРАХОВАНИЯ:	Проектант , Категория строежи: III
СРОК НА ЗАСТРАХОВКАТА:	от 00:00:00 часа на 21.12.2015 г. до 24:00:00 часа на 20.12.2016 г.
РЕТРОАКТИВНА ДАТА:	14.12.2010 г.
ЗАСТРАХОВАТЕЛНО ПОКРИТИЕ:	Съгласно действащата нормативна уредба
ЗАСТРАХОВАТЕЛНИ СУМИ:	50,000.00 BGN за всяко едно събитие. 100,000.00 BGN в агрегат за срока на застраховката.
САМОУЧАСТИЕ НА ЗАСТРАХОВАНИЯ:	10.00 %, но не по-малко от 1,000.00 BGN от всяка щета.
ЗАСТРАХОВАТЕЛНА ПРЕМИЯ:	100.00 BGN (сто BGN)
ДАНЪК ПО ЗДЗП:	2.00 BGN(два BGN)
ОБЩА ДЪЛЖИМА СУМА:	102.00 BGN (сто и два BGN)
СРОК ЗА ПЛАЩАНЕ: 21.12.2015 г.	102.00 BGN в т.ч. премия 100.00 BGN и данък 2.00 BGN

Общите условия на застраховката, приложенията, добавъците и други писмени договорености между страните (ако има такива) представляват неразделна част от настоящата полица.
С подписа си по-долу Застрахованият удостоверява, че е съгласен и приема общите условия към настоящата полица, екземпляр от които са му предадени към момента на подписване на полицата, както и че му е предоставена писмено информация като потребител на застрахователни услуги по чл. 185 ал. 3 от Кодекса за застраховане.
В случай на неплащане или непълно плащане на дължима вноска от застрахователната премия, застраховката се прекратява към 24.00 часа на 15-ия ден, считано от датата на съответния падеж, посочен в застрахователната полица.

ДАТА И МЯСТО НА ИЗДАВАНЕ: 14.12.2015 г., гр. СОФИЯ

ЗАСТРАХОВАТЕЛ: /...../ /Райна Ваташка/

ЗАСТРАХОВАН: /...../ /СТЕЛА ДИМИТРОВА ЧАМОВА/

ЗАД "Алианц България" код 214

/...../

№ 1287410

Посредник: ГП ЕВРОПА - ЕВРОПА 2007 ООД, гр./с. СОФИЯ, п. код 1606, Д.ГРУЕВ, No42, ЛД No

Посредник: "БЪЛГАРИЯ НЕТ" АД , гр. СОФИЯ, п.код 1504, бул. КНЯЗ ДОНДУКОВ No 59, ЛД No

Allianz

Оригинал

Д Е К Л А Р А Ц И Я

Долуподписаният Стела Димитрова Чамова, в качеството ми на Проектант по част ОВК и Енергийна Ефективност в офертата на „ТЕХНО-ЕНЕРДЖИ“ ООД – участник в процедура за възлагане на обществена поръчка с предмет: **„Изпълнение на Инженеринг - проектиране и изпълнение на СМР, етап IV – ти - 70 обособени позиции и изпълнение на СМР за 3 бр. сгради - 3 ОП - общо 73 обособени позиции във връзка с реализацията на Националната програма за енергийна ефективност на многофамилните жилищни сгради на територията на община Благоевград.**

Обособена позиция №55. Многофамилни жилищни сгради – блок № 6 и № 7, с административен адрес ж.к. “Ален мак”

Д Е К Л А Р И Р А М, че:

След изтичане срока на застраховката, се задължавам да бъде осигурена/сключена застраховка за професионална отговорност-съгласно чл.171, ал.1 от ЗУТ и действието и ще бъде подновено със срок не по-малък от срока на договора и 30дни след изтичането му.

Известна ми е отговорността по чл.313 от НК за посочване на неверни данни.

04.08.2016г.
(дата на подписване)

Декларатор: .....
/подпис /

EUROINS
MEMBER OF EUROHOLD

ЗАСТРАХОВАТЕЛЕН ДОГОВОР № 04100100002187/20.06.2016

„ПРОФЕСИОНАЛНА ОТГОВОРНОСТ В ПРОЕКТИРАНЕТО И СТРОИТЕЛСТВОТО“

ЗАСТРАХОВАТЕЛ:

„ЗД ЕВРОИНС“ АД, със седалище и адрес на управление в гр. София, бул. "Христофор Колумб" № 43, вписано в Регистъра за търговски дружества при СГС по ф. д. № 9078/ 1998 г., ЕИК: 121265113, с Разрешение № 8/ 15.06.1998 г. за застрахователна дейност, тел.: +359 2 9651525, 070017241, факс: +359 2 9651526, email: office@euroins.bg, с посредничеството на агенция Бургас 4, адрес гр.Бургас ул."Ал. Стамболийски: 24, ет.1, тел 056/ 845 861

ЗАСТРАХОВАН:

ОГНЯН МИХАЙЛОВ РУСЕВ ЕГН 6 5 0 3 2 0 0 5 4 7

Седалище и адрес на управление: град Бургас кв.Лозово ,ул."Иглика" 15, тел: 0888 508462

представляван/о от _____, ЕГН

в качеството на:

X ПРОЕКТАНТ - за [illegible]

☐ КОНСУЛТАНТ: ☐ А за [illegible] ☐ Б за [illegible]

☐ СТРОИТЕЛ: ☐ А за [illegible] ☐ Б за [illegible]

☐ ЛИЦЕ, [illegible]

☐ ЛИЦЕ, [illegible]

I. ПРЕДМЕТ НА ДОГОВОРА:

1. Предмет на настоящия договор е професионалната отговорност на ЗАСТРАХОВАНИЯ за вреди, причинени на други участници в строителството и/ или на трети лица вследствие на неправомерни действия или бездействия при или по повод изпълнение на задълженията му.
2. Застраховката покрива професионалната отговорност на ЗАСТРАХОВАНИЯ:

(1) по писмени претенции на увредените лица за имуществени и неимуществени вреди, предявени в срока на действие на застрахователния договор, включително за съдебните разноски;

(2) за имуществени и неимуществени вреди вследствие на: а/ смърт или телесна повреда на други участници в строителството и/или на трети лица; б/ материални вреди върху имуществото на други участници в строителството или на трети лица;

при или по повод изпълнение на задълженията му във връзка със строежи категория: X първа ☐ втора ☐ трета ☐ четвърта ☐ пета

II. ПОКРИТ РИСК:

3. Опасността от възникване на отговорност на ЗАСТРАХОВАНИЯ за причинени имуществени и неимуществени вреди, вследствие на неговите неправомерни действия или бездействия при или по повод изпълнение на задълженията му.

III. ЗАСТРАХОВАТЕЛНА СУМА:

4. В агрегат	5. За едно събитие
300 000 / ТРИСТА ХИЛЯДИ/ ЛЕВА	150 000 / СТО И ПЕТДЕСЕТ ХИЛЯДИ / ЛЕВА

IV. ЗАСТРАХОВАТЕЛЕН ПЕРИОД:

6. Застрахователния договор се сключва за срок	7. Фиксирана ретроактивна дата
от 00.00 ч. на 21.06.2016 г. до 24.00 ч. на 20.06.2017г.	☐ да, считано от ___.___.20__ г. / ☐ не

V. ЗАСТРАХОВАТЕЛНА ПРЕМИЯ:

8. Начислена премия:	9. Отстъпки:	10. Обща застрахователна премия
300.00 ТРИСТА / ЛЕВА	% на основание:	300 .00 / триста / лева

11. Данък върху застрахователната премия 2% 6.00 лв.

12. **Общо дължима сума:** 306.00 лв.

13. Начин на плащане: x ЕДНОКРАТНО ☐ РАЗСРОЧЕНО
X в брой ☐ по банков път: BIC:_____ IBAN:_____ Банка: _____

	1 вноска	2 вноска	3 вноска	4 вноска
Дата на падеж:	20.06.2016г	.....20. ...г.	.....20... г	20 г
Застрахователна премия	300.00 лв.	лв.	лв.	лв
Данък 2%	6.00 лв.	лв.	лв	лв
Общо дължима сума:	306.00 лв.	лв.	лв	лв

14. При разсрочено плащане, когато ЗАСТРАХОВАНИЯТ закъснее с плащането на която и да е вноска, настоящата полица, съгласно чл. 202 от Кодекса за застраховане, ще се счита за прекратена автоматично след изтичането на 15-дневен срок от датата на падежа на разсрочената вноска.

VI. ДРУГИ ДОГОВОРЕНОСТИ:

15. САМОУЧАСТИЕ на ЗАСТРАХОВАНИЯ 10 % от размера на всяка щета, но не по-малко от 1000 /хиляда/ лева.

16. За неуредените въпроси в настоящия договор се прилага Наредбата за условията и реда за задължително застраховане в проектирането и строителството, обн., ДВ, бр. 17 от 02.03.2004 г., както и останалите разпоредби на българското законодателство.

17. Неразделна част от настоящия застрахователен договор са:

- Предложение-въпросник за сключване на застрахователен договор от .....

Долуподписаният, в качеството си на Застрахован/представител на Застрахования, декларирам: 1. Съгласен съм личните данни по тази полица да се използват съгласно действащото законодателство, включително за директен маркетинг; 2. Получил съм писмена информация за потребителите на застрахователни услуги.

Настоящия застрахователен договор се изготви и подписа в два еднообразни екземпляра - по един за всяка от страните

Гр Бургас , 20.06.2016г.

За ЗАСТРАХОВАНИЯ: (подпис и печат)

За ЗАСТРАХОВАТЕЛЯ: (подпис и печат)

ВЯРНО С ОРИГИНАЛА

EUROINS
MEMBER OF EUROHOLD

Д О Б А В Ъ К № 1

към застрахователен договор „Професионална отговорност в проектирането и строителството“

№ 04100100001633 / 18.06.2015г.

С настоящия Добавък страните:

1) **„ЗД ЕВРОИНС” АД**, със седалище и адрес на управление в гр. София, бул. “Христофор Колумб” № 43, вписано в Регистъра за търговски дружества при СГС по ф. д. № 9078/ 1998 г., ЕИК: 121265113, с Разрешение № 8/ 15.06.1998 г. за застрахователна дейност, тел.: +359 2 9651525, 070017241, факс: +359 2 9651526, email: office@euroins.bg, с посредничеството на агенция Бургас 4 ,адрес гр.Бургас,ул.”Ал. Стамболийски” 24, ет.1 тел 056 / 845861, mail: burgas4@euroins.bg, наричано за краткост ЗАСТРАХОВАТЕЛ, от една страна

и

2) **ОГНЯН МИХАЙЛОВ РУСЕВ** , ЕГН: 6503200547 , адрес: град Бургас ул.”Иглика” 15,

представлявано от ....., в качеството си на ..... наричано за краткост ЗАСТРАХОВАН,

се споразумяват за промяна на условията на застрахователен договор № **04100100001633 / 18.06.2015г** както следва:

1. По повод изпълнение на задълженията му във връзка със строежи, категорията от четвърта се променя на ПЪРВА КАТЕГОРИЯ ПРОЕКТАНТ.

2. Промяна лимита на отговорност в агрегат – на **300 000** /триста хиляди / лева ;
3. Промяна на лимита на отговорност на едно събитие – на **150 000** /сто и петдесет хиляди/ лева;
4. Срока на договора до **19.06.2016 г.**
5. За извършените промени по договор 04100100001633/18.06.2015г. Застрахования дължи на Застрахователя допълнителна застрахователна премия в размер на **225.00 лева**
6. Данък 2% :**лв** 4.50 лева
7. Общата сума , която Застрахования дължи на Застрахователя е в размер на. Сумата се заплаща еднократно в брой в раземр на 229.50 лева / двеста двадесет и девет лева и 0.50 /

Разпоредбите на Застрахователен договор 04100100001633 / 18.06.2015г., неизменени изрично с настоящия Добавък, запазват действието си.

Настоящият Добавък се подписа в два еднообразни екземпляра по един за всяка от страните и представлява неразделна част от Застрахователен договор **№ 04100100001633 / 18.06.2015г.**

13.08.2015г.

гр.Бургас

За ЗАСТРАХОВАНИЯ:_____ **За ЗАСТРАХОВАТЕЛЯ:**_____

Д Е К Л А Р А Ц И Я

Долуподписаният Огнян Михайлов Русев, в качеството ми на Проектант по част Пожарна безопасност в офертата на „ТЕХНО-ЕНЕРДЖИ“ ООД – участник в процедура за възлагане на обществена поръчка с предмет: **„Изпълнение на Инженеринг - проектиране и изпълнение на СМР, етап IV – ти - 70 обособени позиции и изпълнение на СМР за 3 бр. сгради - 3 ОП - общо 73 обособени позиции във връзка с реализацията на Националната програма за енергийна ефективност на многофамилните жилищни сгради на територията на община Благоевград.**

Обособена позиция №55. Многофамилни жилищни сгради – блок № 6 и № 7, с административен адрес ж.к. “Ален мак”

Д Е К Л А Р И Р А М, че:

След изтичане срока на застраховката, се задължавам да бъде осигурена/сключена застраховка за професионална отговорност-съгласно чл.171, ал.1 от ЗУТ и действието и ще бъде подновено със срок не по-малък от срока на договора и 30дни след изтичането му.

Известна ми е отговорността по чл.313 от НК за посочване на неверни данни.

04.08.2016г.
(дата на подписване)

Декларатор: .....
/подпис /

ЗАСТРАХОВАТЕЛНА ПОЛИЦА

ЗАСТРАХОВКА "ПРОФЕСИОНАЛНА ОТГОВОРНОСТ НА АРХИТЕКТИ, ПРОЕКТАНТИ И СТРОИТЕЛНИ ИНЖЕНЕРИ"

No 1316 030 15 00015

ЗАСТРАХОВАТЕЛ	*ЗАД „ВИКТОРИЯ", Главна Агенция Бургас* ЕИК 119037309, гр. Бургас, ул. „Христо Ботев" 97	
ЗАСТРАХОВАН	***МИХАИЛ ГЕОРГИЕВ ГЕОРГИЕВ*** гр. Бургас, ж.к."Бр. Миладинови", бл.71 – 2 ЕГН 4708090847	
ПРЕДМЕТ НА ЗАСТРАХОВКАТА. ЗАСТРАХОВАТЕЛНО ПОКРИТИЕ	Гражданската отговорност за вреди, причинени на собственика/ инвеститора, другите участници в строителството и/ или трети лица вследствие на неправомерни действия или бездействия при или по повод изпълнение на професионалната дейност.	
ОБЕКТ	Всички обекти, поети за изпълнение от Застрахования в рамките на застрахователния период	
ЛИМИТИ НА ОТГОВОРНОСТ	За един иск 25 000лв. За всички искове 50 000лв.	
САМОУЧАСТИЕ НА ЗАСТРАХОВАНИЯ	5% от всяка щета, но не по-малко от 1000лв.	
СРОК НА ЗАСТРАХОВКАТА	12 месеца	
	Начало: 00:00 часа на 04.10.2015г.	Край: 24:00 часа на 03.10.2016г.
РЕТРОАКТИВНО ДЕЙСТВИЕ	-	
	Начало: -	Край: -
ЗАСТРАХОВАТЕЛНА ПРЕМИЯ	50.00лв. /Петдесет лева/, платима еднократно при подписване на полицата	
ДЪЛЖИМ ДАНЪК ВЪРХУ ПРЕМИЯТА 2%:	*1.00лв. /Един лев/*	
ВСИЧКО:	*51.00лв. /Петдесет и един лева/*	

	I-ва вноска	В срок до	II-ра вноска	В срок до	III-та вноска	В срок до	IV-та вноска	В срок до
Застрахователна премия:	50.00лв.	03.10.2015г.						
Дължим данък:	1.00лв.							
Всичко:	51.00лв.							

Съгласно чл. 202 (1) и (2) от Кодекса за застраховането при неплащане на разсрочена вноска полицата ще бъде прекратена в 15-дневен срок след датата на падежа. Застрахованият е получил Общите условия за застраховане на професионални отговорности и Приложението "Професионална отговорност на архитекти, проектанти и строителни инженери" и те са неразделна част от полицата. Застрахованият е получил информацията съгласно чл. 185 (3) от Кодекса застраховането.

Дата на сключване на полицата: 30.09.2015г. Място на сключване на полицата: Бургас

Имена и адрес на застрахователния посредник, No на легитимационния документ: ДИРЕКТНА ПРОДАЖБА

ЗАСТРАХОВАТЕЛ:..... ЗАСТРАХОВАН:.....

ГЛАВНА АГЕНЦИЯ Бургас ЗАД ВИКТОРИЯ

VICTORIA INSURANCE COMPANY LOVE MARKS "Insurance" 2012 - 2014

Д Е К Л А Р А Ц И Я

Долуподписаният Михаил Георгиев Георгиев, в качеството ми на Проектант по част ПБЗ, ПУСО и Координатор по безопасност и здраве в офертата на „ТЕХНО-ЕНЕРДЖИ“ ООД – участник в процедура за възлагане на обществена поръчка с предмет: **„Изпълнение на Инженеринг - проектиране и изпълнение на СМР, етап IV – ти - 70 обособени позиции и изпълнение на СМР за 3 бр. сгради - 3 ОП - общо 73 обособени позиции във връзка с реализацията на Националната програма за енергийна ефективност на многофамилните жилищни сгради на територията на община Благоевград.**

Обособена позиция №55. Многофамилни жилищни сгради – блок № 6 и № 7, с административен адрес ж.к. “Ален мак”

Д Е К Л А Р И Р А М, че:

След изтичане срока на застраховката, се задължавам да бъде осигурена/сключена застраховка за професионална отговорност-съгласно чл.171, ал.1 от ЗУТ и действието и ще бъде подновено със срок не по-малък от срока на договора и 30дни след изтичането му.

Известна ми е отговорността по чл.313 от НК за посочване на неверни данни.

04.08.2016г.
(дата на подписване)

Декларатор: .....
/подпис /

ЗАСТРАХОВАТЕЛНО АКЦИОНЕРНО ДРУЖЕСТВО
Армеец
www.armeec.bg

0000503496

ЗАСТРАХОВАТЕЛНА ПОЛИЦА № 16 570 1317 0000503496

Застраховка "Професионална отговорност на участниците в проектирането и строителството"

На основание Въпросник/предложение и съгласно Общите условия на застраховка "Професионална отговорност на участниците в проектирането и строителството" при платена застрахователна премия ЗАД "Армеец" приема да застрахова професионалната отговорност на:

Застрахован: Иван Петров Панайотов, ЕГН : 4706077147,

гр. София, ж.к. Манастирски ливади" - Б, бл. 42, ап. 1

(трите имена/фирма, адрес, телефон, факс, ЕГН/ЕИК)

Представляван от:

(трите имена, длъжност)

Професионална дейност: ■ Проектант ☐ Консултант А ☐ Консултант Б ☐ Строител ☐ Лице, упражняващо строителен надзор ☐ Лице, упражняващо технически контрол

Консултант А: консултант, извършващ оценка за съответствието на инвестиционните обекти

Консултант Б: консултант, извършващ строителен надзор

Застрахователно покритие: ■ Клауза А - за всички обекти по чл. 171 от ЗУТ ☐ Клауза Б - само за един обект по чл. 173 ал.1 от ЗУТ

Строителен обект:
(само за Клауза Б)

(наименование и адрес)

Лимити на отговорност (в лева)	Дейност 1: Проектант	Дейност 2:	Дейност 3: .....
Лимит за едно събитие, в т.ч.:	25 000		
лимит за имуществени вреди			
лимит за неимуществени вреди			
лимит за едно увредено лице			
Общ лимит на отговорност	50 000		

Самоучастие на застрахования:

Срок на застраховката: 12 месеца от 00.00 часа на 21.06.2016 г. до 24.00 часа на 20.06.2017 г.

Ретроактивна дата: 21.6.2011 год.

Застраховката влиза в сила не по-рано от 00.00 часа на деня, следващ постъпването на застрахователната премия или първата вноска от нея (при разсрочено плащане) в брой или по банков път по сметката на Застрахователя.

Застрахователна премия: 50 лева; **2%ЗДЗП:** 1 лева; **ОБЩО ДЪЛЖИМА СУМА:** 51 лева.

словом:

Начин на плащане: ■ еднократно ☐ разсрочено ■ в брой ☐ по банков път

Вноска / Падеж	I-ва/ .....20..... г.	II-ра/ .....20..... г.	III-та/ .....20..... г.	IV-та/ .....20..... г.
Премия, лв:				
2% ЗДЗП в лв:				
Обща сума в лв:				

В случаите на разсрочено плащане вноските от застрахователната премия се плащат в срока, посочен в Полицата. При неплащане на разсрочена вноска от застрахователната премия застрахователният договор се прекратява в 24.00 часа на петнадесетия ден от датата на падежа на неплатената разсрочена вноска.

Дата и място на издаване на полицата: 11.6.2016 год. гр.

Настоящата Полица, Въпросник/предложението, Общите условия за застраховка "Професионална отговорност на участниците в проектирането и строителството", всички Добавъци и други придружаващи документи са неразделна част от застрахователния договор.

Застрахователен посредник: Корпорекс Бг ЗБ ООД, гр. София, ж.к. Дружба 2, бл. 417, вх. Б, ап. 46 56090250

(трите имена, код)

Получих Общите условия на застраховка "Професионална отговорност на участниците в проектирането и строителството", запознах се с тях и заявявам, че ги приемам.

Застрахован: (подпис и печат)

Застрахователен:

ЗАД "АРМЕЕЦ" АГЕНЦИЯ СОФИЯ 7

Д Е К Л А Р А Ц И Я

Долуподписаният Иван Петров Панайотов, в качеството ми на Проектант по част Електрическа в офертата на „ТЕХНО-ЕНЕРДЖИ“ ООД – участник в процедура за възлагане на обществена поръчка с предмет: **„Изпълнение на Инженеринг - проектиране и изпълнение на СМР, етап IV – ти - 70 обособени позиции и изпълнение на СМР за 3 бр. сгради - 3 ОП - общо 73 обособени позиции във връзка с реализацията на Националната програма за енергийна ефективност на многофамилните жилищни сгради на територията на община Благоевград.**

Обособена позиция №55. Многофамилни жилищни сгради – блок № 6 и № 7, с административен адрес ж.к. “Ален мак”

Д Е К Л А Р И Р А М, че:

След изтичане срока на застраховката, се задължавам да бъде осигурена/сключена застраховка за професионална отговорност-съгласно чл.171, ал.1 от ЗУТ и действието и ще бъде подновено със срок не по-малък от срока на договора и 30дни след изтичането му.

Известна ми е отговорността по чл.313 от НК за посочване на неверни данни.

04.08.2016г.
(дата на подписване)

Декларатор: .....
/подпис /

Образец №11

ТЕХНИЧЕСКО ПРЕДЛОЖЕНИЕ

„Изпълнение на Инженеринг - проектиране и изпълнение на СМР, етап IV – ти - 70 обособени позиции и изпълнение на СМР за 3 бр. сгради - 3 ОП - общо 73 обособени позиции във връзка с реализацията на Националната програма за енергийна ефективност на многофамилните жилищни сгради на територията на община Благоевград.

Обособена позиция №55. Многофамилни жилищни сгради – блок № 6 и № 7, с административен адрес ж.к. "Ален мак"

„ТЕХНО-ЕНЕРДЖИ" ООД
Наименование на участника

Димитър Златинов Хрусафов
(Трите имена на лицето, представляващо участника юридическо лице)

АДМИНИСТРАТИВНИ СВЕДЕНИЯ:	
Седалище и адрес на управление: • Страна, код, град, община • Квартал, ул., №, • Телефон, факс, • E-mail:	 България, 1220, гр. София, Община Столична, р-н Надежда, ул. Илиенско шосе №8 02 810 91 78 / 02 810 91 79 office@technoenergy.bg

УВАЖАЕМИ ДАМИ И ГОСПОДА,

След като подробно се запознахме с условията на документацията за участие в обществената поръчка с предмет: **„Изпълнение на Инженеринг - проектиране и изпълнение на СМР, етап IV – ти - 70 обособени позиции и изпълнение на СМР за 3 бр. сгради - 3 ОП - общо 73 обособени позиции във връзка с реализацията на Националната програма за енергийна ефективност на многофамилните жилищни сгради на територията на община Благоевград.**

Обособена позиция №55. Многофамилни жилищни сгради – блок № 6 и № 7, с административен адрес ж.к. "Ален мак"

Предлагаме:

гаранционен срок за СМР 10,10 години

1	2	3	4	5	6	7
№ по ред	Вид СМР по отделните части	% от обема СМР /%/	Минимален гаранц. срок по Наредба 2 /години/	Предложен от участника гаранц. срок /години/	Общ гаранц. срок	Среден гаранц. срок
1.	Конструкции	1,75	8	8	16	0,28
2.	Хидроизолации	3,58	5	5	10	0,36

Димитър Хрусафов

3.	Топлоизолазии	62,32	5	5	10	6,23
4.	Довършителни работи	28,51	5	5	10	2,85
5.	Ел. инсталации	3,84	5	5	10	0,38
6.						

Където:

- в колона 3 се записва тежестта на всяка от отделните части спрямо общата стойност на обекта в %
- в колона 6 се сумират колона 5 и колона 4
- в колона 7 се умножават колона 6 и колона 3
- общият среден гаранционен срок се получава като сума от средните гаранционни срокове по отделните части.
- **стойностите в колона 6 следва да бъдат цяло число**
- **посоченото в колона 7 следва да бъде по-малко число от колона 6**

Максималният гаранционен срок е сбор от срока, посочен в колона 4 – минимален гаранционен срок по Наредба №2 и колона 5 – „Предложен от участника гаранционен срок". Този сбор е равен до 2 /два/ пъти минималните гаранционни срокове. Максималният гаранционен срок е равен на общ гаранционен срок за съответната позиция.

Указание: *Участниците трябва да предложат гаранционни срокове за изпълнените строителни работи, които не могат да бъдат по-малки от предвидените в чл. 20, ал. 4 от Наредба № 2 от 31.07.2003 г. за въвеждане в експлоатация на строежите в Република България и минимални гаранционни срокове за изпълнени строителни и монтажни работи, съоражнения и строителни обекти.*

Забележка: *Участниците могат да предложат гаранционни срокове по – дълги от предвидените в горепосочената наредба, които да бъдат не повече от 2 /два/ пъти минималният гаранционен срок, предвиден в чл. 20, ал. 4 от Наредба № 2 от 31.07.2003 г.*

**В случай, че се констатира предложен под установения минимум или над максимум предложен срок по тези показатели, офертата на участника се предлага за отстраняване.*

Срок за изпълнение на строителството: 30 /календарни дни/

Указание: *Срокът за изпълнение на строителството не следва да бъде по – малък от 30 календарни дни и не по – дълъг от 45 календарни дни. Предложеният срок за изпълнение на строителството следва да бъде цяло число!*

От участие в процедурата се отстранява участник предложил срок за строителство извън горепосочените такива.

Срок за проектиране 15 /календарни дни/

Срок за проектиране не се попълва, когато участникът подава оферта за обособена позиция № 71, обособена позиция №72 и обособена позиция №73. За същите има изготвени работни проекти неразделна част от настоящата документация/

Забележка: *Срокът за изготвяне на работен проект да бъде от 15 /петнадесет / до не повече от 20 /двадесет/ календарни дни. Предложеният срок за изпълнение на проектирането следва да бъде цяло число!*

От участие в процедурата се отстранява участник предложил срок за проектиране /изготвяне на работен проект/ извън горепосочените срокове.

Прилагам:
Подробен работна програма, линеен график и диаграма на работната ръка, изготвени съобразно изискванията от документацията за участие.

Забележка: Във всяка от таблиците, в които участникът сам прави изброяването, той може да добавя толкова редове, колкото са му необходими.

ВАЖНО!!! Всяка страница от техническата оферта трябва да е подписана и подпечатана от участника, като се посочи име и фамилия на лицето поставило подписа.

ДАТА: 08.08.2016г. ПОДПИС и ПЕЧАТ: Димитър Христофов

ЗАБЕЛЕЖКА:: Този документ задължително се поставя от участника в отделен запечатан непрозрачен плик - ПЛИК №2 за всяка обособена позиция по отделно!

Участник, който представи програма, която не отговаря на изискванията на Възложителя ще бъде отстранен от участие в процедурата.

Д Е К Л А Р А Ц И Я
по чл. 33, ал. 4 от ЗОП

олуподписаният /ната/ Димитър Златинов Хрусафов, с лична карта № 645733903, издадена на 27.02.2015г. от МВР – гр. София, с ЕГН 7005300467, в качеството ми на Управител

(посочете длъжността)
на „ТЕХНО-ЕНЕРДЖИ“ ООД,
(посочете фирмата на участника в процедурата)

участник в открита процедура за възлагане на обществена поръчка с предмет: участник в открита процедура за възлагане на обществена поръчка с предмет: **„Изпълнение на Инженеринг - проектиране и изпълнение на СМР, етап IV – ти - 70 обособени позиции и изпълнение на СМР за 3 бр. сгради - 3 ОП - общо 73 обособени позиции във връзка с реализацията на Националната програма за енергийна ефективност на многофамилните жилищни сгради на територията на община Благоевград.**

Обособена позиция №55. Многофамилни жилищни сгради – блок № 6 и № 7, с административен адрес ж.к. “Ален мак”

Д Е К Л А Р И Р А М, ЧЕ:

1. Информацията, съдържаща се в

Приложените към Техническото предложение Работна програма и Линеен график за изпълнение на дейностите

(посочват се конкретна част/части от техническото предложение) от техническото ни предложение, да се счита за конфиденциална, тъй като съдържа технически и/или търговски тайни *(вярното се подчертава)*.

2. Не бихме желали информацията по т. 1 да бъде разкривана от възложителя, освен в предвидените от закона случаи.

Димитър Хрусафов

Дата: 10.08.2016г.

Декларатор: .....
/подпис и печат

ОБРАЗЕЦ №12

ПРЕДЛАГАНА ЦЕНА

ЗА УЧАСТИЕ В ОТКРИТА ПРОЦЕДУРА ЗА ВЪЗЛАГАНЕ НА ОБЩЕСТВЕНА ПОРЪЧКА С ПРЕДМЕТ:

„Изпълнение на Инженеринг - проектиране и изпълнение на СМР, етап IV – ти - 70 обособени позиции и изпълнение на СМР за 3 бр. сгради - 3 ОП - общо 73 обособени позиции във връзка с реализацията на Националната програма за енергийна ефективност на многофамилните жилищни сгради на територията на община Благоевград.

Обособена позиция №55. Многофамилни жилищни сгради – блок № 6 и № 7, с административен адрес ж.к. "Ален мак"

От: „ТЕХНО-ЕНЕРДЖИ" ООД

(наименование на участника)

с адрес: гр. София 1220, Община Столична, р-н Надежда, ул. Илиенско шосе, №8

тел.: 02/ 810 91 78, факс: 02/ 810 91 79, e-mail: office@technoenergy.bg

регистриран по ф.д. № _____ / _____ г. по описа на _____ съд,

ЕИК / Булстат: 812233671,

УВАЖАЕМИ ДАМИ И ГОСПОДА,

След като се запознахме с документацията за участие, изискванията на Възложителя и спецификата на възлаганата работа, предлагаме да изпълним обществената поръчка с горепосочения предмет, при следните финансови условия:

I. Ние предлагаме да изпълним поръчката за обща цена в размер на 498 775,50 лв. (словом: четиристотин деветдесет и осем хиляди седемстотин седемдесет и пет лв. и 50 ст.) **без ДДС** или **598 530,60 лв.** (словом: петстотин деветдесет и осем хиляди петстотин и тридесет лв и 60ст.) **с ДДС, както следва:**

За изготвяне на работен проект по всички части: 27 288,00 лв. (словом: двадесет и седем хиляди двеста осемдесет и осем лв. и 0ст.) **без ДДС** или **32 745,60 лв.** (словом: тридесет и две хиляди седемстотин четиридесет и пет лв. и 60ст.) **с ДДС; (В предлаганата цена за изготвяне на работните проекти, Участникът следва да калкулира всички разходи включително и тези за осъществяване на авторски надзор по време на изпълнение на СМР на обекта)**

За изпълнение на СМР 469 887,50 лв. (словом: четиристотин шестдесет и девет хиляди осемстотин осемдесет и седем лв. и 50 ст.) **без ДДС** или **563 865,00 лв.** (словом: петстотин шестдесет и три хиляди осемстотин шестдесет и пет лв. и 0 ст.) **с ДДС съгласно приложените КСС.**

Както и 1 600,00 (хиляда и шестстотин лв. и 0 ст.) без ДДС или 1 920,00 (хиляда деветстотин и двадесет лв. и 0 ст.) с ДДС представляващи **непредвидени разходи*** по време на изпълнение на СМР. (Непредвидените разходи следва да са в размер на максимум 10% от стойността на СМР) **Непредвидени разходи за строителни и монтажни работи са разходите, свързани с увеличаване на заложени количества строителни и монтажни работи и/или добавяне на нови количества или видове строителни и монтажни работи, които към момента на разработване и одобряване на технически или работен инвестиционен проект обективно не са могли да бъдат предвидени, но при изпълнение на дейностите са обективно необходими за въвеждане на обекта в експлоатация. Разходите, които биха могли да бъдат верифицирани*

Димитър Хрусафов

Лесислава Несторова

като непредвидени, следва да отговарят на условията за допустимост на разходите по програмата.

II. Елементи на ценообразуване за видовете РСМР са както следва:

1. **П1** – Средна часова ставка	6,20 лв./час
2. **П2** - Допълнителни разходи върху труд	100 %
3. **П3** – Допълнителни разходи върху механизация	30 %
4. **П4** – Доставно -складови разходи	10 %
5. **П5** – Печалба	10 %

Предложената от нас цена включва всички разходи за цялостното, точно качествено и срочно изпълнение на поръчката, съгласно нормите и нормативите за такъв вид РСМР ,предвижданията и изискванията на Документацията за участие, предложените от нас условия за изпълнение на РСМР, проектодоговора, както и всички законови изисквания за осъществяване на строителство на обекти от вида и обема предмет на горепосочената обществена поръчка.

*посочените цени включват всички разходи за точното и качествено изпълнение на строителните работи в съответствие с нормите и нормативите действащи в Република България. Цените са посочени в български лева.

Име и фамилия: Димитър Хрусафов
Длъжност: Управител
Подпис и печат:_____

ВАЖНО!!!

Участникът изготвя работните проекти съгласно техническият паспорт и енергийното обследване. При изготвяне на ценовата оферта Участникът следва да предвиди в Количествено стойностните сметки всички задължителни мерки предписани в техническият паспорт и енергийното обследване, както и съпътстващите ги дейности.

*Съпътстващи строителни и монтажни работи, свързани с изпълнението на мерките за енергийна ефективност и съответното възстановяване на общите части на сградата в резултат на изпълнените мерки с енергоспестяващ ефект. Съпътстващите строителни и монтажни работи са свързани единствено с възстановяването на първоначалното състояние, нарушено в резултат на обновяването на общите части и на подмяната на дограма в самостоятелния обект.

Всяка страница от ценовото предложение трябва да е подписана и подпечатана от участника, като се посочи име и фамилия на лицето поставило подписа.

При оферирване на цена над прогнозната УЧАСТНИКЪТ ще бъде отстранен от участие в процедурата.

*ЗАБЕЛЕЖКА:: **Този документ задължително се поставя от участника в отделен запечатан непрозрачен - ПЛИК №3 .***

Димитър Хрусафов

КОЛИЧЕСТВЕНО -СТОЙНОСТНА СМЕТКА

Изпълнение на Инженеринг - проектиране и изпълнение на СМР, етап IV – ти - 70 обособени позиции и изпълнение на СМР за 3 бр. сгради - 3 ОП - общо 73 обособени позиции във връзка с реализацията на Националната програма за енергийна ефективност на многофамилните жилищни сгради на територията на община Благоевград

Обособена позиция №55. Многофамилни жилищни сгради – блок № 6 и № 7, с административен адрес ж.к. "Ален мак"

№	СМР	Мярка	Количество	Ед. Цена лв. без ДДС	Обща цена лв. без ДДС
А	**Енергоспестяващи мерки**				
I	**Енергоспестяваща мярка № 1 - Подмяна на дограма**				
1	Демонтаж на съществуваща дървена и метална дограма	м2	236,06	10,12	2 388,93
2	Доставка и монтаж на 5 камерна PVC дограма, U≤1,40W/mK, двоен стъклопакет и К стъкло	м2	220,12	202,91	44 664,55
3	Доставка и монтаж на AL дограма, с коефциент на топлопреминаване U≤1,70W/mK	м2	15,94	251,30	4 005,72
4	Обръщане на вътрешни страници на прозорци	м'	553,80	14,66	8 118,71
5	Доставка и монтаж на външна алуминиева подпрозоречна пола	м'	380,20	29,66	11 276,73
6	Натоварване и извозване на строителни отпадъци	м3	24,00	30,40	729,60
II	**Енергоспестяваща мярка №2 - Топлинно изолиране на външни стени**				
1	Монтаж и демонтаж на скеле	м2	3300,00	6,35	20 955,00
2	Очукване на подкожушена мазилка	м2	214,50	1,56	334,62
3	Полагане на варо-циментова мазилка по фасади	м2	214,50	14,48	3 105,96
4	Доставка и полагане на дълбокопроникващ грунд	м2	3103,58	2,10	6 517,52
5	Доставка и монтаж на топлоизолационна система EPS 10 см, λ≤0,035W/mK /вкл. лепило, шпакловка с мрежа, дюбели и ъгли/ по външните стени на сградата - стени тип 2 и 3 и стени на подпокривното пространство	м2	2139,30	48,85	104 504,81
6	Доставка и монтаж на топлоизолационна система EPS 5 см, λ≤0,035W/mK /вкл. лепило, шпакловка с мрежа, дюбели и ъгли/ по външните стени на сградата- стени тип 1	м2	493,20	44,72	22 055,90
7	Доставка и монтаж на топлоизолационна система XPS 10 см, λ≤0,035W/mK /вкл. лепило, шпакловка с мрежа, дюбели и ъгли/ по сутеренни стени	м2	189,00	56,85	10 744,65
8	Доставка и монтаж на топлоизолационна система EPS 2 см, λ≤0,035W/mK - "обръщане" на прозорци	м'	1410,40	22,40	31 592,96
9	Доставка и полагане на цветна екстериорна мазилка по фасади	м2	2914,58	19,86	57 883,56
10	Доставка и полагане на цветна екстериорна мазилка по цокъл - тип "мозайка"	м2	189,00	22,55	4 261,95
11	Натоварване и извозване на строителни отпадъци	м3	14,29	30,40	434,42
III	**Енергоспестяваща мярка №3 - Топлинно изолиране на покрив**				
1	Доставка и монтаж на топлоизолация от минерална вата 10 см, λ≤0,035W/mK /вкл. дюбели/ в подпокривното пространство	м2	440,00	42,50	18 700,00
2	Доставка и монтаж на полиуретанови термопанели 10 см по покриви на тераси	м2	28,00	66,80	1 870,40
3	Демонтаж на технически съоръжения по покрив и обратен монтаж	бр.	2,00	752,00	1 504,00
4	Демонтаж ламаринена обшивка	м'	105,44	3,60	379,58
5	Демонтаж шорцове	м'	131,80	2,98	392,76
6	Демонтаж на съществуваща хидроизолация	м2	518,00	3,86	1 999,48
7	Демонтаж на водоприемници	бр.	4,00	8,77	35,08

Димитър Христов

8	Възстановяване на замазка	м2	155,40	18,96	2 946,38
9	Направа на топлоизолация XPS 12 см, λ≤0,035W/mK по покрив тип 1 - над асансьорната и стълбищните клетки, вкл. замазка и защитно фолио	м2	32,00	76,50	2 448,00
10	Направа холкери	м'	131,80	11,20	1 476,16
11	Доставка и монтаж на двуслойна битумна мембрана (втори пласт с посипка)	м2	518,00	32,48	16 824,64
12	Направа и монтаж на шорцове	м'	131,80	14,30	1 884,74
13	Доставка и монтаж ламаринена обшивка	м2	105,44	29,70	3 131,57
14	Доставка и монтаж на водопроемници	бр.	4,00	48,90	195,60
15	Натоварване и извозване на строителни отпадъци	м3	25,90	30,50	789,95
IV	**Енергоспестяваща мярка №4 - Топлинно изолиране на под**				
1	Очукване на подкожушена мазилка	м2	63,45	1,56	98,98
2	Възстановяване на мазилка	м2	63,45	14,48	918,76
3	Доставка и полагане на дълбокопроникващ грунд	м2	479,20	2,10	1 006,32
4	Доставка и монтаж на топлоизолационна система EPS 5 см, λ≤0,035 W/mK /вкл. лепило, шпакловка с мрежа, дюбели и ъгли/ по под над неотопляем сутерен - под тип 1	м2	440,00	44,72	19 676,80
5	Доставка и монтаж на топлоизолационна система EPS 12 см, λ≤0,035 W/mK /вкл. лепило, шпакловка с мрежа, дюбели и ъгли/ по под към външен въздух - под тип 2	м2	39,20	51,48	2 018,02
6	Доставка и полагане на минерална мазилка	м2	479,20	19,86	9 516,91
7	Натоварване и извозване на строителни отпадъци	м3	3,25	30,50	99,13
V	**Енергоспестяваща мярка № 5 - Подмяна на осветлението в общите части**				
1	Ремонт на съществуващата осветителна инсталация в общите части	компл.	2,00	4 840,00	9 680,00
2	Демонтаж на съществуващи осветителни тела	бр.	20,00	5,60	112,00
3	Доставка и монтаж на енергоспестяващи осветителни тела, с датчици за движение	бр.	20,00	42,58	851,60
Б	**Мерки по техническото състояние на сградата**				
I	**Конструктивни мерки**				
1	Полагане на антикорозиоони покритие върху видимите връзки на балконски парапети и пана и връзките между рамките и корнизните панели в подпокривното пространство	бр.	1,00	126,00	126,00
2	Ремонт - отстраняване на ръжда, полагане на защитен грунд и двукомпонентен възстановителен разтвор - на панелите на входните площадки - за двата блока	бр.	1,00	254,80	254,80
3	Обработка на видима армировка от долната страна на подовите панел на 1ва плоча и полагане на защитен грунд и възстановителен разтвор	бр.	1,00	283,20	283,20
4	Обработка на фугите между фасадните панели	м	14,60	46,85	684,01
5	Доизграждане на парапетите на терсите до достигане на нормативна височина - 1,05м	м	162,00	42,58	6 897,96
6	Измазване на комините и изпълнение на защитни шапки	бр.	12,00	145,80	1 749,60
7	Затваряне с предпазна мрежа на вентилационните отвори на подпокривното пространство	бр.	84,00	15,80	1 327,20
II	**Обновяване на общи части**				
1	Ремонт на козирките на входовете - ремонт на бучарда, хидроизолация и отводняване	бр.	2,00	856,80	1 713,60
2	Ремонт на стъпала от монолитна мозайка към сутерена на двата блока	м2	10,00	84,70	847,00

Димитър Хрусафов

3	Изкърпване, подмяна и почистване на дефектирали участъци от вътрешната мазилка в общите части на сутеренните и подходите към машинните помещения	м2	14,65	3,68	53,91
4	Изкъртване на компрометирана мазилка по стени и тавани в стълбищна клетка	м2	96,54	1,56	150,60
5	Направа на изравнителна мазилка по стени и тавани в стълбищна клетка	м2	96,54	14,48	1 397,90
6	Шпакловка по стени и тавани по стени и тавани в стълбищна клетка	м2	624,85	8,85	5 529,92
7	Боядисване с латекс по стени и тавани по стени и тавани в стълбищна клетка	м2	624,85	7,68	4 798,85
8	Боядисване с блажна боя по метални парапети, врати и цокли	м2	114,00	10,25	1 168,50
9	Полагане на топлоизолация на откритата водопроводна инсталация в сградите	компл.	2,00	650,00	1 300,00
III	**Сградни инсталации и пожарна безопасност**				
1	Цялостна подмяна на заземителната и мълниезащитната инсталация на двата блока	компл.	1,00	7 420,00	7 420,00
2	Отделяне на стълбищната клетка от мазетата с врати с пожароустойчивост EI90	бр.	2,00	1 026,00	2 052,00
				Общо СМР без ДДС:	**469 887,50 лв.**
				Непредвидени :	**1 600,00 лв.**
				Работен проект и авторски надзор:	**27 288,00 лв.**
				За всички дейности без ДДС:	**498 775,50 лв.**
				ДДС 20%:	**99 755,10 лв.**
				ОБЩО С ДДС:	**598 530,60 лв.**

Име и фамилия: Димитър Хрусафов
Длъжност: Управител
Подпис и печат: