СПИСЪК НА ДОКУМЕНТИТЕ, СЪДЪРЖАЩИ СЕ В ОФЕРТАТА

№	Наименование на представените документите	Вид и количество на документите */оригинал или заверено копие/*
	ПЛИК №1 „Документи за подбор"	
1.	Списък на документите, съдържащи се в офертата;	Оригинал от стр.1 до стр.3
2.	Предложение – ***Образец №1;***	Оригинал от стр.4 до стр.5
3.	Декларация за регистрация по закона за търговския регистър – ***Образец №2;***	Оригинал стр.6
4.	Нотариално заверено пълномощно на лицето, упълномощено да представлява участника в процедурата;	*Неприложимо*
5.	Документ - договор или споразумение, подписан от лицата, включени в обединението, когато участник в процедурата е обединение/консорциум, което не е юридическо лице;	*Неприложимо*
6.	Декларация за отсъствие на обстоятелствата по чл. 47, ал. 1, т. 1, б. „а"- „д" /без б."е"/, т. 2, т. 3 и т. 4, ал. 2, т. 1, т. 4 и ал. 5, т. 1 и т. 2 от ЗОП – ***Образец №3;***	Оригинал от стр.7 до стр.8
	Доказателства за техническите възможности и квалификацията:	
7.	Списък – Декларация на строителството, еднакво или сходно с предмета на настоящата поръчка - ***Образец №4;***	Оригинал от стр.10 до стр.11
8.	Удостоверения за добро изпълнение на договорите, посочени в списък – декларация на строителството, еднакво или сходно с предмета на настоящата поръчка;	Заверени копия от стр.12 до стр.13
9.	Списък - Декларация на лицата, наети на трудов или граждански договор, които ще вземат участие при изпълнението на поръчката - ***Образец №5;***	Оригинал от стр.14 до стр.15
10.	Удостоверение за преминат курс за контрол по качеството на лицето, посочено за специалист по контрол по качеството;	Заверено копие стр.16
11.	Декларация по чл. 56, ал. 1, т. 8 от ЗОП за използване/неизползване на подизпълнители - ***Образец №6;***	Оригинал стр.17
12.	Декларация за съгласие за участие като подизпълнител - ***Образец №7;***	*Неприложимо*
13.	Документ за внесена гаранция за участие – банковата гаранция за участие - ***Образец №8;***	Оригинал от стр.18 до стр.19
14.	Декларация по чл. 56, ал. 1, т. 12 от ЗОП за приемане на условията в проекта на договора – ***Образец №9;***	Оригинал стр.20
15.	Декларация по чл. 3 от Закона за икономическите и финансовите отношения с дружествата, регистрирани в юрисдикции с преференциален данъчен режим, свързаните с тях лица и техните действителни собственици - ***Образец №10;***	Оригинал стр.21
16.	Декларация за липса на обстоятелства по чл. 55, ал. 7 от ЗОП и чл. 8, ал. 8, т. 2 от ЗОП - ***Образец №14;***	Оригинал стр.22

17.	Декларация за липса на обстоятелства по чл. 56, ал. 1, т.11 от - ***Образец № 15;***	Оригинал стр.23
18.	Декларация по чл. 51, ал. 1, т. 9 от ЗОП - **Образец № 16;**	Оригинал стр.24
19.	Списък на инженерно-техническия състав и екип от проектанти за изпълнението на поръчката - ***Образец № 17;***	Оригинал от стр.25 до стр.27
20.	Документи за професионалната квалификация на инженерно-техническия състав;	Заверени копия от стр.28 до стр.59
21.	Декларации за ангажираност на инженерно-техническия състав и екипа от проектанти за изпълнението на поръчката;	Оригинал от стр.60 до стр.68
22.	Декларация за техническа спецификация на материалите - ***Образец № 18;***	Оригинал от стр.69 до стр.72
23.	Декларации и сертификати за съответствие на материалите	Заверени копия от стр.73 до стр.258
24.	**ISO 9001:2008** Система за управление на качеството за дейностите, съгласно чл. 53, ал. 4 от ЗОП	Заверено копие стр.259
25.	**ISO 14001:2004** Система за управление на околната среда, съгласно чл. 53, ал. 4 от ЗОП.	Заверено копие стр.260
26.	Декларация за запознаване с условията на откритата процедура и строителната площадка - ***Образец № 19;***	Оригинал стр.261
27.	Декларация за сключени договори за строителство по Националната програма за енергийна ефективност на многофамилните жилищни сгради - ***Образец № 20;***	Оригинал стр.262
28.	Застраховка за професионална отговорност на участниците в строителството и проектирането по чл. 171 от ЗУТ	Заверено копие стр.263
29.	Декларации за поемане на задължение за осигуряване на валидна застраховка професионална отговорност в проектирането и строителството за целия срок на договора и 30 дни след изтичането му;	Оригинал стр.264
30.	Удостоверение за вписване в Централния професионален регистър на строителя, съгласно чл.3, ал.2 от Закона на камарата на строителите;	Заверено копие стр.265
31.	Проект на договор за инженеринг - ***Образец № 13.42;***	Оригинал от стр.266 до стр.277
	ПЛИК №2 „Предложение за изпълнение на поръчката”	
32.	Техническо предложение - ***Образец № 11;***	Оригинал от стр.1 до стр.3
33.	Технологично-строителна програма;	Оригинал от стр.4 до стр.150
34.	Линеен график и диаграма на работната ръка;	Оригинал стр.151

	ПЛИК №3 „Предлагана цена”	
36.	Предлагана цена - ***Образец № 12;***	Оригинал от стр.1 до стр.2
37.	Окрупнена количествено-стойностна сметка;	Оригинал от стр.3 до стр.7

УЧАСТНИК: „А-СТРОЙ” ЕООД

15.08.2016 г.
(дата на подписване)

Име и фамилия и длъжност : Венцислав Амзов - управител

ПОДПИС И ПЕЧАТ:.....

Образец №1

ПРЕДЛОЖЕНИЕ

ЗА УЧАСТИЕ В ОТКРИТА ПРОЦЕДУРА ЗА ВЪЗЛАГАНЕ НА ОБЩЕСТВЕНА ПОРЪЧКА С ПРЕДМЕТ:

„Изпълнение на Инженеринг - проектиране и изпълнение на СМР, етап IV – ти - 70 обособени позиции и изпълнение на СМР за 3 бр. сгради - 3 ОП - общо 73 обособени позиции във връзка с реализацията на Националната програма за енергийна ефективност на многофамилните жилищни сгради на територията на община Благоевград.

Обособена позиция №42. Многофамилни жилищни сгради – блок № 80, № 81, № 82 и № 83, с административен адрес ж.к. "Еленово";

I. ИДЕНТИФИКАЦИЯ НА УЧАСТНИКА

Настоящата оферта е подадена от: „А-СТРОЙ" ЕООД
/наименование на участника/
и подписана от: Венцислав Невенов Амзов

/три имена/
в качеството му на управител
/длъжност/

II. АДМИНИСТРАТИВНИ СВЕДЕНИЯ

1. Адрес: 2932, с. Абланица, общ. Хаджидимово, ул. Кавала 17
/пощенски код, град, община, кв., ул., бл., ап./

Телефон №: 0895 62 10 72
факс №: 07524 22 21
e-mail: astroieood@abv.bg

2. Лице за контакти: Венцислав Амзов
Длъжност: Управител
Лична карта № 640254705, издадена на 18.06.2010 г. от МВР Благоевград
телефон / факс: 0895 62 10 72 / 07524 22 21

3. Обслужваща банка: „Търговска банка Д" АД
Сметката, по която ще бъде възстановена гаранцията за участие:

IBAN: BG33DEMI92401000042513, BIC: DEMIBGSF
Титуляр на сметката: „А-СТРОЙ" ЕООД

Сметката, по която ще бъдат извършвани разплащанията по договора, ако участникът бъде определен за изпълнител на поръчката:

IBAN: BG33DEMI92401000042513, BIC: DEMIBGSF
Титуляр на сметката: „А-СТРОЙ" ЕООД

УВАЖАЕМИ ДАМИ И ГОСПОДА,

1. Заявяваме, че желаем да участваме в обявената от Вас процедура за възлагане на обществена поръчка с горепосочения предмет при условията, обявени в тази документация и приети от нас.

2. Заявяваме, че представяме оферта за участие в процедурата с предмет: **„Изпълнение на Инженеринг - проектиране и изпълнение на СМР, етап IV – ти - 70 обособени позиции и изпълнение на СМР за 3 бр. сгради - 3 ОП - общо 73 обособени позиции във връзка с реализацията на Националната програма за енергийна ефективност на многофамилните жилищни сгради на територията на община Благоевград** по обособени позиции за Сграда с административен адрес: Многофамилни жилищни сгради – блок № 80, № 81, № 82 и № 83, с административен адрес ж.к. "Еленово.

3. Запознати сме и се задължаваме да спазваме условията за участие в процедурата.

4. Запознати сме и се задължаваме да спазваме етичните клаузи на настоящата процедура.

5. Задължаваме се да спазваме всички условия на възложителя, посочени в документацията за участие, които се отнасят до изпълнението на поръчката, в случай, че същата ни бъде възложена.

6. Задължаваме се да не разпространяваме по никакъв повод и под никакъв предлог данните, свързани с поръчката, станали ни известни във връзка с участието ни в откритата процедура.

7. Съгласни сме валидността на нашето предложение да бъде 180 календарни дни, но не по-малко от 180 календарни дни от датата на получаване на офертата и то ще остане обвързващо за нас, като може да бъде прието по всяко време преди изтичане на този срок.

8. До подготвянето на договор, това предложение заедно с писменото приемане от Ваша страна и известие за сключване на договор ще формират обвързващо споразумение между двете страни.

Като неразделна част от настоящата оферта, представяме **Списък на документите съдържащи се в офертата** в подписан и подпечатан вид.

/Описват се всички представени от участника документи (задължителни и други - по преценка на участника), включително документи относно лицата, представляващи участника и относно подизпълнителите - ако такива се предвиждат, документи относно икономическото и финансово състояние на участника, доказателства за техническите възможности и/или професионална квалификация на участника, които съгласно чл. 57, ал. 2 от ЗОП и настоящата документация следва да бъдат поставени в плик № 1 „Документи за подбор"/.

Дата: 15.08.2016 г.

.....

(Подпис и печат)

**** Когато Участник в процедурата е обединение, настоящия образец на оферта се представя за обединението участник, като се попълва и подписва от лицето, което е упълномощено от членовете на обединението, съгласно споразумението/договорът за създаване на обединение.*

Образец №2

ДЕКЛАРАЦИЯ
ЗА РЕГИСТРАЦИЯ ПО ЗАКОНА ЗА ТЪРГОВСКИЯ РЕГИСТЪР

Подписаният: Венцислав Невенов Амзов
(трите имена)
Данни по документ за самоличност: л.к. № 640254705 изд. на 18.06.2010 г. от МВР Благоевград
(номер на лична карта, дата, орган и място на издаването)
в качеството си на управител
(длъжност)
на Участник: „А-СТРОЙ" ЕООД, в процедура за възлагане на обществена поръчка с предмет: **„Изпълнение на Инженеринг - проектиране и изпълнение на СМР, етап IV – ти - 70 обособени позиции и изпълнение на СМР за 3 бр. сгради - 3 ОП - общо 73 обособени позиции във връзка с реализацията на Националната програма за енергийна ефективност на многофамилните жилищни сгради на територията на община Благоевград.**
Обособена позиция № 42. Многофамилни жилищни сгради – блок № 80, № 81, № 82 и № 83, с административен адрес ж.к. "Еленово".

ДЕКЛАРИРАМ:

Представляваният от мен участник е регистриран по Закона за Търговския регистър и неговият единен идентификационен код (ЕИК) е: 101019435

Дата: 15.08.2016 г.

ДЕКЛАРАТОР:.....
(подпис, печат)

Образец №3

ДЕКЛАРАЦИЯ

Декларация за липса на обстоятелства по чл. 47, ал. 1, т. 1, б. „а“- „д“ /без б.”е”/, т. 2, т. 3 и т. 4, ал. 2, т. 1, т. 4 и ал. 5, т. 1 и т. 2 от ЗОП

Подписаният: Венцислав Невенов Амзов
(три имена)
Данни по документ за самоличност: л.к. № 640254705 изд. на 18.06.2010 г. от МВР Благоевград
(номер на лична карта, дата, орган и място на издаването)
в качеството си на управител
(длъжност)
на Участник: „А-СТРОЙ” ЕООД, в процедура за възлагане на обществена поръчка с предмет: **„Изпълнение на Инженеринг - проектиране и изпълнение на СМР, етап IV – ти - 70 обособени позиции и изпълнение на СМР за 3 бр. сгради - 3 ОП - общо 73 обособени позиции във връзка с реализацията на Националната програма за енергийна ефективност на многофамилните жилищни сгради на територията на община Благоевград.**

Обособена позиция № 42. Многофамилни жилищни сгради – блок № 80, № 81, № 82 и № 83, с административен адрес ж.к. “Еленово”.

ДЕКЛАРИРАМ, че:

1. **Не съм** осъден с влязла в сила присъда/~~реабилитиран съм~~ (невярното се зачертава) за:

а) престъпление против финансовата, данъчната или осигурителната система, включително изпиране на пари, по чл. 253 - 260 от Наказателния кодекс;

б) подкуп по чл. 301 - 307 от Наказателния кодекс;

в) участие в организирана престъпна група по чл. 321 и 321а от Наказателния кодекс;

г) престъпление против собствеността по чл. 194 - 217 от Наказателния кодекс;

д) престъпление против стопанството по чл. 219 - 252 от Наказателния кодекс;

1. **Не съм** свързано лице с възложителя или със служители на ръководна длъжност в неговата организация.
2. **Представляваният от мен участник не е** обявен в несъстоятелност;
3. **Представляваният от мен участник не е** в производство по ликвидация или в подобна процедура съгласно националните закони и подзаконови актове;
4. **Представляваният от мен участник не се намира** в открито производство по несъстоятелност; няма сключено извънсъдебно споразумение с кредиторите си по смисъла на чл. 740 от Търговския закон, и не се намира в подобна процедура съгласно националните закони и подзаконови актове; дейността не е под разпореждане на съда; участникът не е преустановил дейността си;
5. **Не е** виновен за неизпълнение на задължения по договор за обществена поръчка,
6. **Представляваният от мен участник няма парични задължения** към държавата или към община по смисъла на чл.162, ал.2 т.1 от ДОПК, установени с влязъл в сила акт на компетентен орган, освен ако е допуснато разсрочване или отсрочване на задълженията; няма парични задължения, свързани с плащането на вноски за социалното

осигуряване или на данъци съгласно правните норми на държавата, в която участникът или участникът е установен.

7. **Не съм осъден** с влязла в сила присъда/~~реабилитиран съм~~ за престъпление по чл. 136 от Наказателния кодекс, свързано със здравословните и безопасни условия наемане на труд, или по чл. 172 от Наказателния кодекс против трудовите права работа на работниците;

8. **Представляваният от мен участник не е** в договорни отношения с лице по чл. 21 или 22 от Закона за предотвратяване и установяване на конфликт на интереси.

Известно ми е, че за деклариране на неверни обстоятелства, нося отговорност по смисъла на чл.313 от Наказателния кодекс.

Дата: 15.08.2016 г.
С. Абланица

ДЕКЛАРАТОР: _____

** Декларацията се попълва и подписва от лицата, които представляват кандидата или участника.*

** Декларацията се попълва от участника съгласно чл.47, ал. 4 от ЗОП, включително и от подизпълнителите (ако се предвиждат такива), а при участник обединение от всеки от членовете на обединението.*

Доказателства за техническите възможности и квалификацията:

Образец №4

СПИСЪК – ДЕКЛАРАЦИЯ
по чл. 51, ал. 1, т. 2 от ЗОП

на строителството, изпълнено през последните 5 години, считано от датата на подаване на офертата с обекти еднакви или сходни с предмета на поръчката.

Подписаният: Венцислав Невенов Амзов

(три имена)

Данни по документ за самоличност: л.к. № 640254705 изд. на 18.06.2010 г. от МВР Благоевград

(номер на лична карта, дата, орган и място на издаването)

в качеството си на управител

(длъжност)

на „А-СТРОЙ" ЕООД - участник в процедура за възлагане на обществена поръчка с предмет: **„Изпълнение на Инженеринг - проектиране и изпълнение на СМР, етап IV – ти - 70 обособени позиции и изпълнение на СМР за 3 бр. сгради - 3 ОП - общо 73 обособени позиции във връзка с реализацията на Националната програма за енергийна ефективност на многофамилните жилищни сгради на територията на община Благоевград.**

Обособена позиция № 42. Многофамилни жилищни сгради – блок № 80, № 81, № 82 и № 83, с административен адрес ж.к. "Еленово".

ДЕКЛАРИРАМ:

През последните пет години, считано от датата на подаване на офертите, представляваният от мен участник е изпълнил следното строителство еднакво или сходно с предмета на обществената поръчка:

№ по ред	*строителство (кратко описание)*	*Възложител*	*Период на изпълнение*	*Стойност /лева/*
1.	Изграждане на физкултурен салон в СОУ "Христо Ботев" село Вълкосел. Изпълнено СМР: Земни работи, кофраж, армировка, изливане бетон, тухлена зидария, вътрешна мазилка, външна топлоизолация, настилки, боядисване, поставяне дограма, Част електро, осветителна инсталация, силова инсталация, радиоозвучителна инсталация, хидроизолация, звънчева инсталация, Част ВиК, Част ОиВ, дренаж и други СМР. **РЗП: 824 кв.м.**	Община Сатовча	От 29.05.2014 г. до 03.11.2014 г.	173 120.00
2.	Ремонт на народно читалище „Искра-1924" с. Гърмен, УПИ VII, кв. 22. Изпълнено СМР: подмяна	Община Гърмен	От 04.01.2013 г. до 29.11.2013 г.	168 546.79

	дограма, изграждане на електрическа и отоплителна инсталация, външна топлоизолация по стени и хидроизолация; **РЗП: 1260 кв.м.**			

Изпълнението на изискването се доказва с:

а) посочване на публичните регистри, в които се съдържа информация за актовете за въвеждане на строежите в експлоатация, която информация включва данни за компетентните органи, които са издали тези актове, стойността, датата, на която е приключило изпълнението, мястото и вида на строителството, или

б) удостоверения за добро изпълнение, които съдържат стойността, датата, на която е приключило изпълнението, мястото, вида и обема на строителството, както и дали е изпълнено в съответствие с нормативните изисквания; удостоверенията съдържат и дата и подпис на издателя и данни за контакт, или

в) копия на документи, удостоверяващи изпълнението, вида и обема на изпълнените строителни дейности;

За „строителство с предмет, сходен с предмета на поръчката", възложителят ще приема: ***СМР по полагане на хидро и топло изолация и поставяне на дограма на сгради.***

Известна ми е отговорността по чл. 313 от Наказателния кодекс за посочване на неверни данни.

15.08.2016 г.
(дата на подписване)

Декларатор: _____

ОБЩИНСКА АДМИНИСТРАЦИЯ - С А Т О В Ч А
ОБЛАСТ БЛАГОЕВГРАД

2950, с.Сатовча, ул.Тодор Шопов № 37, телефон 07541 / 21-16, факс 07541/ 20-95, e-mail : satovchabl@abv.bg

Общинска администрация Сатовча
Вх. № 03-205
Дата 23.09.2015 г.

РЕФЕРЕНЦИЯ
за
„А-СТРОЙ" ЕООД

ОБЩИНА САТОВЧА, област Благоевград издава настоящата референция на "А-СТРОЙ" ЕООД с. Абланица , в уверение на това, че фирмата е надежден партньор.
Фирмата е изпълнила следния обект :

№	Договор/обект	Вид строеж	Място на обекта	Дата на приключване	Стойност лв. без ДДС
1.	"Изграждане на физкултурен салон в СОУ "Христо Ботев" село Вълкосел и закупуване на спортни съоръжения" *Договор от дата: 29.05.2014 г.*	Високо строителство	с.Вълкосел, общ. Сатовча	03.11.2014 г.	173 120.00

Обем/дейности:

- Земни работи, кофраж, армировка, изливане бетон, тухлена зидария, вътрешна мазилка, външна топлоизолация, настилки, боядисване, поставяне дограма, Част електро, осветителна инсталация, силова инсталация, радиоозвучителна инсталация, хидроизолация, звънчева инсталация, Част ВиК, Част ОиВ, дренаж и други СМР.

Изпълнените строително- ремонтни работи са с високо качество, в съответствие с технологията за извършване на дейността, одобрените инвестиционни проекти и в договорения срок .

Деловите взаимоотношения по време на изпълнението протичат в дух на взаимно разбирателство и сътрудничество ,при стриктно съобразяване с действащото в страната законодателство , нормативни изисквания , проектно-сметната документация , документиране качеството,количеството и разплащането на обекта с необходимите протоколи за извършени работи, фактури и разплащателни документи .

Специалисти от дружеството с готовност участват при анализиране и намиране на приемливи решения за възникнали по време на строителството производствени и технически проблеми.

Работата на фирмата се отличава с високо качество,постоянен състав от квалифицирани работници,инженерно-технически и управленски кадри.

В заключение : "А-СТРОЙ" ЕООД – с.Абланица е коректен и надежден партньор , на когото може да се разчита за реализацията на различни видове обекти .

Референцията се издава,за да послужи при тръжни процедури и пред Инвеститори.

03.11.2014 г.
с.Сатовча

Кмет на общината:.....
/д-р Арбен Мименов/

Лице за контакт:Искрен Бадев
тел: 0897 358 859

ВЯРНО С ОРИГИНАЛА
Венцислав Ангов

ОБЩИНСКА АДМИНИСТРАЦИЯ С. ГЪРМЕН
ОБЛАСТ БЛАГОЕВГРАД

2960 с. Гърмен, тел.: 07523/20-40 и 20-47, факс: 07523/31-79
e-mail: obs_garmen@bitex.bg , web: www.garmen.bg

Общинска администрация
с. Гърмен обл. Благоевград
Изх. № 53-00-40
дата 11.03.2014 г.

РЕФЕРЕНЦИЯ

за

„А-СТРОЙ" ЕООД

ОБЩИНА ГЪРМЕН,област Благоевград издава настоящата референция на "А-СТРОЙ" ЕООД с.Абланица , в уверение на това, че фирмата е надежден партньор.
Фирмата е изпълнила следния обект :

№	Договор/обект	Вид строеж	Място на обекта	Дата на приключване	Стойност лв. без ДДС
1	"Ремонт на народно читалище „Искра-1924" с. Гърмен, УПИ VII, кв. 22"" *Договор от дата 04.01.2013 г.*	Високо строителство	С. Гърмен	29.11.2013 г.	168 546.79

Изпълнено СМР на обекта: подмяна дограма, изграждане на електрическа и отоплителна инсталация, външна топлоизолация по стени и хидроизолация.

Изпълнените строително- ремонтни работи са с високо качество, в съответствие с технологията за извършване на дейността, одобрените инвестиционни проекти и в договорения срок .

Деловите взаимоотношения по време на изпълнението протичат в дух на взаимно разбирателство и сътрудничество ,при стриктно съобразяване с действащото в страната законодателство , нормативни изисквания , проектно-сметната документация , документиране качеството,количеството и разплащането на обекта с необходимите протоколи за извършени работи, фактури и разплащателни документи .

Специалисти от дружеството с готовност участват при анализиране и намиране на приемливи решения за възникнали по време на строителството производствени и технически проблеми.

Работата на фирмата се отличава с високо качество,постоянен състав от квалифицирани работници,инженерно-технически и управленски кадри.

В заключение : "А-СТРОЙ" ЕООД – с.Абланица е коректен и надежден партньор , на когото може да се разчита за реализацията на различни видове обекти .

Референцията се издава,за да послужи при тръжни процедури и пред Инвеститора.

11.11.2013 г.
С.Гърмен

Кмет на общината:.....
/Минка Капиганова/

ОБЩИНА ГЪРМЕН ОБЛАСТ БЛАГОЕВГРАД

ВЯРНО С ОРИГИНАЛА
Вячеслав Адемов

Лице за контакт:Иса Адемов
тел:07523 20 40

Образец №5

СПИСЪК -ДЕКЛАРАЦИЯ
на квалифицираните работници, наети на трудов или граждански договор, които ще вземат участие при изпълнението на поръчката

Подписаният: Венцислав Невенов Амзов
(три имена)
Данни по документ за самоличност л.к. № 640254705 изд. на 18.06.2010 г. от МВР Благоевград
(номер на лична карта, дата, орган и място на издаването)
в качеството си на: управител
(длъжност)
на „А-СТРОЙ" ЕООД, ЕИК 101019435
(наименование на участника)
участник в процедура за възлагане на обществена поръчка с предмет: **„Изпълнение на Инженеринг - проектиране и изпълнение на СМР, етап IV – ти - 70 обособени позиции и изпълнение на СМР за 3 бр. сгради - 3 ОП - общо 73 обособени позиции във връзка с реализацията на Националната програма за енергийна ефективност на многофамилните жилищни сгради на територията на община Благоевград.**

Обособена позиция № 42. Многофамилни жилищни сгради – блок № 80, № 81, № 82 и № 83, с административен адрес ж.к. "Еленово".

Д Е К Л А Р И Р А М:

На основание чл. 51, ал. 1, т. 4 от ЗОП ще използваме следния екип за изпълнение на поръчката:

Име, презиме и фамилия	Заемана длъжност	Години проф. стаж	
Ръководно – експертен екип			
Костадин Иванов Камбуров	Строителен техник	29	
Венцислав Невенов Амзов	Контрол по качеството	5	
Квалифицирани работници			
Илхан Адемов Хавальов	Стр. работник, топлоизолация	10	
Садитин Исмаилов Гегов	Стр. работник, топлоизолация	10	
Пламен Николаев Газиев	Стр. работник, топлоизолация	10	
Сюлейман Сюлейманов Лапантов	Стр. работник, топлоизолация	10	
Юзгер Юсеинов Башов	Стр. работник, топлоизолация	10	
Мустафа Алмазов Мъсарлиев	Стр. работник, топлоизолация	10	
Алмаз Мехмедов Кърдев	Стр. работник, топлоизолация	10	
Селеват Исмаилов Имамов	Стр. работник, топлоизолация	10	
Ферад Амидов Барутев	Стр. работник, топлоизолация	10	
Илия Стоянов Георгиев	Стр. работник, топлоизолация	10	

Фаик Юсеинов Ханьов	Стр. работник, хидроизолация	7	
Сюлейман Ахмедов Сираков	Стр. работник, хидроизолация	8	
Исмаил Исмаилов Атипов	Стр. работник, хидроизолация	7	
Халил Мехмедов Чивилиев	Стр. работник, хидроизолация	5	
Ибрахим Таждинов Терзиев	Стр. работник, хидроизолация	5	
Бейхан Асанов Гърбев	Ел. работник	6	
Арбен Юсеинов Джиналиев	Ел. работник	10	
Сейди Асанов Бюлюков	Стр.работник, настилки	15	
Амза Амзов Амзов	Стр.работник, настилки	5	
Рамиз Сюлейманов Арнаудов	Стр.работник, настилки	15	
Исмаил Фаиков Бекташев	Работник, монтаж дограма	5	
Фаик Фаик Асан	Работник, монтаж дограма	5	
Ахмед Ахмедов Бакибашев	Работник, монтаж дограма	3	
Зия Исмаилов Гегов	Работник, монтаж дограма	20	
Фикрет Ибрахим Шама	Работник, монтаж дограма	20	
Ибраим Арифов Бялев	Работник, монтаж дограма	20	
Рамзи Мехмедов Хасанов	Работник, бояджия	20	
Асан Алиосманов Джикаров	Работник, бояджия	20	
Исмаил Ибраимов Бекташев	Работник, бояджия	15	
Общи работници			
Юлай Рамиз Бекташ	Стр. работник	5	
Абдула Абдулов Мусов	Стр. работник	5	
Кемал Меджитов Терзиев	Стр. работник	20	
Кемил Неджипов Имамов	Стр. работник	25	
Исмет Халилов Барутев	Стр. работник	22	
Асим Неджипов Имамов	Стр. работник	23	
Рамзи Ибрахимов Топов	Стр. работник	18	

Известно ми е, че за деклариране на неверни обстоятелства, нося отговорност по чл.313 от Наказателния кодекс.

15.08.2016 г.
(дата на подписване)

Декларатор: .....
(Подпис и печат)

ЦЕНТЪР ЗА ПРОФЕСИОНАЛНО ОБУЧЕНИЕ
към " ПОЛИВАС 2013" ООД,
лицензия № 2014121139 / национална агенция по професионално образование и обучение

УДОСТОВЕРЕНИЕ : № 072 / 19.02.2016 год.

На основание Наредбата за съществените изискванията към строежите и оценяване съответствието на строителните продукти :

ВЕНЦИСЛАВ НЕВЕНОВ АМЗОВ ; ЕГН : 6104180029

„ А - СТРОЙ „ ЕООД

с. Абланица , ул. „ Кавала „ № 17

е посетил и успешно завършил семинар по КОНТРОЛ ВЪРХУ КАЧЕСТВОТО НА ИЗПЪЛНЕНИЕ НА СТРОИТЕЛСТВОТО, ЗА СЪОТВЕТСТВИЕ НА ВЛАГАНИТЕ В СТРОЕЖИТЕ СТРОИТЕЛНИ ПРОДУКТИ СЪС СЪЩЕСТВЕНИТЕ ИЗИСКВАНИЯ ЗА БЕЗОПАСНОСТ.

Лиценз : № 438 - 1 / 2013

Управител:.....
Поли Стреянева

ПОЛИВАС 2013 ООД БЛАГОЕВГРАД

удостоверението подлежи на актуализация след една година

ВЯРНО С ОРИГИНАЛА
Венцислав Амзов

Образец №6

Д Е К Л А Р А Ц И Я *

за участието или неучастието на подизпълнители
по чл. 56, ал. 1, т. 8 от Закона за обществените поръчки

Долуподписаният Венцислав Невенов Амзов, с лична карта № 640254705, издадена на 18.06.2010 г. от МВР Благоевград с ЕГН 6104180029, в качеството ми на управител на „А-СТРОЙ" ЕООД - **участник в обществена поръчка с предмет: „Изпълнение на Инженеринг - проектиране и изпълнение на СМР, етап IV – ти - 70 обособени позиции и изпълнение на СМР за 3 бр. сгради - 3 ОП - общо 73 обособени позиции във връзка с реализацията на Националната програма за енергийна ефективност на многофамилните жилищни сгради на територията на община Благоевград.**

Обособена позиция № 42. Многофамилни жилищни сгради – блок № 80, № 81, № 82 и № 83, с административен адрес ж.к. "Еленово".

Д Е К Л А Р И Р А М:

Участникът „А-СТРОЙ" ЕООД
(посочете фирмата на участника),
когото представлявам:

1. При изпълнението на горе цитираната обществена поръчка **няма да използва/~~ще използва~~** подизпълнители;
2. Подизпълнител/и ще бъде/бъдат:.....,
(изписват се наименованията на фирмите на подизпълнителите),
които са запознати с предмета на поръчката и са дали съгласие за участие в процедурата;
3. Видът на работите и дейностите, които ще извършва подизпълнителя са следните: .....
.....
4. Делът на участие на подизпълнителите при изпълнение на поръчата ще бъде .....% от общата стойност на поръчката.

Известна ми е отговорността по чл. 313 от Наказателния кодекс за посочване на неверни данни.

15.08.2016 г.
(дата на подписване)

Декларатор: .....
(Подпис и печат)

* *Декларация се подписва задължително от управляващия участника по регистрация.*

Изх. №РИД-043-00417/15.08.2016г.

ДО
ВЪЗЛОЖИТЕЛ:
Община Благоевград
Адрес:
пл. „Георги Измирлиев“ №1
гр. Благоевград
Република България

БАНКОВА ГАРАНЦИЯ ЗА УЧАСТИЕ В ПРОЦЕДУРА
ЗА ВЪЗЛАГАНЕ НА ОБЩЕСТВЕНА ПОРЪЧКА
РЕФ. № LG 2197/I/160801

Ние, **„ТЪРГОВСКА БАНКА Д” АД**, със седалище и адрес на управление: гр. София, 1606, район Красно село, бул. "Ген. Тотлебен" № 8, регистрирано в Търговския регистър към Агенция по вписванията с ЕИК 121884560, представлявано от Анна Аспарухова – Изпълнителен директор и Мартин Ганчев – Изпълнителен директор, чрез Стефан Невенов Хаджиев – Директор ФЦ Гоце Делчев, действащ съгласно пълномощно с рег. № 5275 от 17.06.2016г. за нотариално удостоверяване на подписи и с рег. № 5276 от 17.06.2016г., том 1, акт 171, за нотариално удостоверяване на съдържание по описа на Евгения Петрова – нотариус с № 379 в регистъра на Нотариалната камара сме уведомени, че нашият клиент - "А-СТРОЙ" ЕООД, със седалище и адрес на управление област Благоевград, община Хаджидимово, с. Абланица 2932, ЕИК: 101019435, представлявано от Венцислав Невенов Амзов, ЕГН 6104180029, наричан за краткост по-долу УЧАСТНИК, ще участва в откритата с Ваше Решение № РП-16 от 07.04.2016г. открита процедура за възлагане на обществена поръчка с предмет: **„Изпълнение на Инженеринг - проектиране и изпълнение на СМР, етап IV – ти - 70 обособени позиции и изпълнение на СМР за 3 бр. сгради - 3 ОП - общо 73 обособени позиции във връзка с реализацията на Националната програма за енергийна ефективност на многофамилните жилищни сгради на територията на община Благоевград.**
Обособена позиция № 42. Многофамилни жилищни сгради – блок № 80, № 81, № 82 и № 83, с административен адрес ж.к. “Еленово”.

Също така сме информирани, че в съответствие с условията на процедурата и разпоредбите на Закона на обществените поръчки, УЧАСТНИКЪТ трябва да представи в офертата си банкова гаранция за участие в процедурата, открита във Ваша полза, за сумата в размер на **BGN 8 000.00 (осем хиляди лева).**

Като се има предвид гореспоменатото, ние „ТЪРГОВСКА БАНКА Д” АД, с настоящото поемаме неотменимо и безусловно задължение да заплатим по посочената от Вас банкова сметка, сумата от **BGN 8 000.00 (осем хиляди лева)**, в срок до 3 (три) работни дни след получаване на първо Ваше писмено искане, съдържащо Вашата декларация, че УЧАСТНИКЪТ е извършил едно от следните действия:

а) оттегли офертата си след изтичане на срока за получаване на офертите;

в) е определен за изпълнител, но не изпълни задължението си да сключи договор за обществената поръчка в едномесечен срок след изтичането на срока за обжалване на решението за определяне на изпълнител в случаите, когато не е подадена жалба или е подадена жалба, но не е поискано налагане на временна мярка.

Вашето искане за усвояване на суми по тази гаранция е приемливо и ако бъде изпратено до нас в пълен текст от обслужващата Ви банка, потвърждаващ, че Вашето оригинално искане е било изпратено до нас чрез препоръчана поща и че подписите на същото правно обвързват

Вашата страна. Вашето искане ще се счита за отправено след постъпване или на Вашата писмена молба за плащане, на посочения по-горе адрес.

Тази гаранция влиза в сила, от 17.30 часа на **15.08.2016г.**

Отговорността ни по тази гаранция ще изтече в 17.00 часа на **15.03.2017г.,** до която дата, какъвто и да е иск по нея, трябва да бъде получен от нас.

След тази дата гаранцията автоматично става невалидна, независимо дали това писмо-гаранция ни е изпратено обратно или не.

Гаранцията трябва да ни бъде изпратена обратно, веднага след като вече не е необходима или нейната валидност е изтекла (което от двете събития настъпи по-рано).

Гаранцията е лично за Вас и не може да бъде прехвърляна.

ЗА „ТЪРГОВСКА БАНКА Д" АД :

.....

Стефан Невенов Хаджиев
Директор ФЦ Гоце Делчев

Образец №9

ДЕКЛАРАЦИЯ

по чл. 56, ал. 1, т. 12 от Закона за обществените поръчки
за приемане на условията в проекта на договора

Подписаният: Венцислав Невенов Амзов
(три имена)
Данни по документ за самоличност: л.к. № 640254705 изд. на 18.06.2010 г. от МВР Благоевград *(номер на лична карта, дата, орган и място на издаването)*
в качеството си на управител
(длъжност)
на „А-СТРОЙ" ЕООД -
(наименование на участника)

участник в процедура за възлагане на обществена поръчка с предмет: „Изпълнение на Инженеринг - проектиране и изпълнение на СМР, етап IV – ти - 70 обособени позиции и изпълнение на СМР за 3 бр. сгради - 3 ОП - общо 73 обособени позиции във връзка с реализацията на Националната програма за енергийна ефективност на многофамилните жилищни сгради на територията на община Благоевград.

Обособена позиция № 42. Многофамилни жилищни сгради – блок № 80, № 81, № 82 и № 83, с административен адрес ж.к. "Еленово".

Д Е К Л А Р И Р А М:

Запознат съм със съдържанието на проекта на договора и приемам условията в него.

15.08.2016 г.
(дата на подписване)

Декларатор: _____
(Подпис и печат)

Образец №10

ДЕКЛАРАЦИЯ

по чл. 3 и чл. 5, т. 3 от Закона за икономическите и финансовите отношения с дружествата, регистрирани в юрисдикции с преференциален данъчен режим, свързаните с тях лица и техните действителни собственици

Подписаният: Венцислав Невенов Амзов
(три имена)
Данни по документ за самоличност: л.к. № 640254705 изд. на 18.06.2010 г. от МВР Благоевград *(номер на лична карта, дата, орган и място на издаването)*
в качеството си на управител
(длъжност)
на „А-СТРОЙ" ЕООД -
(наименование на участника)
участник в процедура за възлагане на обществена поръчка с предмет: „Изпълнение на Инженеринг - проектиране и изпълнение на СМР, етап IV – ти - 70 обособени позиции и изпълнение на СМР за 3 бр. сгради - 3 ОП - общо 73 обособени позиции във връзка с реализацията на Националната програма за енергийна ефективност на многофамилните жилищни сгради на територията на община Благоевград.

Обособена позиция № 42. Многофамилни жилищни сгради – блок № 80, № 81, № 82 и № 83, с административен адрес ж.к. "Еленово".

Д Е К Л А Р И Р А М:

За представляваният от мен участник не са налице обстоятелствата посочени в чл. 3, т. 8 и чл. 5, т. 3 от Закона за икономическите и финансовите отношения с дружествата, регистрирани в юрисдикции с преференциален данъчен режим, свързаните с тях лица и техните действителни собственици.

Известна ми е отговорността, която нося по чл. 313 от Наказателния кодекс за деклариране на неверни данни.

Забележка: Наличието на обстоятелства по чл. 3 от Закона за икономическите и финансовите отношения с дружествата, регистрирани в юрисдикции с преференциален данъчен режим, свързаните с тях лица и техните действителни собственици, както и при наличие на хипотезата по чл. 5, т. 3 от същия закон са основание за отстраняване на участника от процедурата по възлагане на обществената поръчка.

15.08.2016 г.
(дата на подписване)

Декларатор: _____
(Подпис и печат)

Образец №14

ДЕКЛАРАЦИЯ

Декларация за липса на обстоятелства по чл. 55, ал. 7 от ЗОП и чл.8, ал.8, т.2 от ЗОП

Подписаният: Венцислав Невенов Амзов
(трите имена)
Л.к. №640254705 изд. на 18.06.2010 г. от МВР Благоевград, ЕГН 6104180029
(данните от документа за самоличност)
в качеството си на управител
(длъжност)
на участник: „А-СТРОЙ" ЕООД, ЕИК 101019435
(наименование и данни на участника)
Във връзка с участието на „А-СТРОЙ" ЕООД
(наименование на участника)
в открита процедура за възлагане на обществена поръчка с предмет: „Изпълнение на Инженеринг - проектиране и изпълнение на СМР, етап IV – ти - 70 обособени позиции и изпълнение на СМР за 3 бр. сгради - 3 ОП - общо 73 обособени позиции във връзка с реализацията на Националната програма за енергийна ефективност на многофамилните жилищни сгради на територията на община Благоевград по обособени позиции

Обособена позиция № 42. Многофамилни жилищни сгради – блок № 80, № 81, № 82 и № 83, с административен адрес ж.к. "Еленово".

ДЕКЛАРИРАМ, че:

1. **Не съм** свързано лице или свързано предприятие с кандидати или участници, подали самостоятелни оферти в процедурата.
2. **Не съм** участвал като външен експерт в разработването на документацията за участие в настоящата процедура.

Известно ми е, че за деклариране на неверни обстоятелства, нося отговорност по смисъла на чл.313 от Наказателния кодекс.

15.08.2016 г.
(дата на подписване)

Декларатор: _____
(Подпис и печат)

Образец №15

ДЕКЛАРАЦИЯ

по чл. 56, ал. 1, т. 11 от ЗОП

Долуподписаният Венцислав Невенов Амзов с лична карта № 640254705, издадена на 18.06.2010 г. от МВР Благоевград, с ЕГН 6104180029, в качеството ми на управител на „А-СТРОЙ" ЕООД, участник в открита процедура за възлагане на обществена поръчка с предмет: **„Изпълнение на Инженеринг - проектиране и изпълнение на СМР, етап IV – ти - 70 обособени позиции и изпълнение на СМР за 3 бр. сгради - 3 ОП - общо 73 обособени позиции във връзка с реализацията на Националната програма за енергийна ефективност на многофамилните жилищни сгради на територията на община Благоевград**, по обособени позиции

Обособена позиция № 42. Многофамилни жилищни сгради – блок № 80, № 81, № 82 и № 83, с административен адрес ж.к. "Еленово".

ДЕКЛАРИРАМ, че:

при определяне на цената, предлагана от представлявания и управляван от мен участник, са спазени изискванията за минимална цена на труда, определени съгласно §1, т. 12 от Допълнителната разпоредба на Закона за обществените поръчки.

Известно ми е, че за деклариране на неверни обстоятелства, нося отговорност по чл.313 от Наказателния кодекс.

Дата	15 / 08 / 2016 г.
Име и фамилия	Венцислав Амзов
Длъжност	Управител
Подпис и печат	.....

Образец № 16

ДЕКЛАРАЦИЯ
по чл. 51, ал. 1,т. 9 от ЗОП

Долуподписаният Венцислав Невенов Амзов, в качеството си на управител на „А-СТРОЙ" ЕООД, участник в открита процедура за възлагане на обществена поръчка с предмет: „Изпълнение на Инженеринг - проектиране и изпълнение на СМР, етап IV – ти - 70 обособени позиции и изпълнение на СМР за 3 бр. сгради - 3 ОП - общо 73 обособени позиции във връзка с реализацията на Националната програма за енергийна ефективност на многофамилните жилищни сгради на територията на община Благоевград, по обособени позиции

Обособена позиция № 42. Многофамилни жилищни сгради – блок № 80, № 81, № 82 и № 83, с административен адрес ж.к. "Еленово".

ДЕКЛАРИРАМ, че:

Техническото оборудване, с което разполагаме е следното :

1. Заваръчен апарат –	1 бр.
2. Оградни пана –	300 м.л.
3. Тръбно скеле -	3000 м2,
4. Пробивна техника -	5 бр.,
5. Лекотоварни автомобили -	2 бр.

Известно ми е, че за неверни данни нося наказателна отговорност по чл. 313 от Наказателния кодекс.

Дата: 15.08.2016 г.

ПОДПИС: .....

Образец № 17

СПИСЪК НА ИНЖЕНЕРНО-ТЕХНИЧЕСКИЯ СЪСТАВ И ЕКИПА ОТ ПРОЕКТАНТИ ЗА ИЗПЪЛНЕНИЕТО НА ПОРЪЧКАТА

„А-СТРОЙ" ЕООД, участник в процедура за възлагане на обществена поръчка с предмет: участник в открита процедура за възлагане на обществена поръчка с предмет: **„Изпълнение на Инженеринг - проектиране и изпълнение на СМР, етап IV – ти - 70 обособени позиции и изпълнение на СМР за 3 бр. сгради - 3 ОП - общо 73 обособени позиции във връзка с реализацията на Националната програма за енергийна ефективност на многофамилните жилищни сгради на територията на община Благоевград**, по обособени позиции

Обособена позиция № 42. Многофамилни жилищни сгради – блок № 80, № 81, № 82 и № 83, с административен адрес ж.к. "Еленово".
открита с решение № РП-16 / 07.04.2016 г. на Кмета на Община Благоевград

Участникът „А-СТРОЙ" ЕООД, който представлявам, ще използва следният екип за изпълнение на поръчката:

№ по ред	СПИСЪК НА ИНЖЕНЕРНО-ТЕХНИЧЕСКИЯ СЪСТАВ			
	Специалност	Име, презиме и фамилия	Квалификация	Общ професионален опит
1.	Архитект	Валентин Недков Тюфекчиев	Удостоверение за пълна проектантска правоспособност по част „Архитектура" Рег.№ 04783, издаден от Камарата на Архитектите в България; Диплома УАСГ-2012 №40886/2012 г. изд. от УАСГ София	4 г.
2.	Строителен инженер	Сузана Венциславова Амзова-Тюфекчиева	Удостоверение за пълна проектантска правоспособност по част „Конструктивна" Рег.№ 13960 изд. от КИИП, Диплома УАСГ-2008 №36548/2008 г. изд. от УАСГ София	7 г.

**общ проф.опит е опита по специалността*

№ по ред	СПИСЪК НА ПРОЕКТАНТСКИЯ ЕКИП			
	Специалност	Име, презиме и фамилия	Проектантска правоспособност	Общ професионален опит
1.	Проектант по част „Енергиийна ефективност"	Румен Георгиев Христов	Удостоверение за пълна проектантска правоспособност по част „Отопление, Вентилация, Климатизация, Хладилна техника, Топло и Газоснабдяване" Рег.№ 01595 от 2004г., издаден от КИИП; Диплома Серия АБ №008478/1978г. изд. от ВМЕИ „Ленин", специалност Машинен Инженер	19 г.

2.	Проектант по част „ОВК“	Ирина Звезданова Петрунова	Удостоверение за пълна проектантска правоспособност по част „Отопление, Вентилация, Климатизация, Хладилна техника, Топло и Газоснабдяване“ Рег.№ 00954 от 2004г., издаден от КИИП; Диплома Серия АМ №009860/1975г. изд. от ВМЕИ „Ленин“, специалност Машинен Инженер	22 г.
3.	Проектант по част „Електро”	Даниела Димитрова Бояджиева	Удостоверение за пълна проектантска правоспособност по част „Електрическа“ Рег.№ 05614 от 2004 г., издаден от КИИП; Диплома Серия ОЯ №015208/1980 г. изд. от ВИММЕСС	18 г.
4.	Специалист по здравословни и безопасни условия на труд	Айсел Венцислaвов а Амзова	Удостоверение № 073 / 19.02.2016 г., изд. от „ВАС КОМ” ЕООД, за длъжностно лице по безопасност и здраве	8 г.
5.	Проектант по част „Пожарна безопасност“	Петър Георгиев Игнатов	Магистър - Инженер “Пожарна и аварийна безопасност”, Удостоверение за пълна проектантска правоспособност Рег. №13407 от 2012г., издаден от КИИП; Диплома №7738/2005г., изд. от Академия на МВР, специалност Пожарна и аварийна безопасност	10 г.
6.	Проектант по част „ПБЗ“	Михаил Стоянов Григоров	Удостоверение за пълна проектантска правоспособност по части "Конструктивна, организация и изпълнение на строителството" рег. № 10167 от 2010г., издаден от КИИП; Удостоверение №00560, от 15.10.2008г., издадено от КИИП за завършен курс за Координатор по безопасност и здраве; 35077/2006г.; Диплома №35077/2006г., изд. от УАСГ, специалност Строителство на сгради и съоръжения	8 г.
7.	Проектант по част „Управление на отпадъците“	Грета Йорданова Недялкова	Удостоверение за пълна проектантска правоспособност по част „Електрическа“ Рег.№ 41901 от 2013г., издаден от КИИП, Сертификат № 866 от 08.09.2014г., издаден от КИИП за Управление на строителните отпадъци; Диплома №105924/16.12.2010г., изд. от Технически Университет, специалнот: Електроенергетика и електрообзавеждане	3 г.

1. През целия период на изпълнение на обществената поръчка ще осигуря активното участие на горепосочените експерти.

2. Прилагам 9 броя декларации за ангажираност на експертите.

Дата: 15.08.2016 г.

Декларатор : .....
(Подпис и печат)

КАМАРА НА АРХИТЕКТИТЕ В БЪЛГАРИЯ

УДОСТОВЕРЕНИЕ

за пълна проектантска правоспособност

архитект

Валентин Недков Тюфекчиев

регистрационен номер 04783

валидност: 01/01/2016 – 31/12/2016

Председател на КР
арх. Весела Георгиева

Председател на УС
арх. Владимир Дамянов

място за личен печат и подпис

Архитектите с пълна проектантска правоспособност, вписани в регистъра на Камарата на архитектите в България, в съответствие с придобитата проектантска квалификация могат да предоставят проектантски услуги в областта на устройственото планиране и инвестиционното проектиране без ограничения по вид и размер, да договарят участие в инженеринг на строежи и да упражняват контрол по изпълнението на проектите им. (чл.7, ал.7, изр.1 от ЗКАИИП)

Архитектите с пълна проектантска правоспособност, към гореописаните проекти могат да изработват и „Генерален план", „Интериор и дизайн", „Благоустройство", „Пожарна безопасност", „План за безопасност и здраве", „Енергийна ефективност", „План за управление на строителните отпадъци" и други в съответствие с придобитата им професионална квалификация.

ВЯРНО С ОРИГИНАЛА
Венцислав Аврен...

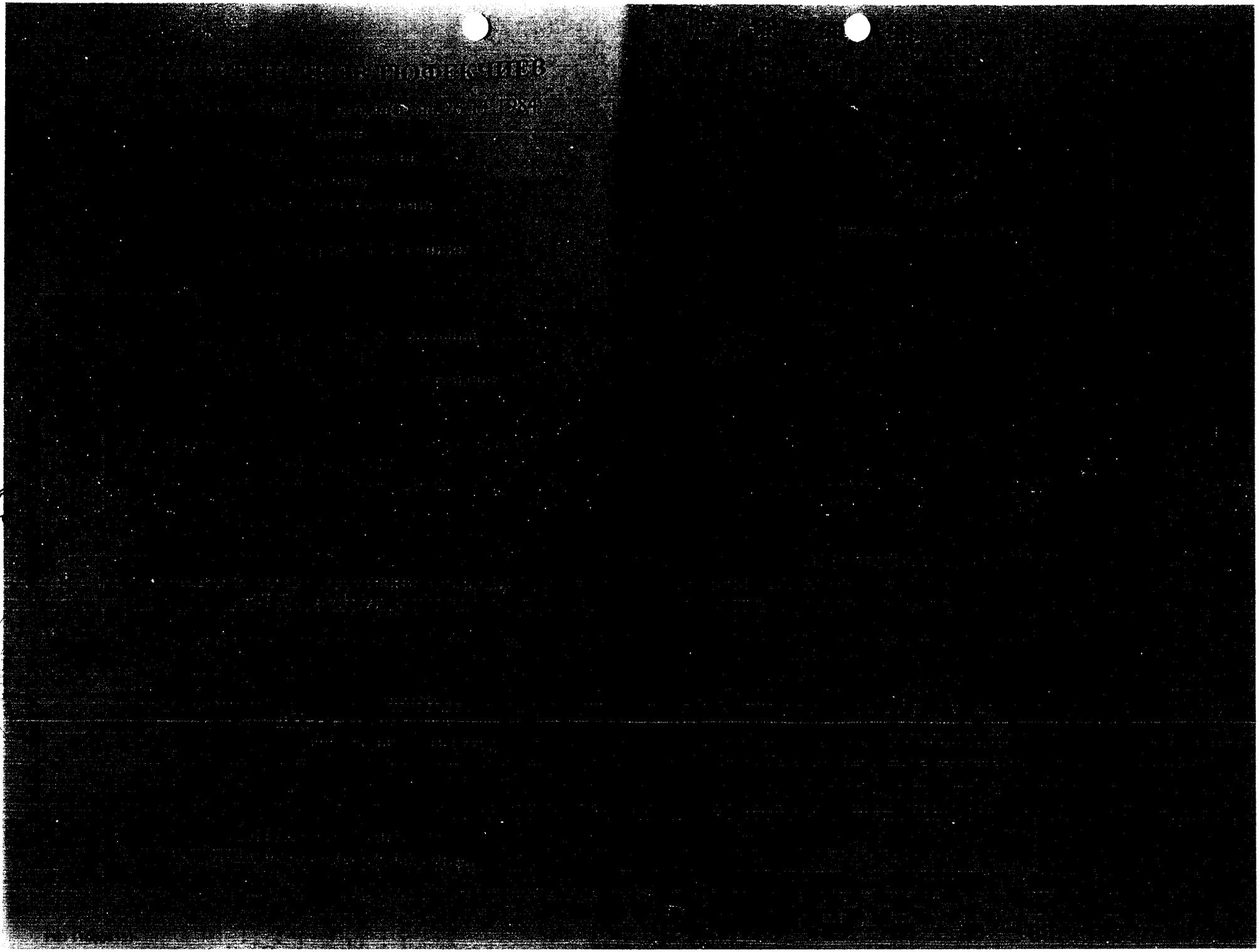

ЗАСТРАХОВАТЕЛНО АКЦИОНЕРНО ДРУЖЕСТВО **Армеец** www.armeec.bg

Застрахователно акционерно дружество "Армеец"
1000 София, ул. Стефан Караджа №2
ЕИК по БУЛСТАТ: 121076907
Разрешение №7 / 15.06.1998 г. на НСЗ

ЗАСТРАХОВАТЕЛНА ПОЛИЦА № 16 10 1317С 010886

Застраховка ПРОФЕСИОНАЛНА ОТГОВОРНОСТ НА УЧАСТНИЦИТЕ В ПРОЕКТИРАНЕТО И СТРОИТЕЛСТВОТО

На основание Въпросник/предложение и съгласно Общите условия на застраховка "Професионална отговорност на участниците в проектирането и строителството" при платена застрахователна премия ЗАД "Армеец" приема да застрахова професионалната отговорност на:

Застрахован: Валентин Недков Тюфекчиев, ЕГН: 8411260101, гр. София, ул. Академик Стефан Младенов № 2
(трите имена/фирма, адрес, телефон, факс, ЕГН/ЕИК)

Представляван от: *(трите имена, длъжност)*

Професионална дейност:	☒ Проектант	☐ Консултант А	☐ Консултант Б	☐ Строител	☐ Лице, упражняващо строителен надзор
Консултант А: консултант, извършващ оценка за съответствието на инвестиционните обекти					☐ Лице, упражняващо технически контрол
Консултант Б: консултант, извършващ строителен надзор					

Застрахователно покритие: ☒ Клауза А - за всички обекти по чл. 171 от ЗУТ ☐ Клауза Б - само за един обект по чл. 173 ал.1 от ЗУТ

Строителен обект: *(само за Клауза Б)*
(наименование и адрес)

Лимити на отговорност (в лева)	**Дейност 1:** Проектант	**Дейност 2:**	**Дейност 3:**
Лимит за едно събитие, в т.ч.:	50 000		
лимит за имуществени вреди			
лимит за неимуществени вреди			
лимит за едно увредено лице			
Общ лимит на отговорност	100 000		

Самоучастие на застрахования: няма

Срок на застраховката: 12 месеца от 00.00 часа на 09.03.2016г. до 24.00 часа на 08.03.2017г.

Ретроактивна дата: 08.03.2011 год.

Застрахователната закрила в сила не по-рано от 00.00 часа на деня, следващ постъпването на застрахователната премия или първата вноска от нея (при разсрочено плащане) в брой или по банков път по сметката на Застрахователя.

Застрахователна премия: 100 лева; **2% ЗДЗП:** 2 лева; **ОБЩО ДЪЛЖИМА СУМА:** 102 лева.

с л: Сто и два лева

Начин на плащане:	☒ еднократно	☐ на разсрочени вноски	☒ в брой	☐ по банков път
Вноска / Падеж	I-ва / ..... 20..... г.	II-ра / ..... 20..... г.	III-та / ..... 20..... г.	IV-та / ..... 20..... г.
Премия в лв:				
2% ЗДЗП в лв:				
Обща сума в лв:				

В случаите на разсрочено плащане вноските от застрахователната премия се плащат в срока, посочен в Полицата. При неплащане на разсрочена вноска от застрахователната премия застрахователният договор се прекратява в 24.00 часа на петнадесетия ден от датата на падежа на неплатената разсрочена вноска.

Дата и място на издаване на полицата: 08.03 20.16 год. гр. Благоевград

Настоящата Полица, Въпросник/предложението, Общите условия за застраховка "Професионална отговорност на участниците в проектирането и строителството", всички Добавъци и други придружаващи документи са неразделна част от застрахователния договор.

Застрахователен посредник: ЗБ Тог Инс ООД
(трите имена, адрес, код)

Получих Общите условия на застраховка "Професионална отговорност на участниците в проектирането и строителството", запознах се с тях и заявявам, че ги приемам.

ЗАСТРАХОВАН: *(подпис и печат)* ВЯРНО С ОРИГИНАЛА

ЗАСТРАХОВАТЕЛ *(подпис и печат)*

Вендислав Ангов

УДОСТОВЕРЕНИЕ

ЗА ПЪЛНА ПРОЕКТАНТСКА ПРАВОСПОСОБНОСТ

Регистрационен номер № 13960

Важи за 2016 година

ИНЖ. СУЗАНА ВЕНЦИСЛАВОВА АМЗОВА-ТЮФЕКЧИЕВА

ОБРАЗОВАТЕЛНО-КВАЛИФИКАЦИОННА СТЕПЕН

МАГИСТЪР

ПРОФЕСИОНАЛНА КВАЛИФИКАЦИЯ

СТРОИТЕЛЕН ИНЖЕНЕР

Включен в регистъра на КИИП за лицата с пълна проектантска правоспособност с протоколно решение на УС на КИИП 107/27.03.2014 г. по части:

КОНСТРУКТИВНА ОРГАНИЗАЦИЯ И ИЗПЪЛНЕНИЕ НА СТРОИТЕЛСТВОТО

ВЯРНО С ОРИГИНАЛА

Венцислав Амзов

Председател на РК

инж. И. Кордов

Председател на КР

инж. И. Карапетев

Председател на УС на КИИП:

инж. Ст. Кинарев

2016



печат УАСГ

подпис на притежателя

ВЕРНО С ОРИГИНАЛА
Венцислав Амзов

УНИВЕРСИТЕТ ПО АРХИТЕКТУРА, СТРОИТЕЛСТВО И ГЕОДЕЗИЯ
Ректорат: бул. "Хр. Смирненски" № 1
1046 София
Република България
Тел.: +359 2 9635245

УНИВЕРСИТЕТ
ПО АРХИТЕКТУРА, СТРОИТЕЛСТВО
И ГЕОДЕЗИЯ
София

СТРОИТЕЛЕН ФАКУЛТЕТ

ДИПЛОМА

ЗА ВИСШЕ ОБРАЗОВАНИЕ

НА

СУЗАНА ВЕНЦИСЛАВОВА АМЗОВА

ОБРАЗОВАТЕЛНО-КВАЛИФИКАЦИОННА СТЕПЕН
МАГИСТЪР

СПЕЦИАЛНОСТ
СТРОИТЕЛСТВО НА СГРАДИ И СЪОРЪЖЕНИЯ

ПРОФЕСИОНАЛНА КВАЛИФИКАЦИЯ
СТРОИТЕЛЕН ИНЖЕНЕР

ПРОДЪЛЖИТЕЛНОСТ НА ОБУЧЕНИЕТО ПО УЧЕБЕН ПЛАН
10 семестъра / 5 учебни години

ДЕКАН: печат УАСГ **РЕКТОР:**
проф. д.ик.н. инж. Ц. Даковски доц. д-р инж. Д. Денев

РЕПУБЛИКА
БЪЛГАРИЯ

ДИПЛОМА

ЗА ВИСШЕ ОБРАЗОВАНИЕ

СУЗАНА ВЕНЦИСЛАВОВА АМЗОВА

ЕГН 8505290179, роден(а) на 29.05.1985 г.
гр. Гоце Делчев
област Благоевград
Република България
гражданин на Република България

завършил(а) през 2008 година

СРЕДЕН УСПЕХ ОТ КУРСА НА ОБУЧЕНИЕ
мн. добър 5.34
ОБЩ БРОЙ КРЕДИТИ ОТ КУРСА НА ОБУЧЕНИЕ
271

СРЕДЕН УСПЕХ ОТ ЗАЩИТА НА ДИПЛОМНАТА РАБОТА
отличен 5.75
БРОЙ КРЕДИТИ ОТ ДИПЛОМИРАНЕ
30
ОБЩ БРОЙ КРЕДИТИ ОТ КУРСА НА СЛЕДВАНЕ
301

ПРОТОКОЛ НА ДЪРЖАВНАТА ИЗПИТНА КОМИСИЯ
№ 099 / 08.07.2008 г.

ДЕКАН:
проф. д-р ик. н. инж. Ц. Даковски

Серия **УАСГ-2008**
Регистрационен номер **36548** / 2008 г.

© Университет по БГВ АД, графичен дизайн и полиграфия 2007
© Университет КЛАСИКА, 2007
ВЯРНО С ОРИГИНАЛА
Венцислав Амзов

ОБЩ ХОРАРИУМ ОТ ПЕРИОДА НА ОБУЧЕНИЕ	8205
БРОЙ КРЕДИТИ ОТ ПЕРИОДА НА ОБУЧЕНИЕ	271
СРЕДЕН УСПЕХ ОТ ПЕРИОДА НА ОБУЧЕНИЕ	мн. добър 5.34
ФОРМА НА ОБУЧЕНИЕ	редовна
ФАКУЛТЕТЕН НОМЕР	13184

СПЕЦИАЛИЗАЦИЯ
КОНСТРУКЦИИ

ДИПЛОМИРАНЕ

Защитена дипломна работа на тема:

Проект на стоманобетонната конструкция на жилищна сграда в гр. Благоевград

Научен ръководител **доц. д-р инж. Д. Димитров**

Оценка на дипломната работа	**отличен 6.00**
Оценка от защита на дипломната работа	**отличен 5.50**
Среден успех от защита на дипломната работа	**отличен 5.75**
Общ хорариум за дипломиране	**900**
Брой кредити от дипломиране	**30**

Приложението е невалидно без диплома серия **УАСГ-2008**
уникален идентификационен номер **101464**
и регистрационен номер **36548** / 2008

Сверил:

ДЕКАН:
проф. д.ик.н. инж. Ц. Даковски

РЕКТОР:
доц. д-р инж. Д. Денев

ВЯРНО С ОРИГИНАЛА
Венцислава Амзова

УНИВЕРСИТЕТ
ПО АРХИТЕКТУРА, СТРОИТЕЛСТВО
И ГЕОДЕЗИЯ
София
СТРОИТЕЛЕН ФАКУЛТЕТ

ПРИЛОЖЕНИЕ

КЪМ ДИПЛОМА ЗА ВИСШЕ ОБРАЗОВАНИЕ

на

СУЗАНА ВЕНЦИСЛАВОВА АМЗОВА

образователно-квалификационна степен
МАГИСТЪР

професионално направление
АРХИТЕКТУРА, СТРОИТЕЛСТВО И ГЕОДЕЗИЯ

специалност
СТРОИТЕЛСТВО НА СГРАДИ И СЪОРЪЖЕНИЯ

професионална квалификация
СТРОИТЕЛЕН ИНЖЕНЕР

продължителност на обучението по учебен план
10 семестъра / 5 учебни години

ЗАСТРАХОВАТЕЛНО АКЦИОНЕРНО ДРУЖЕСТВО **Армеец**
www.armeec.bg

Застрахователно акционерно дружество "Армеец"
1000 София, ул. Стефан Караджа №2
ЕИК по БУЛСТАТ: 121076907
Разрешение №7 / 15.06.1998 г. на НСЗ

ЗАСТРАХОВАТЕЛНА ПОЛИЦА № 16 110 1317С 010887

Застраховка ПРОФЕСИОНАЛНА ОТГОВОРНОСТ НА УЧАСТНИЦИТЕ В ПРОЕКТИРАНЕТО И СТРОИТЕЛСТВОТО

На основание Въпросник/предложение и съгласно Общите условия на застраховка "Професионална отговорност на участниците в проектирането и строителството" при платена застрахователна премия ЗАД "Армеец" приема да застрахова професионалната отговорност на:

Застрахован: Сузана Вениславова Ализова - Тюфекчиева, ЕГН: 8505220172, гр. София, ул. „Академик Стефан Младенов" 2
(трите имена/фирма, адрес, телефон, факс, ЕГН/ЕИК)

Представляван от: .....
(трите имена, длъжност)

Професионална дейност: ☒ Проектант ☐ Консултант А ☐ Консултант Б ☐ Строител ☐ Лице, упражняващо строителен надзор

Консултант А: консултант, извършващ оценка за съответствието на инвестиционните обекти ☐ Лице, упражняващо технически контрол

Консултант Б: консултант, извършващ строителен надзор

Застрахователно покритие: ☒ Клауза А - за всички обекти по чл. 171 от ЗУТ ☐ Клауза Б - само за един обект по чл. 173 ал.1 от ЗУТ

Строителен обект: .....
(само за Клауза Б)
(наименование и адрес)

Лимити на отговорност (в лева)	**Дейност 1:** Проектант	**Дейност 2:**	**Дейност 3:**
Лимит за едно събитие, в т.ч.:	50 000		
лимит за имуществени вреди			
лимит за неимуществени вреди			
лимит за едно увредено лице			
Общ лимит на отговорност	100 000		

Самоучастие на застрахования: няма

Срок на застраховката: 12 месеца от 00.00 часа на 09.03.2016 г. до 24.00 часа на 08.03.2017 г.

Ретроактивна дата: 08.03.2011 год.

Застраховката влиза в сила не по-рано от 00.00 часа на деня, следващ постъпването на застрахователната премия или първата вноска от нея (при разсрочено плащане) в брой или по банков път по сметката на Застрахователя.

Застрахователна премия: 100 лева; **2% ЗДЗП:** 2 лева; **ОБЩО ДЪЛЖИМА СУМА:** 102 лева.

Словом: Сто и два лв.

Начин на плащане: ☒ еднократно ☐ на разсрочени вноски ☒ в брой ☐ по банков път

Вноска / Падеж	I-ва / ..... 20..... г.	II-ра / ..... 20..... г.	III-та / ..... 20..... г.	IV-та / ..... 20..... г.
Премия в лв:				
2% ЗДЗП в лв:				
Обща сума в лв:				

В случаите на разсрочено плащане вноските от застрахователната премия се плащат в срока, посочен в Полицата. При неплащане на разсрочена вноска от застрахователната премия застрахователният договор се прекратява в 24.00 часа на петнадесетия ден от датата на падежа на неплатената разсрочена вноска.

Дата и място на издаване на полицата: 08.03. 2016 год. гр. Благоевград

Настоящата Полица, Въпросник/предложението, Общите условия за застраховка "Професионална отговорност на участниците в проектирането и строителството", всички Добавъци и други придружаващи документи са неразделна част от застрахователния договор.

Застрахователен посредник: ЗБ "Тог Инс" ООД
(трите имена, адрес, код)

Получих Общите условия на застраховка "Професионална отговорност на участниците в проектирането и строителството", запознах се с тях и ги приемам.

ЗАСТРАХОВАН: ..... *(подпис и печат)*

ВЯРНО С ОРИГИНАЛА
Венцислав Ализов

ЗАСТРАХОВАТЕЛ: ..... *(подпис и печат)*

камара на инженерите в инвестиционното проектиране

УДОСТОВЕРЕНИЕ

ЗА ПЪЛНА ПРОЕКТАНТСКА ПРАВОСПОСОБНОСТ

Регистрационен номер № 01595

Важи за 2016 година

инж. РУМЕН ГЕОРГИЕВ ХРИСТОВ

ОБРАЗОВАТЕЛНО-КВАЛИФИКАЦИОННА СТЕПЕН

МАГИСТЪР

ПРОФЕСИОНАЛНА КВАЛИФИКАЦИЯ

МАШИНЕН ИНЖЕНЕР

включен в регистъра на КИИП за лицата с пълна проектантска правоспособност с протоколно решение на УС на КИИП 09/21.08.2004 г. по части:

ОТОПЛЕНИЕ, ВЕНТИЛАЦИЯ, КЛИМАТИЗАЦИЯ, ХЛАДИЛНА ТЕХНИКА, ТОПЛО И ГАЗОСНАБДЯВАНЕ

Председател на РК

инж. Г. Кордов

Председател на КР

инж. И. Каракеев

Председател на УС на КИИП

инж. Ст. Кинарев

КАМАРА НА ИНЖЕНЕРИТЕ В ИНВЕСТИЦИОННОТО ПРОЕКТИРАНЕ КИИП

2016

ВЯРНО С ОРИГИНАЛА

Венцислав Анзов

0/2016

ТЕХНИЧЕСКИ УНИВЕРСИТЕТ
София

УДОСТОВЕРЕНИЕ
ЗА ПРОФЕСИОНАЛНА КВАЛИФИКАЦИЯ

№ ЕС 918 / 04 април 2012 г.

РУМЕН ГЕОРГИЕВ ХРИСТОВ

ЕГН 5305047166, роден на 04 май 1953 година
в гр. Кърджали, област Кърджали, Република България,
завърши курс на обучение с общ хорариум 90 часа по

ОБСЛЕДВАНЕ ЗА ЕНЕРГИЙНА ЕФЕКТИВНОСТ И СЕРТИФИЦИРАНЕ НА СГРАДИ

и положи успешно изпит на 04 април 2012 г.

Настоящото удостоверение се издава на основание чл. 23, ал. 1, т. 3(б) от ЗАКОНА ЗА ЕНЕРГИЙНА ЕФЕКТИВНОСТ

РЕКТОР

ТЕХНИЧЕСКИ УНИВЕРСИТЕТ * РЕКТОРАТ * СОФИЯ *

(Проф. д-р инж. Марин ХРИСТОВ)
(печат на ТУ)

Тел.: (359 2) 965 21 11
Факс: (359 2) 868 32 15
www.tu-sofia.bg

РЕПУБЛИКА БЪЛГАРИЯ
1000 София
бул. „Климент Охридски" № 8

© Издателство КЛАСИКА, 2004 © Печатница на БНБ ЕАД, графичен [illegible]

ВЯРНО С ОРИГИНАЛА
Вячеслав Ангов

ЗАСТРАХОВАТЕЛНО АКЦИОНЕРНО ДРУЖЕСТВО
Армеец
www.armeec.bg

Застрахователно акционерно дружество "Армеец"
1000 София, ул. Стефан Караджа №2
ЕИК по БУЛСТАТ 121076907
Разрешение №7 / 15.06.1998 г. на НОЗ

ЗАСТРАХОВАТЕЛНА ПОЛИЦА № 15 902 1317С 010873

Застраховка ПРОФЕСИОНАЛНА ОТГОВОРНОСТ НА УЧАСТНИЦИТЕ В ПРОЕКТИРАНЕТО И СТРОИТЕЛСТВОТО

На основание Въпросник/предложение и съгласно Общите условия на застраховка "Професионална отговорност на участниците в проектирането и строителството" при платена застрахователна премия ЗАД "Армеец" приема да застрахова професионалната отговорност на:

Застрахован: инж. Румен Георгиев Христов - гр. София
ул. "Отдих" бл. 34, вх. А, ет. 5 ап. 13
(трите имена/фирма, адрес, телефон, факс, ЕГН/ЕИК) ЕГН 5305047166

Представляван от: (трите имена, длъжност) тел. 0888456591

Професионална дейност: ☒ Проектант ☐ Консултант А ☐ Консултант Б ☐ Строител ☐ Лице, упражняващо строителен надзор
Консултант А: консултант, извършващ оценка за съответствието на инвестиционните обекти ☐ Лице, упражняващо технически контрол
Консултант Б: консултант, извършващ строителен надзор

Застрахователно покритие: ☒ Клауза А - за всички обекти по чл. 171 от ЗУТ ☐ Клауза Б - само за един обект по чл. 173 ал.1 от ЗУТ

Строителен обект:
(само за Клауза Б)
(наименование и адрес)

Лимити на отговорност (в лева)	Дейност 1: проектант	Дейност 2:	Дейност 3:
Лимит за едно събитие, в т.ч.:	100 000		
лимит за имуществени вреди			
лимит за неимуществени вреди			
лимит за едно увредено лице			
Общ лимит на отговорност	200 000		

Самоучастие на застрахования: не

Срок на застраховката: 12 месеца от 00.00 часа на 10.10.2015 г. до 24.00 часа на 09.10.2016 г.

Ретроактивна дата: ..... год.

Застраховката влиза в сила не по-рано от 00.00 часа на деня, следващ постъпването на застрахователната премия или първата вноска от нея (при разсрочено плащане) в брой или по банков път по сметката на Застрахователя.

Застрахователна премия: 200 лева; **2% ЗДЗП:** 4 лева; **ОБЩО ДЪЛЖИМА СУМА:** 204 лева.
словом: двеста и четири лв

Начин на плащане:	☒ еднократно	☐ на разсрочени вноски	☒ в брой	☐ по банков път
Вноска / Падеж	I-ва / ..... 20..... г.	II-ра / ..... 20..... г.	III-та / ..... 20..... г.	IV-та / ..... 20..... г.
Премия в лв:				
2% ЗДЗП в лв:				
Обща сума в лв:				

В случаите на разсрочено плащане вноските от застрахователната премия се плащат в срока, посочен в Полицата. При неплащане на разсрочена вноска от застрахователната премия застрахователният договор се прекратява в 24.00 часа на петнадесетия ден от датата на падежа на неплатената разсрочена вноска.

Дата и място на издаване на полицата: 09.10.2015 год. гр. София

Настоящата Полица, Въпросник/предложението, Общите условия за застраховка "Професионална отговорност на участниците в проектирането и строителството", всички Добавъци и други придружаващи документи са неразделна част от застрахователния договор.

Застрахователен посредник: БРАНД ИНС ЕООД
(трите имена, адрес, код)

Получих Общите условия на застраховка "Професионална отговорност на участниците в проектирането и строителството", запознах се с тях и приемам да ги спазвам.

ЗАД АРМЕЕЦ АД АГЕНЦИЯ СОФИЯ

ЗАСТРАХОВАН: ..... (подпис и печат)

ЗАСТРАХОВАТЕЛ: ..... (подпис и печат)

ВЯРНО С ОРИГИНАЛА
Вениславa АЛЗОВ

Д Е К Л А Р А Ц И Я

за подновяване Застраховка професионална отговорност по чл. 171 от ЗУТ

Долуподписаният Румен Георгиев Христов, в качеството ми на **Проектант по част „Енергиийна ефективност“,** в процедура за възлагане на обществена поръчка с предмет: **„Изпълнение на Инженеринг - проектиране и изпълнение на СМР, етап IV – ти - 70 обособени позиции и изпълнение на СМР за 3 бр. сгради - 3 ОП - общо 73 обособени позиции във връзка с реализацията на Националната програма за енергийна ефективност на многофамилните жилищни сгради на територията на община Благоевград.**

Обособена позиция № 42. Многофамилни жилищни сгради – блок № 80, № 81, № 82 и № 83, с административен адрес ж.к. “Еленово”.

Д Е К Л А Р И Р А М:

че в случай на изтичане срока на валидност на ***Застраховката по чл. 171 от ЗУТ за дейност проектиране*** преди изтичане на срока на изпълнение на договора, своевременно ще подновя/продължа действието й със срок не по-малък от срока на договора и 30 дни след изтичането му.

Известно ми е, че за вписване на неверни данни в настоящата декларация подлежа на наказателна отговорност съгласно чл. 313 от Наказателния кодекс.

15.08.2016 г.
(дата на подписване)

Декларатор: _____
(подпис и печат)

УДОСТОВЕРЕНИЕ

ЗА ПЪЛНА ПРОЕКТАНТСКА ПРАВОСПОСОБНОСТ

Регистрационен номер № 00954

Важи за 2016 година

инж. ИРИНА ЗВЕЗДАНОВА ПЕТРУНОВА

ОБРАЗОВАТЕЛНО-КВАЛИФИКАЦИОННА СТЕПЕН

МАГИСТЪР

ПРОФЕСИОНАЛНА КВАЛИФИКАЦИЯ

МАШИНЕН ИНЖЕНЕР

включен в регистъра на КИИП за лицата с пълна проектантска правоспособност с протоколно решение на УС на КИИП 09/21.08.2004 г. по части:

ОТОПЛЕНИЕ, ВЕНТИЛАЦИЯ, КЛИМАТИЗАЦИЯ, ХЛАДИЛНА ТЕХНИКА, ТОПЛО И ГАЗОСНАБДЯВАНЕ

Председател на РК
инж. Г. Кордов

Председател на КР
инж. И. Карапеев

Председател на УС на КИИП
инж. Ст. Кинарев

2016

ВЯРНО С ОРИГИНАЛА
Вацислав Амзов

ЗАСТРАХОВАТЕЛНО АКЦИОНЕРНО ДРУЖЕСТВО **Армеец** www.armeec.bg

0000445549

ЗАСТРАХОВАТЕЛНА ПОЛИЦА № 0000445549

Застраховка "Професионална отговорност на участниците в проектирането и строителството"

На основание Въпросник/предложение и съгласно Общите условия на застраховка "Професионална отговорност на участниците в проектирането и строителството" при платена застрахователна премия ЗАД "Армеец" приема да застрахова професионалната отговорност на:

Застрахован: Ирина Звезданова Петрунова ЕГН: 5005206539

гр. София , ул. Елемаг 26 , вх.А , ап.11 тел: 0888 834 540

(трите имена/фирма, адрес, телефон, факс, ЕГН/ЕИК)

Представляван от: .....

(трите имена, длъжност)

Професионална дейност: ☒ Проектант ☐ Консултант А ☐ Консултант Б ☐ Строител ☐ Лице, упражняващо строителен надзор

Консултант А: консултант, извършващ оценка за съответствието на инвестиционните обекти ☐ Лице, упражняващо технически контрол

Консултант Б: консултант, извършващ строителен надзор

Застрахователно покритие: ☒ Клауза А - за всички обекти по чл. 171 от ЗУТ ☐ Клауза Б - само за един обект по чл. 173 ал.1 от ЗУТ

Строителен обект: (само за Клауза Б) .....

(наименование и адрес)

Лимити на отговорност (в лева)	**Дейност 1: Проектант**	**Дейност 2:**	**Дейност 3:** .....
Лимит за едно събитие, в т.ч.:	**50 000**		
лимит за имуществени вреди			
лимит за неимуществени вреди			
лимит за едно увредено лице			
Общ лимит на отговорност	**100 000**		

Самоучастие на застрахования: .....

Срок на застраховката: 12 месеца от 00.00 часа на 23.2.2016 до 24.00 часа на 22.2.2017

Ретроактивна дата: 23.2.2011 год.

Застраховката влиза в сила не по-рано от 00.^{00} часа на деня, следващ постъпването на застрахователната премия или първата вноска от нея (при разсрочено плащане) в брой или по банков път по сметката на Застрахователя.

Застрахователна премия: 100 лева; **2%ЗДЗП:** 2 лева; **ОБЩО ДЪЛЖИМА СУМА:** 102 лева.

словом: .....

Начин на плащане: ☒ еднократно ☐ разсрочено ☐ в брой ☐ по банков път

Вноска / Падеж	I-ва/ .....20..... г.	II-ра/ .....20..... г.	III-та/ .....20..... г.	IV-та/ .....20..... г.
Премия, лв:				
2% ЗДЗП в лв:				
Обща сума в лв:				

В случаите на разсрочено плащане вноските от застрахователната премия се плащат в срока, посочен в Полицата. При неплащане на разсрочена вноска от застрахователната премия застрахователният договор се прекратява в 24,00 часа на петнадесетия ден от датата на падежа на неплатената разсрочена вноска.

Дата и място на издаване на полицата: 17.2.2016 год. гр. София

Настоящата Полица, Въпросник/предложението, Общите условия за застраховка "Професионална отговорност на участниците в проектирането и строителството", всички Добавъци и други придружаващи документи са неразделна част от застрахователния договор.

Застрахователен посредник: Ай енд Джи Инш. Брокерс ООД 10090027

(трите имена, код)

Получих Общите условия на застраховка "Професионална отговорност на участниците в проектирането и строителството" запознах се с тях и заявявам, че ги приемам.

ВЯРНО С ОРИГИНАЛА

Застрахован: (подпис и печат) .....

Застраховател: (подпис и печат) .....

Застрахован: Ирина Звезданова Ветрунова
име, презиме, фамилия / наименование

Адрес гр. София

ЕГН/ЕИК по БУЛСТАТ 5005206539

Застрахователно акционерно дружество "Армеец"
1000 София, район Средец, ул. "Стефан Караджа" № 2
тел.: (+359 2) 81 19 100, факс: (+359 2) 81 19 103
ЕИК по БУЛСТАТ 121076907

СМЕТКА серия С № 098702 / 17.02.2016 г.
дата на издаване на сметката

за начислена сума по полица № ....., поредна вноска .....

Начин на плащане:

- ☐ в брой на застрахователния посредник, в деня на издаване на сметката
- ☒ в брой, на каса на Застрахователя
- ☐ по банкова сметка на застрахователния посредник - .....
- ☐ по банкова сметка на Застрахователя - ЗАД "Армеец", **BIC CECBBGSF**, IBAN .....

Като основание за превода, моля да посочите име на застрахования, номер на полицата, поредността на вноската и вида на застраховката. В противен случай няма да можем да обработим плащането. Благодарим Ви.

Вид застраховка:

- ☐ Каско
- ☐ Злополука
- ☐ Имущество
- ☒ Отговорности
- ☐ Финансови рискове
- ☐ Помощ при пътуване

ЗАСТРАХОВАТЕЛНА ПРЕМИЯ	100.00 лв.
2% ДЗП	2.00 лв.
ОБЩА СУМА	102.00 лв.

Словом: сто и два лева.

ЗА ЗАСТРАХОВАНИЯ: .....
подпис

.....
име и фамилия

ЗА ЗАСТРАХОВАТЕЛЯ: .....
подпис

.....
длъжност и име и фамилия

"ЗАД АРМЕЕЦ" АД София

Агент / брокер ЗАД София

Код (№ на легитимационен документ) 10090027

Агенция ..... код 100

ЕКЗЕМПЛЯР ЗА ЗАСТРАХОВАНИЯ

ВЯРНО С ОРИГИНАЛА
Вениславъ Ангелов

УДОСТОВЕРЕНИЕ

ЗА ПЪЛНА ПРОЕКТАНТСКА ПРАВОСПОСОБНОСТ

Регистрационен номер № 05614

Важи за 2016 година

ИНЖ. ДАНИЕЛА ДИМИТРОВА БОЯДЖИЕВА

ОБРАЗОВАТЕЛНО-КВАЛИФИКАЦИОННА СТЕПЕН

МАГИСТЪР

ПРОФЕСИОНАЛНА КВАЛИФИКАЦИЯ

ОИА

с протоколно решение на УС на КИИП 11/03.11.2004 г. по част

ЕЛЕКТРИЧЕСКА

ВЯРНО С ОРИГИНАЛА

Вениспав Амзов

Председател на РК

Председател на КР

инж. И. Ка

Ст. Кацаров

2016

3—152



(саморъчен подпис)

10/77 16000 ком. с препис „К. база" 1 лв.

НАРОДНА РЕПУБЛИКА БЪЛГАРИЯ

ДИПЛОМА

ЗА ЗАВЪРШЕНО ВИСШЕ ОБРАЗОВАНИЕ

СЕРИЯ ОЯ № 015208

Притежателката на тази диплома
Даниела Димитрова Бояджиева
родена на 14.7.1953 г. в гр. (с.) Благоевград
окръг благоевградски
е постъпила през 1973 и завършила
през 1980 г. пълния курс на ВИММЕСС
Електроснабдяване и
(висше учебно заведение)
по специалността електрообзавеждане
със среден успех от изпитите
през курса на следването
и успех от държавния изпит
С решение на Държавната изпитна
комисия от 10.10.1980 г. му (й) се при-
знава за квалификация
електро-инженер

ПРЕДСЕДАТЕЛ НА ДЪРЖАВНАТА ИЗПИТНА КОМИСИЯ:

ДЕКАН:

гр. Русе, 10.10. 19

Регистрационен №

ВЯРНО С ОРИГИНАЛА

Вер. Аспарухов

Алианц България
Застрахователно акционерно дружество

Общо застраховане

ФЛ

ЗАСТРАХОВАТЕЛНА ПОЛИЦА № 13180150100000010

"Алианц България" – Застрахователно Акционерно Дружество на основание предложение от Застрахования и срещу платена застрахователна премия застрахова професионалната отговорност на Застрахования по начин и условия, както следва:

ВИД ЗАСТРАХОВКА:	Професионална отговорност в проектирането и строителството
ЗАСТРАХОВАТЕЛ:	ЗАД "Алианц България", бул. "Княз Дондуков" № 59, 1504 София ДДС № BG040638060, ЕИК : 040638060
ЗАСТРАХОВАН:	ДАНИЕЛА ДИМИТРОВА БОЯДЖИЕВА ЕГН: 5307140112 Адрес : гр./с. БЛАГОЕВГРАД, п. код 2700, ТОДОР АЛЕКСАНДРОВ, No46,
ДЕЙНОСТ НА ЗАСТРАХОВАНИЯ:	Проектант , Категория строежи: IV
СРОК НА ЗАСТРАХОВКАТА:	от 10:00:00 часа на 25.08.2015 г. до 10:00:00 часа на 25.08.2016 г.
РЕТРОАКТИВНА ДАТА:	25.08.2010 г.
ЗАСТРАХОВАТЕЛНО ПОКРИТИЕ:	Съгласно действащата нормативна уредба
ЗАСТРАХОВАТЕЛНИ СУМИ:	25,000.00 BGN за всяко едно събитие. 50,000.00 BGN в агрегат за срока на застраховката.
САМОУЧАСТИЕ НА ЗАСТРАХОВАНИЯ:	10.00 % (десет процента), но не по-малко от 1,000.00 BGN (хиляда BGN) от всяка щета.
ЗАСТРАХОВАТЕЛНА ПРЕМИЯ:	50.00 BGN (петдесет BGN)
ДАНЪК ПО ЗДЗП:	1.00 BGN(един BGN)
ОБЩА ДЪЛЖИМА СУМА:	51.00 BGN (петдесет и един BGN)
СРОК ЗА ПЛАЩАНЕ: 25.08.2015 г.	51.00 BGN в т.ч. премия 50.00 BGN и данък 1.00 BGN

Общите условия на застраховката, приложенията, добавъците и други писмени договорености между страните (ако има такива) представляват неразделна част от настоящата полица.

С подписа си по-долу Застрахованият удостоверява, че е съгласен и приема общите условия към настоящата полица, екземпляр от които са му предадени към момента на подписване на полицата, както и че му е предоставена писмено информация като потребителна застрахователни услуги по чл. 185 ал. 3 от Кодекса за застраховане.

В случай на неплащане или неточно плащане на дължима вноска от застрахователната премия, застраховката се прекратява към 24.00 часа на 15-ия ден, считано от датата на съответния падеж, посочен в застрахователната полица.

ДАТА И МЯСТО НА ИЗДАВАНЕ : 25.08.2015 г., гр. БЛАГОЕВГРАД

ЗАСТРАХОВАТЕЛ: /...../
/Бойка Любчова Пенелска /

/...../

ЗАСТРАХОВАН: /...../
/ДАНИЕЛА ДИМИТРОВА БОЯДЖИЕВА/

Посредник: ГП БЛАГОЕВГРАД - РИСК ИНШУРЪНС - 010, гр./с. БЛАГОЕВГРАД, п. код 2700, СВ.КИРИЛ И МЕТОДИЙ, No2, ЛД No 0100000

Посредник: "БЪЛГАРИЯ НЕТ" АД , гр. СОФИЯ, п.код 1504, бул. КНЯЗ ДОНДУКОВ No 59, ЛД No 0010005

№ 1242442

ВЯРНО С ОРИГИНАЛА
Венцислав Ангов

Allianz

Оригинал

Д Е К Л А Р А Ц И Я

за подновяване Застраховка професионална отговорност по чл. 171 от ЗУТ

Долуподписаната Даниела Димитрова Бояджиева, в качеството ми на **Проектант по част „Електро,** в процедура за възлагане на обществена поръчка с предмет: **„Изпълнение на Инженеринг - проектиране и изпълнение на СМР, етап IV – ти - 70 обособени позиции и изпълнение на СМР за 3 бр. сгради - 3 ОП - общо 73 обособени позиции във връзка с реализацията на Националната програма за енергийна ефективност на многофамилните жилищни сгради на територията на община Благоевград.**

Обособена позиция № 42. Многофамилни жилищни сгради – блок № 80, № 81, № 82 и № 83, с административен адрес ж.к. "Еленово".

Д Е К Л А Р И Р А М:

че в случай на изтичане срока на валидност на ***Застраховката по чл. 171 от ЗУТ за дейност проектиране*** преди изтичане на срока на изпълнение на договора, своевременно ще подновя/продължа действието й със срок не по-малък от срока на договора и 30 дни след изтичането му.

Известно ми е, че за вписване на неверни данни в настоящата декларация подлежа на наказателна отговорност съгласно чл. 313 от Наказателния кодекс.

15.08.2016 г.
(дата на подписване)

Декларатор: _____
(подпис и печат)

СЛУЖБА ПО ТРУДОВА МЕДИЦИНА

" ВАС КОМ „ ЕООД
гр. Благоевград, ул."Чаталджа" №1А
тел. 0899 94 26 65

УДОСТОВЕРЕНИЕ № 073 / 19.02.2016 год.

настоящето удостоверение се издава на

АЙСЕЛ ВЕНЦИСЛАВОВА АМЗОВА ; ЕГН : 9008110211

длъжностно лице по безопасност и здраве

„ А - СТРОЙ „ ЕООД

с. Абланица , ул. „ Кавала „ № 17

В уверение на това, че на основание чл.281 на Кодекса на труда, чл.26 ал.2 на ЗЗБУТ, Наредба № РД – 07 -2 /16.12.2009 год. за условията и **реда за провеждането на периодично обучение и инструктаж** на работниците и служителите по правилата за осигуряване на ЗБУТ , Наредба № 2 / 22.03.2004 година за минималните изисквания за ЗБУТ **при извършване на строителни и монтажни работи** и Наредба № 7 / 23.09.1999год. за минималните изисквания за здравословни и безопасни условия на труд на работните места и **при използване на работното оборудване** е преминал и успешно завършил обучение по здравословни и безопасни условия на труд.

Лиценз : № 438 - / 2013

Управител СТМ:.....
инж.Васил Чобанов

удостоверението валидно една година !

ВЯРНО С ОРИГИНАЛА
Венцислав Амзов



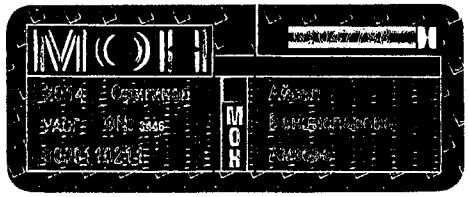

УНИВЕРСИТЕТ ПО АРХИТЕКТУРА, СТРОИТЕЛСТВО И ГЕОДЕЗИЯ
Ректорат: бул. "Хр. Смирненски" № 1
1046 София
Република България
Тел.: +359 2 9635245

PID 410003446

УНИВЕРСИТЕТ ПО АРХИТЕКТУРА, СТРОИТЕЛСТВО И ГЕОДЕЗИЯ
София

ФАКУЛТЕТ ПО ТРАНСПОРТНО СТРОИТЕЛСТВО

ДИПЛОМА
ЗА ВИСШЕ ОБРАЗОВАНИЕ

НА

АЙСЕЛ ВЕНЦИСЛАВОВА АМЗОВА

ОБРАЗОВАТЕЛНО-КВАЛИФИКАЦИОННА СТЕПЕН

МАГИСТЪР

СПЕЦИАЛНОСТ

ТРАНСПОРТНО СТРОИТЕЛСТВО

ПРОФЕСИОНАЛНА КВАЛИФИКАЦИЯ

СТРОИТЕЛЕН ИНЖЕНЕР

ПРОДЪЛЖИТЕЛНОСТ НА ОБУЧЕНИЕТО ПО УЧЕБЕН ПЛАН

10 семестъра / 5 учебни години

ДЕКАН: проф. д-р инж. Ст. Годоров

РЕКТОР: проф. д-р инж. Кр. Петров

АЙСЕЛ ВЕНЦИСЛАВОВА АМЗОВА

ЕГН/ИДН 9008110211, роден(а) на 11.08.1990
гр. Гоце Делчев
област Благоевград
България
гражданин на България

завършил(а) през 2014 година

СРЕДЕН УСПЕХ ОТ КУРСА НА ОБУЧЕНИЕ
отличен 5.73
ОБЩ БРОЙ КРЕДИТИ ОТ КУРСА НА ОБУЧЕНИЕ
271

СРЕДЕН УСПЕХ ОТ ЗАЩИТА НА ДИПЛОМНАТА РАБОТА
отличен 6.00
БРОЙ КРЕДИТИ ОТ ДИПЛОМИРАНЕ
30
ОБЩ БРОЙ КРЕДИТИ ОТ КУРСА НА СЛЕДВАНЕ
301

ПРОТОКОЛ НА ДЪРЖАВНАТА ИЗПИТНА КОМИСИЯ
№ 31 / 08.07.2014 г.

ВЕРНО С ОРИГИНАЛА
Венцислав Амзов

ДЕКАН:
проф. д-р инж. Ст. Тодоров

Серия **УАСГ-2014**
Регистрационен номер **42750 / 2014 г.**

PID 410003446

РЕПУБЛИКА БЪЛГАРИЯ

ДИПЛОМА
ЗА ВИСШЕ ОБРАЗОВАНИЕ

камара на инженерите в инвестиционното проектиране

УДОСТОВЕРЕНИЕ

ЗА ПЪЛНА ПРОЕКТАНТСКА ПРАВОСПОСОБНОСТ

Регистрационен номер № 13407

Важи за 2016 година

инж. ПЕТЪР ГЕОРГИЕВ ИГНАТОВ

ОБРАЗОВАТЕЛНО-КВАЛИФИКАЦИОННА СТЕПЕН

МАГИСТЪР

ПРОФЕСИОНАЛНА КВАЛИФИКАЦИЯ

ИНЖЕНЕР ПО ПОЖАРНА И АВАРИЙНА БЕЗОПАСНОСТ

включен в регистъра на КИИП за лицата с пълна проектантска правоспособност
с протоколно решение на УС на КИИП 93/26.10.2012 г. по части:

ИНТЕРДИСЦИПЛИНАРНА ЧАСТ ПОЖАРНА БЕЗОПАСНОСТ ИЗРАБОТЕНА СЪГЛАСНО ЗУТ, НАРЕДБА №4 ЗА ОБХВАТ И СЪДЪРЖАНИЕ НА ИНВЕСТИЦИОННИТЕ ПРОЕКТИ И ПРИЛОЖЕНИЕ №3 КЪМ ЧЛ.4, АЛ.1 ОТ НАРЕДБА №ІЗ-1971 ЗА СТПНОБП

ПОЖАРНА БЕЗОПАСНОСТ - ТЕХНИЧЕСКА ЗАПИСКА И ГРАФИЧНИ МАТЕРИАЛИ, СХЕМИ И СИТУАЦИОННИ ПЛАНОВЕ

Председател на РК

инж. Г. Кордов

Председател на КР

инж. И. Карапеев

Председател на УС на КИИП

инж. Ст. Китарев

2016

СЪОТВЯРНО С ОРИГИНАЛА

Венцислав Амзов

Армеец
www.armeec.bg

0000439327

ЗАСТРАХОВАТЕЛНА ПОЛИЦА № 15 515 1317 0000439327

Застраховка "Професионална отговорност на участниците в проектирането и строителството"

На основание Въпросник,предложение и съгласно Общите условия на застраховка "Професионална отговорност на участниците в проектирането и строителството" при платена застрахователна премия ЗАД "Армеец" приема да застрахова професионалната отговорност на

Застрахован: **ПЕТЪР ГЕОРГИЕВ ИГНАТОВ ЕГН: 7808313282**

гр. София, ул. Майор Горталов 14 Б, ет.8, ап.5

(трите имена/фирма, адрес, телефон, факс, ЕГН/ЕИК)

Представляван от:

(трите имена, длъжност)

Професионална дейност: ■ Проектант ☐ Консултант А ☐ Консултант Б ☐ Строител ■ Лице, упражняващо строителен надзор ☐ Лице, упражняващо технически контрол

Консултант А – консултант, извършващ оценка за съответствието на инвестиционните обекти

Консултант Б – консултант, извършващ строителен надзор

Застрахователно покритие: ■ Клауза А - за всички обекти по чл. 171 от ЗУТ ☐ Клауза Б - само за един обект по чл. 173 ал.1 от ЗУТ

Строителен обект:
(само за Клауза Б)

(наименование и адрес)

Лимити на отговорност (в лева)	**Дейност 1: Проектант**	**Дейност 2: Лице, упражняващо строителен надзор**	**Дейност 3:** .....
Лимит за едно събитие, в т.ч.:	**25 000 лв**	**17 500 лв**	
лимит за имуществени вреди			
лимит за неимуществени вреди			
лимит за едно увредено лице			
Общ лимит на отговорност	**50 000 лв**	**35 000 лв**	

Самоучастие на застрахования: не се прилага

Срок на застраховката: 12 месеца от 00.00 часа на 19.3.2016 до 24.00 часа на 18.3.2017

Ретроактивна дата: год

Застраховката влиза в сила не по-рано от 00.[00] часа на деня, следващ постъпването на застрахователната премия или първата вноска от нея (при разсрочено плащане) в брой или по банков път по сметката на Застрахователя.

Застрахователна премия: 100 лева; **2%ЗДВП:** 2 лева; **ОБЩО ДЪЛЖИМА СУМА:** 102 лева

словом: сто и два лева

Начин на плащане: ■ еднократно ☐ разсрочено ■ в брой ☐ по банков път

Вноска / Падеж	I-ва вноска/	II-ра вноска/	III-та вноска/	IV-та вноска/
Премия, лв:				
2% ЗДВП в лв:				
Обща сума в лв:				

В случаите на разсрочено плащане вноските от застрахователната премия се плащат в срока, посочен в Полицата. При неплащане на разсрочена вноска от застрахователната премия застрахователният договор се прекратява в 24.00 часа на петнадесетия ден от датата на падежа на неплатената разсрочена вноска.

Дата и място на издаване на полицата: 10.3.2016 год. гр. София

Настоящата Полица, Въпросник-предложението, Общите условия на застраховка "Професионална отговорност на участниците в проектирането и строителството", всички Добавъци и други придружаващи документи са неразделна част от застрахователния договор.

Застрахователен посредник: 51508255

(трите имена, код)

Получих Общите условия на застраховка "Професионална отговорност на участниците в проектирането и строителството", запознах се с тях и заявявам, че ги приемам.

Застрахован: (подпис и печат) ВЯРНО С ОРИГИНАЛА Вандолова Янзова

Застраховател: (подпис и печат)

камара на инженерите в инвестиционното проектиране

КИИП

УДОСТОВЕРЕНИЕ

ЗА ПЪЛНА ПРОЕКТАНТСКА ПРАВОСПОСОБНОСТ

Регистрационен номер № 10167

Важи за 2016 година

инж. МИХАИЛ СТОЯНОВ ГРИГОРОВ

ОБРАЗОВАТЕЛНО-КВАЛИФИКАЦИОННА СТЕПЕН

МАГИСТЪР

ПРОФЕСИОНАЛНА КВАЛИФИКАЦИЯ

ИНЖЕНЕР

включен в регистъра на КИИП за лицата с пълна проектантска правоспособност с протоколно решение на УС на КИИП 71/30.07.2010 г. по части:

КОНСТРУКТИВНА
ОРГАНИЗАЦИЯ И ИЗПЪЛНЕНИЕ НА СТРОИТЕЛСТВОТО

Председател на РК

инж. Г. Кордов

КАМАРА НА ИНЖЕНЕРИТЕ В ИНВЕСТИЦИОННОТО ПРОЕКТИРАНЕ КИИП

Председател на КР

инж. И. Каралеев

Председател на УС на КИИП

инж. Ст. Кинарев

ВЕРНО С ОРИГИНАЛА

Станислав Ан...

КАМАРА НА ИНЖЕНЕРИТЕ
В ИНВЕСТИЦИОННОТО ПРОЕКТИРАНЕ
(КИИП)
Регионална колегия София-град

УДОСТОВЕРЕНИЕ

№ 00560

15 октомври 2008 г.

инж. Михаил Стоянов Григоров

рег. № 10167 в КИИП

завърши курс за квалификация на инженери на тема:

„Наредба № 2 от 22.03.2004г. за минималните здравословни и безопасни условия на труд при извършване на СМР. План по безопасност и здраве - теория и практика"

Учебната програма на курса е одобрена от РР на КИИП София-град

Ръководител на курса:
(инж. Соня Георгиева)

Секретар на КИИП София–град:
(инж. Георги Кордов)

Председател на КИИП София–град:
(инж. Димитър Начев)

ВЯРНО С ОРИГИНАЛА
Венцислав Амзов

ЗАСТРАХОВАТЕЛНО АКЦИОНЕРНО ДРУЖЕСТВО **Армеец**
www.armeec.bg

Застрахователно акционерно дружество "Армеец"
1000 София, ул. Стефан Караджа №2
ЕИК по БУЛСТАТ 121076907
Разрешение №7 - 15.06.1996 г. на КФН

ЗАСТРАХОВАТЕЛНА ПОЛИЦА № 15 902 1317С 010360

Застраховка ПРОФЕСИОНАЛНА ОТГОВОРНОСТ НА УЧАСТНИЦИТЕ В ПРОЕКТИРАНЕТО И СТРОИТЕЛСТВОТО

На основание Въпросник/предложение и съгласно Общите условия на застраховка "Професионална отговорност на участниците в проектирането и строителството" при платена застрахователна премия ЗАД "Армеец" приема да застрахова професионалната отговорност на:

Застрахован: инж. Михаил Стоянов Петров - гр. София
ул. Янко Софийски Войвода №16
(трите имена, адрес, телефон, факс, ЕГН/ЕИК)

Представляван от: ЕГН 8001256288
(трите имена, длъжност)
тел. 0867233965

Професионална дейност: ☒ Проектант ☐ Консултант А ☐ Консултант Б ☐ Строител ☐ Лице, упражняващо строителен надзор
Консултант А - консултант, извършващ оценка за съответствието на инвестиционните обекти ☐ Лице, упражняващо технически контрол
Консултант Б - консултант, извършващ строителен надзор

Застрахователно покритие: ☒ Клауза А - за всички обекти по чл. 171 от ЗУТ ☐ Клауза Б - само за един обект по чл. 173 ал.1 от ЗУТ

Строителен обект:
(само за Клауза Б)
(наименование и адрес)

Лимити на отговорност (в лева)	**Дейност 1:** проектант	**Дейност 2:**	**Дейност 3:**
Лимит за едно събитие, в т.ч.:	150 000		
лимит за имуществени вреди			
лимит за неимуществени вреди			
лимит за едно увредено лице			
Общ лимит на отговорност	300 000		

Самоучастие на застрахования: не

Срок на застраховката: 12 месеца от 00.00 часа на 15.07.2016г. до 24.00 часа на 14.07.2017г.

Ретроактивна дата: 15.07.10 год.

Застрахователят няма в сила не по-рано от 00.00 часа на деня, следващ постъпването на застрахователната премия или първата вноска от нея при разсрочено плащане, в брой или по банков път по сметката на Застрахователя.

Застрахователна премия: 300 лева **2% ЗДЗП:** 6 лева **ОБЩО ДЪЛЖИМА СУМА:** 306 лева
словом триста и шест лв.

Начин на плащане: ☒ еднократно ☐ на разсрочени вноски ☒ в брой ☐ по банков път

Вноска / Падеж	I-ва / ..... 20..... г.	II-ра / ..... 20..... г.	III-та / ..... 20..... г.	IV-та / ..... 20..... г.
Премия в лв:				
2% ЗДЗП в лв:				
Обща сума в лв:				

В случаите на разсрочено плащане вноските от застрахователната премия се плащат в срока, посочен в Полицата. При неплащане на разсрочена вноска от застрахователната премия застрахователният договор се прекратява в 24.00 часа на петнадесетия ден от датата на падежа на неплатената разсрочена вноска.

Дата и място на издаване на полицата: 14.07.2016 год. гр. София

Настоящата Полица, Въпросник/предложението, Общите условия за застраховка "Професионална отговорност на участниците в проектирането и строителството", всички Добавъци и други придружаващи документи са неразделна част от застрахователния договор.

Застрахователен посредник: БРАНД ИНС ЕООД
(трите имена, адрес, код)

ЗАД "АРМЕЕЦ" АД

Получих Общите условия на застраховка "Професионална отговорност на участниците в проектирането и строителството", запознах се с тях и заявявам, че ги приемам.

ВЯРНО С ОРИГИНАЛА
Вячеслав А...

ЗАСТРАХОВАН: ..... *(име и подпис)* **ЗАСТРАХОВАТЕЛ:** ..... *(печат и подпис)*

камара на инженерите в инвестиционното проектиране

УДОСТОВЕРЕНИЕ

ЗА ПЪЛНА ПРОЕКТАНТСКА ПРАВОСПОСОБНОСТ

Регистрационен номер № 41901

Важи за 2016 година

инж. ГРЕТА ЙОРДАНОВА НЕДЯЛКОВА

ОБРАЗОВАТЕЛНО-КВАЛИФИКАЦИОННА СТЕПЕН

МАГИСТЪР

ПРОФЕСИОНАЛНА КВАЛИФИКАЦИЯ

ЕЛЕКТРОИНЖЕНЕР

включен в регистъра на КИИП за лицата с пълна проектантска правоспособност с протоколно решение на УС на КИИП 100/28.06.2013 г. по части:

ЕЛЕКТРИЧЕСКА

Председател на РК

инж. Г. Кордов

Председател на КР

инж. И. Карапеев

Председател на УС на КИИП

инж. Ст. Кинарев

2016

ВЯРНО С ОРИГИНАЛА

Венцислав Амзов

© 2016

камара на инженерите в инвестиционното проектиране

СЕРТИФИКАТ

№866/08.09.2014 г.

инж. Грета Йорданова Недялкова

проектант с регистрационен номер 41901

завърши успешно курс на обучение:

Нормативен контекст, основни положения и практически указания по приложението на НАРЕДБА за Управление на строителните отпадъци и за влагане на рециклирани строителни материали

ВЯРНО С ОРИГИНАЛА
Вениславъ Амзов

Курсовете са организирани от ЦО на КИИП

Главен секретар на КИИП

инж. И. Каралеев

КИИП КАМАРА НА ИНЖЕНЕРИТЕ В ИНВЕСТИЦИОННОТО ПРОЕКТИРАНЕ

Председател на УС на КИИП

инж. Ст. Кинарев

ЗАСТРАХОВАТЕЛНО АКЦИОНЕРНО ДРУЖЕСТВО
Армеец
www.armeec.bg

Застрахователно акционерно дружество "Армеец"
1000 София, ул. Стефан Караджа №2
ЕИК по БУЛСТАТ 121076907
Разрешение №7 / 15.06.1998 г. на КФН

ЗАСТРАХОВАТЕЛНА ПОЛИЦА № 15 106 1317С 010942

Застраховка ПРОФЕСИОНАЛНА ОТГОВОРНОСТ НА УЧАСТНИЦИТЕ В ПРОЕКТИРАНЕТО И СТРОИТЕЛСТВОТО

На основание Въпросник/предложение и съгласно Общите условия на застраховка "Професионална отговорност на участниците в проектирането и строителството" при платена застрахователна премия ЗАД "Армеец" приема да застрахова професионалната отговорност на:

Застрахован: Грета Йорданова Ранчилова 8510261494
София ул. Свобода Тролея ок 315
(трите имена/фирма, адрес, телефон, факс, ЕГН/ЕИК)

Представляван от: .....
(трите имена, длъжност)

Професионална дейност: ☒ Проектант ☐ Консултант А ☐ Консултант Б ☐ Строител ☐ Лице, упражняващо строителен надзор

Консултант А: консултант, извършващ оценка за съответствието на инвестиционните обекти ☐ Лице, упражняващо технически контрол

Консултант Б: консултант, извършващ строителен надзор

Застрахователно покритие: ☒ Клауза А - за всички обекти по чл. 171 от ЗУТ ☐ Клауза Б - само за един обект по чл. 173 ал.1 от ЗУТ

Строителен обект: .....
(само за Клауза Б)
.....
(наименование и адрес)

Лимити на отговорност (в лева)	**Дейност 1:** Проектант	**Дейност 2:**	**Дейност 3:**
Лимит за едно събитие, в т.ч.:	50 000		
лимит за имуществени вреди			
лимит за неимуществени вреди			
лимит за едно увредено лице			
Общ лимит на отговорност	100 000		

Самоучастие на застрахования: НЕ

Срок на застраховката: 12 месеца от 00.00 часа на 24.10.2015 до 24.00 часа на 23.10.2016

Ретроактивна дата: — год.

Застрахователната закрила в сила не по-рано от 00.00 часа на деня, следващ постъпването на застрахователната премия или първата вноска от нея (при разсрочено плащане) в брой или по банков път по сметката на Застрахователя.

Застрахователна премия: 100 лева. **2% ЗДЗП:** 2 лева. **ОБЩО ДЪЛЖИМА СУМА:** 102 лева.
словом: сто и два лв

Начин на плащане:	☒ еднократно	☐ на разсрочени вноски	☐ в брой	☐ по банков път
Вноска / Падеж	I-ва / 23.10 2015 г.	II-ра / ..... 20..... г.	III-та / ..... 20..... г.	IV-та / ..... 20..... г.
Премия в лв:	100			
2% ЗДЗП в лв:	2			
Обща сума в лв:	102			

В случаите на разсрочено плащане вноските от застрахователната премия се плащат в срока, посочен в Полицата. При неплащане на разсрочена вноска от застрахователната премия застрахователният договор се прекратява в 24.00 часа на петнадесетия ден от датата на падежа на неплатената разсрочена вноска.

Дата и място на издаване на полицата: 23.10 2015 год гр. София

Настоящата Полица, Въпросник/предложението, Общите условия за застраховка "Професионална отговорност на участниците в проектирането и строителството", всички Добавъци и други придружаващи документи са неразделна част от застрахователния договор.

Застрахователен посредник: Свита М брокер
(трите имена, адрес, код)

Получих Общите условия на застраховка "Професионална отговорност на участниците в проектирането и строителството", запознах се с тях и заявявам, че ги приемам.

ВЯРНО С ОРИГИНАЛА

ЗАСТРАХОВАН: ..... Вячеслав Ангов
(подпис и печат)

ЗАСТРАХОВАТЕЛ: .....
(подпис и печат)

ЗАД "АРМЕЕЦ" АД София

Д Е К Л А Р А Ц И Я

за подновяване Застраховка професионална отговорност по чл. 171 от ЗУТ

Долуподписаната Грета Йорданова Недялкова, в качеството ми на **Проектант по част „Управление на отпадъците“,** в процедура за възлагане на обществена поръчка с предмет: **„Изпълнение на Инженеринг - проектиране и изпълнение на СМР, етап IV – ти - 70 обособени позиции и изпълнение на СМР за 3 бр. сгради - 3 ОП - общо 73 обособени позиции във връзка с реализацията на Националната програма за енергийна ефективност на многофамилните жилищни сгради на територията на община Благоевград.**

Обособена позиция № 42. Многофамилни жилищни сгради – блок № 80, № 81, № 82 и № 83, с административен адрес ж.к. “Еленово”.

Д Е К Л А Р И Р А М:

че в случай на изтичане срока на валидност на ***Застраховката по чл. 171 от ЗУТ за дейност проектиране*** преди изтичане на срока на изпълнение на договора, своевременно ще подновя/продължа действието й със срок не по-малък от срока на договора и 30 дни след изтичането му.

Известно ми е, че за вписване на неверни данни в настоящата декларация подлежа на наказателна отговорност съгласно чл. 313 от Наказателния кодекс.

15.08.2016 г.
(дата на подписване)

Декларатор: _____
(подпис и печат)

ДЕКЛАРАЦИЯ
ЗА АНГАЖИРАНОСТ НА ИНЖЕНЕРНО-ТЕХНИЧЕСКИЯ СЪСТАВ И ЕКИПА ОТ ПРОЕКТАНТИ ЗА ИЗПЪЛНЕНИЕТО НА ПОРЪЧКАТА

От: **Валентин Недков Тюфекчиев**

Заемана позиция: **Ръководител на екипа - Архитект**

ДЕКЛАРИРАМ

1. На разположение съм да поема работа по обществена поръчка с предмет: **„Изпълнение на Инженеринг - проектиране и изпълнение на СМР, етап IV – ти - 70 обособени позиции и изпълнение на СМР за 3 бр. сгради - 3 ОП - общо 73 обособени позиции във връзка с реализацията на Националната програма за енергийна ефективност на многофамилните жилищни сгради на територията на община Благоевград.**

Обособена позиция № 42. Многофамилни жилищни сгради – блок № 80, № 81, № 82 и № 83, с административен адрес ж.к. "Еленово".

2. Задължавам се да работя в съответствие с предложението на участника за качественото изпълнение на обществената поръчка.
3. Заявените от участника данни и информация за мен са верни.
4. Разбирам, че всяко невярно изявление от мен може да доведе до отстраняване на участника от процедурата.
5. Задължавам се да не разпространявам по никакъв повод и под никакъв предлог данните, свързани с поръчката, станали ми известни във връзка с моето участие в процедурата.

15.08.2016 г. **Декларатор:** .....
(дата на подписване)

ДЕКЛАРАЦИЯ
ЗА АНГАЖИРАНОСТ НА ИНЖЕНЕРНО-ТЕХНИЧЕСКИЯ СЪСТАВ И ЕКИПА ОТ ПРОЕКТАНТИ ЗА ИЗПЪЛНЕНИЕТО НА ПОРЪЧКАТА

От: **Сузана Венциславова Амзова-Тюфекчиева**

Заемана позиция: **Строителен инженер - конструктор**

ДЕКЛАРИРАМ

1. На разположение съм да поема работа по обществена поръчка с предмет: **„Изпълнение на Инженеринг - проектиране и изпълнение на СМР, етап IV – ти - 70 обособени позиции и изпълнение на СМР за 3 бр. сгради - 3 ОП - общо 73 обособени позиции във връзка с реализацията на Националната програма за енергийна ефективност на многофамилните жилищни сгради на територията на община Благоевград.**

Обособена позиция № 42. Многофамилни жилищни сгради – блок № 80, № 81, № 82 и № 83, с административен адрес ж.к. "Еленово".

2. Задължавам се да работя в съответствие с предложението на участника за качественото изпълнение на обществената поръчка.
3. Заявените от участника данни и информация за мен са верни.
4. Разбирам, че всяко невярно изявление от мен може да доведе до отстраняване на участника от процедурата.
5. Задължавам се да не разпространявам по никакъв повод и под никакъв предлог данните, свързани с поръчката, станали ми известни във връзка с моето участие в процедурата.

15.08.2016 г. **Декларатор: .....**
(дата на подписване)

ДЕКЛАРАЦИЯ
ЗА АНГАЖИРАНОСТ НА ИНЖЕНЕРНО-ТЕХНИЧЕСКИЯ СЪСТАВ И ЕКИПА ОТ ПРОЕКТАНТИ ЗА ИЗПЪЛНЕНИЕТО НА ПОРЪЧКАТА

От: **Румен Георгиев Христов**

Заемана позиция: **Проектант по част „Енергиийна ефективност“**

ДЕКЛАРИРАМ

1. На разположение съм да поема работа по обществена поръчка с предмет: **„Изпълнение на Инженеринг - проектиране и изпълнение на СМР, етап IV – ти - 70 обособени позиции и изпълнение на СМР за 3 бр. сгради - 3 ОП - общо 73 обособени позиции във връзка с реализацията на Националната програма за енергийна ефективност на многофамилните жилищни сгради на територията на община Благоевград.**

Обособена позиция № 42. Многофамилни жилищни сгради – блок № 80, № 81, № 82 и № 83, с административен адрес ж.к. “Еленово”.

2. Задължавам се да работя в съответствие с предложението на участника за качественото изпълнение на обществената поръчка.
3. Заявените от участника данни и информация за мен са верни.
4. Разбирам, че всяко невярно изявление от мен може да доведе до отстраняване на участника от процедурата.
5. Задължавам се да не разпространявам по никакъв повод и под никакъв предлог данните, свързани с поръчката, станали ми известни във връзка с моето участие в процедурата.

15.08.2016 г. **Декларатор: .....**
(дата на подписване)

ДЕКЛАРАЦИЯ
ЗА АНГАЖИРАНОСТ НА ИНЖЕНЕРНО-ТЕХНИЧЕСКИЯ СЪСТАВ И ЕКИПА ОТ ПРОЕКТАНТИ ЗА ИЗПЪЛНЕНИЕТО НА ПОРЪЧКАТА

От: **Ирина Звездановa Петрунова**

Заемана позиция: **Проектант по част „ОВК“**

ДЕКЛАРИРАМ

1. На разположение съм да поема работа по обществена поръчка с предмет: **„Изпълнение на Инженеринг - проектиране и изпълнение на СМР, етап IV – ти - 70 обособени позиции и изпълнение на СМР за 3 бр. сгради - 3 ОП - общо 73 обособени позиции във връзка с реализацията на Националната програма за енергийна ефективност на многофамилните жилищни сгради на територията на община Благоевград.**

Обособена позиция № 42. Многофамилни жилищни сгради – блок № 80, № 81, № 82 и № 83, с административен адрес ж.к. “Еленово”.

2. Задължавам се да работя в съответствие с предложението на участника за качественото изпълнение на обществената поръчка.
3. Заявените от участника данни и информация за мен са верни.
4. Разбирам, че всяко невярно изявление от мен може да доведе до отстраняване на участника от процедурата.
5. Задължавам се да не разпространявам по никакъв повод и под никакъв предлог данните, свързани с поръчката, станали ми известни във връзка с моето участие в процедурата.

15.08.2016 г. **Декларатор:**.....
(дата на подписване)

ДЕКЛАРАЦИЯ
ЗА АНГАЖИРАНОСТ НА ИНЖЕНЕРНО-ТЕХНИЧЕСКИЯ СЪСТАВ И ЕКИПА ОТ ПРОЕКТАНТИ ЗА ИЗПЪЛНЕНИЕТО НА ПОРЪЧКАТА

От: **Даниела Димитрова Бояджиева**

Заемана позиция: **Проектант по част „Електро"**

ДЕКЛАРИРАМ

1. На разположение съм да поема работа по обществена поръчка с предмет: **„Изпълнение на Инженеринг - проектиране и изпълнение на СМР, етап IV – ти - 70 обособени позиции и изпълнение на СМР за 3 бр. сгради - 3 ОП - общо 73 обособени позиции във връзка с реализацията на Националната програма за енергийна ефективност на многофамилните жилищни сгради на територията на община Благоевград.**

Обособена позиция № 42. Многофамилни жилищни сгради – блок № 80, № 81, № 82 и № 83, с административен адрес ж.к. "Еленово".

2. Задължавам се да работя в съответствие с предложението на участника за качественото изпълнение на обществената поръчка.
3. Заявените от участника данни и информация за мен са верни.
4. Разбирам, че всяко невярно изявление от мен може да доведе до отстраняване на участника от процедурата.
5. Задължавам се да не разпространявам по никакъв повод и под никакъв предлог данните, свързани с поръчката, станали ми известни във връзка с моето участие в процедурата.

15.08.2016 г. **Декларатор: .....**
(дата на подписване)

ДЕКЛАРАЦИЯ
ЗА АНГАЖИРАНОСТ НА ИНЖЕНЕРНО-ТЕХНИЧЕСКИЯ СЪСТАВ И ЕКИПА ОТ ПРОЕКТАНТИ ЗА ИЗПЪЛНЕНИЕТО НА ПОРЪЧКАТА

От: **Айсел Венциславова Амзова**

Заемана позиция: **Специалист по здравословни и безопасни условия на труд**

ДЕКЛАРИРАМ

1. На разположение съм да поема работа по обществена поръчка с предмет: **„Изпълнение на Инженеринг - проектиране и изпълнение на СМР, етап IV – ти - 70 обособени позиции и изпълнение на СМР за 3 бр. сгради - 3 ОП - общо 73 обособени позиции във връзка с реализацията на Националната програма за енергийна ефективност на многофамилните жилищни сгради на територията на община Благоевград.**

Обособена позиция № 42. Многофамилни жилищни сгради – блок № 80, № 81, № 82 и № 83, с административен адрес ж.к. "Еленово".

2. Задължавам се да работя в съответствие с предложението на участника за качественото изпълнение на обществената поръчка.
3. Заявените от участника данни и информация за мен са верни.
4. Разбирам, че всяко невярно изявление от мен може да доведе до отстраняване на участника от процедурата.
5. Задължавам се да не разпространявам по никакъв повод и под никакъв предлог данните, свързани с поръчката, станали ми известни във връзка с моето участие в процедурата.

15.08.2016 г. **Декларатор: .....**
(дата на подписване)

ДЕКЛАРАЦИЯ
ЗА АНГАЖИРАНОСТ НА ИНЖЕНЕРНО-ТЕХНИЧЕСКИЯ СЪСТАВ И ЕКИПА ОТ ПРОЕКТАНТИ ЗА ИЗПЪЛНЕНИЕТО НА ПОРЪЧКАТА

От: **Петър Георгиев Игнатов**

Заемана позиция: **Проектант по част „Пожарна безопасност“**

ДЕКЛАРИРАМ

1. На разположение съм да поема работа по обществена поръчка с предмет: **„Изпълнение на Инженеринг - проектиране и изпълнение на СМР, етап IV – ти - 70 обособени позиции и изпълнение на СМР за 3 бр. сгради - 3 ОП - общо 73 обособени позиции във връзка с реализацията на Националната програма за енергийна ефективност на многофамилните жилищни сгради на територията на община Благоевград.**

Обособена позиция № 42. Многофамилни жилищни сгради – блок № 80, № 81, № 82 и № 83, с административен адрес ж.к. “Еленово”.

2. Задължавам се да работя в съответствие с предложението на участника за качественото изпълнение на обществената поръчка.
3. Заявените от участника данни и информация за мен са верни.
4. Разбирам, че всяко невярно изявление от мен може да доведе до отстраняване на участника от процедурата.
5. Задължавам се да не разпространявам по никакъв повод и под никакъв предлог данните, свързани с поръчката, станали ми известни във връзка с моето участие в процедурата.

15.08.2016 г. **Декларатор:** .....
(дата на подписване)

ДЕКЛАРАЦИЯ
ЗА АНГАЖИРАНОСТ НА ИНЖЕНЕРНО-ТЕХНИЧЕСКИЯ СЪСТАВ И ЕКИПА ОТ ПРОЕКТАНТИ ЗА ИЗПЪЛНЕНИЕТО НА ПОРЪЧКАТА

От: **Михаил Стоянов Григоров**

Заемана позиция: **Проектант по част „ПБЗ“**

ДЕКЛАРИРАМ

1. На разположение съм да поема работа по обществена поръчка с предмет: **„Изпълнение на Инженеринг - проектиране и изпълнение на СМР, етап IV – ти - 70 обособени позиции и изпълнение на СМР за 3 бр. сгради - 3 ОП - общо 73 обособени позиции във връзка с реализацията на Националната програма за енергийна ефективност на многофамилните жилищни сгради на територията на община Благоевград.**

Обособена позиция № 42. Многофамилни жилищни сгради – блок № 80, № 81, № 82 и № 83, с административен адрес ж.к. “Еленово”.

2. Задължавам се да работя в съответствие с предложението на участника за качественото изпълнение на обществената поръчка.
3. Заявените от участника данни и информация за мен са верни.
4. Разбирам, че всяко невярно изявление от мен може да доведе до отстраняване на участника от процедурата.
5. Задължавам се да не разпространявам по никакъв повод и под никакъв предлог данните, свързани с поръчката, станали ми известни във връзка с моето участие в процедурата.

15.08.2016 г. **Декларатор: .....**
(дата на подписване)

ДЕКЛАРАЦИЯ
ЗА АНГАЖИРАНОСТ НА ИНЖЕНЕРНО-ТЕХНИЧЕСКИЯ СЪСТАВ И ЕКИПА ОТ ПРОЕКТАНТИ ЗА ИЗПЪЛНЕНИЕТО НА ПОРЪЧКАТА

От: **Грета Йорданова Недялкова**

Заемана позиция: **Проектант по част „Управление на отпадъците“**

ДЕКЛАРИРАМ

1. На разположение съм да поема работа по обществена поръчка с предмет: **„Изпълнение на Инженеринг - проектиране и изпълнение на СМР, етап IV – ти - 70 обособени позиции и изпълнение на СМР за 3 бр. сгради - 3 ОП - общо 73 обособени позиции във връзка с реализацията на Националната програма за енергийна ефективност на многофамилните жилищни сгради на територията на община Благоевград.**

Обособена позиция № 42. Многофамилни жилищни сгради – блок № 80, № 81, № 82 и № 83, с административен адрес ж.к. “Еленово”.

2. Задължавам се да работя в съответствие с предложението на участника за качественото изпълнение на обществената поръчка.
3. Заявените от участника данни и информация за мен са верни.
4. Разбирам, че всяко невярно изявление от мен може да доведе до отстраняване на участника от процедурата.
5. Задължавам се да не разпространявам по никакъв повод и под никакъв предлог данните, свързани с поръчката, станали ми известни във връзка с моето участие в процедурата.

15.08.2016 г. **Декларатор: .....**
(дата на подписване)

Образец № 18

ДЕКЛАРАЦИЯ
ЗА ТЕХНИЧЕСКА СПЕЦИФИКАЦИЯ НА МАТЕРИАЛИТЕ

„А-СТРОЙ" ЕООД, участник в процедура за възлагане на обществена поръчка с предмет: участник в открита процедура за възлагане на обществена поръчка с предмет: **„Изпълнение на Инженеринг - проектиране и изпълнение на СМР, етап IV – ти - 70 обособени позиции и изпълнение на СМР за 3 бр. сгради - 3 ОП - общо 73 обособени позиции във връзка с реализацията на Националната програма за енергийна ефективност на многофамилните жилищни сгради на територията на община Благоевград.**

Обособена позиция №42. Многофамилни жилищни сгради – блок № 80, № 81, № 82 и № 83, с административен адрес ж.к. "Еленово".

№ по ред	Вид материал	Мярка	Количество
1	Грунд против ръжда	л	62
2	Циментов разтвор (цимент, пясък)	м3	99
3	Мазилка вароциментова (вар, цимент, пясък)	м3	56
4	Предпазна ограда	м.	150
5	Арматурна стомана №10	кг.	185
6	PVC петкамерна дограма с двоен стъклопакет	м2	353
7	Алуминиеви врати	м2	31
8	Топлоизолация от EPS 12см.	м2	32
9	Топлоизолация от EPS 10см.	м2	3914
10	Топлоизолация от EPS 5 см.	м2	1160
11	Топлоизолация от EPS 2 см.	м2	450
12	Топлоизолация от XPS 10 см.	м2	229
13	Топлоизолация от XPS 12 см.	м2	112
14	Строително лепило (теракол)	кг	11223
15	Шпакловка от теракол	кг	632
16	Стъклофибърна мрежа	м2	5897
17	Ъглови профили	м	7526
18	Крепежни елементи	бр.	562
19	Дълбоко проникващ грунд	кг	895
20	Външна мазилка (цветна екстериорна мазилка)	кг	2600
21	Минерална вата 12 см.	м2	895
22	Битумна мембрана	м2	1031
23	Битумен грунд	кг	260
24	Термопанели	м2	56
25	Водосточни тръби (поцинковани)	м	290
26	Воронки	бр	13
27	Поцинкована ламарина	м	300
28	Бетон В20	м3	2
29	Гипсово лепило и гипсова шпакловка	кг	3975
30	Латекс	кг	265
31	Водопроводни щрангове	м	1000
32	Водомер	бр	53

33	Полипропиленови тръби	м	850
34	Канализационни тръби за сгради	м	225
35	Енергоспестяващи осветителни тела	бр	120
36	Ел. инсталация (кабели, разкл. кутии, конзоли, ключове, контакти)	к-кт	1
37	Заземителен поцинкован кол	бр	24
38	Поцинкована шина 4/40	м	80
39	Мълниезащитни пръстове	бр	8
40	Стомана ф 8	м	600
41	Проводник ф 8	бр	400
42	Тестова клема	бр	16

Към декларацията прилагам следните сертификати за съответствие:

1. Декларация за съответствие за алкиден грунд (против ръжда) на Мегахим АД;
2. Декларация за съответствие за емайллак от Екон-91 ООД;
3. Декларация за експлоатационни показателни за хастарна мазилка от „Боро Теракол" ООД;
4. Декларация за експлоатационни показателни за пръскана мазилка от „Боро Теракол" ООД;
5. Декларация за експлоатационни показателни за пясък от А-СТРОЙ ЕООД;
6. Сертификат за съответствие за добавъчни материали (пясък) изд. от Булгарконтрола АД на А-СТРОЙ ЕООД;
7. Свидетелство за анализ на цимент от Холсим България АД;
8. Декларация за съответствие за гасена вар от Калцит АД;
9. Елементи за стоманена предпазна ограда от „Симинвест" ООД;
10. Сетификат за качество за профилни черни електрозаварени тръби от „ТисенКруп-Юпитер Стомана" ООД;
11. Сертификат за студено огънати профили от „Строителни системи Нитера" ООД;
12. Декларация за съответствие за поцинковани шевни тръби от „Фероком" АД;
13. Декларация за съответствие за поцинкован профил от „ХЪС" ООД;
14. Декларация за съответствие за арматурни стоманени пръти от Промет Стиил АД;
15. Сертификат за качество за PVC дограма от Европласт ЕООД;
16. Декларации за съответствие за PVC дограма от „Алтест Ай Джи Ти" ЕООД;
17. Протоколи от първоначално изпитване на типа продукт за PVC дограма от „Алтест Ай Джи Ти" ЕООД;
18. Сертификат за качество за Алуминиева дограма от Европласт ЕООД;
19. Сертификати декларация за съответствие за алуминиеви профили от „Алтест Ай Джи Ти" ЕООД;
20. Протоколи от първоначално изпитване на типа продукт за алуминиеви профили от „Алтест Ай Джи Ти" ЕООД;
21. Декларация за съответствие топлоизолационни продукти за сгради EPS FS PLUS от АУСТРОТЕРМ БЪЛГАРИЯ ЕООД;
22. Декларация за съответствие топлоизолационни продукти за сгради EPS 70 от АУСТРОТЕРМ БЪЛГАРИЯ ЕООД;
23. Декларация за съответствие топлоизолационни продукти за сгради EPS 100 PLUS от АУСТРОТЕРМ БЪЛГАРИЯ ЕООД;

24. Декларация за съответствие топлоизолационни продукти за сгради EPS 120 PLUS от АУСТРОТЕРМ БЪЛГАРИЯ ЕООД;
25. Декларация за съответствие топлоизолационни продукти за сгради EPS 150 PLUS от АУСТРОТЕРМ БЪЛГАРИЯ ЕООД;
26. Декларация за съответствие топлоизолационни продукти за сгради EPS T 650 - PLUS от АУСТРОТЕРМ БЪЛГАРИЯ ЕООД;
27. Декларация за съответствие топлоизолационни продукти за сгради EPS T 1000 - PLUS от АУСТРОТЕРМ БЪЛГАРИЯ ЕООД;
28. Декларация за съответствие за топлоизолационна плоча XPS-G 30 от Аустротерм България АД;
29. Декларация за съответствие за топлоизолационна плоча XPS-G 50 от Аустротерм България АД;
30. Декларация за съответствие за топлоизолационна плоча XPS-R от Аустротерм България АД;
31. Декларация за съответствие за ФИБРАН ЕКО (XPS) от Фибран България АД;
32. Декларация за съответствие за лепило-шпакловка за термоизолационни плоскости" Термо бонд" от „Бонд 2005" ЕООД;
33. Декларация за съответствие за дълбокопроникващ грунд от „Боро Теракол" ООД;
34. Декларация за експлоатационни показателни за гипсова шпакловка от „Боро Теракол" ООД;
35. Декларация за съответствие за теракол клас С2 от Боро-Б.Дачев;
36. Декларация за съответствие за теракол клас С1Т от Боро-Б.Дачев;
37. Декларация за съответствие за стъклофибърна мрежа от Вестел 2002 ООД;
38. Декларация за съответствие за перфориран алуминиев ъгъл от „Булаке Тръст" АД;
39. Декларация за съответствие за предпазен алуминиев ъгъл за шпакловка от „Джи Пласт" ООд;
40. Протокол от изпитване за пластмасови дюбели за закрепване на топлоизолационни плоскости от „Астра пласт" ЕООД;
41. Декларация за съответствие за полимерна мазилка от „Ангро" ООД;
42. Декларация за съответствие за силикатна мазилка от Сен Гобен Констракшън Продъктс България ЕООД;
43. Декларация за съответствие за минерална вата от Сен Гобен Констракшън Продъктс България ЕООД;
44. Декларация за съответствие за стъклена вата от ТП „Урса Словения";
45. Декларация за съответствие за воалит от Изола-Петров ЕООД;
46. Декларация за съответствие за битумен грунд от Изола-Петров ЕООД;
47. Декларации за есклоатационни показатели за битумна хидроизолационна мембрана (мушама) от Изола-Петров ЕООД
48. Протокол от изпитване за сандвич панел (термопанел) от Технопанел ЕАД;
49. Декларация за съответствие за поцинковани тръби от Фероком АД
50. Декларация за съответствие за сифони, воронки и клапи за сградна канализация от Марива ПМ ЕООД
51. Сертификат за качество за поцинкована ламарина от ХЪС ООД;
52. Сертификат за съответствие за бетон В20 от А-СТРОЙ ЕООД;
53. Декларация за съответствие за бетон В20 от А-СТРОЙ ЕООД;
54. Декларация за съответствие за бял латекс от Мегахим Русе АД.
55. Декларация за съответствие за интериорна боя за тавани от Мегахим Русе АД.
56. Декларация за съответствие за леко със сребърни йони от Оргахим АД

57. Декларация за съответствие фасонни части от полиетилен с висока плътност (за водопроводни щрангове) от Профил ООД;
58. Сертификат за съответствие за фасонни части от бял ковък чугун и поцинковано покритие от Берг монтана Фитинги АД
59. Декларация за съответствие за многослойни тръби от полипропилен с алуминиева вложка от Флаш Ко ООД;
60. Сертификатза съответствие за тръби от полипропилен от Флаш Ко ООД;
61. Декларация за съответствие за свързващи части от полипропилен от Флаш Ко ООД;
62. Декларация за съответствие за водомер от Минол Местехник;
63. Удостоверение за признаване на одобрен тип средство за измерване за водомер;
64. Декларация за съответствие за тръби от полипропилен от Пестан;
65. Декларация за съответствие за PVC тръби за канализация и дренаж от Марива ПМ ООД;
66. Декларация за съответствие за енергоспестяващи крушки от Елтрон ООД;
67. Декларация за съответствие луминисцетно осветително тяло от Марели ЕООД
68. Декларация за съответствие аварийно тяло-евакуационен осветител от Атра-96 ООД;
69. Декларация за съответствие за силови кабели с PVC изолация от Елкабел АД;
70. Декларация за съответствие за метални шкафове за ел. табла от Филкаб АД;
71. Декларация за съответствие за ключове от Найден Киров АД
72. Декларация за съответствие за ключове и контакти от Филкаб АД
73. Декларация за съответствие разклонителни кутии, конзоли от ЕТ Нойома-Тодор Печев;
74. Декларация за съответствие поцинковани заземителни колове от Елхим ЕООД;
75. Декларация за съответствие за шина заземителна и кол заземителен от Христо Ненков ЕТ;
76. Декларация за съответствие за проводници неизолирани, алуминиево-стоманени от Елкабел АД;
77. Декларация за съответствие за проводник от алуминиева сплав, екструдиран тел, мълниприемен прът, клема горещопоцинкована, алуминиева клема, клема стоманена, шина, носач проводник, анкер за закрепване, носач за самонарезен винт, клема за връзка стоманена-усукана от Еннсер ООД;
78. Декларация за съответствие за клема за връзка на гръмоотвъден проводник от алуминиева сплав от Еннсер ООД;

Дата: 15.08.2016 г.

УЧАСТНИК:.....
/Венцислав Амзов - Управител/

Мегахим Русе

123 Lipnik blv , Rousse , Bulgaria ; tel : 082 817 721, fax : 082 817 725

ДЕКЛАРАЦИЯ ЗА СЪОТВЕТСТВИЕ

Долуподписаният: инж.Васил Василев – Производствен директор на "МЕГАХИМ " АД, гр.Русе 7013, бул. "Липник" № 123

Във връзка с Наредба за съществените изисквания към строежите и оценяване съответствието на строителните продукти
(Д.В., бр.106 / 27.12.2006 г)

Декларирам, че продуктът

Dekorator

Грунд алкиден Пф-02

е в съответствие с:

- ТС 8 – 2003 и анализно свидетелство за изделието, издавано за всяка произведена партида.

- Фирмена система за производствен контрол съгласно изискванията на сертификат ISO 9001:2000

- Техническа характеристика на изделието, в съответствие с ТС 8 – 2003, която може да се предостави на клиента при поискване.

ВЯРНО С ОРИГИНАЛА

гр. Русе

08. 02. 2008 г.

Производствен директор: .....

/инж.В.Василев/

"ЕКОН-91"ООД
България, гр.Русе Западна промишлена зона
Тел:/0035982/270 331,228119
Факс: /0035982/227 801

ДЕКЛАРАЦИЯ ЗА СЪОТВЕТСТВИЕ

Долуподписаният Епрем Арап Кондаян-Управител на ЕКОН-91 ООД Декаларирам на собствена отговорност, че продукта:

ЕМАЙЛЛАК СУПЕР

за който се отнася тази декларация, е в съответствие със следните технически документи:

- **Техническо одобрение № 00-006/18.07.2003**
- приложено Анализно свидетелство

и в съответствие с Наредбата за съществените изисквания и оценяване съответствието на строителните продукти, съществени изисквания за безопасност на други наредби за оценяване на съответствието.

ДЕКЛАРИРАМ,че ми е известна отговорността, която нося съгласно чл. 313 от НК.

Русе
05.08.2003 г.

Управител:
/ инж. Е. Кондаян /

ВЯРНО С ОРИГИНАЛА
Вен[illegible]

ДЕКЛАРАЦИЯ ЗА ЕКСПЛОАТАЦИОННИ ПОКАЗАТЕЛИ

СЪГЛАСНО ПРИЛОЖЕНИЕ III НА РЕГЛАМЕНТ (ЕС) № 305/2011

№ БТ-005-02-2014

1. Уникален идентификационен код на типа продукт:
ХАСТАРНА МАЗИЛКА 330

2. Тип, партиден или сериен номер или друг елемент, който позволява да се идентифицира строителният продукт съгласно изискванията на член 11, параграф 4:
НОМЕР НА ПАРТИДА: ВИЖ ОПАКОВКАТА

3. Предвидена употреба или употреби на строителния продукт в съответствие с приложимата хармонизирана спецификация, както е предвидено от производителя:
ХАСТАРНА МАЗИЛКА НА ВАРОЦИМЕНТОВА ОСНОВА ЗА ВЪТРЕШНО И ВЪНШНО ПРИЛОЖЕНИЕ

4. Име, регистрирано търговско наименование или регистрирана търговска марка и адрес за контакт на производителя съгласно изискванията на член 11, параграф 5:
„БОРО ТЕРАКОЛ" ООД, 1261 С. МРАМОР, УЛ. БОРО №10
ТЕЛ. +359 2 892 39 21
ФАКС +359 2 892 39 45
E-MAIL boro_techn@boro-bg.com

5. Когато е приложимо, име и адрес за контакт на упълномощения представител, чието пълномощие включва задачите, посочени в член 12, параграф 2:
ИНЖ. ГОШО ГОЧЕВ „БОРО ТЕРАКОЛ" ООД ТЕЛ. 02 892 39 47

6. Система или системи за оценяване и проверка на постоянството на експлоатационните показатели на строителния продукт, както са изложени в приложение V:
СИСТЕМА 4

7. В случай на декларация за експлоатационни показатели относно строителен продукт, обхванат от хармонизиран стандарт: **БДС EN 998-1**
ИЗПИТВАТЕЛНА ЛАБОРАТОРИЯ ЗА СТРОИТЕЛНИ МАТЕРИАЛИ –„БОРО ТЕРАКОЛ"ООД ИЗВЪРШИ ИЗПИТВАНЕ НА ТИПА НА ПРОДУКТА В СЪОТВЕТСТВИЕ С БДС EN 998-1 ПО СИСТЕМА 4 И ИЗДАДЕ **ПРОТОКОЛ ОТ ПЪРВОНАЧАЛНО ИЗПИТВАНЕ НА ТИПА НА ПРОДУКТА** № 014/15.02.2014Г.НА ОСНОВАНИЕ НА ИЗПИТВАНЕТО ПРОИЗВОДИТЕЛЯТ ПОСТАВИ „CE" МАРКИРОВКА НА ОПАКОВКАТА ПРЕЗ 2014Г.

8. В случай на декларация за експлоатационни показатели относно строителен продукт, за който е издадена европейска техническа оценка:
НЕПРИЛОЖИМО

9. Декларирани експлоатационни показатели:

СЪЩЕСТВЕНИ ХАРАКТЕРИСТИКИ	ЕКСПЛОАТАЦИОННИ ПОКАЗАТЕЛИ	ХАРМОНИЗИРАНА ТЕХНИЧЕСКА СПЕЦИФИКАЦИЯ
ЯКОСТ НА НАТИСК	5,0 N/mm^2 / CSII	БДС EN 998-1
ЯКОСТ НА СЦЕПЛЕНИЕ	≥ 0,15 N/mm^2	
КАПИЛЯРНА ВОДОПОГЛЪЩАЕМОСТ	≤ 0,40 $kg/m^2.min^{0,5}$ /W1	
КОЕФИЦИЕНТ НА ТОПЛОПРОВОДНОСТ λ	≤ 0,2 W/(m.K) / T2	
КОЕФИЦИЕНТ НА ПРОНИКВАНЕ НА ВОДНИ ПАРИ (μ)	≤15	
РЕАКЦИЯ НА ОГЪН	Клас A1	
СЪДЪРЖАНИЕ НА ОПАСНИ ХИМИЧЕСКИ ВЕЩЕСТВА	**ВИЖ ИЛБ**	

10. Експлоатационните показатели на продукта, идентифициран в точки 1 и 2, съответстват на декларираните експлоатационни показатели в точка 9.

Настоящата декларация за експлоатационни показатели се издава изцяло на отговорността на производителя, посочен в точка 4.

Подписано за и от името на производителя от:
Богомил Дачев — управител
ИМЕ — ДЛЪЖНОСТ

гр. София
02/2014г.

ВЯРНО С ОРИГИНАЛА
Вячеслав Атзов

8. В случай на декларация за експлоатационни показатели относно строителен продукт, за който е издадена европейска техническа оценка: **Не е приложимо**

9. Декларирани експлоатационни показатели

СЪЩЕСТВЕНИ ХАРАКТЕРИСТИКИ	ЕКСПЛОАТАЦИОННИ ПОКАЗАТЕЛИ	ХАРМОНИЗИРАНА ТЕХНИЧЕСКА СПЕЦИФИКАЦИЯ
Реакция на огън	Евроклас А1	Декларация на производителя, съгласно решение на ЕК и т.5.2.2 от EN 998-1:2010
Якост на натиск	(0,4 ÷ 2,5) N/mm^2	EN 998-1:2010
Якост на сцепление с основа бетон	≥ 0,2 N/mm^2	EN 998-1:2010
Капилярна абсорбция на вода	≤ 0,40 kg/(m^2.min^{0,5})	EN 998-1:2010

Когато съгласно член 37 или 38 е била използвана специфична техническа документация, изискванията, на които отговаря продуктът:
Не е приложимо

10. Експлоатационните показатели на продукта, посочени в точки 1 и 2, съответстват на декларираните експлоатационни показатели в точка 9.

Настоящата декларация за експлоатационни показатели се издава изцяло на отговорността на производителя, посочен в точка 4: МАРИСАН и КОЛЕВ АД.

Подписано за и от името на производителя от:

Русе
27.02.2015 г.

Изп. Директор:
/Ст.Колев/

МАРИСАН и КОЛЕВ АД Русе

ВЯРНО С ОРИГИНАЛА
Вениславъ Ангъов

МАРИСАН И КОЛЕВ АД
Русе 7009,ИПЗ, ул. „Калнъ дере"№15
тел.: +359 82 519 721, факс:+359 82 845 344
www.marisanbg.com

ДЕКЛАРАЦИЯ ЗА ЕКСПЛОАТАЦИОННИ ПОКАЗАТЕЛИ

СЪГЛАСНО ПРИЛОЖЕНИЕ III НА РЕГЛАМЕНТ (ЕС) № 305/2011

№ БТ-040-02-2014

1. Уникален идентификационен код на типа продукт:
ПРЪСКАНА МАЗИЛКА

2. Тип, партиден или сериен номер или друг елемент, който позволява да се идентифицира строителният продукт съгласно изискванията на член 11, параграф 4:
НОМЕР НА ПАРТИДА: ВИЖ ОПАКОВКАТА

3. Предвидена употреба или употреби на строителния продукт в съответствие с приложимата хармонизирана спецификация, както е предвидено от производителя:
ПРЪСКАНА МАЗИЛКА ЗА ВЪНШНО И ВЪТРЕШНО ПРИЛОЖЕНИЕ

4. Име, регистрирано търговско наименование или регистрирана търговска марка и адрес за контакт на производителя съгласно изискванията на член 11, параграф 5:
„БОРО ТЕРАКОЛ" ООД, 1261 С. МРАМОР, УЛ. БОРО №10
ТЕЛ. +359 2 892 39 21
ФАКС +359 2 892 39 45
E-MAIL boro_techn@boro-bg.com

5. Когато е приложимо, име и адрес за контакт на упълномощения представител, чието пълномощие включва задачите, посочени в член 12, параграф 2:
ИНЖ. ГОШО ГОЧЕВ „БОРО ТЕРАКОЛ" ООД ТЕЛ. 02 892 39 47

6. Система или системи за оценяване и проверка на постоянството на експлоатационните показатели на строителния продукт, както са изложени в приложение V:
СИСТЕМА 4

7. В случай на декларация за експлоатационни показатели относно строителен продукт, обхванат от хармонизиран стандарт: **БДС EN 998-1**
ИЗПИТВАТЕЛНА ЛАБОРАТОРИЯ ЗА СТРОИТЕЛНИ МАТЕРИАЛИ –„БОРО ТЕРАКОЛ"ООД ИЗВЪРШИ ИЗПИТВАНЕ НА ТИПА НА ПРОДУКТА В СЪОТВЕТСТВИЕ С БДС EN 998-1 ПО СИСТЕМА 4 И ИЗДАДЕ **ПРОТОКОЛ ОТ ПЪРВОНАЧАЛНО ИЗПИТВАНЕ НА ТИПА НА ПРОДУКТА** № 017/24.02.2014г.НА ОСНОВАНИЕ НА ИЗПИТВАНЕТО ПОСТАВИ „CE" МАРКИРОВКА НА ОПАКОВКАТА ПРЕЗ 2014г.

8. В случай на декларация за експлоатационни показатели относно строителен продукт, за който е издадена европейска техническа оценка:
НЕПРИЛОЖИМО

9. Декларирани експлоатационни показатели:

СЪЩЕСТВЕНИ ХАРАКТЕРИСТИКИ	ЕКСПЛОАТАЦИОННИ ПОКАЗАТЕЛИ	ХАРМОНИЗИРАНА ТЕХНИЧЕСКА СПЕЦИФИКАЦИЯ
ЯКОСТ НА НАТИСК	5,5 N/mm^2 /CSII	БДС EN 998-1
ЯКОСТ НА СЦЕПЛЕНИЕ	$\geq 0,15$ N/mm^2	
КАПИЛЯРНА ВОДОПОГЛЪЩАЕМОСТ	$\leq 0,40$ $kg/m^2.min^{0,5}$ /W1	
КОЕФИЦИЕНТ НА ТОПЛОПРОВОДНОСТ λ	$\leq 0,2W/(m.K)$ /T2	
КОЕФИЦИЕНТ НА ПРОНИКВАНЕ НА ВОДНИ ПАРИ (μ)	≤ 15	
РЕАКЦИЯ НА ОГЪН	Клас A1	
СЪДЪРЖАНИЕ НА ОПАСНИ ХИМИЧЕСКИ ВЕЩЕСТВА	**ВИЖ ИЛБ**	

10. Експлоатационните показатели на продукта, идентифициран в точки 1 и 2, съответстват на декларираните експлоатационни показатели в точка 9.

Настоящата декларация за експлоатационни показатели се издава изцяло на отговорността на производителя, посочен в точка 4.

Подписано за и от името на производителя от:
Богомил Дачев — управител
ИМЕ — ДЛЪЖНОСТ

гр. София
02/2014г.

ВЯРНО С ОРИГИНАЛА

БОРО ТЕРАКОЛ ООД София

„ А СТРОЙ" ЕООД
с. Абланица, общ. Хаджидимово, обл. Благоевград

0895621072

Декларация за експлоатационни показатели
Съгласно Регламент (ЕС) No 305/2011
Издание : 01 Версия № 2

Идентификационен № ЕИК ***101019435***

ДЕКЛАРАЦИЯ ЗА ЕКСПЛОАТАЦИОННИ ПОКАЗАТЕЛИ
№ 2014-1

1. **Тип на продукта:** Уникален идентификационен код на типа продукт:	**Наименование на продукта** Естествен речен пясък **фр.0/4 мм**
2. **Тип, партиден номер или сериен номер,** или друг елемент, който позволява да се идентифицира строителния продукт съгласно изискванията на член 11, параграф 4:	**ТИП Речен пясък** Партиден номер_____ Екс, бележка или друг документ No_____
3. **Предвидена употреба** употреби на строителният продукт в съответствие с приложимата хармонизирана спецификация, както е предвидено от производителя:	**Описание на приложението в съответствие с БДС EN 12620:2002+A1:2008/НА:2008** **За производство на бетонни смеси и строителни разтвори.**
4. **Име, регистрирано търговско наименование** или регистрирана търговска марка **и адрес за контакт на производителя** съгласно изискванията на член 11, параграф 5:	**Търговска марка (ако няма се пише –не е приложимо)**
	Име и адрес на производителя **„А СТРОЙ" с. Абланица, общ. Хаджидимово** **ТМСИ – р.Места, землището на общ. Хаджидимово**
5. **Адрес за контакти:** Когато е приложимо, име и адрес за контакт на упълномощения представител, чието пълномощие включва задачите, посочени в член 12, параграф 2:	**Не е приложимо (виж 4)**
6. **Система или системи за оценяване** и проверка на постоянството на експлоатационните показатели на строителния продукт, както са изложени в приложение V:	**Система 2+**
7. **Нотифициран орган (NB):** В случай на декларация за експлоатационни показатели относно строителен продукт, обхванат от хармонизиран стандарт:	**Нотифицираният орган по сертификация на производствен контрол № 1814, БУЛГАРКОНТРОЛА АД издава СЕ сертификат за производствения контрол № 1814-CPR- 123/ 02.12.2014 въз основа на първоначална проверка на производствената площадка и на производствения контрол и осъществява постоянен надзор, преценка и оценка на производствения контрол**

ВЯРНО С ОРИГИНАЛА
Вениславъ Антов

„ А СТРОЙ" ЕООД
с. Абланица, общ. Хаджидимово, обл. Благоевград

0895621072

CE 1814	БДС EN 12620:2002+A1:2008 /НА:2008	Година на поставяне на CE маркировката 14	No на сертификата 1814-CPR-123

8. Декларирани експлоатационни показатели

Съществени характеристики	Експлоатационни показатели Декларирани стойности/категории	Хармонизирана техническа спецификация
Зърнометричен състав – категория	Категория G $_{\Delta}$ 85, Модул на едрина 3,1	БДС EN 12620:2002+A1:2008 /НА:2008
Плътност на зърната в сухо състояние	2,54 Mg/m³	
Съдържание на фини фракции преминало количество през сито 0,063 mm , %	1.6 , max 3 %	
Съдържание на оптиваеми (глинести и праховидни частици)	max 3 %	
Съдържание на бучки глина и други чужди примеси	Не съдържа	
Съдържание на сяра	max 1 % , S1	
Сдържание на хлориди в пясъка	max 0,01 %	
Съдържание на вредни органични вещества (хумус)	Не съдържа	
Водопоглъщане (абсорбция)	max 1 %	
Устойчивост на алкало-силициева реакция на пясъка	max 50 mmol/dm³	

9. Декларация
Експлоатационните показатели на продукта по точки 1 и 2, съответстват на декларираните експлоатационни показатели в точка 8.
Настоящата декларация за експлоатационни показатели се издава изцяло на отговорността на производителя, посочен в точка 4.

Място на обекта:

За обект:

Период на доставка:

Подписано за и от името на производителя от:

Дата: ..... г.
с. Абланица, общ. Хаджидимово

ВЯРНО С ОРИГИНАЛА
Венцислав Амзов

"БУЛГАРКОНТРОЛА" АД

СТОКОВ КОНТРОЛ И АВАРИЙНИ ОГЛЕДИ, ЛАБОРАТОРНИ АНАЛИЗИ, ОЦЕНЯВАНЕ НА СЪОТВЕТСТВИЕТО И ТЕХНИЧЕСКИ НАДЗОР, СИСТЕМИ ЗА УПРАВЛЕНИЕ, СЕРТИФИКАЦИЯ НА БИОПРОДУКТИ

Централен офис: 1505 София, бул. "Сливница" №23
Тел.: 02/ 989 4070, Факс: 02/ 988 2354, Денонощен тел.: 0889 450 400
E-mail: sales@bulgarkontrola.bg, cert@bulgarkontrola.bg

СЕРТИФИКАТ ЗА СЪОТВЕТСТВИЕ НА СИСТЕМАТА ЗА ПРОИЗВОДСТВЕН КОНТРОЛ

1814 - CPR- 123

Издава се в съответствие с Регламент (ЕС) № 305/2011 на Европейския парламент и на Съвета на ЕС от 9 март 2011 г. (Регламент за строителни продукти - CPR) за строителния продукт

ДОБАВЪЧНИ МАТЕРИАЛИ

Добити от находище на р. Места, с. Блатска

Предназначени за производство на бетон за използване в сгради, съоръжения и пътища, със съществени характеристики, експлоатационни показатели и методи за изпитване на фракциите, както се предвижда в декларацията за експлоатационните показатели на производителя, посочени в Приложение No 1 на настоящия сертификат .

ПРОИЗВЕДЕН ОТ

„А СТРОЙ" ЕООД
с.Абланица,общ.Хаджидимово,обл.Благоевград
ЕИК 101019435

Място на производство

ТСМИ –общ.Хаджидимово,р.Места

Този сертификат удостоверява, че всички разпоредби по отношение на оценяването на постоянството на експлоатационните показатели описани в Анекс ZA на стандарт

БДС EN 12620:2002 +A1:2008

по система 2+ са изпълнени
и че системата за управление на производството съответства на всички предписани изисквания за тези експлотационни показатели

Този сертификат отменя Сертификат No 1814-CPD-064 от 17.12.2012 г и остава валиден, докато методите за изпитване и/или изискванията за производствения контрол, определени в хармонизираната европейска техническа спецификация и използвани за оценяване на постоянството на експлоатационните показатели на декларираните характеристики, както и на продуктът и на производствените условия на предприятието не са изменени значително.

Дата на издаване: 02.12.2014 г.
град София

ВЯРНО С ОРИГИНАЛА
Вячеслав Ангов

Директор на Дирекция „ОС":
/ Т. Любенова /

БУЛГАРКОНТРОЛА АД – София , нотифициран орган с идентификационен № 1814
Разрешение №. CPR 15– NB 1814 от 09.10.2013 от МИП

Към Сертификат за съответствие на системата за производствен контрол № 1814-CPR-123

Съществени характеристики	Експлоатационни показатели Декларирани стойности/категории	Методи на изпитване
1. Речен пясък фр. 0/4 mm		
Форма на зърната, размер и плътност		
Зърнометричен състав – категория	Категория G A 85, Модул на едрина 3,1	БДС EN 933-1
Плътност на зърната в сухо състояние	2,54 Mg/m³	БДС EN 1097-6
Съдържание на фини фракции преминало количество през сито 0,063 mm , %	1.6 max 3 %	БДС EN 12620/NA
Чистота		
Съдържание на оттиваеми (глинести и праховидни частици)	max 3 %	БДС EN 1097-3
Съдържание на бучки глина и други чужди примеси	Не съдържа	БДС EN 12620/NA
Състав/съдържание		
Съдържание на сяра	max 1 % , S1	БДС EN 1744-1
Съдържание на хлориди в пясъка	max 0,01 %	БДС EN 1744-1
Съдържание на вредни органични вещества (хумус)	Не съдържа	БДС EN 1744-1
Мразоустойчивост		
Водопоглъщане (абсорбция)	max 1 %	БДС EN 1097-6
Устойчивост на алкало-силициева реакция		
Устойчивост на алкало-силициева реакция на пясъка	max 50 mmol/dm³	БДС EN 14951
2. Трошен чакъл фр. 4/22,4 mm		
Форма на зърната, размер и плътност		
Зърнометричен състав – категория	Категория Gc 90/10	БДС EN 933-1
Съдържание на фини фракции преминало количество през сито 0,063 mm , %	0.1 , max 1.5 %	БДС EN 12620/NA
Плътност на зърната в сухо състояние	2,64 Mg/m³	БДС EN 1097-6
Чистота		
Съдържание на оттиваеми (глинести и праховидни частици)	max 1 %	БДС EN 1097-3
Съдържание на бучки глина и други чужди примеси	Не съдържа	БДС EN 12620/NA, Приложение NA
Устойчивост на дробимост /разтрошаване на ЕДМ		
Устойчивост на дробимост при статично натоварване	max 12 %	БДС EN 12620/NA, Приложение NA
Състав/съдържание		
Съдържание на сяра	max 1 % ,S1	БДС EN 1744-1
Съдържание на водоразтворими хлориди	0,009,max 0,01 %	БДС EN 1744-1
Съдържание на вредни органични вещества (хумус)	Не съдържа	БДС EN 1744-1
Мразоустойчивост		
Водопоглъщане (абсорбция)	0.7 ,max 1 %	БДС EN 1097-6
Устойчивост на алкало-силициева реакция		
Устойчивост на алкало-силициева реакция на ЕДМ	13.4 ,max 50 mmol/dm³	БДС EN 14951

Забележка:Експлоатационните показатели са в съответствие с БДС EN 12620:2002 +A1:2008/HA:2008

Дата на издаване: 02.12.2014 г.
град София

Директор на Дирекция „ОС":
/ Т. Любенова /

ВЯРНО С ОРИГИНАЛА
Вер. Атанасов

БУЛГАРКОНТРОЛА АД – София , нотифициран орган с идентификационен № 1814
Разрешение №. CPR 15– NB 1814 от 09.10.2013 от МИП

Дирекция Завод
Контрол на качеството

Холсим (България) АД
с. Бели извор
3040 Враца
България

Тел:+359 92 66 13 41 (491)
Факс:+359 92 66 13 41(451)

Tsvetana.Kostova@holcim.com

СВИДЕТЕЛСТВО ЗА АНАЛИЗ НА ЦИМЕНТ

Тип и клас на якост: **CEM II / A-LL 42.5 N**
Партида №: **48**
Дата на вземане на пробата: **17.6.2016**
Място на вземане на пробата: **Експедиция**

Показатели	**Димeнсия**	**Изисквания съгласно БДС EN 197-1**	**Резултати от изпитвания**
Времесвързване - начало	мин	≥ 60	230
Времесвързване - край	мин	-	300
Обемнопостоянство по Льо Шателие	мм	≤ 10	0,7
Съдържание на SO3	%	≤ 3.5	2,60
Съдържание на хлориди	%	≤ 0.10	0,095
Якост на натиск на 2 ден	MPa	≥ 10	28,9

Този продукт съдържа редуциращ хром (VI) агент съгласно Регламент (ЕО) 1907/2006
Съдържанието на разтворим хром (VI) след хидратиране е под 0.0002% от общото сухо тегло на цимента.
Активността на редуциращия агент и съдържанието на разтворим хром (VI) под граничната концентрация, посочена по-горе се запазват в период до три месеца от датата означена на опаковката (торбата) или от датата на товарене от производителя .
Насипният цимент трябва да се съхранява в силози, които да са водонепроницаеми, сухи (с минимална вътрешна кондензация),чисти и предпазени от замърсяване .
Торбите с цимент трябва да се съхраняват в оригинална опаковка, в сухи складови помещения, върху дървени палети с цел избягване на влошаване на качеството.
При нормална употреба, продуктът не представлява опасност за околната среда.
При изтичане на срока да се използва само в контролирани, затворени и напълно автоматизирани процеси - да не се допуска контакт с човешката кожа.
Употреба: Съгласно препоръките и изискванията на специалиста,проектирал съответния бетон или разтвор.

Ръководител Направление КК : инж.Цв.Костова

ВЯРНО С ОРИГИНАЛА
Вячеслав А...

• КАЛЦИТ • АД

4230 Асеновград, ПЗ "Север"
БУЛСТАТ 115005545
e-mail: office@calcit-bg.com
www.calcit-bg.com

Тел : 0331 62723 – изп. директор,
63300 – продажби

Факс: 0331 67426, 67881

ЕО - ДЕКЛАРАЦИЯ ЗА СЪОТВЕТСТВИЕ

Долуподписаният Иван Кръстев Кръстев - Изпълнителен директор на „Калцит" АД, гр.Асеновград, декларирам на собствена отговорност, че продуктът

СТРОИТЕЛНА ВЪЗДУШНА КАЛЦИЕВА ГАСЕНА ВАР
CL 90 – S

произведен от „Калцит" АД, гр. Асеновград
и пуснат на пазара от „Калцит" АД, гр. Асеновград
е в съответствие с изискванията на Директивата на ЕС за строителни продукти (89/106/ЕЕС) и следният хармонизиран стандарт :

EN 459 - 1:2003

Продуктът е предназначен за изготвяне на разтвори за зидария, външни и вътрешни мазилки, както и за производство на други строителни продукти.

Декларацията се издава въз основа на сертификат за производствен контрол

№ 1871 – CPD – 0029

издаден на 24.11.2008г. от: "Център за изпитване и европейска сертификация" ЕООД гр.Стара Загора, бул."Св.Патриарх Евтимий" 23, Разрешение за оценяване съответствието на строителни продукти № CPD 02 – NB 1871 от 08.06.2007г.на МРРБ, с идентификационен номер NB 1871 от регистъра на Европейската комисия.

Неразделна част от тази декларация за съответствие е копие на информацията, придружаваща CE-маркировката.
Тази ЕО – Декларация за съответствие остава валидна, докато изискванията на съответната техническа спецификация са изпълнени и условията на производство и производствен контрол не са променени.

Дата 11.2010
Гр. Асеновград

ВЯРНО С ОРИГИНАЛА
Венцислав Ангелов

подпис: .....
Изп. директор:
/инж. Иван Кръстев/

ВЯРНО С ОРИГИНАЛА

CE

КАЛЦИТ АД

Гр. Асеновград, ПЗ "Север"
Тел 033162723, fax: 033167426

08

EN 459 - 1: 2003

Определения, изисквания и критерии за съответствие

Строителна калциева гасена вар CL 90 - S

$CaO + MgO \geq 90\%$
$MgO \leq 5\%$
$CO_2 \leq 4\%$
$SO_3 \leq 2\%$

Финост на смилане :
- остатък на сито 0.09 ≤ 7%
- остатък на сито 0.2 ≤ 2%

Обемопостоянство : ≤ 2 mm

Свободна вода : ≤ 2%

ВЯРНО С ОРИГИНАЛА

с.Абланица "А-СТРОЙ" ЕООД обл. Бл-град

ВЯРНО С ОРИГИНАЛА
Вячеслав Атзов

ЕС СЕРТИФИКАТ ЗА СЪОТВЕТСТВИЕ
1853-CPD-012

В съответствие с Директива 89/106/ЕЕС на Съвета на европейските общности от 21 декември 1988 година за уеднаквяване на законите, наредбите и административните разпоредби на страните членки по отношение на строителните продукти (Директива за строителните продукти - CPD), изменена с Директива 93/68/ЕЕС на Съвета на европейските общности от 22 юли 1993 година е установено, че строителните продукти

ЕЛЕМЕНТИ ЗА СТОМАНЕНА ПРЕДПАЗНА ОГРАДА - 97

търговско наименование "СПО – 97/4,0 N2",
с клас на задържане при удар N2 и степен на силата на удара A
съгласно БДС EN 1317-2:2010,
предназначени за ограничителни системи за пътища

пуснати на пазара от

„СИМИНВЕСТ" ООД
2304 Перник, ул. Благой Гебрев №18-3, България
ЕИК 113025951

и произведени в
Производствената база на „Симинвест" ООД,
2400, гр. Радомир, ул. Иван Вазов №36, България

са произведени в условията на въведен от производителя производствен контрол, приложения са от производителя на текущо изпитване на пробни образци по предписан план за изпитване и Нотифицирания орган за строителни продукти към "ТЮФ Рейнланд България" ЕООД, НБ 1853 е извършил първоначално изпитване на типа в Нотифицирана лаборатория CSI S.p.A. Италия, първоначален контрол на завода и на системата за производствен контрол и осъществява постоянен контрол, оценка и одобряване на производственият контрол

Този сертификат удостоверява, че всички разпоредби по отношение оценяване съответствието на строителни продукти и експлоатационните характеристики, описани в приложение ZA 1 b на стандарта

БДС EN 1317-5:2007+A1:2009

са приложени и изпълнени и продукта съответства на всички предписани изисквания.

Този сертификат е издаден за първи път на 10.09.2012 год. и остава валиден, докато изискванията на техническата спецификация са изпълнени и условията на производство или производствен контрол не са изменени. Неразделна част от този сертификат е Приложение 1 „Технически характеристики на СПО-97/4,0 N2"

10.09.2012 год.
София, България

Зам. Ръководител
на НО за СП

инж. В. Русева

ЕС СЕРТИФИКАТ ЗА ПРОИЗВОДСТВЕН КОНТРОЛ
1853-CPD-011

В съответствие с Директива 89/106/ЕЕС на Съвета на европейските общности от декември 1988 година за уеднаквяване на законите, наредбите и административните разпоредби на страните членки по отношение на строителните продукти (Директива за строителните продукти - CPD), изменена с Директива 93/68/ЕЕС на Съвета на европейските общности от 22 юли 1993 година е установено, че строителните продукти

КОНСТРУКТИВНИ ЕЛЕМЕНТИ ЗА СТОМАНЕНИ КОНСТРУКЦИИ

пуснати на пазара от

„СИМИНВЕСТ" ООД
2304 Перник, ул. Благой Гебрев №18-3, България
ЕИК 113025951

и произведени в производствената база на

„Симинвест" ООД,
2400, гр. Радомир, ул. Иван Вазов №36, България

са произведени в условията на въведен от производителя производствен контрол производителят е извършил първоначално изпитване на типа на продукта и Нотифициран орган за строителни продукти към "ТЮФ Рейнланд България" ЕООД е извършил първоначален контрол на завода и на системата за производствен контрол и осъществява постоянен надзор, оценка и одобряване на производственият контрол.

Този сертификат удостоверява, че всички разпоредби по отношение на оценяване системата за производствен контрол, описани в приложение ZA на стандарта:

EN 1090-1:2009

са приложени.

Този сертификат е издаден за първи път на 10.09.2012 год. и остава валиден, до изискванията на хармонизираната техническата спецификация са изпълнени и условият производство или системата за производствен контрол не са изменени значите Неразделна част от този сертификат е Приложение 1 „Заваръчен сертификат".

10.09.2012
София, България

Зам. Ръководител на НО

инж. В. Русева

* ЗПТ * АД
гр. Стралджа кв. " Индустриален " 1
тел. 04761-2133 факс 04761-2423

ОД 8.2.3-0-04

СЕРТИФИКАТ ЗА КАЧЕСТВО

№ 121 дата: 09.2.2006 г.

Протокол		Удостоверение за съответствие	клиент	"ТисенКруп-Юпитер Стомана"ООД
№	Дата	2.1	направление	гр. София
45	09.2.2006	съгласно БДС EN 10204	кола №	

СТАНДАРТИ

ТУ на доставка	БДС EN 10210-1:2000
Марка стомана	
Асортимент	БДС EN 10210-2:2000

Ел. Заваряемост	БДС 5030-73
Поцинковане	
Други	

ОПИСАНИЕ НА ПРОДУКТА

Профилни черни електрозаварени тръби

ПРОИЗВОДСТВЕНИ ХАРАКТЕРИСТИКИ

№	Размери, мм					Брой тръби	Тегло, кг
	Страна/Ф	Дебелина, s	Допуск, s	Дължина, L	Допуск, L		
1	80x40	3,0	0,3	6000	+40	170	5 527
2	80x40	3,0	0,3	6000	+40	120	3 964
3	80x40	3,0	0,3	6000	+40	80	2 442
4	ф 60	2,0	0,2	6000	+40	576	10 299

*МАРКА СТОМАНА

№	Марка	Стандарт	Номер на плавка
1	Ст 2кп	БДС 2592-74	543316
2	St 37-2	DIN 17100-80	2к143274
3	St 37-2	DIN 17100-80	2к138968
4	Ст 3кп	БДС 2592-74	544325

*ТЕХНИЧЕСКИ И МЕХАНИЧНИ ИЗПИТВАНИЯ

№	Провлачв. N/mm²	Опън N/mm²	Удълж. %	Огъване	Сплескване	изпитване за плътност		Твърдост
						Дефектоскопия	20атм.	

*ХИМИЧЕН АНАЛИЗ,%

№	C	Mn	Sl	P	S	Cr	Ni	Cu

*Данните са съгласно декларираните от производителя на стоманата и не се отнасят за изделията.
При рекламации изпращайте номера и датата на сертификата.
Издава се в два екземпляра.

ОТК

Н-к "ОТК":
/инж. Н. Цръпкова/

ВЯРНО С ОРИГИНАЛА
Вячеслав Азов

МАСТЕР СОП ЕООД

СЕРТИФИКАТ
CERTIFICATE
№2073/01.11.2010

СТУДЕНО ОГЪНАТИ ПРОФИЛИ
COLD BENDED PROFILES

Наименование на изделието: CD60
Размери на сечението: 60*27
Section sizes:
Дължина на профилите: 3метра
Tubes' length:
Тегло по връзки: 255кг
Bunches' weight:
Марка стомана: DX 51 D
Steel mark:

Обща дължина: 52416м
General lenght:
Общо тегло: 23205кг
General weight:
EN 10327-2004

Изпитвателен протокол №A6525,A6431,A6454,A6461,A6503,A6508,A6514,A6526,A6542,B5284
Testing report №A6525,A6431,A6454,A6461,A6503,A6508,A6514,A6526,A6542,B5284

Химичен състав:
Chemical contents:

C %	0,040
Mn%	0,220
Si%	0,015
S%	0,015
P%	0,018

Технически и механически изпитания:
Technical and mechanical tests:

Дебелина	0,46мм
Височина на профила	60мм
Ширина на фланшовете	27мм
Ъглов размер	90°
Праволинейност	0мм

Клиент: „Строителни сиотеми Нитера" ООД – гр.София
Costumer: „Строителни сиотеми Нитера" ООД – гр.София
Посочената в сертификата продукция отговаря на ВТО – 05.64 / 16.11.2006 година
Продукцията се експедира с нареждане №39866,39851,40130,

Тънкостенните , студено формувани стоманени профили се транспортират с автомобилен или ж. п. транспорт с общо предназначение
Други:
Others:

"МАСТЕР СОП "ЕООД

ТКК : .....
/ Веселин Иванов /

При рекламация изпращайте номера и датата на сертификата.
If you have any claims please send the date and the number of the certificate

ВЕРНО С ОРИГИНАЛА
Бож...слав А...ов

Гр. Пловдив, Рогошко шосе № 5

тел.: 032/96 91 38
Тел./факс: 032/96 89 57

e-mail: ferocom@rakursy.com

ДЕКЛАРАЦИЯ ЗА СЪОТВЕТСТВИЕ

Долуподписаният **"ФЕРОКОМ" АД**, представлявана **от НИКОЛАЙ СПАСОВ ВИРАНЕВ**, гр. Пловдив, ул. Рогошко шосе № 5 декларирам на собствена отговорност, че материалите:

ПОЦИНКОВАНИ ШЕВНИ ТРЪБИ – 1/2"

ПОЦИНКОВАНИ ШЕВНИ ТРЪБИ – 3/4"

ПОЦИНКОВАНИ ШЕВНИ ТРЪБИ – 1"

ПОЦИНКОВАНИ ШЕВНИ ТРЪБИ – 1 1/4"

ПОЦИНКОВАНИ ШЕВНИ ТРЪБИ – 1 1/2"

ПОЦИНКОВАНИ ШЕВНИ ТРЪБИ – 2"

ПОЦИНКОВАНИ ШЕВНИ ТРЪБИ – 2 1/2"

ПОЦИНКОВАНИ ШЕВНИ ТРЪБИ – 3"

ПОЦИНКОВАНИ ШЕВНИ ТРЪБИ – 4"

производство **на «BORUSAN MANNESMAN»** ТУРЦИЯ **и** са в съответствие с Наредбата за съществените изисквания и оценяване на съответствието на стоителни материали ДВ бр. 93/20.08.2001 г.

Продуктите са обект на доставка от «ФЕРОКОМ» АД гр. ПЛОВДИВ и съответстват на следните стандарти:

EN 10219

DIN 2440

Декларирам, че ми е известна отговорността, която нося съгласно чл. 313 от НК.

Прилагам сертификат:

№ 199344/07.05.2008 г.

ИЗП.ДИРЕКТОР:
/НИКОЛАЙ СПАСОВ/

ВЯРНО С ОРИГИНАЛА
Вацислав Ангов

ОД 07_02-19

ДЕКЛАРАЦИЯ ЗА СЪОТВЕТСТВИЕ

№ 6200/12.02.2016 г.

Долуподписаният ХЪС ООД , в качеството си на доставчик на метални изделия
Със седалище и адрес: 4000 Пловдив, Пловдив-север 64 А ,тел.032 233000, факс 032 233070

Декларирам , че продуктът

ПОЦИНКОВАН ПРОФИЛ LT 40 / 0.50 Zn140
Дължини 5,00м

ПОЦИНКОВАН ПРОФИЛ LT 40 / 0.60 Zn140
Дължини 6,00/8,40/8,90м

Предназначени за покривни конструкции е
произведен в
"ХЪС"ООД, производствена база- 4000,гр. „Пловдив, „Пловдив-север"№ 64 А

произведени в условията на въведена и поддържана от производителя система за производствен контрол и е в съответствие с поръчка на клиент.

12.02.2016 г. От името на ХЪС ООД

гр. Пловдив Отговорник качество оперативен контрол:

Забележка: Настоящата декларация се издава АВС-Инженеринг-Н във връзка с фактура отм.февруари /2016 и сертификати за качество на ламарина поцинкована № 60062494; №К067-922/07

ВЯРНО С ОРИГИНАЛА

METINBECT®

Акционерно дружество
ПРОМЕТ СТИИЛ

ДЕКЛАРАЦИЯ ЗА СЪОТВЕТСТВИЕ

№ /

Долуподписаният: Виктор Дембицкий
Изп.Директор на "ПрометСтиил"АД

декларирам на собствена отговорност, че произведеният от "ПрометСтиил"АД продукт:

Арматурни стоманени пръти В 500 В
горещо валцувани и термично обработени
номинален диаметър 8 мм до 40 мм

за който се отнася тази декларация, е произведен в условията на въведена и поддържана от производителя система за производствен контрол и е в съответствие с техническите спесификации, публикувани в Германския списък на строителните правила А част 1, издаден 2010/2, пореден номер 1.4.1:

DIN 488-2:2009-08, DIN 488-6:2010-01
и допълнителен DIN 488-1:2009-08

Съответствието е оценено съгласно строителните предписания на Бавария от 01.01.2008 – Баварски строителни правила, чл. 22, параграф 1.
Декларацията е възоснова на издаден от TÜV Rheinland LGA Bautechnik GmbH

„Übereinstimmungszertifikat" – № 72223

И служи за удостоверяване качеството на продукти,произведени от ПРОМЕТ СТИИЛ АД
Към декларацията се прилага Удостоверение за качество (сертификат) от действащата фирмена система за производствен контрол

Сертификат № дата:

ХЬС ООД ВЯРНО С ОРИГИНАЛА

Настоящата декларация се издава за фирма:

Лице за оценяване на съответствието:
TÜV Rheinland LGA Bautechnik GmbH, Tillystraße 2, 90431 Нюрнберг, Германия

Декларирам , че ми е известна отговорността , която нося съгласно чл . 313 от НК на Р България.

Изп.Директор В.Дембицкий
Упълномощен, Н-к ОТКК : / Е.Христова /

ВЯРНО С ОРИГИНАЛА
Вячеслав Ахобадзе

Сертификат

Стандарт: **БДС EN ISO 9001:2008**

Рег. (№) номер: ПРБА 100 0742

ТЮФ РЕЙНЛАНД-БЪЛГАРИЯ ЕООД удостоверява:

Притежател на сертификата: **ЕВРОПЛАСТ ЕООД**
2900 Гоце Делчев
ул. Гоце Делчев № 29, вх. Г, ет. 1
(съдебна регистрация)
Местоположение:
2860 с. Гърмен, общ. Благоевград
България

Област на приложение: Производство, монтаж и продажба на PVC и алуминиева дограма, стъклопакети, щори и гаражни врати; производство и продажба на метални профили.

Проведеният одит, доклад 0742, показа, че са изпълнени изискванията на БДС EN ISO 9001:2008.

Валидност: Дата за провеждане на следващи одити до 20.06. (д.м).

Настоящият сертификат е валиден от 02.07.2014 до 01.07.2017.

02.07.2014

ТЮФ РЕЙНЛАНД БЪЛГАРИЯ ЕООД
1113 София, бул. Драган Цанков № 23А

ВЯРНО С ОРИГИНАЛА

TÜVRheinland®
Precisely Right.

ALTEST

KMG PVC windows & doors systems
Качеството има ново име

Бургас Южна промишлена зона тел.: 00359 56 / 88 04 40; 85 56 26
факс: 00359 56 / 88 04 43 ; E-mail: altest@infotel.bg www.altest-kmg.com

ДЕКЛАРАЦИЯ ЗА СЪОТВЕТСТВИЕ

Долуподписаният, Теодор Желязков Стоев, в качеството си на управител на фирма "Алтест Ай Джи Ти" ЕООД със седалище гр.: Бургас, Южна Промишлена Зона, декларирам на собствена отговорност, че продуктите PVC профили за врати и прозорци с марка:

KMG PVC windows & doors systems
Качеството има ново име

за които се отнася тази декларация, са в съответствие с :

БДС EN 477 „Профили от непластифициран поливинилхлорид (PVC-U) за производство на врати и прозорци. Определяне чрез падащо тяло устойчивостта на удар на основните профили".
БДС EN 478 „Профили от непластифициран поливинилхлорид (PVC-U) за производство на врати и прозорци. Външен вид след кондициониране при 150 ° С. Метод за изпитване"
БДС EN 479 „Профили от непластифициран поливинилхлорид (PVC-U) за производство на врати и прозорци. Метод за определяне топлинното свиване"
БДС EN 514 „Профили от непластифициран поливинилхлорид (PVC-U) за производство на врати и прозорци. Определяне якостта на заварени ъгли и Т-образни съединения"
БДС ISO 105 – A01 „Текстил. Изпитания за устойчивост на обагрянията. Част А01: Общи принципи за извършване на изпитанията"
БДС EN ISO 306 „Пластмаси. Определяне температурата на омекване VICAT"
БДС EN ISO 8256 „Пластмаси. Определяне якост на удар при опън"
EN 12608 „Профили от непластифициран поливинилхлорид (PVC-U) за производство на врати и прозорци. Класификация, изисквания и методи за изпитване"

Съответствието е оценено съгласно параграф 37 от Наредбата за съществените изисквания и оценяване съответствието на строителните продукти.
Декларацията се издава въз основа на протокол № 776 – 1 – 549 / 08.08.2005г. на ИЦС при "НИСИ" ЕООД гр. София.

Декларирам, че ми е известна отговорността, която нося съгласно чл. 313 от НК.

Дата: м02'2012 г.

Декларатор:
/Теодор Стоев/

ВЯРНО С ОРИГИНАЛ
Ст... Стоев Алтест...

CE

ŞİŞECAM

Declaration of Performance
No: FRZ0400Z

TRC Hello Clear 4 mm

2006

Trakya Cam Sanayii A.Ş.
İş Kuleleri Kule 3 34330
4.Levent- İSTANBUL/TÜRKİYE
Tel: +90 212 350 50 50
www.trakyacam.com.tr/en/ce

EN 572-9:2006
Notified Test Body: 1750

Basic soda lime silicate float glass, intended to be used in buildings and construction works

Characteristics	AVCP System	Performance
Safety in the case of fire:		
Resistance to fire (13501-1)	1	NPD
Reaction to fire (13501-1)	3,4	A1
External fire performance (EN 13501-5)	3,4	NPD
Safety in use:		
Bullet resistance (EN 1063)	1	NPD
Explosion resistance (EN 13541)	1	NPD
Burglar resistance (EN 356)	3	NPD
Pendulum body impact resistance (EN 12600)	3	NPD
Resistance against sudden temperature changes and temperature differentials	4	40K
Wind, snow, permanent and imposed load resistance of the glass unit	4	4mm
Protection aganist noise:		
Direct airborne sound insulation (EN 12758)	4	29 (-2; -3) dB
Thermal properties:		
U-value (EN 673)	3	5,7 W/(m^{2}K)
Normal emissivity (EN 12898)	3	0,89
Radiation properties (EN 410):		
Light transmission	3	0,89
Light reflection outdoor	3	0,08
Light reflection indoor	3	0,08
Solar energy characteristics (EN 410):		
Solar transmission	3	0,82
Solar reflection outdoor	3	0,07
Solar reflection indoor	3	0,07

NPD: No performance determined

The performance of the product identified is in conformity with the declared performance above.
This declaration of performance is issued under the sole responsibility of the manufacturer.
Signed for and on behalf of the manufacturer by:

Name and function	Place and date of issue	Signature
Gökhan Atikkan Basic Glass Production Director	01 July 2013 İstanbul	

ВЯРНО С ОРИГИНАЛА
Вельослав Асов

НАУЧНОИЗСЛЕДОВАТЕЛСКИ СТРОИТЕЛЕН ИНСТИТУТ - НИСИ - ЕООД
НОТИФИЦИРАНА ИЗПИТВАТЕЛНА ЛАБОРАТОРИЯ
Разрешение № CPD 10-NB 2032 на МРРБ
Идентификационен № NB 2032 от регистъра на Европейската комисия
Република България, София 1618, бул."Никола Петков" № 86, тел.: (02) 856 10 82, факс: (02) 955 56 38, e-mail: nisi_sofia@abv.bg

ПРОТОКОЛ
ОТ ПЪРВОНАЧАЛНО ИЗПИТВАНЕ НА ТИПА НА ПРОДУКТ

№ ІТТ-09.25 / 20.10.2009 г.

Изпитването е извършено в съответствие с изискванията на част втора от Наредба за съществените изисквания към строежите и оценяване съответствието на строителните продукти (НСИСОССП), която въвежда Директива за строителните продукти (CPD) 89/106/ЕЕС на Съвета на Европейската общност.

Наименование на продукта:	**Прозорец от PVC профили система "KMG", серия „Prelude",** 60 mm
Производител и Възложител:	"Алтест Ай Джи Ти" ЕООД, производствена база на „Алупласт ЖТГ" ЕООД, гр. Бургас, общ. Бургас, Южна промишлена зона
Документ за възлагане	Договор № 52 / 2009 г.
Система за оценяване на съответствието:	Система "3" съгласно приложение ZA на БДС EN 14351-1
Съществени изисквания:	3 - хигиена, опазване на здравето и на околната среда; 4 - безопасна експлоатация; 5 - защита от шум; 6 - икономия на енергия и топлосъхранение (енергийна ефективност).
Проба за изпитване:	Един брой прозорец с габаритни размери 2550/1750 mm. Подробни данни за изпитвания прозорец са дадени в Приложение 1.
Дата (период) на извършване на изпитването:	от 27.08.2009 г. до 15.10.2009 г.
Резултат:	**Представеният образец от прозорец с PVC профили система "KMG", серия „Prelude", 60 mm се класифицира в клас 5A по водонепропускливост, клас C1 по устойчивост на вятър, клас 4 по носимоспособност на защитните устройства на натоварване, клас 2 въздухопропускливост, притежава претеглен индекс на изолация от въздушен шум R_w (C; C_{tr}) = 33 (-2; -5) dB и коефициент на топлопреминаване U = 1,36 W/(m².K).**

Р-л на ИЛ при НИСИ:
(н.с.инж.Цв.Гюрова)

Управител на НИСИ:
(ст.н.с. д-р инж. Вл. Луцлев)

ВЯРНО С ОРИГИНАЛА
Венцислав Алъов

Протоколът съдържа всичко 18 листа. Извлечения от протокола могат да се размножават само с писмено съгласие на "НИСИ" ЕООД

3. Хигиена, опазване на здравето и на околната среда

Данни от изпитването:

№ по ред	Показател	Мерна единица	Метод за изпитване	Резултат от изпитването	Изискване съгласно техническа спецификация
1	2	3	4	5	
1	Водонепропускливост при статично налягане *	клас	БДС EN 1027 Метод А	Клас 5А	БДС EN 12208 изискванията са дадени в Приложение 2 на протокола.

* Подробните резултати от изпитването са дадени в Приложение 2.

4. Безопасна експлоатация

Данни от изпитването:

№ по ред	Показател	Мерна единица	Метод за изпитване	Резултат от изпитването	Изискване съгласно техническа спецификация
1	2	3	4	5	
1	Устойчивост на вятър*	клас	БДС EN 12211	Клас С1	БДС EN 12210
1.1	Деформации (f) на крилото спрямо рамката при натоварване от вятър:			Р = ± 400 Pa	Виж т. 1 от Приложение 2
	- I-ва вертикална ос (т.2);	mm		+0,50 / -0,68	
	- II-ра вертикална ос (т.5);	mm		+3,34 / -3,22	
	- III-ра вертикална ос (т.8);	mm		+0,98 / -0,02	
	- IV-ра вертикална ос (т.11).	mm		+0,36 / -0,48	
1.2	Поведение при повтарящо се 50 пъти положително и отрицателно налягане *	-		Р = ± 200 Pa Функционалните качества и връзките с обкова са запазени	Р = ± 150 Pa Запазване на функционалните качества на прозореца и връзките с обкова
1.3	Безопасност при буря при трикратно налягане	-		Р = ± 600 Pa Функционалните качества и връзките с обкова са запазени	Р = ± 450 Pa Запазване на функционалните качества на прозореца и връзките с обкова

ВЯРНО С ОРИГИНАЛА
Вальослав Ангелов

ПРОТОКОЛ от първоначално
изпитване на типа на продукт
№ ІТТ 09.25 / 20.10.2009 г.

№ по ред	Показател	Мерна единица	Метод за изпитване	Резултат от изпитването	Изискване съгласно техническа спецификация
1	2	3	4	5	6
2	Носимоспособност на защитните устройства на натоварване **	Клас	БДС EN 14609	Клас 4	БДС EN 13115
2.1	Огъване при натоварване с хоризонтална сила в продължение на 5 min, приложена върху крило с панти, въртящо се на вертикална ос и застопорено в горния край	-		P = 350 N Функционалните качества на прозореца и връзките с обкова са запазени	P = 350 N Запазване на функционалните качества на прозореца и връзките с обкова
2.2	Огъване при натоварване с хоризонтална сила в продължение на 5 min, приложена върху крило с панти, въртящо се на хоризонтална ос и застопорено в единия край	-		P = 350 N Функционалните качества на прозореца и връзките с обкова са запазени	P = 350 N Запазване на функционалните качества на прозореца и връзките с обкова

* Подробните резултати от изпитването са дадени в Приложение 3.

** Подробните резултати от изпитването са дадени в Приложение 4.

5. Защита от шум

Данни за изпитването:

№ по ред	Показател	Мерна единица	Метод за изпитване	Резултат от изпитването	Изискване съгласно техническа спецификация
1	2	3	4	5	6
1	Изолация от въздушен шум* - Претеглен индекс на изолация от въздушен шум, Rw (C; C_{tr}) **	dB	БДС EN ISO 140-3	33 (-2; -5)	

* Подробните резултати от изпитването са дадени в Приложение 5

** Претегленият индекс на изолация от въздушен шум, Rw (C; C_{tr}) dB, се определя съгласно БДС EN ISO 717-1.

6. Икономия на енергия и топлосъхранение (енергийна ефективност)

Данни за изпитването:

№ по ред	Показател	Мерна единица	Метод за изпитване	Резултат от изпитването	Изискване съгласно техническа спецификация
1	2	3	4	5	6
1	Коефициент на топлопреминаване на: - профила на крилото - профила на рамката - стъклопакета - прозореца	W/(m².K)	БДС EN ISO 12567-1	1,33 1,70 1,1	

ВЕРНО С ОРИГИНАЛА
Вяра Атанасова

№ по ред	Показател	Мерна единица	Метод за изпитване	Резултат от изпитването	Изискване съгласно техническа спецификация
2	Въздухопропускливост	клас	БДС EN 1026	2	БДС EN 12207 Изискванията за класове в Приложение 6 на протокола.

Използвана техническа документация:

БДС EN 14351-1	"Прозорци и врати. Стандарт за продукт, технически характеристики. Част 1: Прозорци и външни врати без характеристики за устойчивост на огън и/или пропускане на дим";
БДС EN 14609:2005	"Прозорци. Определяне на устойчивостта на статичното усукване"
БДС EN 12211:2003	"Прозорци и врати. Устойчивост на вятър. Метод за изпитване";
БДС EN 1027:2003	"Прозорци и врати. Водонепропускливост. Метод за изпитване";
БДС EN 1026:2003	"Прозорци и врати. Въздухопроницаемост. Метод за изпитване";
БДС EN ISO 140-3:2003	"Акустика. Измерване на звукоизолацията в сгради и на строителни елементи. Част 3: Лабораторни измервания на изолацията от въздушен шум на строителни елементи";
БДС EN ISO 717-1:2003	"Акустика. Оценка на звукоизолацията в сгради и на строителни елементи. Част 1: Изолация от въздушен шум";
БДС EN ISO 12567-1	„Топлинни характеристики на прозорци и врати. Определяне на коефициента на топлопреминаване по метода с горещата кутия. Част 1: Комплектовани прозорци и врати"
БДС EN 12210:2003	„Прозорци и врати. Устойчивост на вятър. Класификация"
БДС EN 13115:2004	„Прозорци. Класификация на механичните свойства. Вертикално натоварване, усукване и сила на задвижване";
БДС EN 12208: 2003	"Прозорци и врати. Водонепропускливост. Класификация";
БДС EN 12207:2003	„Прозорци и врати. Въздухопроницемост. Класификация";

Извършили изпитването:
1. н.с.инж.К.Глушкова
2. ст.н.с.инж.Б.Сапунов
3. инж.Г.Веселинова
4. физ.Н.Николов

Р-л на ИЛ при НИСИ:
(н.с.инж.Ив.Тюрова)

СЪГЛАСНО С ОРИГИНАЛА

Приложение 1

Данни за изпитвания прозорец

Наименование на продукта: Прозорец от PVC профили системи "KMG", серия "Prelude", 60 mm

Описание на изпитвания образец: Прозорец с една неотваряема, една еднолистово отваряема и една двулистово отваряема части от PVC профили система "KMG", серия "Prelude", 60 mm с:

- габаритни размери – 2550/1750 mm;
- остъкляване – стъклопакет с обща дебелина 24 mm (4/16/4) с безцветни флоатни стъкла, процент на остъкляване 71 %;
- използвани PVC профили:
  - каса – S-482.03;
  - крила – S-482.02;
  - кемпфер (делител) – S-482.04;
  - стъклодържател – S-482.01;
- усилващи метални профили:
  - каса – TRE-01;
  - крила – TRE 01;
  - кемпфер (делител) – TRE 02;
- уплътнения – PAR 02, NO 01;
- обков – "Siegenia";
- отводняване: Тапи конденз AL 121.

Забележка: Подробни чертежи за изпитвания образец са показани на стр. от 6 до 15.

ВЯРНО С ОРИГИНАЛА

Вениславъ [illegible]

поглед отвътре

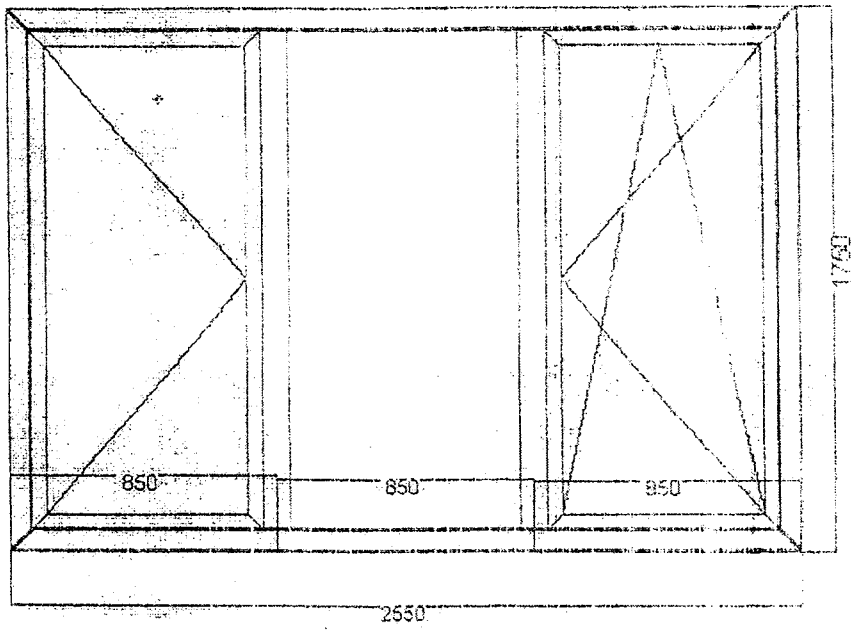

ПОГЛЕД ОТВЪН

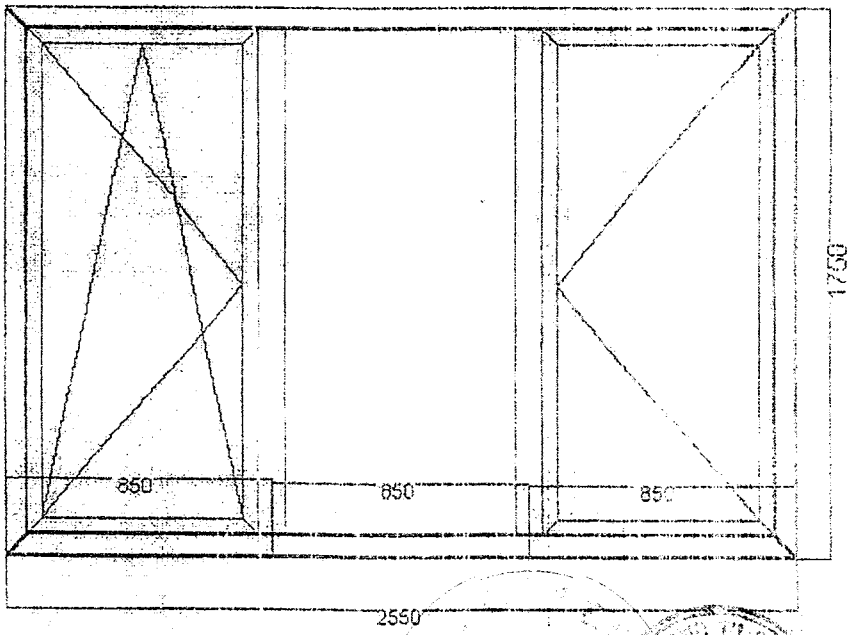

ВЯРНО С ОРИГИНАЛА

Altest

SECTIONS

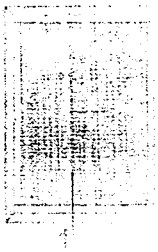

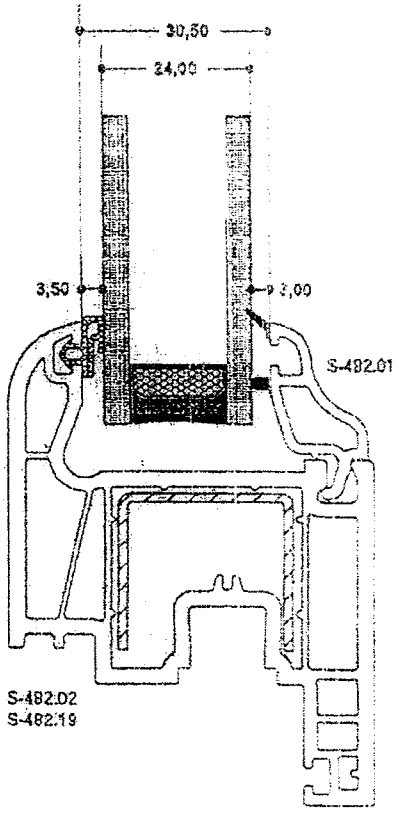

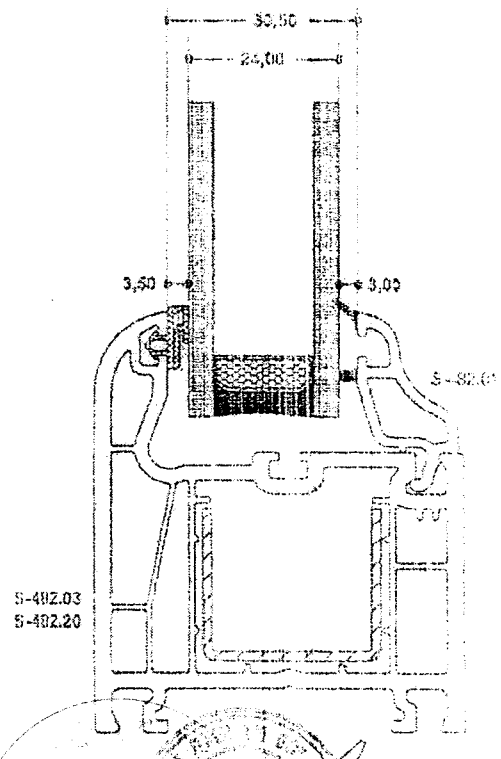

ВЯРНО С ОРИГИНАЛА

Altest

SECTIONS

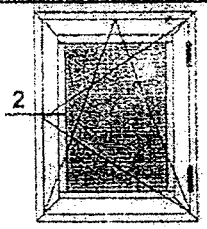

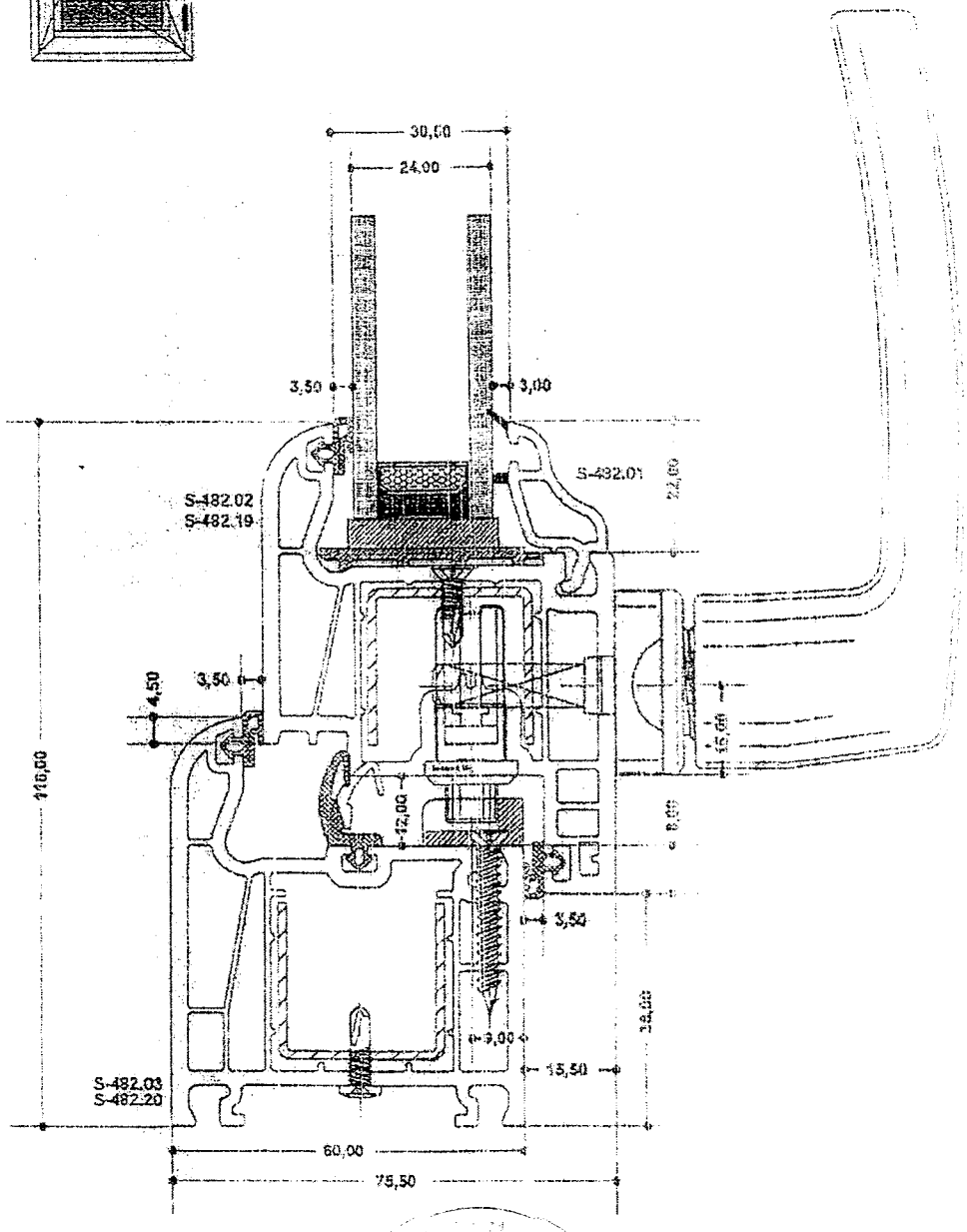

ВЕРНО С ОРИГИНАЛА

Altest

SECTIONS

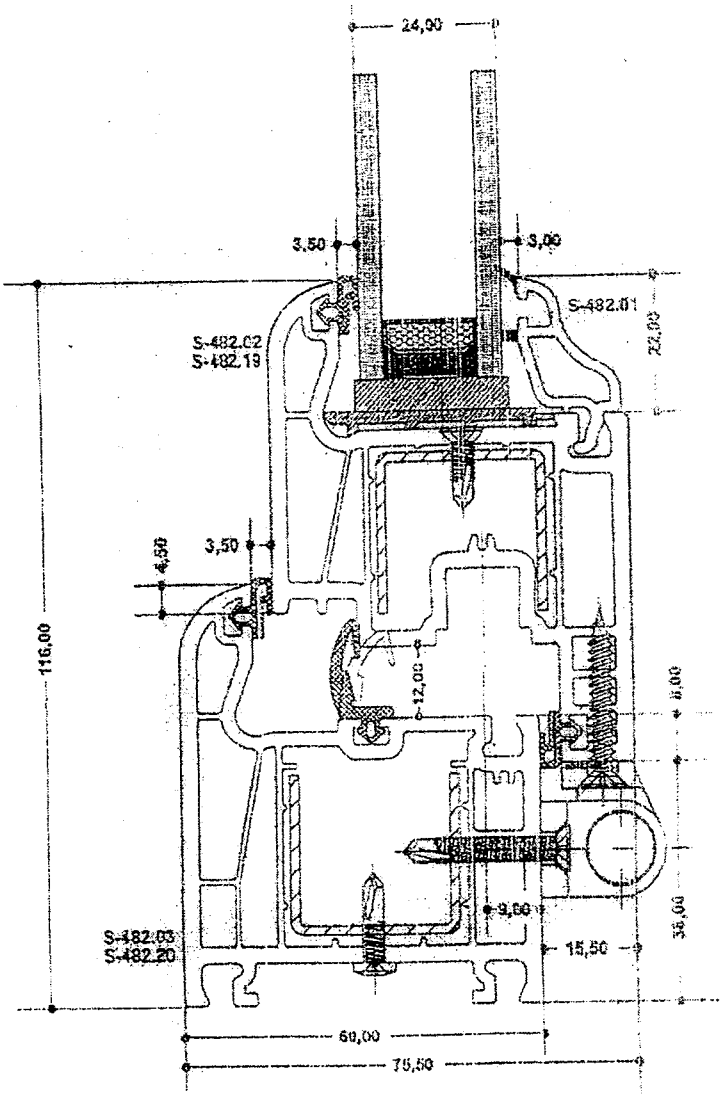

Altest

SECTIONS

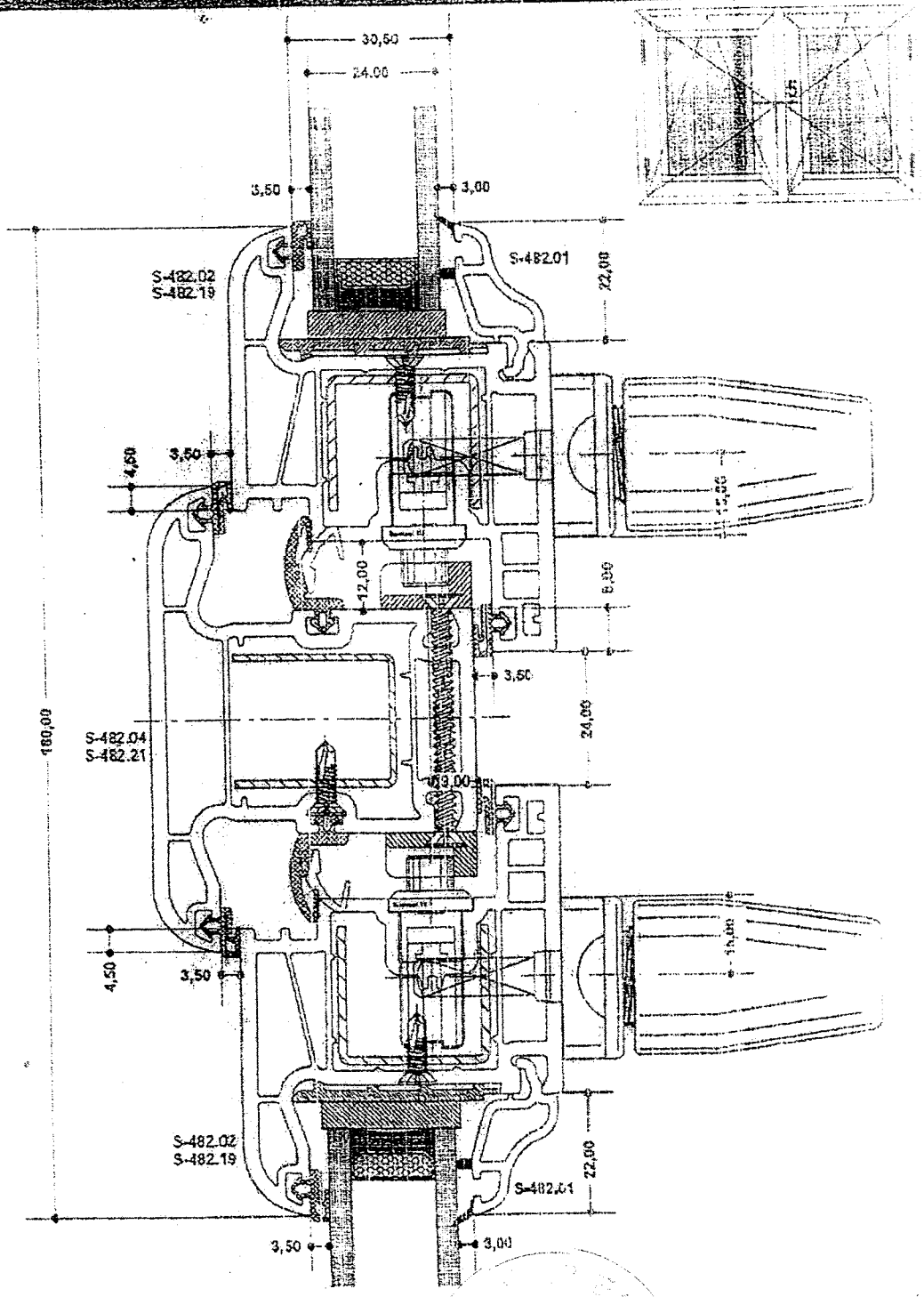

ВЕРНО С ОРИГИНАЛА

Altest

S-482.03

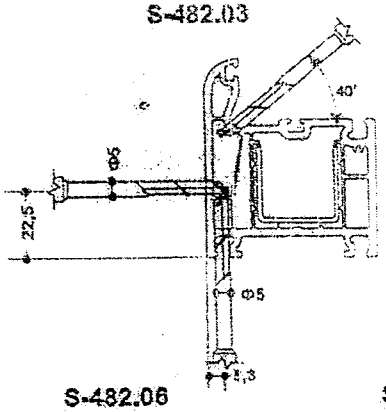

S-482.02

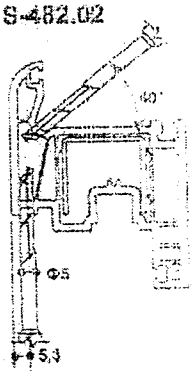

S-482.06

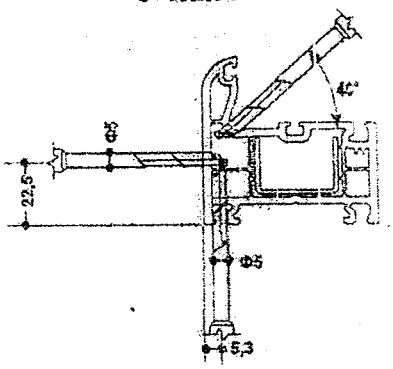

S-482.05

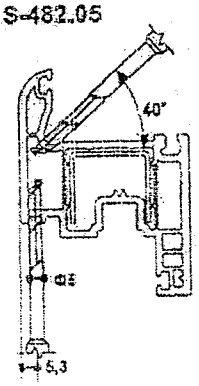

S-482.04

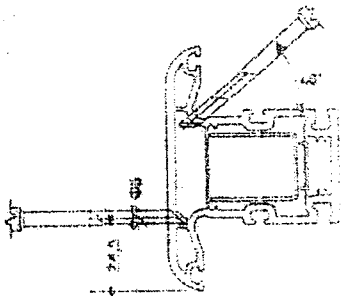

S-482.08

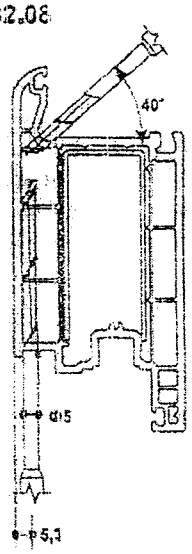

S-482.09

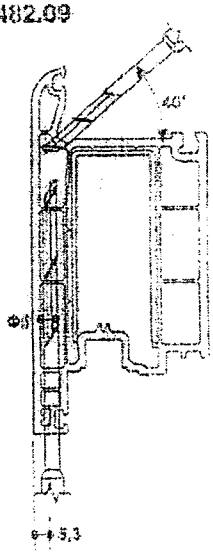

ВЯРНО С ОРИГИНАЛА

Altest

Ventilation and drainage canals

SCHEME DRILLING OF VENTILATION AND DRAINAGE CANALS

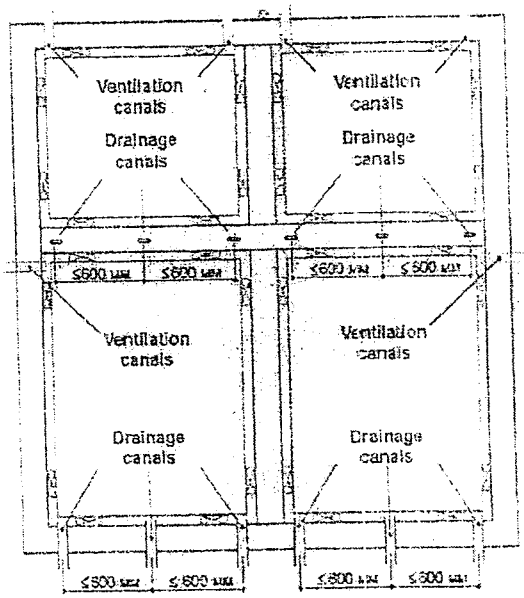

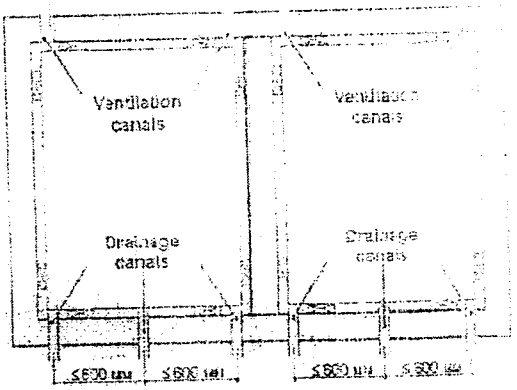

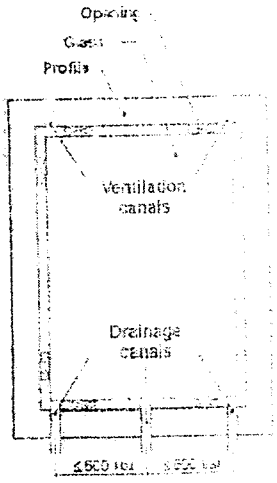

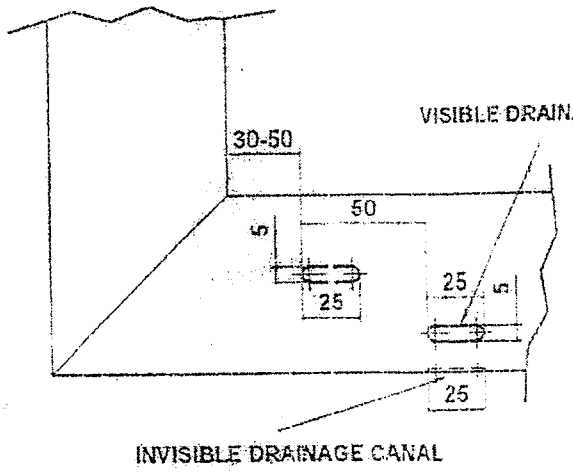

ВЯРНО С ОРИГИНАЛА

Приложение 1

Водонепропускливост при статично налягане – БДС EN 1027

1. Условия на изпитване и данни за изпитвателната апаратура

Изпитването е проведено на стенд система "Rosenheim" тип "VH AE" на фирма "HOLTEN", намиращ се в лаборатория "Строителна физика" при НИСИ ЕООД. Стендът се състои от камера и пулт за измерване и управление. Измервателната камера е въздухоплътна и само една от страните й е отворена. Затварянето на тази страна се осъществява чрез подходящо закрепване на изпитвания прозорец, ориентиран с външната страна към камерата.

Изпитваният прозорец (образец) се захваща към дистанционните елементи (страни на камерата) посредством ръчни стеги. Доброто уплътнение между рамката на прозореца и стените на камерата се постига с микропорести каучукови уплътнители.

Количество на водата – 2 dm³ на 1 m²/min.

Температурата на въздуха в камерата и лабораторията ϑ = 14 °C.

Влажност на въздуха в камерата и лабораторията 88 %.

2. Резултати от изпитването

Разлика в налягането между камерата и външната страна на прозореца, Pa	Продължителност, min	Резултат от наблюдението на вътрешната повърхност на прозореца	Класификация	Изисквания
0	15	не пропуска вода	1A	Да не пропуска вода 15 min
50	5	не пропуска вода	2A	Като клас 1A + 5 min
100	5	не пропуска вода	3A	Като клас 2A + 5 min
150	5	не пропуска вода	4A	Като клас 3A + 5 min
200	5	не пропуска вода	5A	Като клас 4A + 5 min
250	5	пропуска вода	6A	Като клас 5A + 5 min

Приложение 3

Устойчивост на вятър – БДС EN 12211

1. Условия на изпитване и данни за апаратурата за изпитване

Изпитвателният стенд и камерата за изпитване са съгласно Приложение 2.

Температурата на въздуха в камерата и лабораторията е t = 13 °C
Влажността на въздуха в камерата и лабораторията е 70 %

2. Изпитване на деформации

Измерването на деформациите (премествания) на линейните елементи (височина на крилата на прозореца е извършено с помощта на часовникови индикатори за преместване тип TGL 7682 (производство на SUHL - Германия) с точност до 0,01 mm.

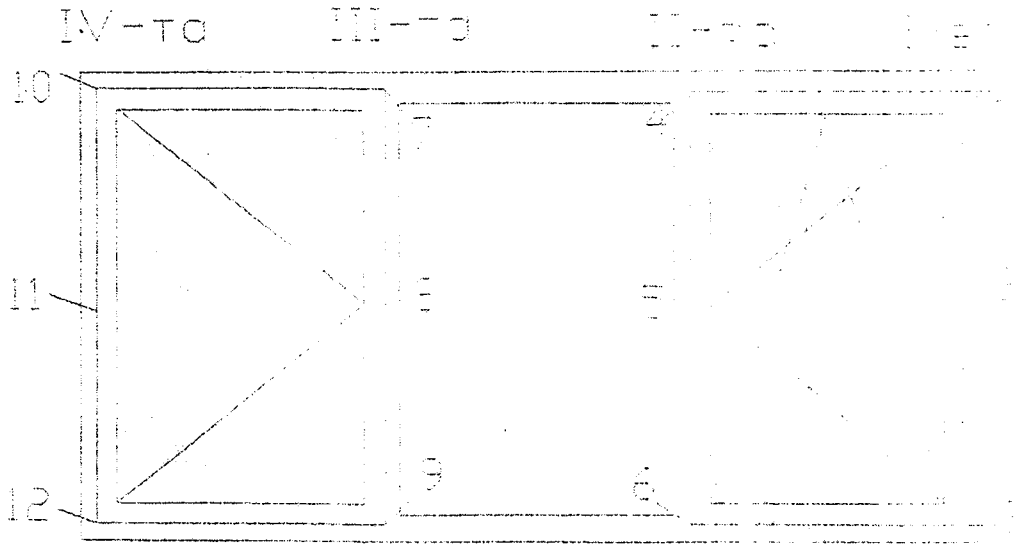

Схема на разполагане на часовниковите индикатори

ВЯРНО С ОРИГИНАЛА

Резултати от изпитванията

Разлика в налягането между камерата и външната страна на прозореца, Ра	I-ва вертикална ос		
	f ($f_{ост.}$) в т.1, mm	f ($f_{ост.}$) в т.2, mm	f ($f_{ост.}$) в т.3, mm
+400 / -400	+0,02 / -0.08 (0,00/-0,04)	+0,58 / -0,81 (+0,03/-0,38)	+0,14 / -0,17 (+0,02/-0,09)
	II-ра вертикална ос		
	f ($f_{ост.}$) в т.4, mm	f ($f_{ост.}$) в т.5, mm	f ($f_{ост.}$) в т.6, mm
+400 / -400	+1,11 / -0,97 (+0,15/-0,16)	+4,56 / -4,21 (+0,27/-0,35)	+1,34 / -1,60 (+0,14/-0,16)
	III-та вертикална ос		
	f ($f_{ост.}$) в т.7, mm	f ($f_{ост.}$) в т.8, mm	f ($f_{ост.}$) в т.9, mm
+400 / -400	+2,84 / -1,44 (+0,25/-0,39)	+4, 60 / -1,40 (+0,32/-0,01)	+1,92 / -1,51 (+0,15/-0,39)
	IV-та вертикална ос		
	f ($f_{ост.}$) в т.10, mm	f ($f_{ост.}$) в т.11, mm	f ($f_{ост.}$) в т.12, mm
+400 / -400	+0,18 / -0,11 (+0,06/-0,07)	+0,58 / -0,65 (+0,12/-0,31)	+0,25 / -0,22 (+0,05-0,09)

3. Изпитване на повтарящо се положително и отрицателно налягане

Изпитването е проведено при налягане от ± 200 Ра, повтарящо се 50 пъти.

При изпитването на повтарящо се 50 пъти отрицателно и положително налягане от 200 Ра, показващо поведението на прозореца при удари на вятър (натиск и засмукване), не се явиха дефекти и увреждания, влошаващи експлоатационните качества на прозореца.

4. Изпитване на безопасност /буря/

Изпитването е проведено с трикратно налягане ± 600 Ра.

При изпитване на безопасност при буря не се явиха увреждания, застрашаващи функционалните качества и целостта на прозореца.

ВЯРНО С ОРИГИНАЛА

Приложение 4

Носимоспособност на защитните устройства на натоварване – БДС EN 14609

1. Данни за апаратурата за изпитване

Измерването на деформациите на линейните елементи на крилата е извършено с помощта на индуктивни датчици за преместване тип W 50 TS и усилвател на носеща честота KWS 673 A4 (производство на HBM - Германия) с точност 0,01 mm.

2. Резултати от изпитванията

2.1 Огъване при натоварване с хоризонтална сила 350 N в продължение на 3 min, приложена върху долния край на крило с панти, въртящо се по вертикална ос, застопорено в горния край.

a_o = 40 mm; a_i = 183 mm; $a_r = a_i - a_o$ = 143 mm; $a_{ост.}$ = 9 mm

Функционалните качества на прозореца и връзките с обкова се запазват.

2.2 Огъване при натоварване с хоризонтална сила 350 N в продължение на 3 min, приложена върху единия край на крило с панти, въртящо се по хоризонтална ос, застопорено в другия край.

a_o = 138 mm; a_i = 176 mm; $a_r = a_i - a_o$ = 38 mm; $a_{ост.}$ = 20 mm

Функционалните качества на прозореца и връзките с обкова се запазват.

ВЕРНО С ОРИГИНАЛА

Приложение 3

Звукоизолация от въздушен шум – БДС EN ISO 140-3, БДС EN ISO 717-1

1. **Условия на изпитване и данни за апаратурата за изпитване**

Измерването е проведено в лаборатория "Строителна физика":

- температура на въздуха в камерите t = 21°C; влажност – 70 %;
- камера високо ниво V = 170 m³;
- камера ниско ниво V = 119 m³;
- запълваща стена с Rw = 50 dB;
- акустична апаратура на фирма "Брюел и Кер" - Дания:
  - анализатор за строителна акустика тип 4418;
  - микрофон тип 4166;
  - микрофонен предусилвател тип 2916;
  - източник на шум тип 4224.

Монтажът е извършен от специалисти на възложителя.

2. **Резултати от изпитването**

f, Hz	100	125	160	200	250	315	400	500	630	800	1000	1250	1600	2000	2500	3150
R, dB	20,5	22,2	18,1	17,3	21,6	25,6	27,6	32,3	33,2	37,5	39,1	39,7	39,0	38,9	41,7	32,3

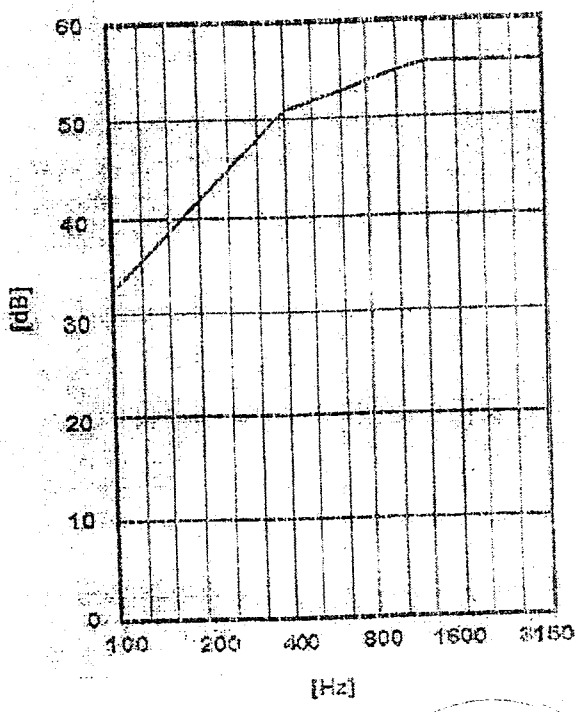

ПРЕТЕГЛЕН ИНДЕКС НА ИЗОЛАЦИЯ ОТ ВЪЗДУШЕН ШУМ

$R_w (C; C_{tr})$ = 33 (-2; -5) dB

СЪГЛАСНО С ОРИГИНАЛА

Приложение

Въздухопроницаемост на фугите – БДС EN 1026, БДС EN 12207

1. Условия на изпитване и данни за апаратурата за изпитване

Апаратурата за изпитване е съгласно Приложение 2.

Температурата на въздуха в камерата и лабораторията е t = 14 °C.
Влажността на въздуха в камерата и лабораторията е 98 %.

2. Резултати от изпитването

обща площ на прозореца – 4,15 m^2; дължина на отваряемите фуги на прозореца – 9,45 m

P, Pa	50	100	150	200	250	300	400	500	600
V, m^3/h	0,60	0,80	0,20	0,10	0,20	1,20	7,50	28,70	
V_l, m^3/hm	0,06	0,08	0,02	0,01	0,03	0,13	0,76	2,90	
V_w,m^3/hm^2	0,11	0,05	0,03	0,04	0,07	0,24	1,79	6,92	

Въздухопропускливост – класификация на прозореца по:

- обща площ – клас 2;
- дължина на отваряеми фуги – клас 2.

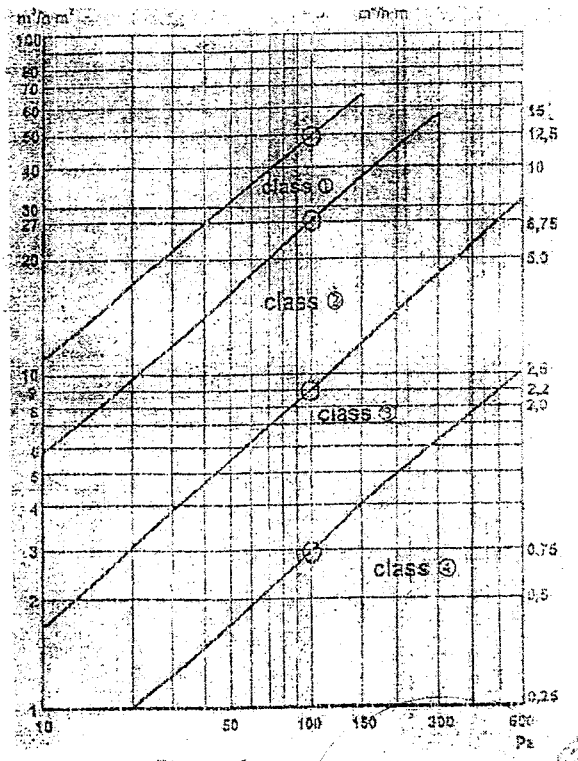

Класификация

ВЯРНО С ОРИГИНАЛА
Вячеслав Антонов

НАУЧНОИЗСЛЕДОВАТЕЛСКИ СТРОИТЕЛЕН ИНСТИТУТ - НИСИ - ЕООД
НОТИФИЦИРАНА ИЗПИТВАТЕЛНА ЛАБОРАТОРИЯ
Разрешение № CPD 10-NB 2032 на МРРБ
Идентификационен № NB 2032 от регистъра на Европейската комисия
Република България, София 1618, бул."Никола Петков" № 86, тел.: (02) 856 10 82, факс: (02) 955 96 38, e-mail: nisi_sofia@abv.bg

ПРОТОКОЛ
ОТ ПЪРВОНАЧАЛНО ИЗПИТВАНЕ НА ТИПА НА ПРОДУКТ

№ ІТТ-09.26 / 12.10.2009 г.

Изпитването е извършено в съответствие с изискванията на част втора от Наредба за съществените изисквания към строежите и оценяване съответствието на строителните продукти (НСИСОССП), която въвежда Директива за строителните продукти (CPD) 89/106/ЕЕС на Съвета на Европейската общност.

Наименование на продукта:	**Прозорец от PVC профили система "KMG", серия „Prestige", 70 mm**
Производител и Възложител:	"Алтест Ай Джи Ти" ЕООД, производствена база на „Алупласт ЖТГ" ЕООД, гр. Бургас, общ. Бургас, Южна промишлена зона
Документ за възлагане	Договор № 52 / 2009 г.
Система за оценяване на съответствието:	Система "3" съгласно приложение ZA на БДС EN 14351-1
Съществени изисквания:	3 - хигиена, опазване на здравето и на околната среда; 4 - безопасна експлоатация; 5 - защита от шум; 6 - икономия на енергия и топлосъхранение (енергийна ефективност).
Проба за изпитване:	Един брой прозорец с габаритни размери 2550/1750 mm. Подробни данни за изпитвания прозорец са дадени в Приложение 1.
Дата (период) на извършване на изпитването:	от 10.08.2009 г. до 06.10.2009 г.
Резултат:	**Представеният образец от прозорец с PVC профили система "KMG", серия „Prestige", 70 mm се класифицира в клас 5A по водонепропускливост, клас C2 по устойчивост на вятър, клас 4 по носимоспособност на защитните устройства на натоварване, клас 4 по въздухопропускливост, притежава претеглен индекс на изолация от въздушен шум R_w (C; C_{tr}) = 34 (-2; -5) dB и коефициент на топлопреминаване U = 1,37 W/(m².K).**

Р-л на ИЛ при НИСИ:
(н.с.инж.Цв.Гюрова)

Управител на НИСИ:
(ст.н.с. д-р инж.Т.Узунов)

ВЕРНО С ОРИГИНАЛА

Протоколът съдържа всичко 18 листа. Извлечения от протокола могат да се размножават само с писмено съгласие на "НИСИ" ЕООД

3. Хигиена, опазване на здравето и на околната среда

Данни от изпитването:

№ по ред	Показател	Мерна единица	Метод за изпитване	Резултат от изпитването	Изискване съгласно техническа спецификация
1	2	3	4	5	6
1.	Водонепропускливост при статично налягане*	-	БДС EN 1027	Клас 5A	БДС EN 12208 Изискванията са дадени в Приложение 2 на протокола.

* Подробните резултати от изпитването са дадени в Приложение 2.

4. Безопасна експлоатация

Данни от изпитването:

№ по ред	Показател	Мерна единица	Метод за изпитване	Резултат от изпитването	Изискване съгласно техническа спецификация
1	2	3	4	5	6
1.	Устойчивост на вятър*	клас	БДС EN 12211	Клас C2	БДС EN 12210
1.1	Деформации (f) на крилото спрямо рамката при натоварване от вятър:			P = ± 800 Pa	При P = ± 800 Pa f < 1/300 L
	- I-ва вертикална ос (т.2);	mm		+1,38 / -1,16	<±5,67
	- II-ра вертикална ос (т.5);	mm		+5,56 / -3,12	<±5,67
	- III-ра вертикална ос (т.8);	mm		+5,67 / -5,37	<±5,67
	- IV-ра вертикална ос (т.11).	mm		+1,24 / -1,02	<±5,67
1.2	Поведение при повтарящо се 50 пъти положително и отрицателно налягане	-		P = ± 400 Pa Функционалните качества и връзките с обкова са запазени	P = ± 400 Pa Запазване на функционалните качества на прозореца и връзките с обкова
1.3	Безопасност при буря при трикратно налягане	-		P = ± 1200 Pa Функционалните качества и връзките с обкова са запазени	P = ± 1200 Pa Запазване на функционалните качества на прозореца и връзките с обкова

№ по ред	Показател	Мерна единица	Метод за изпитване	Резултат от изпитването	Изискване съгласно техническа спецификация
1	2	3	4	5	6
2.	Носимоспособност на защитните устройства на натоварване **	Клас	БДС EN 14609	Клас 4	БДС EN 13115
2.1	Огъване при натоварване с хоризонтална сила в продължение на 5 min, приложена върху крило с панти, въртящо се на вертикална ос и застопорено в горния край	-		P = 350 N Функционалните качества на прозореца и връзките с обкова са запазени	P = 350 N Запазване на функционалните качества на прозореца и връзките с обкова
2.2	Огъване при натоварване с хоризонтална сила в продължение на 5 min, приложена върху крило с панти, въртящо се на хоризонтална ос и застопорено в единия край	-		P = 350 N Функционалните качества на прозореца и връзките с обкова са запазени	P = 350 N Запазване на функционалните качества на прозореца и връзките с обкова

* Подробните резултати от изпитването са дадени в Приложение 3.

** Подробните резултати от изпитването са дадени в Приложение 4.

5. Защита от шум

Данни за изпитването:

№ по ред	Показател	Мерна единица	Метод за изпитване	Резултат от изпитването	Изискване съгласно техническа спецификация
1	2	3	4	5	6
1.	Изолация от въздушен шум* - Претеглен индекс на изолация от въздушен шум, Rw (C; C_{tr}) **	dB	БДС EN ISO 140-3	34 (-2; -5)	-

* Подробните резултати от изпитването са дадени в Приложение 5.

** Претегленият индекс на изолация от въздушен шум, Rw (C; C_{tr}) dB, се определя съгласно БДС EN ISO 717-1.

6. Икономия на енергия и топлосъхранение (енергийна ефективност)

Данни за изпитването:

№ по ред	Показател	Мерна единица	Метод за изпитване	Резултат от изпитването	Изискване съгласно техническа спецификация
1	2	3	4	5	6
1.	Коефициент на топлопреминаване на: - профила на крилото - профила на рамката - стъклопакета - прозореца	$W/(m^2.K)$	БДС EN ISO 12567-1	 1,16 1,62 1,38 1,37	 - - - -

ВЕРНО С ОРИГИНАЛА

2.	Въздухопропускливост		клас	БДС EN 1026	4	БДС EN 12207 Изискванията са дадени в Приложение 6 на протокола.

Използвана техническа документация:

БДС EN 14351-1	"Прозорци и врати. Стандарт за продукт, технически характеристики. Част 1: Прозорци и външни врати без характеристики за устойчивост на огън и/или пропускане на дим";
БДС EN 14609:2005	"Прозорци. Определяне на устойчивостта на статичното усукване";
БДС EN 12211:2003	"Прозорци и врати. Устойчиваст на вятър. Метод за изпитване";
БДС EN 1027:2003	"Прозорци и врати. Водонепропускливаст. Метод за изпитване";
БДС EN 1026:2003	"Прозорци и врати. Въздухопроницаемост. Метод за изпитване";
БДС EN ISO 140-3:2003	"Акустика. Измерване на звукоизолацията в сгради и на строителни елементи. Част 3: Лабораторни измервания на изолацията от въздушен шум на строителни елементи";
БДС EN ISO 717-1:2003	"Акустика. Оценка на звукоизолацията в сгради и на строителни елементи. Част 1: Изолация от въздушен шум";
БДС EN ISO 12567-1	„Топлинни характеристики на прозорци и врати. Определяне на коефициента на топлопреминаване по метода с гореща кутия. Част 1: Комплектовани прозорци и врати"
БДС EN 12210:2003	„Прозорци и врати. Устойчивост на вятър. Класификация";
БДС EN 13115:2004	„Прозорци. Класификация на механичните свойства. Вертикално натоварване, усукване и сила на задвижване";
БДС EN 12208: 2003	"Прозорци и врати. Водонепропускливост. Класификация";
БДС EN 12207:2003	„Прозорци и врати. Въздухопроницемост. Класификация";

Извършили изпитването:
1. н.с.инж.К.Глушкова
2. ст.н.с.инж.Б.Сапунов
3. инж.Г.Веселинова
4. физ.Н.Николов

Р-л на ИЛ при НИСИ:
(н.с.инж.Ив.Гюрова)

ЛОС при НИСИ-ЕООД

ВЯРНО С ОРИГИНАЛА

Приложение 1

Данни за изпитвания прозорец

Наименование на продукта: Прозорец от PVC профили система "KMG", серия "Prestige ", 70 mm

Описание на изпитвания образец: Прозорец с една неотваряема, една едноплоскостно и една двуплоскостно отваряема части от PVC профили система "KMG", серия "Prestige ", 70 mm с:

- габаритни размери – 2550/1750 mm;
- остъкляване – стъклопакет с обща дебелина 24 mm (4/16/4) с безцветни флоатни стъкла, процент на остъкляване 71 %;
- използвани PVC профили:
  - каса – S-549.01;
  - крила – S-549.02;
  - кемпфер (делител) – S-549.03;
  - стъклодържател – S-549.10;
- усилващи метални профили:
  - каса – TRE-01;
  - крила – TRE 01;
  - кемпфер (делител) – TRE 02;
- уплътнения – PAR 02;
- обков – "Siegenia";
- отводняване: Тапи конденз AL 121.

Забележка: Подробни чертежи за изпитвания образец са показани на стр. от 6 до 12.

ВЕРНО С ОРИГИНАЛА

поглед отвътре

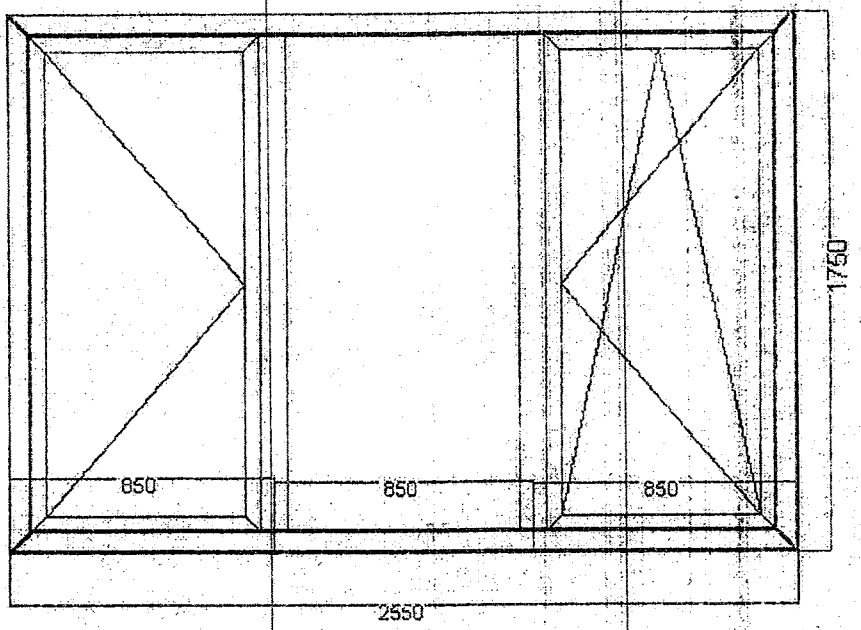

поглед отвън

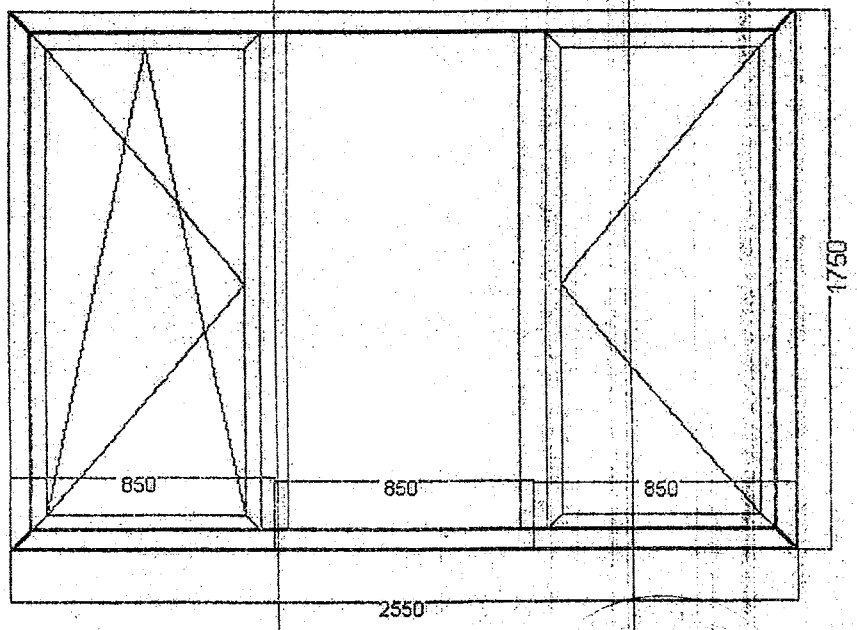

Altest

[redacted]

SECTIONS

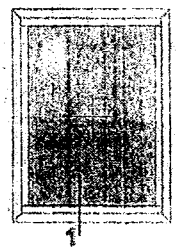

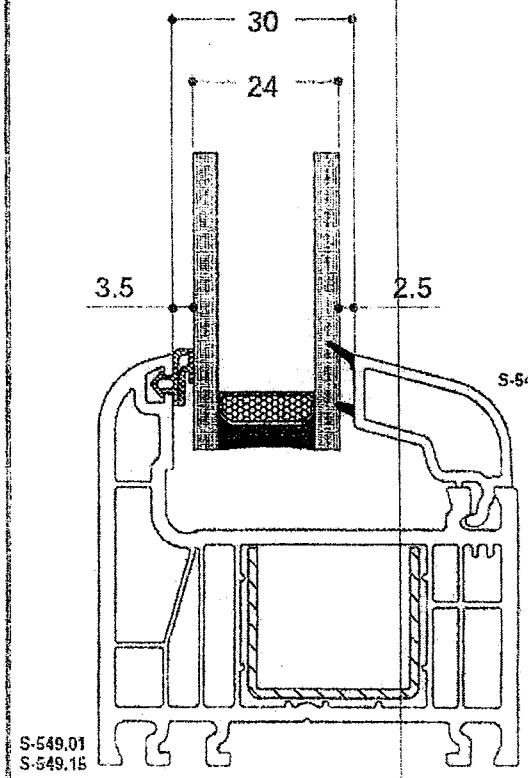

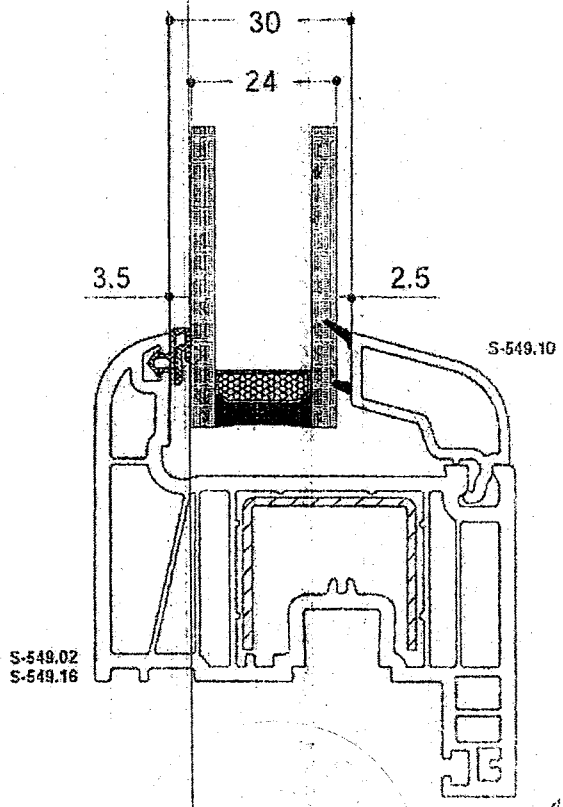

[redacted]

Altest

SECTIONS

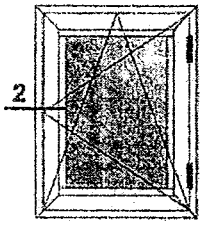

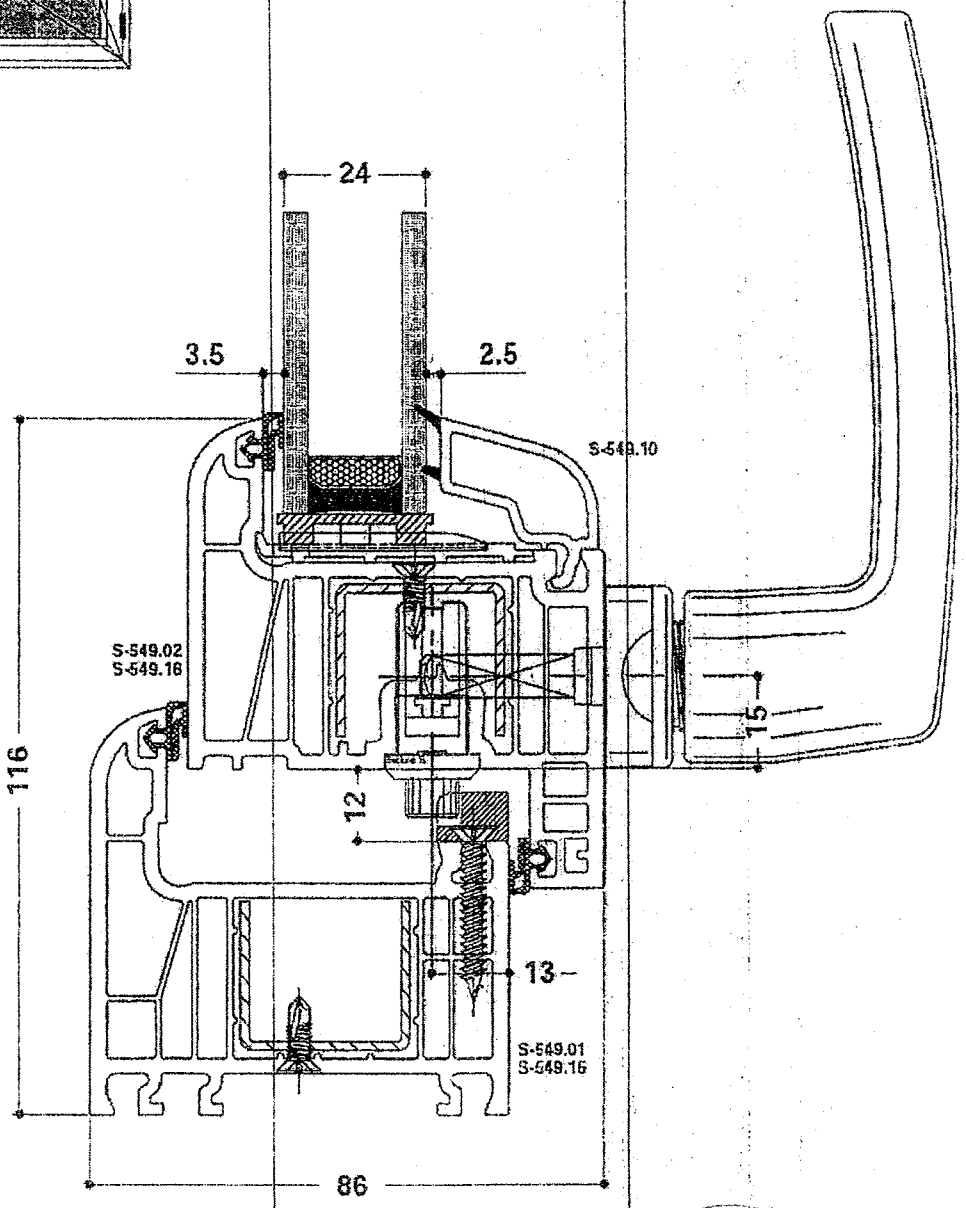

ВЯРНО С ОРИГИНАЛА

Altest

SECTIONS

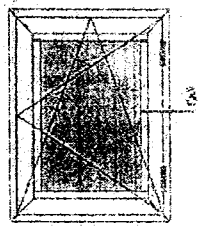

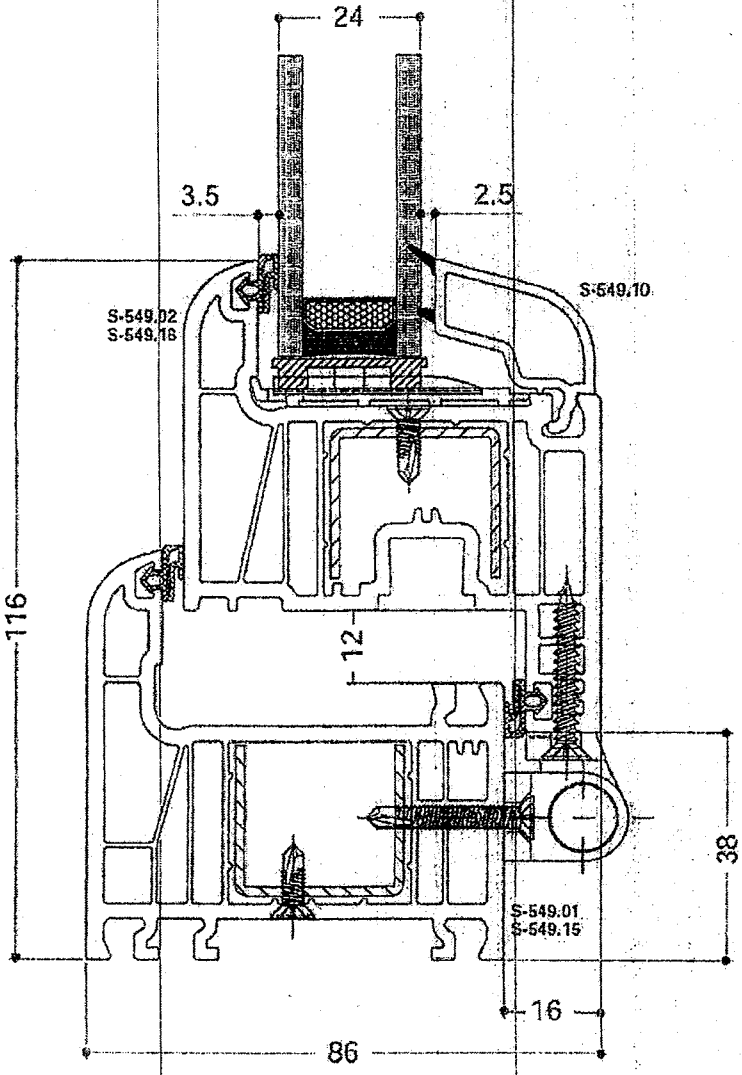

Altest

SECTIONS

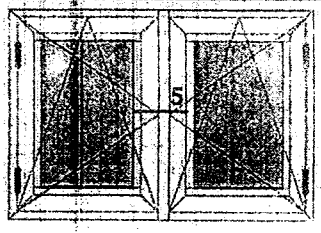

ВЯРНО С ОРИГИНАЛА

Altest

S-549.01

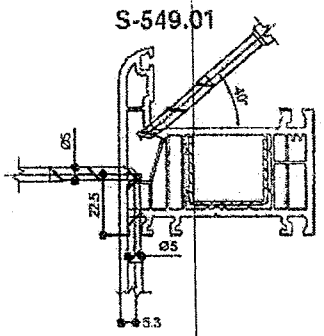

S-549.02

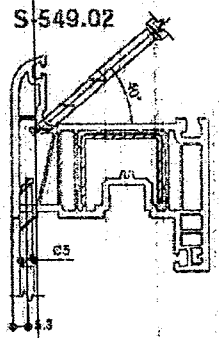

S-549.03

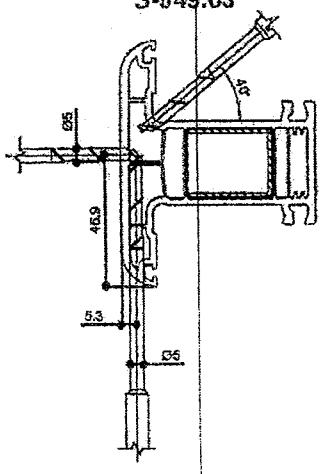

S-549.17

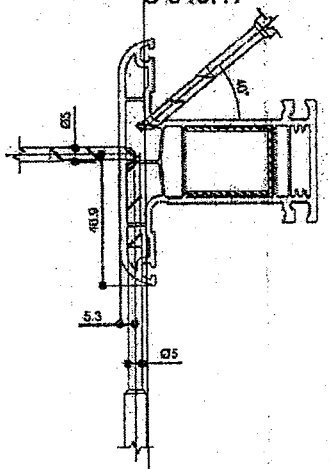

S-549.05

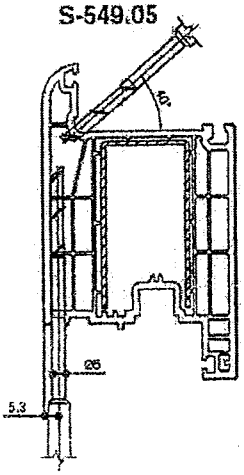

СЪГЛАСНО С ОРИГИНАЛА

Altest

Ventilation and drainage canals

SCHEME FOR DRILLING OF VENTILATION AND DRAINAGE CANALS

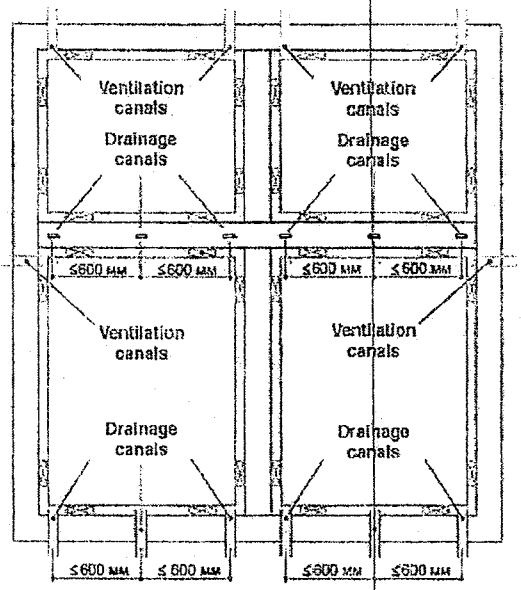

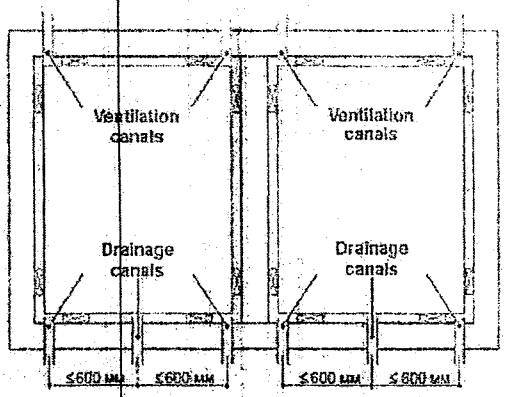

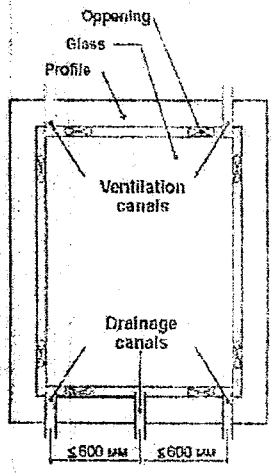

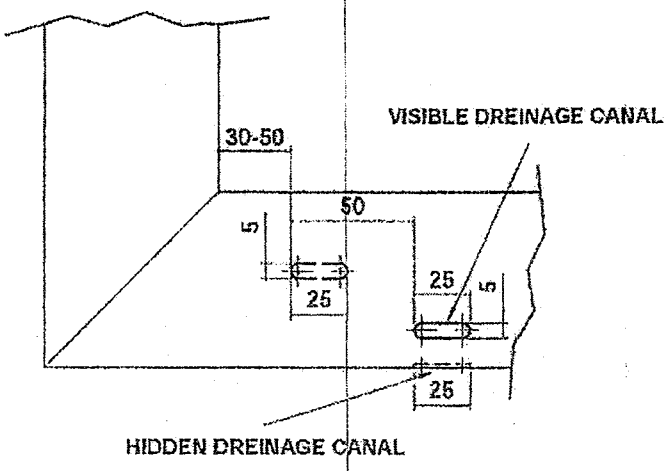

ВЕРНО С ОРИГИНАЛА

Приложение 2

Водонепропускливост при статично налягане – БДС EN 1027

1. Условия на изпитване и данни за изпитвателната апаратура

Изпитването е проведено на стенд система "Rosenheim" тип "VH AE" на фирма "HOLTEN", намиращ се в лаборатория "Строителна физика" при НИСИ ЕООД. Стендът се състои от камера и пулт за измерване и управление. Измервателната камера е въздухоплътна и само една от страните й е отворена. Затварянето на тази страна се осъществява чрез подходящо закрепване на изпитвания прозорец, ориентиран с външната страна към камерата.

Изпитваният прозорец (образец) се захваща към дистанционните елементи (страни на камерата) посредством ръчни стеги. Доброто уплътнение между рамката на прозореца и стените на камерата се постига с микропорести каучукови уплътнители.

Количество на водата – 2 dm^3 на 1 m^2/min.

Температурата на въздуха в камерата и лабораторията t = 22 °C.

Влажност на въздуха в камерата и лабораторията 72 %.

2. Резултати от изпитването

Разлика в налягането между камерата и външната страна на прозореца, Pa	Продължителност, min	Резултат от наблюдението на вътрешната повърхност на прозореца	Класификация	Изисквания
0	15	не пропуска вода	1A	Да не пропуска вода 15 min
50	5	не пропуска вода	2A	Като клас 1A + 5 min
100	5	не пропуска вода	3A	Като клас 2A + 5 min
150	5	не пропуска вода	4A	Като клас 3A + 5 min
200	5	не пропуска вода	5A	Като клас 4A + 5 min
250	5	пропуска вода	6A	Като клас 5A + 5 min

Приложение 3

Устойчивост на вятър – БДС EN 12211

1. Условия на изпитване и данни за апаратурата за изпитване

Изпитвателният стенд и камерата за изпитване са съгласно Приложение 2.

Температурата на въздуха в камерата и лабораторията е t = 22 °C.
Влажността на въздуха в камерата и лабораторията е 72 %.

2. Изпитване на деформации

Измерването на деформациите (преместванията) на линейните елементи по височина на крилата на прозореца е извършено с помощта на часовникови индикатори за преместване тип TGL 7682 (производство на SUHL - Германия) с точност до 0,01 mm.

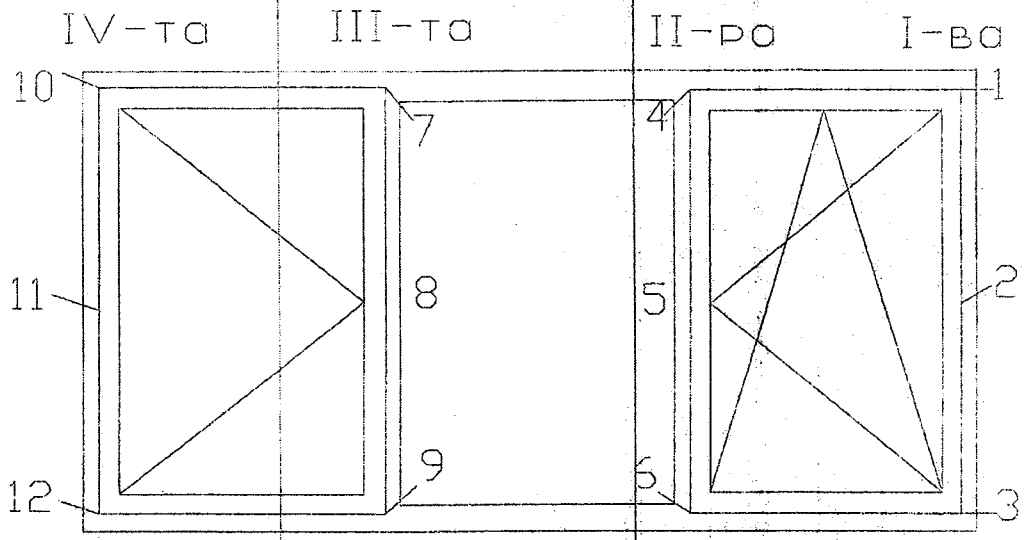

Схема на разполагане на часовниковите индикатори

Резултати от изпитванията

Разлика в налягането между камерата и външната страна на прозореца, Pa	I-ва вертикална ос		
	f ($f_{ост.}$) в т.1, mm	f ($f_{ост.}$) в т.2, mm	f ($f_{ост.}$) в т.3, mm
+400 / -400	+0,07 / -0,20 (+0,01/-0,01)	+0,50 / -0,44 (+0,04/-0,04)	+0,08 / -0,24 (+0,01/-0,02)
+800 / -800	+0,34 / -0,40 (+0,11/-0,15)	+1,84 / -1,60 (+0,39/-0,61)	+0,59 / -0,47 (+0, 14/-0,26)
	II-ра вертикална ос		
	f ($f_{ост.}$) в т.4, mm	f ($f_{ост.}$) в т.5, mm	f ($f_{ост.}$) в т.6, mm
+400 / -400	+1,01 / -0,17 (+0,21/-0,06)	+3,53 / -3,62 (+0,35/-0,27)	+0,01 / -0,79 (+0,01/-0,05)
+800 / -800	+1,03 / -2,05 (+0,29/-0,34)	+7,13 / -5,01 (+0,26/-0,50)	+2,12 / -1,74 (+0,26/-0,31)
	III-та вертикална ос		
	f ($f_{ост.}$) в т.7, mm	f ($f_{ост.}$) в т.8, mm	f ($f_{ост.}$) в т.9, mm
+400 / -400	+1,08 / -1,00 (+0,13/-0,18)	+3,69 / -3,77 (+0,18/-0,23)	+2,15 / -1,14 (+0,18/-0,25)
+800 / -800	+2,65 / -2,17 (+0,35/-0,41)	+7,87 / -7,70 (+0,65/-0,42)	+1,79 / -2,49 (+0,42/-0,47)
	IV-та вертикална ос		
	f ($f_{ост.}$) в т.10, mm	f ($f_{ост.}$) в т.11, mm	f ($f_{ост.}$) в т.12, mm
+400 / -400	+0,14 / -0,14 (+0,06/-0,07)	+0,77 / -0,63 (+0,28/-0,20)	+0,20 / -0,16 (+0,11/-0,08)
+800 / -800	+0,46 / -0,33 (+0,11/-0,14)	+1,74 / -1,40 (+0,34/-0,45)	+0,54 / -0,43 (+0,16/-0,22)

3. Изпитване на повтарящо се положително и отрицателно налягане

Изпитването е проведено при налягане от ±400 Pa, повтарящо се 50 пъти.

При изпитването на повтарящо се 50 пъти отрицателно и положително налягане от 400 Pa, показващо поведението на прозореца при удари на вятър (натиск и засмукване), не се явиха дефекти и увреждания, влошаващи експлоатационните качества на прозореца.

4. Изпитване на безопасност /буря/

Изпитването е проведено с трикратно налягане ±1200 Pa.

При изпитване на безопасност при буря не се явиха увреждания, застрашаващи функционалните качества и целостта на прозореца.

ВЕРНО С ОРИГИНАЛА
Венцислав Алексиев

Приложение 4

Носимоспособност на защитните устройства на натоварване – БДС EN 14609

1. Данни за апаратурата за изпитване

Измерването на деформациите на линейните елементи на крилата е извършено с помощта на индуктивни датчици за преместване тип W 50 TS и усилвател на носеща честота KWS 673 A4 (производство на HBM - Германия) с точност 0,01 mm.

2. Резултати от изпитванията

2.1 Огъване при натоварване с хоризонтална сила 350 N в продължение на 5 min, приложена върху долния край на крило с панти, въртящо се по вертикална ос, застопорено в горния край.

a_o = 0 mm; a_l = 142 mm; $a_r = a_l - a_o$ = 142 mm; $a_{ост.}$ = 3 mm

Функционалните качества на прозореца и връзките с обкова се запазват.

2.2 Огъване при натоварване с хоризонтална сила 350 N в продължение на 5 min, приложена върху единия край на крило с панти, въртящо се по хоризонтална ос, застопорено в другия край.

a_o = 120 mm; a_l = 235 mm; $a_r = a_l - a_o$ = 115 mm; $a_{ост.}$ = 7 mm

Функционалните качества на прозореца и връзките с обкова се запазват.

Приложение 5

Звукоизолация от въздушен шум – БДС EN ISO 140-3, БДС EN ISO 717-1

1. Условия на изпитване и данни за апаратурата за изпитване

Измерването е проведено в лаборатория "Строителна физика":

- температура на въздуха в камерите t = 21°C; влажност – 88 %;
- камера високо ниво V = 170 m³;
- камера ниско ниво V = 119 m³;
- запълваща стена с Rw = 50 dB;
- акустична апаратура на фирма "Брюел и Кер" - Дания:
  - анализатор за строителна акустика тип 4418;
  - микрофон тип 4166;
  - микрофонен предусилвател тип 2916;
  - източник на шум тип 4224.

Монтажът е извършен от специалисти на възложителя.

2. Резултати от изпитването

f, Hz	100	125	160	200	250	315	400	500	630	800	1000	1250	1600	2000	2500	315(
R, dB	22,2	21,3	17,8	20,4	21,2	25,8	27,5	33,0	34,4	37,7	38,7	39,7	38,7	40,1	37,7	32,2

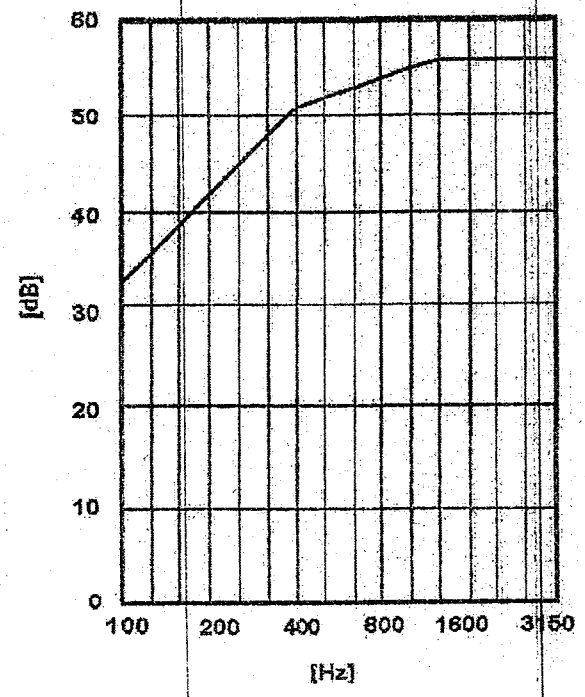

ПРЕТЕГЛЕН ИНДЕКС НА ИЗОЛАЦИЯ ОТ ВЪЗДУШЕН ШУМ

R_w (C; C_{tr}) = 34 (-2; -5) dB

СВЕРЕНО С ОРИГИНАЛА

Приложение 6

Въздухопроницаемост на фугите – БДС EN 1026, БДС EN 12207

1. Условия на изпитване и данни за апаратурата за изпитване

Апаратурата за изпитване е съгласно Приложение 2.

Температурата на въздуха в камерата и лабораторията е t = 22 °C.
Влажността на въздуха в камерата и лабораторията е 72 %.

2. Резултати от изпитването

обща площ на прозореца – 4,15 m^2; дължина на отваряемите фуги на прозореца – 9,45 m

P, Pa	50	100	150	200	250	300	400	500	600
V, m^3/h	0,00	0,10	0,00	0,10	0,00	0,10	0,60	0,60	1,80
V_l, m^3/hm	0,00	0,01	0,00	0,06	0,00	0,01	0,01	0,06	0,18
V_w,m^3/hm^2	0,00	0,02	0,00	0,12	0,00	0,01	0,02	0,14	0,40

Въздухопропускливост – класификация на прозореца по:
- обща площ – клас 4;
- дължина на отваряеми фуги – клас 4.

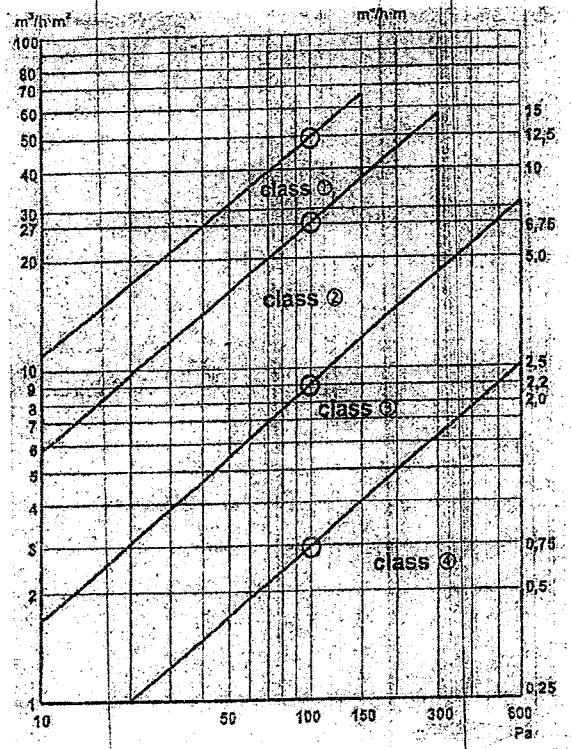

Класификация

Сертификат

Стандарт: **БДС EN ISO 9001:2008**

Регистр. номер: TRBA 100 0742

ТЮФ РЕЙНЛАНД-БЪЛГАРИЯ ЕООД удостоверява:

Притежател на сертификата: **ЕВРОПЛАСТ ЕООД**
2900 Гоце Делчев
ул. Гоце Делчев № 29, вх. Г, ет. 1
(съдебна регистрация)
Местоположение:
2960 с. Гърмен, обл. Благоевград
България

Област на приложение: **Производство, монтаж и продажба на PVC и алуминиева дограма, стъклопакети, щори и гаражни врати; производство и продажба на метални профили.**

Проведеният одит, доклад 0742, показа, че са изпълнени изискванията на БДС EN ISO 9001:2008.

Дата за провеждане на следващи одити до 20.06. (д.м).

Валидност: Настоящият сертификат е валиден от **02.07.2014** до **01.07.2017**.

02.07.2014

ТЮФ РЕЙНЛАНД-БЪЛГАРИЯ ЕООД
1113 София, бул. Драган Цанков № 23А

ИА "БСА"
Рег. № 7 ОСС
ОРГАН ПО СЕРТИФИКАЦИЯ НА СИСТЕМИ

TÜVRheinland®
Precisely Right.

ALTEST

KMG PVC windows& doors systems
Качеството има ново име

Бургас Южна промишлена зона тел.: 00359 56 / 88 04 40; 85 56 26
факс: 00359 56 / 88 04 43 ; 88 04 42 E-mail: altest@infotel.bg

СЕРТИФИКАТ

Долуподписаният "Алтест Джи Ти Ес" ЕООД със седалище гр. Бургас, Южна Промишлена Зона, декларирам на собствена отговорност, че продуктите произведени с

Алуминиеви профили от система PONI
(профили с номера от 3750005 до 375 0550) с марка

ALUMINIUM PROFILE SYSTEMS
ALTEST

за които се отнася тази декларация, са произведени в съответствие с изискванията на следните стандарти:

EN 755 (1 - 9 част) :2008; EN 12020 - 1:2008; DIN 1748 - 83; DIN 17516 – 87

Дата: 06.2015

Декларатор: .....

ALTEST

KMG PVC windows& doors systems
Качеството има ново име

Бургас Южна промишлена зона тел.: 00359 56 / 88 04 40; 85 56 26
факс: 00359 56 / 88 04 43 ; 88 04 42 E-mail: altest@infotel.bg

ДЕКЛАРАЦИЯ

С настоящото Алтест Ай Джи Ти ЕООД, седалище гр.: Бургас, Южна Промишлена Зона, декларира, че продуктите

Алуминиеви профили от система Ескимос
(профили с номера от 530 0005 до 530 0350) с марка

ALUMINIUM PROFILE SYSTEMS
ALTEST

за които се отнася тази декларация са с коефициент на топлопреминаване , както следва

- Общ Коефициент на топлопреминаване на изпитания образец 1.77 W/(m2.K)

* Забележка : Подробни чертежи на изпиваният образец са показани в Приложение 1

Декларираният коефициент на топлопреминаване е установен от нотифицирана изпитвателна лаборатория „ Научноизследователски строителен институт – НИСИ „ ЕООД

Гореупоменатият коефициент на топлопреминаване се декларира във основа на протокол от изпитание

№ ІТТ-09.27/25.09.2009 г.

Метод на изпитание БДС EN ISO 12567-1 " Топлинни характеристики на прозорци и врати . Определяне на кофициента на топлопреминаване по метода с гореща кутия. Част 1: Комплектовани Врати и прозорци. „

Дата: 09*2012

Декларатор : .....

Бургас Южна промишлена зона тел.: 00359 56 / 88 04 40; 85 56 26
факс: 00359 56 / 88 04 43 ; 88 04 42 E-mail: altest@infotel.bg

ДЕКЛАРАЦИЯ ЗА СЪОТВЕТСТВИЕ

Долуподписаният, Теодор Желязков Стоев, в качеството си на управител на фирма "Алтест IGT" ЕООД със седалище гр.: Бургас, Южна Промишлена Зона, декларирам на собствена отговорност, че продуктите с марка :

ALUMINIUM PROFILE SYSTEMS

Алуминиеви профили от система Ескимос
(профили с номера от 530 0005 до 530 0350)

за които се отнася тази декларация, са произведени в съответствие с изискванията на следните стандарти:

EN 755 (1 - 9 част) :2008; EN 12020 -1:2008; DIN 1748 - 83; DIN 17516 – 87

Дата: 04.02.2010

Управител : .....
/Т. Стоев/

НАУЧНОИЗСЛЕДОВАТЕЛСКИ СТРОИТЕЛЕН ИНСТИТУТ - НИСИ - ЕООД
НОТИФИЦИРАНА ИЗПИТВАТЕЛНА ЛАБОРАТОРИЯ
Разрешение № CPD 10-NB 2032 на МРРБ
Идентификационен № NB 2032 от регистъра на Европейската комисия
Република България, София 1618, бул."Никола Петков" №86, тел.: (02) 856 10 82, факс: (02) 955 96 38, e-mail: nisi_sofia@abv.bg

ПРОТОКОЛ
ОТ ПЪРВОНАЧАЛНО ИЗПИТВАНЕ НА ТИПА НА ПРОДУКТ

№ ITT-13.1 / 22.02.2013 г.

Изпитването е извършено в съответствие с изискванията на част втора от **Наредба за съществените изисквания към строежите и оценяване съответствието на строителните продукти** (НСИСОССП), която въвежда Директива за строителните продукти (CPD) 89/106/ЕЕС на Съвета на Европейската общност.

Наименование на продукта:	**Прозорец от алуминиеви шесткамерни профили система „Алтест", серия "Ескимос"**
Производител:	"Алтест Ай Джи Ти" ЕООД, гр. Бургас, Южна промишлена зона Производствена база на „Алупласт ЖТГ" ЕООД; Южна промишлена зон
Възложител:	"Алтест Ай Джи Ти" ЕООД, гр. Бургас, Южна промишлена зона
Документ за възлагане	Договор № 1 / 2013 г.
Система за оценяване на съответствието:	Система "3" съгласно приложение ZA на БДС EN 14351-1
Съществени изисквания:	3 - хигиена, опазване на здравето и на околната среда; 4 - безопасна експлоатация; 5 - защита от шум; 6 - икономия на енергия и топлосъхранение (енергийна ефективност).
Проба за изпитване:	Един брой прозорец с габаритни размери 1750/2550 mm. Подробни данни за изпитвания прозорец са дадени в Приложение 1.
Дата (период) на извършване на изпитването:	от 23.01.2013 г. до 20.02.2013 г.
Резултат:	**Представеният образец от прозорец с AL шесткамерни профили система "Алтест" серия „Ескимос" се класифицира в клас 5A по водонепропускливост при статично налягане, клас С2 по устойчивост на вятър, клас 4 по носимоспособност на защитните устройства на натоварване, клас 4 по въздухопропускливост, притежава претеглен индекс на изолация от въздушен шум R_w (C; C_{tr}) = 37 (-3; -3) dB и коефициент на топлопреминаване U = 1,15 W/(m².K).**

Р-л на ИЛ при НИСИ: (н.с.инж.Цв.Гюрова)

Управител на НИСИ: (ст.н.с. д-р инж.Г.Гуглев)

Протоколът съдържа всичко 15 листа. Извлечения от протокола могат да се размножават само с писмено съгласие на "НИСИ" ЕООД

№ по ред	Показател	Мерна единица	Метод за изпитване	Резултат от изпитването	Изискване съгласно техническа спецификация
1	2	3	4	5	6
2.	Носимоспособност на защитните устройства на натоварване **				
2.1	Огъване при натоварване с хоризонтална сила от 350 N в продължение на 1 min, приложена върху крило с панти, въртящо се на вертикална ос и застопорено в горния край	mm	БДС EN 14609:2005	94 Функционалните качества на прозореца и връзките с обкова са запазени	БДС EN 1311 За клас 4: Запазване на функционалните качества на прозореца и връзките с обкова
2.2	Огъване при натоварване с хоризонтална сила от 350 N в продължение на 1 min, приложена върху крило с панти, въртящо се на хоризонтална ос и застопорено в единия край	mm	БДС EN 14609:2005	63 Функционалните качества на прозореца и връзките с обкова са запазени	БДС EN 13115 За клас 4: Запазване на функционалните качества на прозореца и връзките с обкова

* Подробните резултати от изпитването са дадени в Приложение 3.

** Подробните резултати от изпитването са дадени в Приложение 4.

5. Защита от шум

Данни за изпитването:

№ по ред	Показател	Мерна единица	Метод за изпитване	Резултат от изпитването	Изискване съгласно техническа спецификация
1	2	3	4	5	6
1.	Изолация от въздушен шум* - Претеглен индекс на изолация от въздушен шум, Rw (C; C_{tr}) **	dB	БДС EN ISO 10140-2:2010	37 (-3; -3)	-

* Подробните резултати от изпитването са дадени в Приложение 5.

** Претегленият индекс на изолация от въздушен шум, Rw (C; C_{tr}) dB, се определя съгласно БДС EN ISO 717-1.

6. Икономия на енергия и топлосъхранение (енергийна ефективност)

Данни за изпитването:

№ по ред	Показател	Мерна единица	Метод за изпитване	Резултат от изпитването	Изискване съгласно техническа спецификация
1	2	3	4	5	6
1.	Коефициент на топлопреминаване на: - профила на крилото - профила на рамката - стъклопакета - прозореца	W/(m^2.K)	БДС EN ISO 12567-1:2010	 2,06 2,09 0,80 1,15	-
2.	Съпротивление на топлопреминаване	(m^2.K)/W		0,87	

ЕТ "С... СИЛИНА"
Кор... ЛЕВ А... ОВ

№ по ред	Показател	Мерна единица	Метод за изпитване	Резултат от изпитва-нето	Изискване съгласно техническа спецификаци
1	2	3	4	5	6
2.	Въздухопропускливост *	клас	БДС EN 1026:2003	4	БДС EN 1220 Изискванията са дадени в Приложение (на протокола

* Подробните резултати от изпитването са дадени в Приложение 6.

Използвана техническа документация:

БДС EN 14351-1:2006 + +A1:2010	"Прозорци и врати. Стандарт за продукт, технически характеристики. Част 1: Прозорци и външни врати без характеристики за устойчивост на огън и/или пропускане на дим";
БДС EN 14609:2005	"Прозорци. Определяне на устойчивостта на статичното усукване";
БДС EN 12211:2003	"Прозорци и врати. Устойчивост на вятър. Метод за изпитване";
БДС EN 1027:2003	"Прозорци и врати. Водонепропускливост. Метод за изпитване";
БДС EN 1026:2003	"Прозорци и врати. Въздухопроницаемост. Метод за изпитване";
БДС EN ISO 10140-2:2010	"Акустика. Измерване на звукоизолацията в сгради и на строителни елементи. Част 3: Лабораторни измервания на изолацията от въздушен шум на строителни елементи";
БДС EN ISO 717-1:2003 / A1:2006	"Акустика. Оценка на звукоизолацията в сгради и на строителни елементи. Част 1: Изолация от въздушен шум";
БДС EN ISO 12567-1:2010	„Топлинни характеристики на прозорци и врати. Определяне на коефициента на топлопреминаване по метода с гореща кутия. Част 1: Комплектовани прозорци и врати"
БДС EN 12210:2003/ AC:2003	Прозорци и врати. Устойчивост на вятър. Класификация"; "
БДС EN 13115:2004	„Прозорци. Класификация на механичните свойства. Вертикално натоварване, усукване и сила на задвижване";
БДС EN 12208: 2003	"Прозорци и врати. Водонепропускливост. Класификация";
БДС EN 12207:2003	„Прозорци и врати. Въздухопроницемост. Класификация";

Извършили изпитването:
1. н.с.инж.К.Глушкова
2. ст.н.с.инж.Б.Сапунов

Р-л на ИЛ при НИСИ:
(н.с.инж.Цв.Горова)

Приложение 1

Данни за изпитвания прозорец

Наименование на продукта: Прозорец от Al шесткамерни профили система „Алтест", серия „Ескимос"

Производител: „Алтест Ай Джи Ти"; адрес на производствената база „Алупласт ЖТГ" ЕООД, гр. Бургас, Южна промишлена зона

Описание на изпитвания образец: Прозорец с една неотваряема, една едноплоскостно отваряема и една двуплоскостно отваряема части от Al шесткамерни профили система " Алтест", серия „Ескимос" с:

- габаритни размери – 2550/1750 mm;
- остъкляване – стъклопакет троен с обща дебелина 34 mm (6/10/4/10/4) – 6 mm Planibel Low-e Energy NT on Clearvision pos.2 – 10 mm Argon 90 % – 4 mm Planibel Clear – 10 mm Argon 90 % – 4 mm Planibel Low-e Top N+on Clearvision pos.5; процент на остъкляване 72,5 %;
- използвани Al профили:
  - каса – 530 0020;
  - крила – 530 0326;
  - кемпфер (делител) –530 0205;
  - стъклодържател – 530 0550;
- уплътнения: EPDM уплътнения – US60, US68, централна гума SK 02;
- обков: обикновен и комбиниран обков за PVC системи "Siegenia";
- отводняване: тапи конденз, бели с код Al 12100000;
- вентилация: отвори за вентилация в касата и крилата съгласно схемата.

Забележка: Подробни чертежи за изпитвания образец са показани на стр. от 6 до 9.

ALTEST
ALUMINIUM PROFILES SYSTEMS

Ескимос

system 530

КОНСТРУКТИВНА СХЕМА

Поглед отвън

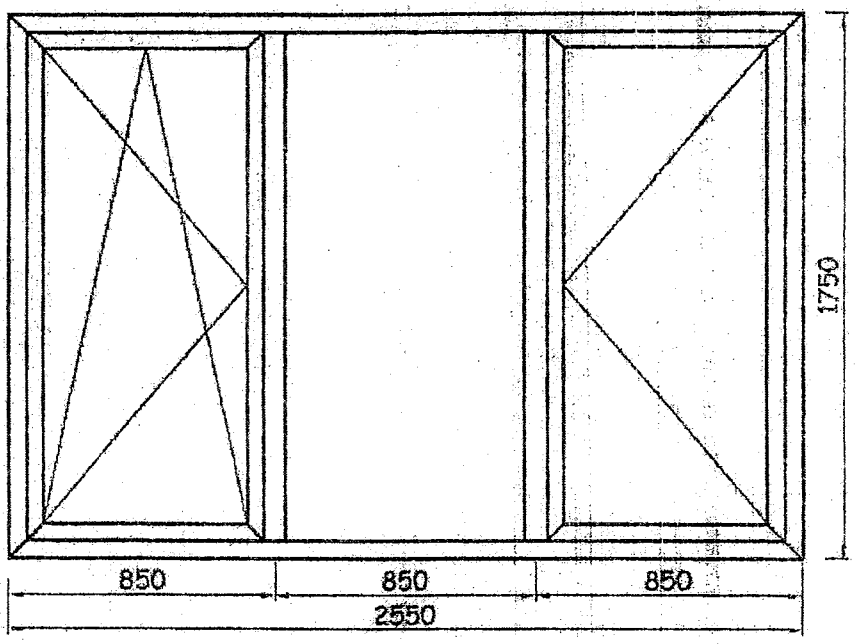

Поглед отвътре

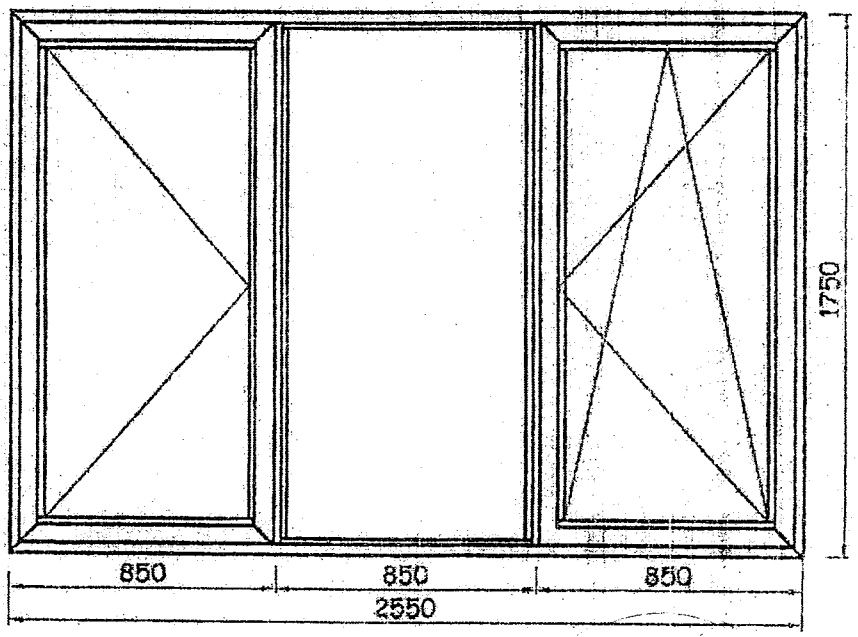

ALTEST
ALUMINIUM PROFILES SYSTEMS

Ескимос

system 530

СЕЧЕНИЯ

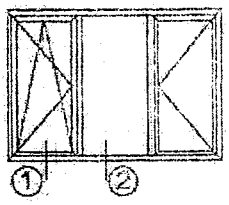

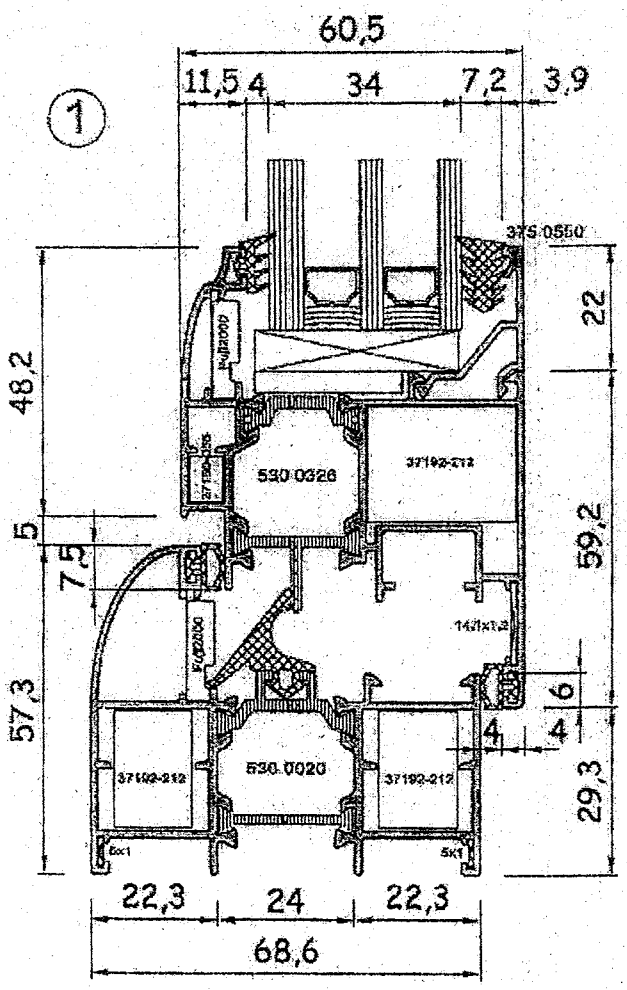

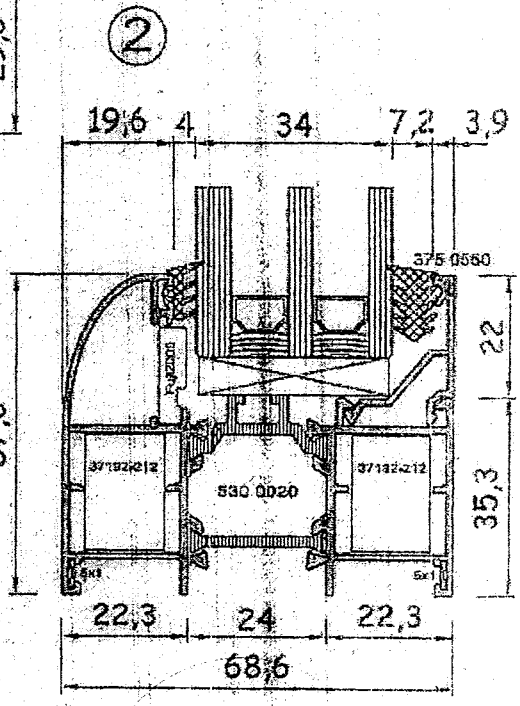

ALTEST
ALUMINIUM PROFILES SYSTEMS

Ескимос

system 530

СЕЧЕНИЯ

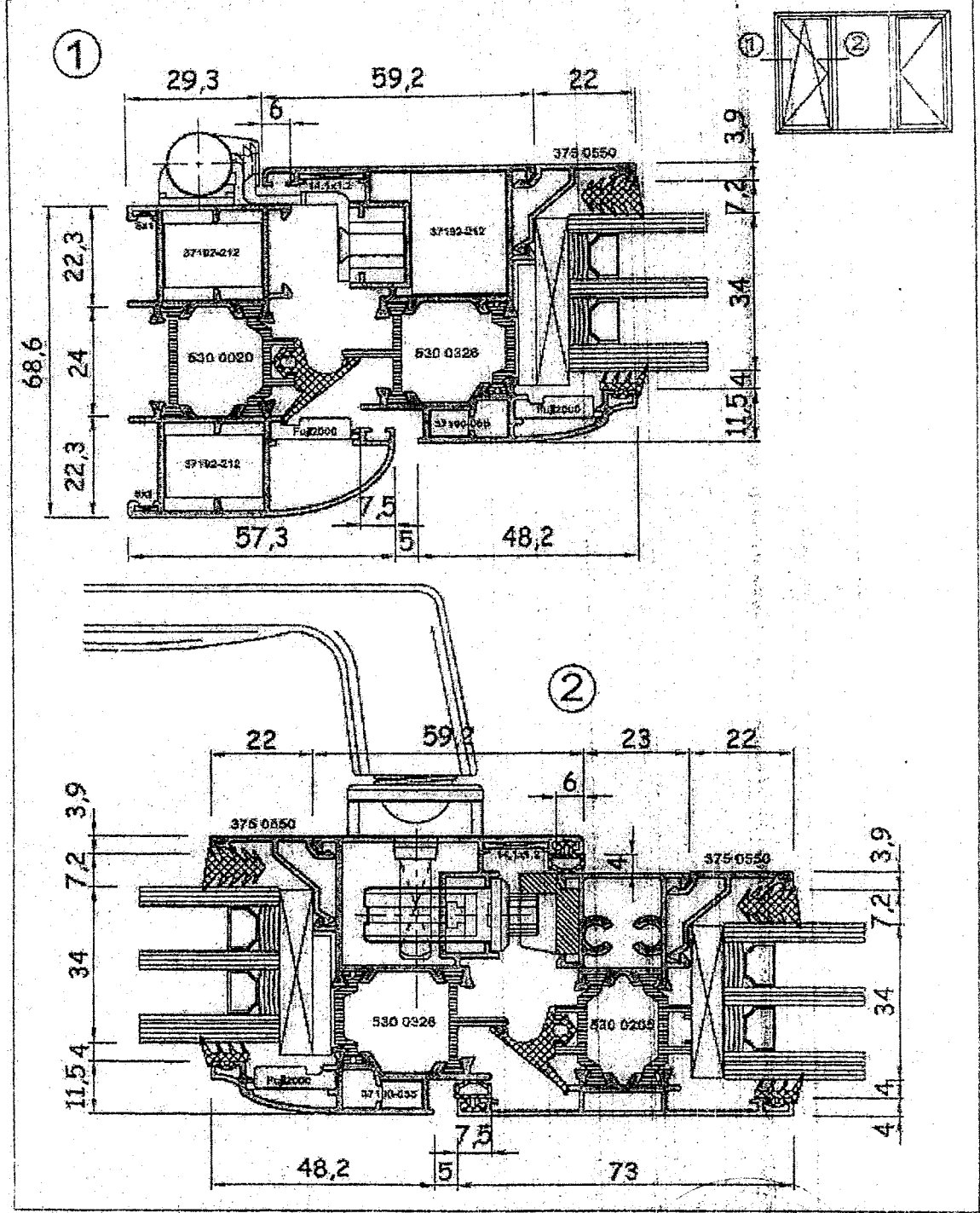

ALTEST
ALUMINIUM PROFILES SYSTEMS

Ескимос

system 530

ВЕНТИЛАЦИЯ И ОТВОДНЯВАНЕ

Схема на дренажни отвори 20mmx5mm

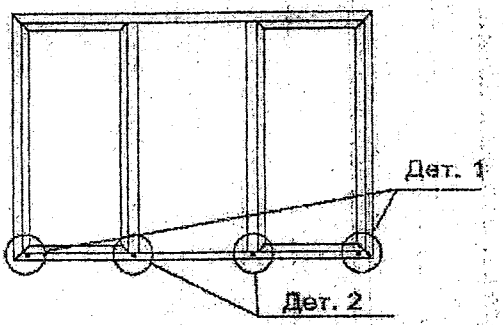

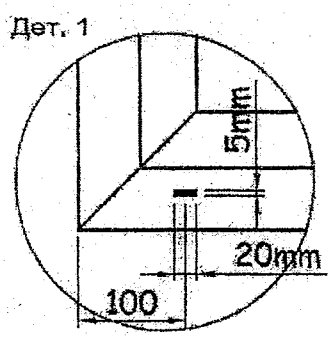

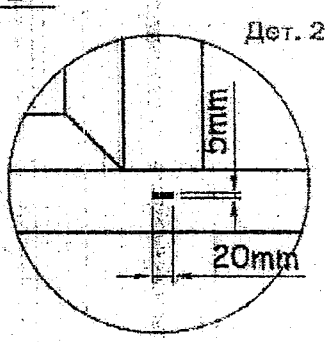

Отводняване каса

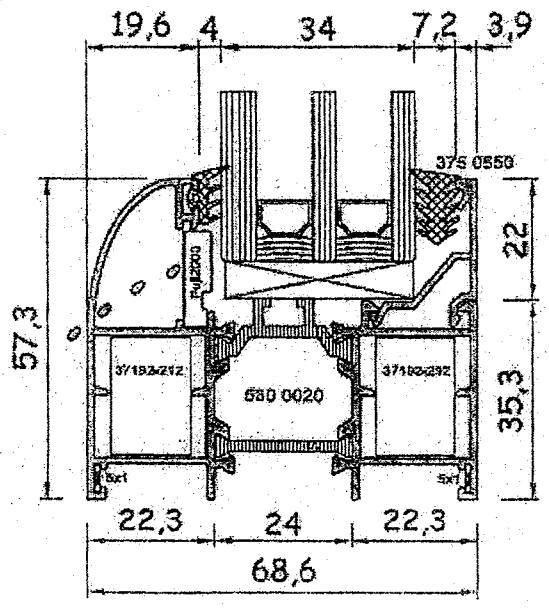

Отводняване крило

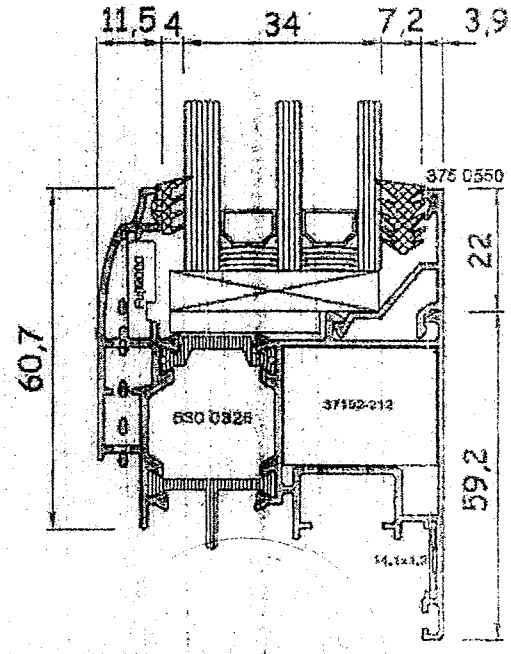

Приложение 2

Водонепропускливост при статично налягане – БДС EN 1027

1. Условия на изпитване и данни за изпитвателната апаратура

Изпитването е проведено на стенд система "Rosenheim" тип "VH AE" на фирма "HOLTEN", намиращ се в лаборатория "Строителна физика" при НИСИ ЕООД. Стендът се състои от камера и пулт за измерване и управление. Измервателната камера е въздухоплътна и само една от страните й е отворена. Затварянето на тази страна се осъществява чрез подходящо закрепване на изпитвания прозорец, ориентиран с външната страна към камерата.

Изпитваният прозорец (образец) се захваща към дистанционните елементи (страни на камерата) посредством ръчни стеги. Доброто уплътнение между рамката на прозореца и стените на камерата се постига с микропорести каучукови уплътнители.

Количество на водата – 2 dm^3 на 1 m^2/min.

Температурата на въздуха в камерата и лабораторията t = 12 °C.

Влажност на въздуха в камерата и лабораторията 86 %.

2. Резултати от изпитването

Разлика в налягането между камерата и външната страна на прозореца, Pa	Продължителност, min	Резултат от наблюдението на вътрешната повърхност на прозореца	Класификация	Изисквания
0	15	не пропуска вода	1A	Да не пропуска вода 15 min
50	5	не пропуска вода	2A	Като клас 1A + 5 min
100	5	не пропуска вода	3A	Като клас 2A + 5 min
150	5	не пропуска вода	4A	Като клас 3A + 5 min
200	5	не пропуска вода	**5A**	Като клас 4A + 5 min
250	5	пропуска вода	6A	Като клас 5A + 5 min

Приложение 3

Устойчивост на вятър
(БДС EN 12211:2003)

1. Условия на изпитване и данни за апаратурата за изпитване

Изпитвателният стенд и камерата за изпитване са съгласно Приложение 2.

Температурата на въздуха в камерата и лабораторията е t = 15 °C.
Влажността на въздуха в камерата и лабораторията е 70 %.

2. Изпитване на деформации

Измерването на деформациите (преместванията) на линейните елементи по височина на крилата на прозореца е извършено с помощта на часовникови индикатори за преместване тип TGL 7682 (производство на SUHL - Германия) с точност до 0,01 mm.

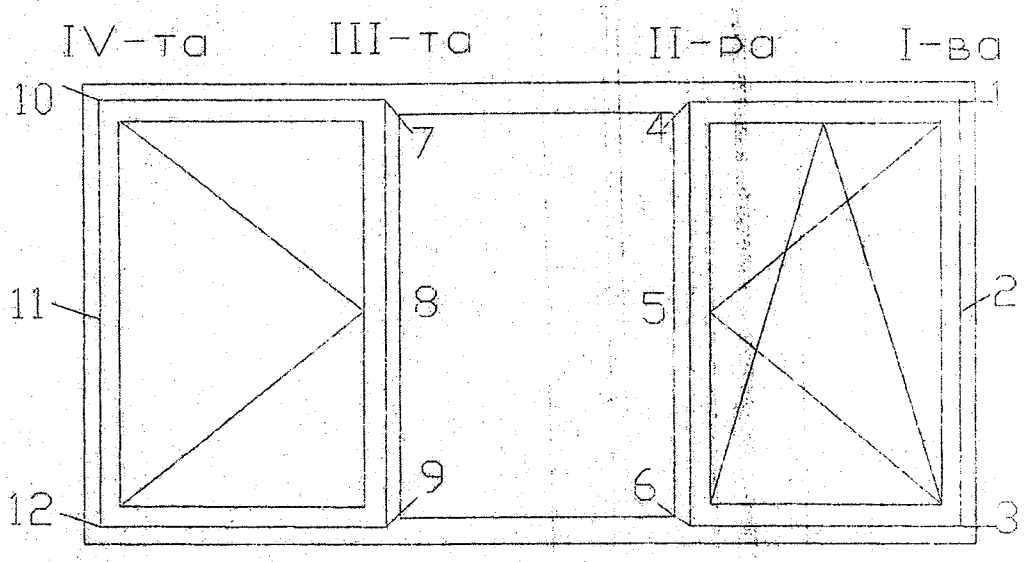

Схема на разполагане на часовниковите индикатори

Резултати от изпитванията

Разлика в налягането между камерата и външната страна на прозореца, Pa	I-ва вертикална ос		
	f ($f_{ост.}$) в т.1, mm	f ($f_{ост.}$) в т.2, mm	f ($f_{ост.}$) в т.3, mm
+400 / -400	+0,03 / -0,05 (+0,01 / -0,02)	+1,26 / -0,32 (+0,02 / -0,05)	+0,07 / -0,08 (+0,01 / -0,01)
+800 / -800	+0,09 / -0,16 (+0,02 / -0,08)	+1,63 / -0,88 (+0,03 / -0,17)	+0,23 / -0,06 (+0,03 / -0,03)
	II-ра вертикална ос		
	f ($f_{ост.}$) в т.4, mm	f ($f_{ост.}$) в т.5, mm	f ($f_{ост.}$) в т.6, mm
+400 / -400	+0,40 / -0,34 (+0,10 / -0,07)	+1,08 / -1,68 (+0,52 / -0,37)	+0,85 / -0,32 (+0,28 / -0,22)
+800 / -800	+0,81 / -0,71 (+0,12 / -0,18)	+4,11 / -3,08 (+0,65 / -0,99)	+1,71 / -1,55 (+0,34 / -0,45)
	III-та вертикална ос		
	f ($f_{ост.}$) в т.7, mm	f ($f_{ост.}$) в т.8, mm	f ($f_{ост.}$) в т.9, mm
+400 / -400	+0,35 / -0,31 (+0,08 / -0,05)	+1,82 / -1,55 (+0,43 / -0,28)	+0,51 / -0,45 (+0,10 / -0,08)
+800 / -800	+0,72 / -0,75 (+0,10 / -0,11)	+3,83 / -3,62 (+0,52 / -0,64)	+1,02 / -1,07 (+0,15 / -0,13)
	IV-та вертикална ос		
	f ($f_{ост.}$) в т.10, mm	f ($f_{ост.}$) в т.11, mm	f ($f_{ост.}$) в т.12, mm
+400 / -400	+0,15 / -0,09 (+0,05 / -0,03)	+0,32 / -0,25 (+0,03 / -0,10)	+0,11 / -0,10 (+0,02 / -0,06)
+800 / -800	+0,64 / -0,27 (+0,12 / -0,13)	+1,45 / -0,67 (+0,27 / -1,26)	+0,66 / -0,28 (+0,13 / -0,14)

3. Изпитване на повтарящо се положително и отрицателно налягане

Изпитването е проведено при налягане от ±400 Pa, повтарящо се 50 пъти.

При изпитването на повтарящо се 50 пъти отрицателно и положително налягане от 400 Pa, показващо поведението на прозореца при удари на вятър (натиск и засмукване), не се явиха дефекти и увреждания, влошаващи експлоатационните качества на прозореца.

4. Изпитване на безопасност /буря/

Изпитването е проведено с еднократно положително и отрицателно налягане ±1200 Pa.

При изпитване на безопасност при буря не се явиха увреждания, застрашаващи функционалните качества и целостта на прозореца.

Приложение 4

Носимоспособност на защитните устройства на натоварване

(БДС EN 14609:2005)

1. Данни за апаратурата за изпитване

Измерването на деформациите на линейните елементи на крилата е извършено с помощта на индуктивни датчици за преместване тип W 50 TS и усилвател на носеща честота KWS 673 A4 (производство на HBM - Германия) с точност 0,01 mm.

2. Резултати от изпитванията

2.1 Огъване при натоварване с хоризонтална сила F, N, в продължение на 5 min, приложена върху долния край на крило с панти, въртящо се по **вертикална** ос, застопорено в горния край.

F = 20 N: a_o = 9 mm

F = 200 N: a_l = 65 mm; $a_r = a_l - a_o$ = 56 mm; $a_{ост.}$ = 1 mm

F = 250 N: a_l = 73 mm; $a_r = a_l - a_o$ = 64 mm; $a_{ост.}$ = 3 mm

F = 300 N: a_l = 84 mm; $a_r = a_l - a_o$ = 75 mm; $a_{ост.}$ = 5 mm

F = 350 N: a_l = 103 mm; $a_r = a_l - a_o$ = 94 mm; $a_{ост.}$ = 7 mm

Функционалните качества на прозореца и връзките с обкова се запазват.

2.2 Огъване при натоварване с хоризонтална сила F, N, в продължение на 5 min, приложена върху единия край на крило с панти, въртящо се по **хоризонтална** ос, застопорено в другия край.

F = 20 N: a_o = 160 mm

F = 200 N: a_l = 194 mm; $a_r = a_l - a_o$ = 34 mm; $a_{ост.}$ = 10 mm

F = 250 N: a_l = 209 mm; $a_r = a_l - a_o$ = 49 mm; $a_{ост.}$ = 11 mm

F = 300 N: a_l = 215 mm; $a_r = a_l - a_o$ = 55 mm; $a_{ост.}$ = 12 mm

F = 350 N: a_l = 223 mm; $a_r = a_l - a_o$ = 63 mm; $a_{ост.}$ = 13 mm

Функционалните качества на прозореца и връзките с обкова се запазват.

Приложение 5

Звукоизолация от въздушен шум
(БДС EN ISO 10140-2/2010, БДС EN ISO 717-1:2003/A1:2006)

1. Условия на изпитване и данни за апаратурата за изпитване

Измерването е проведено в лаборатория "Строителна физика":

- температура на въздуха в камерите t = 12°C; влажност – 75 %;
- камера високо ниво V = 170 m³;
- камера ниско ниво V = 119 m³;
- запълваща стена с Rw = 50 dB;
- акустична апаратура на фирма "Брюел и Кер" - Дания:
  - анализатор за строителна акустика тип 4418;
  - микрофон тип 4166;
  - микрофонен предусилвател тип 2916;
  - източник на шум тип 4224.

Монтажът е извършен от специалисти на изпълнителя.

2. Резултати от изпитването

f, Hz	100	125	160	200	250	315	400	500	630	800	1000	1250	1600	2000	2500	315
R, dB	26,5	25,4	23,8	25,3	28,9	31,8	32,9	35,3	37,1	38,5	38,9	41,2	40,5	39,2	32,3	31,2

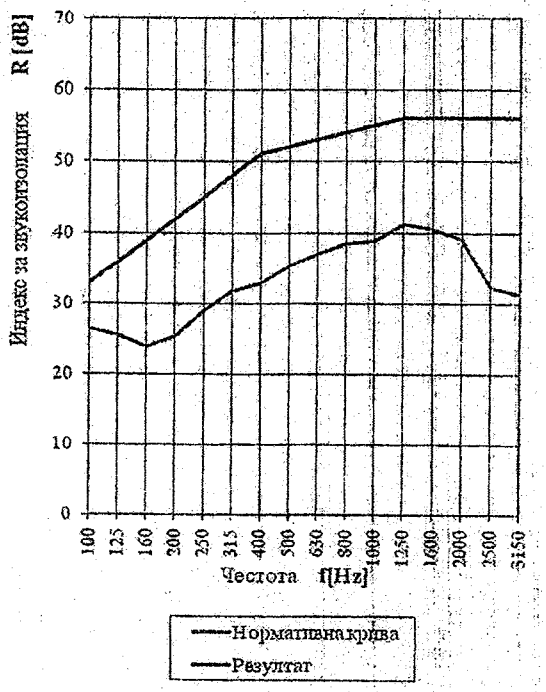

ПРЕТЕГЛЕН ИНДЕКС НА ИЗОЛАЦИЯ ОТ ВЪЗДУШЕН ШУМ

Rw (C; C_{tr}) = 37 (-3; -3) dB

Приложение 6

Въздухопроницаемост на фугите
(БДС EN 1026/2003)

1. Условия на изпитване и данни за апаратурата за изпитване

Апаратурата за изпитване е съгласно Приложение 2.

Температурата на въздуха в камерата и лабораторията е t = 12 °C.
Влажността на въздуха в камерата и лабораторията е 92 %.

2. Резултати от изпитването

обща площ на прозореца – 4,19 m^2; дължина на отваряемите фуги на прозореца – 16,64 m

P, Pa	50	100	150	200	250	300	400	500	600
V, m^3/h	0,40	1,30	2,20	3,00	4,60	5,10	8,30	12,70	17,3
V_l, m^3/hm	0,03	0,08	0,13	0,18	0,27	0,31	0,50	0,77	1,04
V_w,m^3/hm^2	0,09	0,31	0,53	0,72	1,05	1,19	1,98	3,01	4,15

Въздухопропускливост – класификация на прозореца по:
- обща площ – клас 4;
- дължина на отваряеми фуги – клас 4.

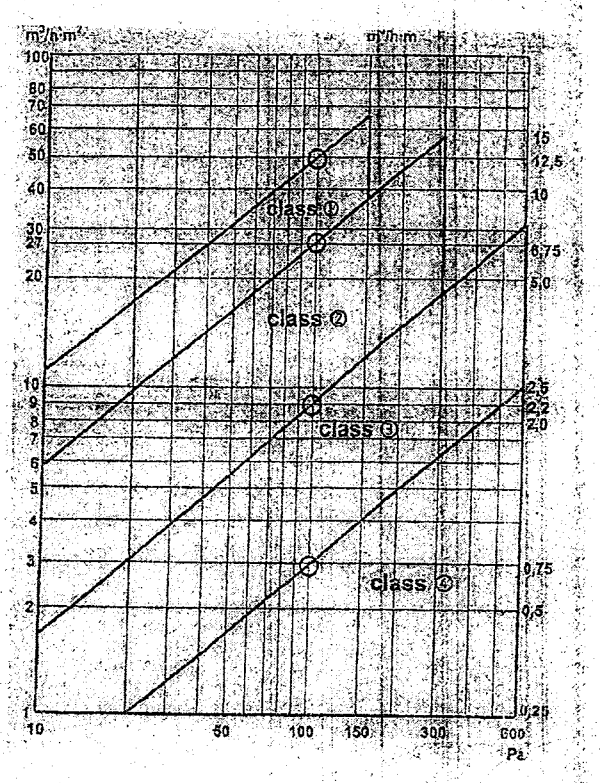

Класификация

НАУЧНОИЗСЛЕДОВАТЕЛСКИ СТРОИТЕЛЕН ИНСТИТУТ - НИСИ - ЕООД
НОТИФИЦИРАНА ИЗПИТВАТЕЛНА ЛАБОРАТОРИЯ
Разрешение № CPD 10-NB 2032 на МРРБ
Идентификационен № NB 2032 от регистъра на Европейската комисия
Република България, София 1618, бул."Никола Петков" №86, тел.: (02) 856 1082, факс: (02) 955 96 38, e-mail: nisi_sofia@abv.bg

ПРОТОКОЛ
ОТ ПЪРВОНАЧАЛНО ИЗПИТВАНЕ НА ТИПА НА ПРОДУКТ

№ ІТТ-09.28 / 15.10.2009 г.

Изпитването е извършено в съответствие с изискванията на част втора от **Наредба за съществените изисквания към строежите и оценяване съответствието на строителните продукти** (НСИСОССП), която въвежда Директива за строителните продукти (CPD) 89/106/ЕЕС на Съвета на Европейската общност.

Наименование на продукта:	**Прозорец от Al профили система "Алтест", серия „Пони"**
Производител и Възложител:	"Алтест Ай Джи Ти" ЕООД, производствена база на „Алупласт ЖТГ" ЕООД, гр. Бургас, общ. Бургас, Южна промишлена зона
Документ за възлагане	Договор № 52 / 2009 г.
Система за оценяване на съответствието:	Система "3" съгласно приложение ZA на БДС EN 14351-1
Съществени изисквания:	3 - хигиена, опазване на здравето и на околната среда; 4 - безопасна експлоатация; 5 - защита от шум; 6 - икономия на енергия и топлосъхранение (енергийна ефективност).
Проба за изпитване:	Един брой прозорец с габаритни размери 2550/1750 mm. Подробни данни за изпитвания прозорец са дадени в Приложение 1.
Дата (период) на извършване на изпитването:	от 07.09.2009 г. до 08.10.2009 г.
Резултат:	**Представеният образец от прозорец с Al профили система "Алтест", серия „Пони" се класифицира в клас 1А по водонепропускливост, клас С1 по устойчивост на вятър, клас 4 по носимоспособност на защитните устройства на натоварване, клас 3 по въздухопропускливост, притежава претеглен индекс на изолация от въздушен шум R_w (C; C_{tr}) = 30 (-1; -3) dB и коефициент на топлопреминаване U = 2,30 W/(m².K).**

Р-л на ИЛ при НИСИ: (н.с.инж.Цв.Гюрова)

Управител на НИСИ: (ст.н.с. д-р инж.К.Чушев)

Протоколът съдържа всичко 18 листа. Извлечения от протокола могат да се размножават само с писмена съгласие на "НИСИ" ЕООД

3. Хигиена, опазване на здравето и на околната среда

Данни от изпитването:

№ по ред	Показател	Мерна единица	Метод за изпитване	Резултат от изпитването	Изискване съгласно техническа спецификация
1	2	3	4	5	6
1	Водонепропускливост при статично налягане *	клас	БДС EN 1027	Клас 0	БДС EN 12208 За клас 0: няма изискване За клас 1А: при Р = 0 Ра да не прониква вода в продължение на 15 min

* Подробните резултати от изпитването са дадени в Приложение 2.

4. Безопасна експлоатация

Данни от изпитването:

№ по ред	Показател	Мерна единица	Метод за изпитване	Резултат от изпитването	Изискване съгласно техническа спецификация
1	2	3	4	5	6
1	Устойчивост на вятър*	Клас	БДС EN 12211	Клас С1	БДС EN 12210
1.1	Деформации (f) на крилото спрямо рамката при натоварване от вятър:			Р = ± 400 Pa	Р = ± 400 Pa f < l/300 L
	- I-ва вертикална ос (т.2);	mm		+1,10 / -0,13	< ±5, 47
	- II-ра вертикална ос (т.5);	mm		+1,29 / -0,24	< ±5,47
	- III-ра вертикална ос (т.8);	mm		+1,48 / -1,11	< ±5,47
	- IV-ра вертикална ос (т.11).	mm		+0,31 / -0,22	< ±5,47
1.2	Поведение при повтарящо се 50 пъти налягане	-		Р = ± 200 Pa Функционалните качества и връзките с обкова са запазени	Р = ± 200 Pa Запазване на функционалните качества на прозореца и връзките с обкова
1.3	Безопасност при буря при еднократно налягане	-		Р = ± 600 Pa Функционалните качества и връзките с обкова са запазени	Р = ± 600 Pa Запазване на функционалните качества на прозореца и връзките с обкова

№ по ред	Показател	Мерна единица	Метод за изпитване	Резултат от изпитването	Изискване съгласно техническа спецификация
1	2	3	4	5	6
2	Носимоспособност на защитните устройства на натоварване **	клас	БДС EN 14609	Клас 4	БДС EN 13115
2.1	Огъване при натоварване с хоризонтална сила в продължение на 5 min, приложена върху крило с панти, въртящо се на вертикална ос и застопорено в горния край	-		P = 350 N Функционалните качества на прозореца и връзките с обкова са запазени	P = 350 N Запазване на функционалните качества на прозореца и връзките с обкова
2.2	Огъване при натоварване с хоризонтална сила в продължение на 5 min, приложена върху крило с панти, въртящо се на хоризонтална ос и застопорено в единия край	-		P = 350 N Функционалните качества на прозореца и връзките с обкова са запазени	P = 350 N Запазване на функционалните качества на прозореца и връзките с обкова

* Подробните резултати от изпитването са дадени в Приложение 3.

** Подробните резултати от изпитването са дадени в Приложение 4.

5. Защита от шум

Данни за изпитването:

№ по ред	Показател	Мерна единица	Метод за изпитване	Резултат от изпитването	Изискване съгласно техническа спецификация
1	2	3	4	5	6
1	Изолация от въздушен шум* - Претеглен индекс на изолация от въздушен шум, R_w (C_i; C_{tr}) **	dB	БДС EN ISO 140-3	30 (-1; -4)	-

* Подробните резултати от изпитването са дадени в Приложение 5.

** Претегленият индекс на изолация от въздушен шум, R_w (C_i; C_{tr}) dB, се определя съгласно БДС EN ISO 717-1.

6. Икономия на енергия и топлосъхранение (енергийна ефективност)

Данни за изпитването:

№ по ред	Показател	Мерна единица	Метод за изпитване	Резултат от изпитването	Изискване съгласно техническа спецификация
1	2	3	4	5	6
1	Коефициент на топлопреминаване на: - профила на крилото - профила на рамката - стъклопакета - прозореца	W/(m^2.K)	БДС EN ISO 12567-1	 2,66 2,87 1,44 1,77	 - - - -

№ по ред	Показател	Мерна единица	Метод за изпитване	Резултат от изпитването	Изискване съгласно техническа спецификация
2	Въздухопропускливост *	клас	БДС EN 1026	Клас 2	БДС EN 12207 Изискванията са дадени в Приложение 6 на протокола.

* Подробните резултати от изпитването са представени в Приложение 6.

Използвана техническа документация:

БДС EN 14351-1	"Прозорци и врати. Стандарт за продукт, технически характеристики. Част 1: Прозорци и външни врати без характеристики за устойчивост на огън и/или пропускане на дим"
БДС EN 14609:2005	"Прозорци. Определяне на устойчивостта на статичното усукване"
БДС EN 12211:2003	"Прозорци и врати. Устойчивост на вятър. Метод за изпитване"
БДС EN 1027:2003	"Прозорци и врати. Водонепропускливост. Метод за изпитване"
БДС EN 1026:2003	"Прозорци и врати. Въздухопроницаемост. Метод за изпитване"
БДС EN ISO 140-3:2003	"Акустика. Измерване на звукоизолацията в сгради и на строителни елементи. Част 3: Лабораторни измервания на изолацията от въздушен шум на строителни елементи"
БДС EN ISO 717-1:2003	"Акустика. Оценка на звукоизолацията в сгради и на строителни елементи. Част 1: Изолация от въздушен шум"
БДС EN ISO 12567-1	„Топлинни характеристики на прозорци и врати. Определяне на коефициента на топлопреминаване по метода с гореща кутия. Част 1: Комплектовани прозорци и врати"
БДС EN 12210:2003	„Прозорци и врати. Устойчивост на вятър. Класификация"
БДС EN 13115:2004	„Прозорци. Класификация на механичните свойства. Вертикално натоварване, усукване и сила на задвижване"
БДС EN 12208: 2003	"Прозорци и врати. Водонепропускливост. Класификация"
БДС EN 12207:2003	„Прозорци и врати. Въздухопроницемост. Класификация"

Извършили изпитването:
1. н.с.инж.К.Глушкова
2. ст.н.с.инж.Б.Сапунов
3. инж.Г.Веселинова
4. физ.Н.Николов

Р-л на ИЛ при НИСИ:
(н.с.инж.Цв.Гюрова)

Приложение 1

Данни за изпитвания прозорец

Наименование на продукта: Прозорец от Al профили система "Алтест", серия „Ескимос"

Описание на изпитвания образец: Прозорец с една неотваряема, една едноплоскостно и една двуплоскостно отваряема части от Al профили система "Алтест", серия „Ескимос" с:

- габаритни размери – 2550/1750 mm;
- остъкляване – стъклопакет с обща дебелина 24 mm (4/16/4) от едно безцветно флоатно стъкло и едно нискоемисионно стъкло, процент на остъкляване 74,5 %;
- използвани Al профили:
  - каса – 530 0020;
  - крила – 530 0110;
  - кемпфер (делител) – 530 0205;
  - стъклодържател – 375 0530;
- уплътнения – гумени уплътнения MO 60, MO 68, U0, централна гума SK 02;
- обков за комбинирано отваряне "Sequrity Lock", Macedoniki;
- отводняване – тапи конденз, бели с код AL 12100000.

Забележка: Подробни чертежи за изпитвания образец са показани на стр. от 6 до 12.

поглед отвътре

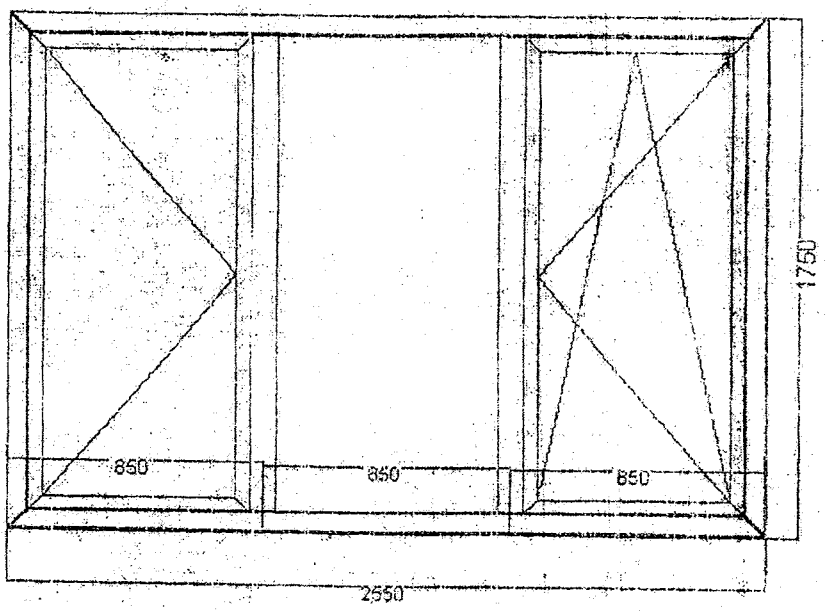

поглед отвън

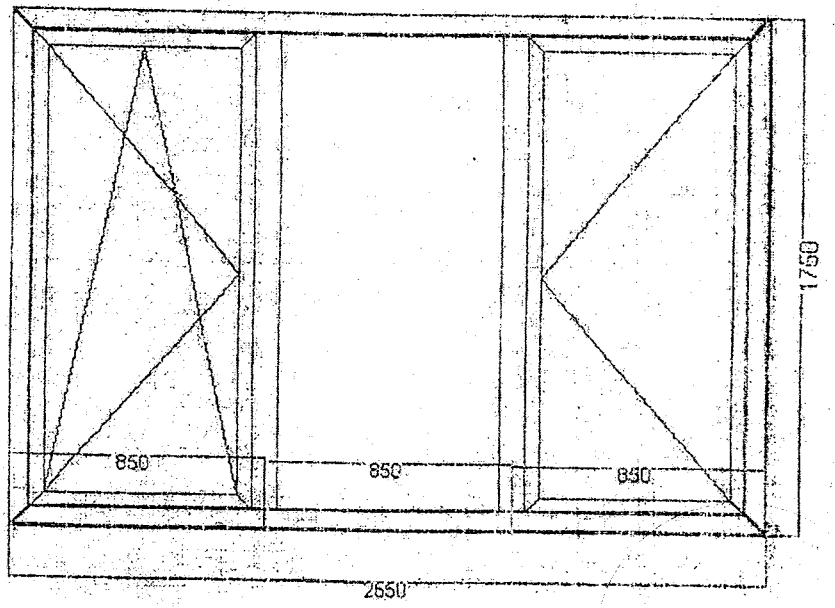

Altest ЕСКИМОС System 630

SECTIONS

2.

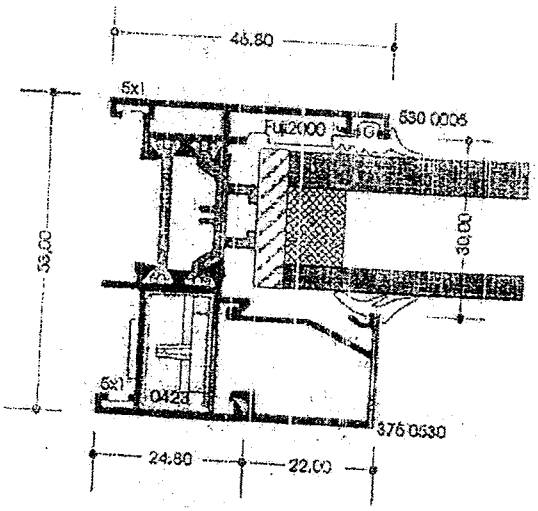

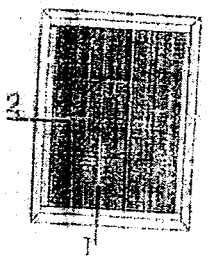

1.

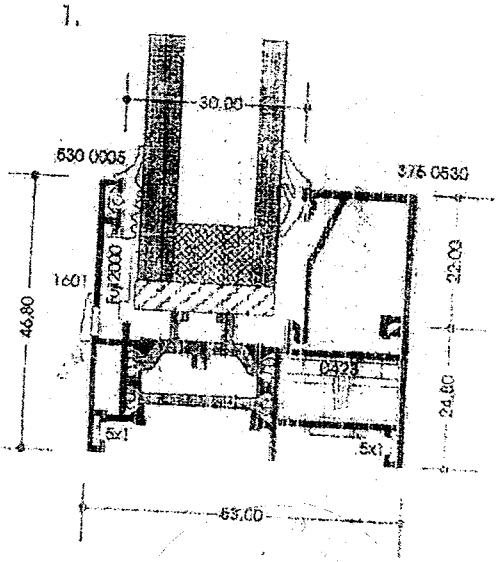

Altest ЕСКИМОС System 530

SECTIONS

2a.

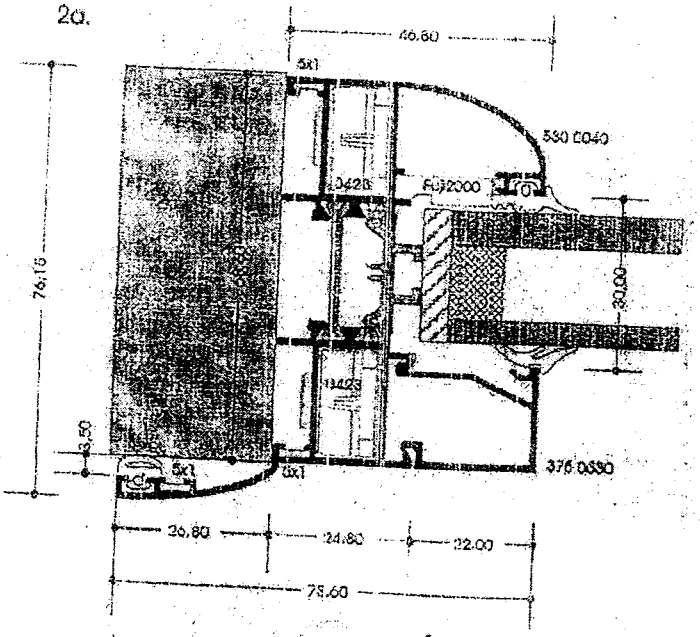

2a

1a

1a.

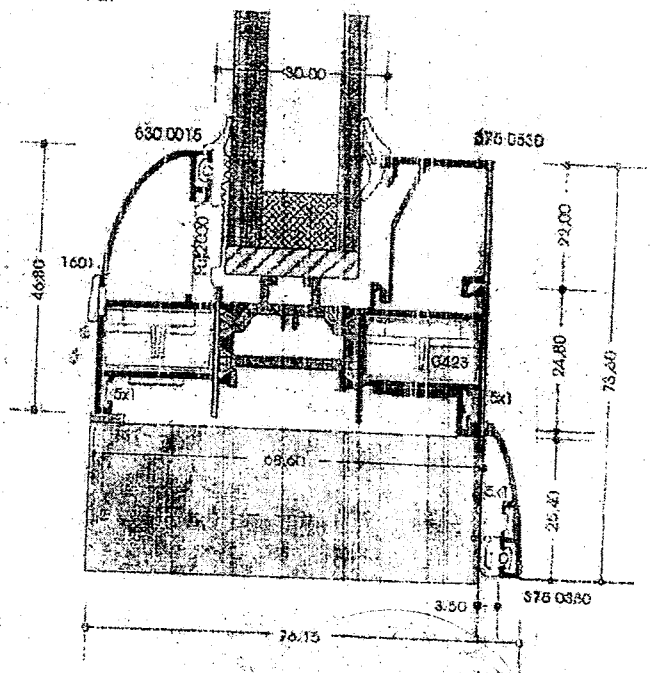

Altest ЕСКИМОС system 530

SECTIONS

4.

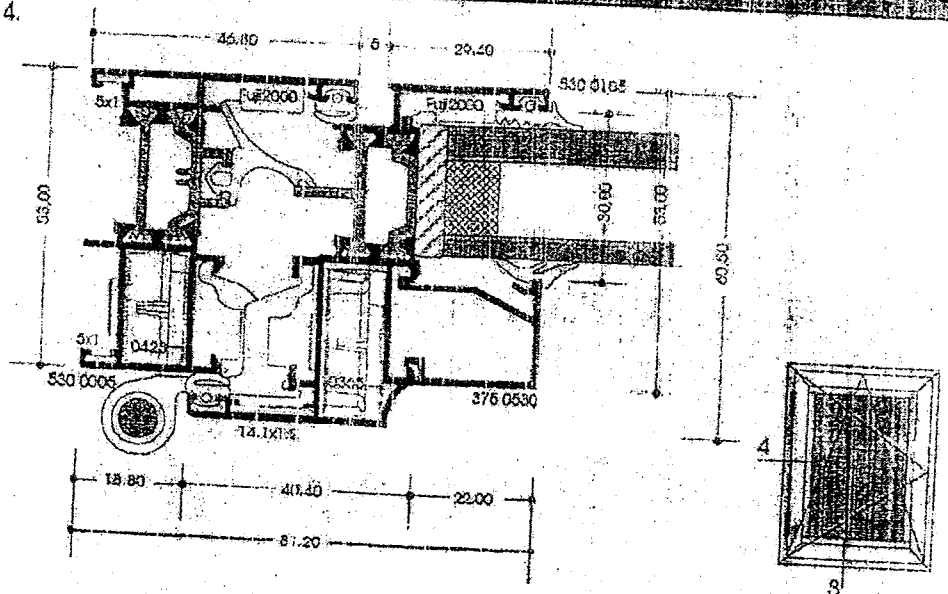

3.

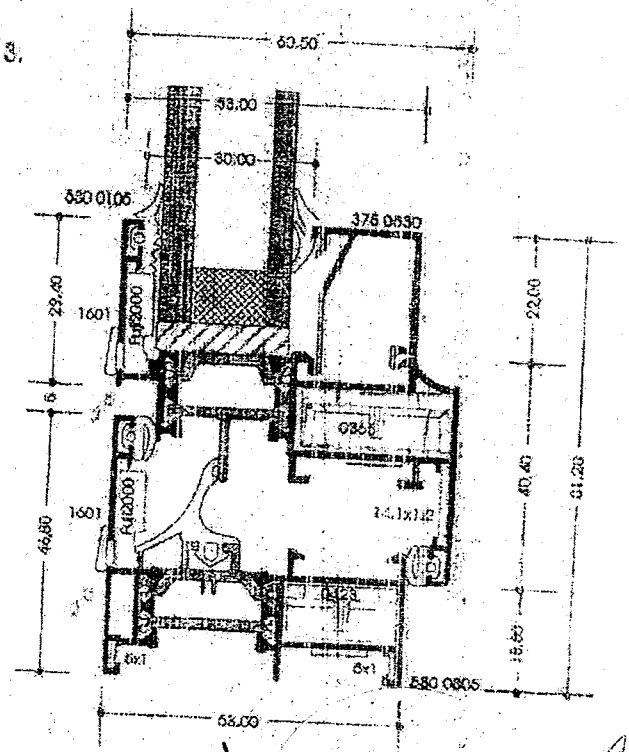

Altest ЕСКИМОС system 530

SECTIONS

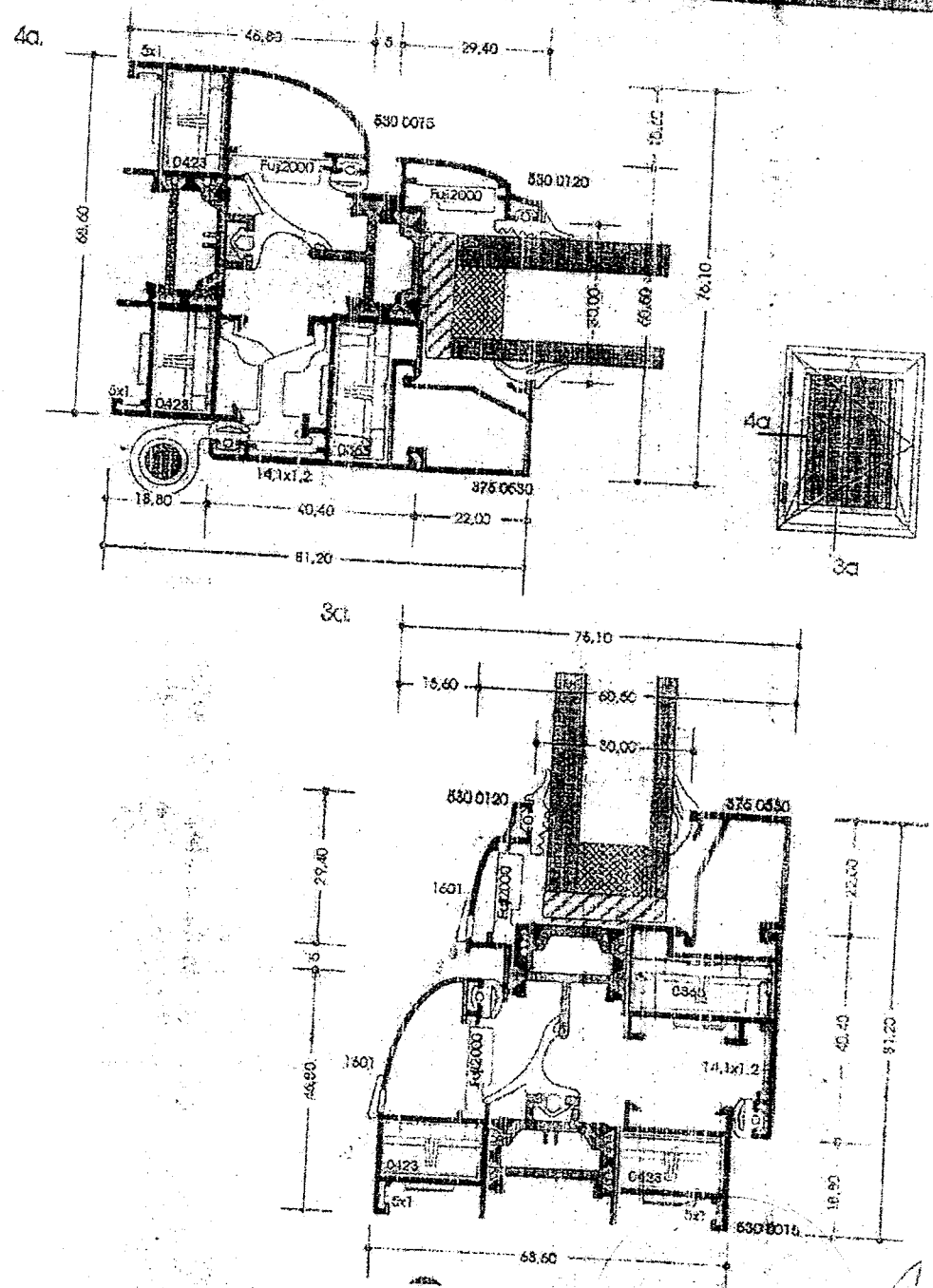

Altest ЕСКИМОС System 530

SECTIONS

5.

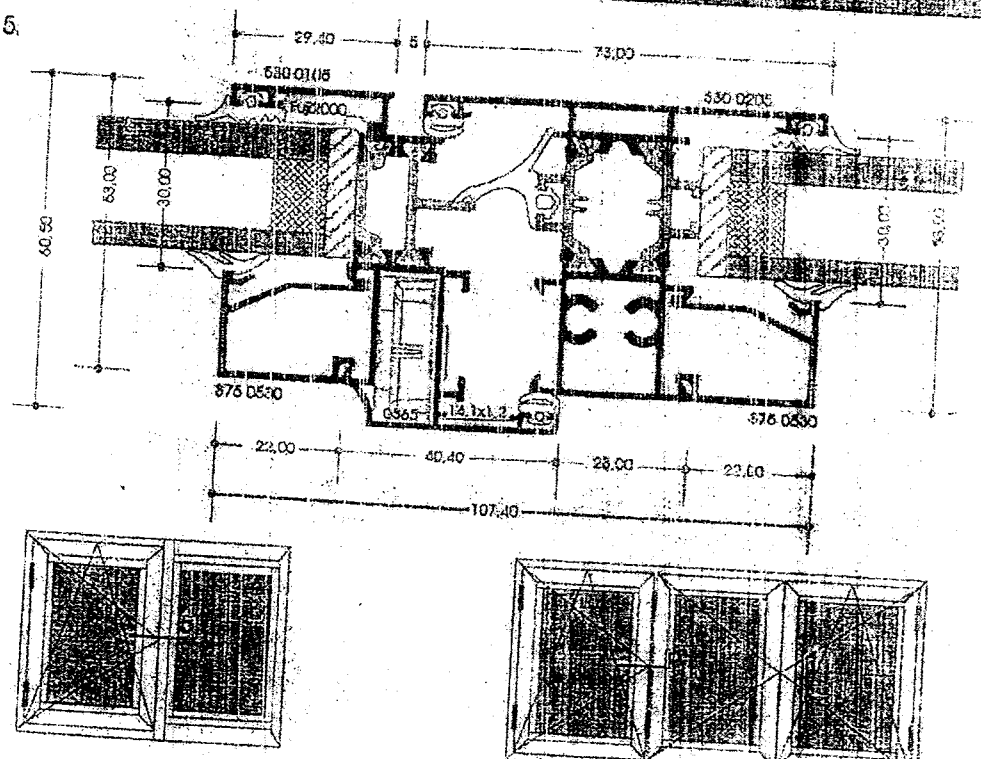

6.

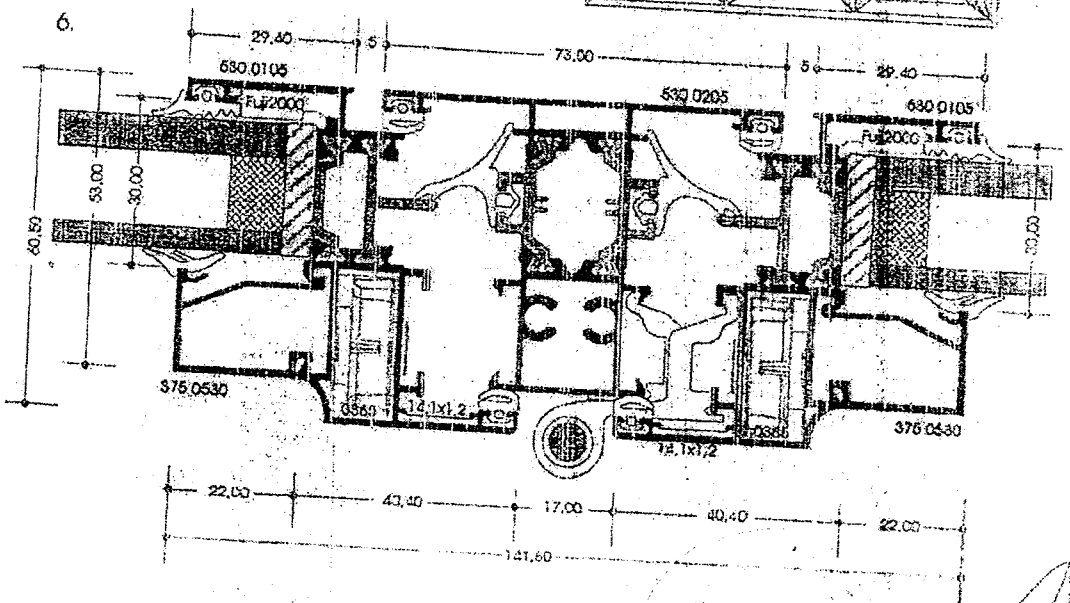

Altest ЕСКИМОС System 630

3D DETAILS

PLASTIC DREINAGE CAPS

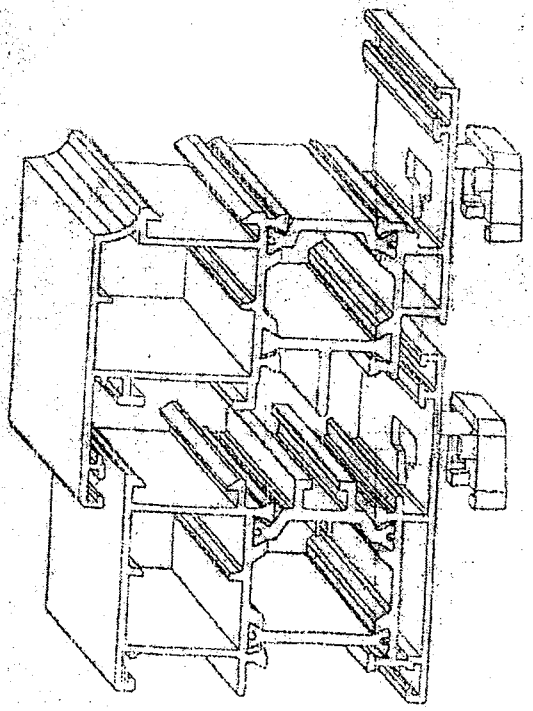

Scheme of dreinage canals

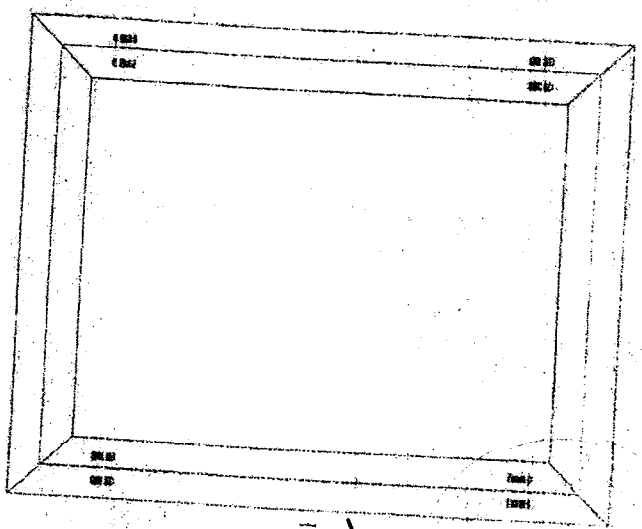

Приложение 1

Водонепропускливост при статично налягане – БДС EN 1027

1. Условия на изпитване и данни за изпитвателната апаратура

Изпитването е проведено на стенд система "Rosenheim" тип "VH AE" на фирма "HOLTEN", намиращ се в лаборатория "Строителна физика" при НИСИ ЕООД. Стендът се състои от камера и пулт за измерване и управление. Измервателната камера е въздухоплътна и само една от страните й е отворена. Затварянето на тази страна се осъществява чрез подходящо закрепване на изпитвания прозорец, ориентиран с външната страна към камерата.

Изпитваният прозорец (образец) се захваща към дистанционните елементи (страни на камерата) посредством ръчни стеги. Доброто уплътнение между рамката на прозореца и стените на камерата се постига с микропорести каучукови уплътнители.

Количество на водата – 2 dm³ на 1 m²/min.

Температурата на въздуха в камерата и лабораторията t = 20 °C.

Влажност на въздуха в камерата и лабораторията 85 %.

2. Резултати от изпитването

Площ на прозореца – 4,15 m²; дължина на фугите – 10,00 m

Разлика в налягането между камерата и външната страна на прозореца, Pa	Продължителност, min	Резултат от наблюдението на вътрешната повърхност на прозореца	Класи-фика-ция	Изисквания
-	-	-	0	Няма изискване
0	15	прониква вода след 5 min	1A	Да не пропуска вода 15 min

Приложение 3

Устойчивост на вятър – БДС EN 12211

1. Условия на изпитване и данни за апаратурата за изпитване

Изпитвателният стенд и камерата за изпитване са съгласно Приложение 2.

Температурата на въздуха в камерата и лабораторията е t = 20 °C.
Влажността на въздуха в камерата и лабораторията е 85 %.

2. Изпитване на деформации

Измерването на деформациите (преместванията) на линейните елементи по височина на крилата на прозореца е извършено с помощта на часовникови индикатори за преместване тип TGL 7682 (производство на SUHL - Германия) с точност до 0,01 mm.

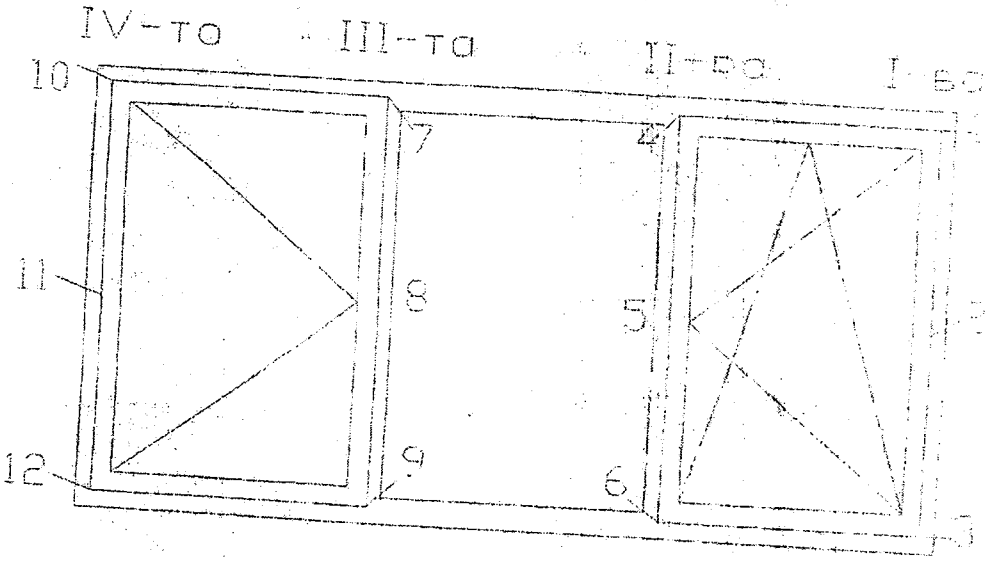

Схема на разполагане на часовниковите индикатори

Резултати от изпитванията

Разлика в налягането между камерата и външната страна на прозореца, Pa	I-ви вертикална ос		
	f ($f_{ост.}$) в т.1, mm	f ($f_{ост.}$) в т.2, mm	f ($f_{ост.}$) в т.3, mm
+400 / -400	+0,07 / -0,02 (0,00 / -0,02)	+1,18 / -1,17 (+0,01 / -0,07)	+0,08 / -0,06 (0,00 / -0,04)
	II-ра вертикална ос		
	f ($f_{ост.}$) в т.4, mm	f ($f_{ост.}$) в т.5, mm	f ($f_{ост.}$) в т.6, mm
+400 / -400	+0,82 / -0,53 (+0,04 / -0,13)	+2,04 / -0,77 (0,03 / -0,25)	+0,68 / -0,53 (0,00 / -0,14)
	III-та вертикална ос		
	f ($f_{ост.}$) в т.7, mm	f ($f_{ост.}$) в т.8, mm	f ($f_{ост.}$) в т.9, mm
+400 / -400	+0,59 / -0,46 (+0,10 / -0,11)	+2,025 / -1,60 (+0,22 / -0,16)	+0,49 / -0,52 (+0,07 / -0,07)
	IV-та вертикална ос		
	f ($f_{ост.}$) в т.10, mm	f ($f_{ост.}$) в т.11, mm	f ($f_{ост.}$) в т.12, mm
+400 / -400	+0,08 / -0,06 (+0,04 / -0,05)	+0,40 / -0,28 (+0,30 / -0,20)	+0,10 / -0,06 (+0,06 / -0,05)

3. Изпитване на повтарящо се положително и отрицателно налягане

Изпитването е проведено при налягане от ± 200 Pa, повтарящо се 50 пъти.

При изпитването на повтарящо се 50 пъти отрицателно и положително налягане от 200 Pa, показващо поведението на прозореца при удари на вятър (натиск и засмукване), не се явиха дефекти и увреждания, влошаващи експлоатационните качества на прозореца.

4. Изпитване на безопасност /буря/

Изпитването е проведено с еднократно положително и отрицателно налягане ± 600 Pa.

При изпитване на безопасност при буря не се явиха увреждания, застрашаващи функционалните качества и целостта на прозореца.

Приложение 4

Носимоспособност на защитните устройства на натоварване – БДС EN 14609

1. Данни за апаратурата за изпитване

Измерването на деформациите на линейните елементи на крилата е извършено с помощта на индуктивни датчици за преместване тип W 50 TS и усилвател на носеща честота KWS 673 A4 (производство на HBM - Германия) с точност 0,01 mm.

2. Резултати от изпитванията

2.1 Огъване при натоварване с хоризонтална сила 350 N в продължение на 5 min, приложена върху долния край на крило с панти, въртящо се по вертикална ос, застопорено в горния край.

a_o = 50 mm; a_i = 124 mm; $a_r = a_i - a_o$ = 74 mm; $a_{ост.}$ = 13 mm

Функционалните качества на прозореца и връзките с обкова се запазват.

2.2 Огъване при натоварване с хоризонтална сила 350 N в продължение на 5 min, приложена върху единия край на крило с панти, въртящо се по хоризонтална ос, застопорено в другия край.

a_o = 149 mm; a_i = 216 mm; $a_r = a_i - a_o$ = 67 mm; $a_{ост.}$ = 12 mm

Функционалните качества на прозореца и връзките с обкова се запазват.

Приложение 5

Звукоизолация от въздушен шум – БДС EN ISO 140-3, БДС EN ISO 717-1

1. **Условия на изпитване и данни за апаратурата за изпитване**

Измерването е проведено в лаборатория "Строителна физика":

- температура на въздуха в камерите t = 20 °C; влажност – 78 %;
- камера високо ниво V = 170 m³;
- камера ниско ниво V = 119 m³;
- запълваща стена с Rw = 50 dB;
- акустична апаратура на фирма "Брюел и Кер" - Дания:
  - анализатор за строителна акустика тип 4418;
  - микрофон тип 4166;
  - микрофонен предусилвател тип 2916;
  - източник на шум тип 4224.

Монтажът е извършен от специалисти на възложителя.

2. **Резултати от изпитването**

f, Hz	100	125	160	200	250	315	400	500	630	800	1000	1250	1600	2000	2500	315
R, dB	22,9	20,5	17,4	18,1	18,3	24,5	23,9	26,7	27,2	29,9	32,8	34,0	36,9	39,0	38,1	30,

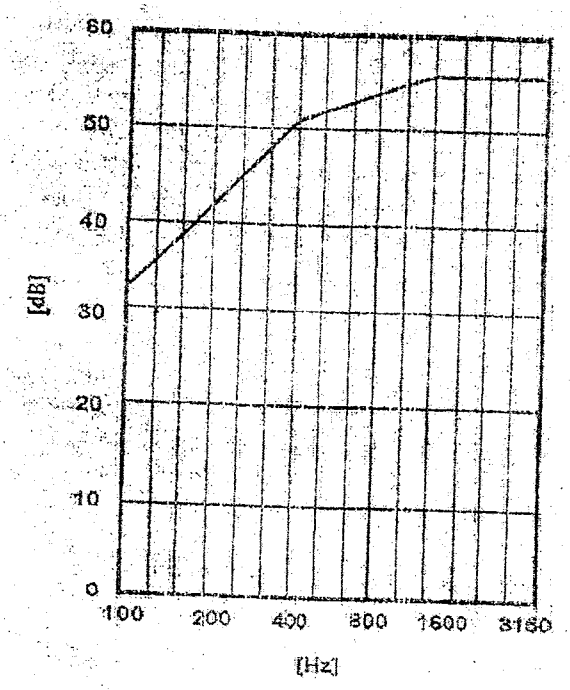

ПРЕТЕГЛЕН ИНДЕКС НА ИЗОЛАЦИЯ ОТ ВЪЗДУШЕН ШУМ

$R_w (C; C_{tr}) = 30 (-1; -4)$ dB

Приложение 6

Въздухопроницаемост на фугите – БДС EN 1026, БДС EN 12207

1. Условия на изпитване и данни за апаратурата за изпитване

Апаратурата за изпитване е съгласно Приложение 2.

Температурата на въздуха в камерата и лабораторията е t = 14 °C.
Влажността на въздуха в камерата и лабораторията е 98 %.

2. Резултати от изпитването

обща площ на прозореца – 4,15 m^2; дължина на отваряемите фуги на прозореца – 10 m

P, Pa	50	100	150	200	250	300	400	500	600
V, m^3/h	1,20	2,40	3,60	5,20	6,50	9,00	19,50	26,30	-
V_l, m^3/hm	0,12	0,24	0,35	0,52	0,65	0,90	1,67	2,64	-
V_w,m^3/hm^2	0,24	0,61	0,86	1,25	1,56	2,19	4,00	6,36	-

Въздухопропускливост – класификация на прозореца по:

- обща площ – клас 2;
- дължина на отваряеми фуги – клас 2.

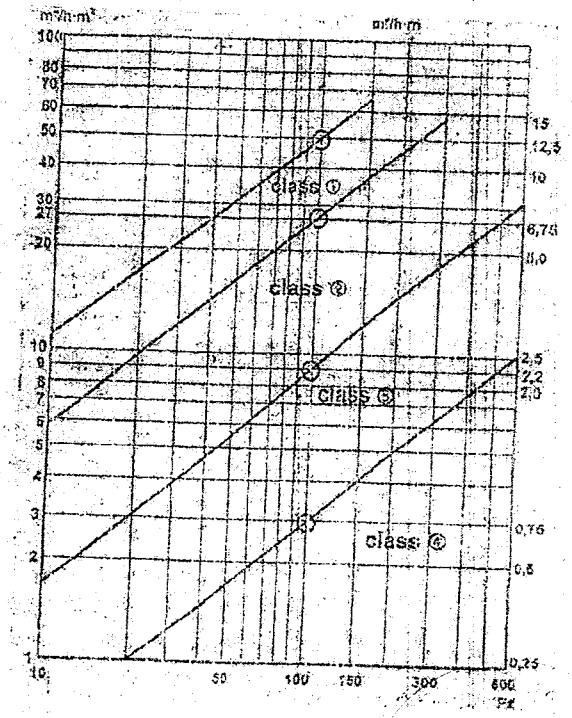

Класификация

AUSTROTHERM
Топлоизолации

ДЕКЛАРАЦИЯ ЗА СЪОТВЕТСТВИЕ

Долуподписаният, Тодор Стефанов Недев управител на „Аустротерм България" ЕООД, гр.София, 1532 Казичене, Индустриална зона, декларирам на собствена отговорност, че продуктът

„AUSTROTHERM" EPS® FS PLUS – графитни фасадни топло- и звукоизолационни плочи от експандиран полистирен

произведен в завода на „АУСТРОТЕРМ БЪЛГАРИЯ" ЕООД

София 1532
Казичене
Индустриална зона

в условията на въведена и поддържана от производителя система за производствен контрол, за който се отнася тази декларация, е в съответствие с:

БДС EN 13163

Топлоизолационни продукти за сгради. Продукти от експандиран полистирен (EPS), произведен в заводски условия

Съответствието е оценено съгласно Директивата на ЕО за строителни продукти 89/106/ЕС и Наредбата за съществените изисквания към строежите и оценяване на съответствието на строителните продукти.

Декларацията се издава въз основа на протокол от първоначално изпитване на типа на продукта по система 3 и допълнителни протоколи от изпитвания:

- МА 39 – VFA 2007 – 1378.02/04.12.2007 г., издаден от NB 1140 – Общинска управа на гр. Виена, Общински отдел 39, Орган на гр. Виена за изпитване, надзор и сертификация, VFA - Лаборатории за строителна техника, Австрия, гр. Виена 1110, Ринбьоркщрасе 15
- ПИТ-ЕС-120-12/06.08.2009 издаден от „Научно изследователски институт по строителни материали" – ЕООД, гр.София 1528, ул. "Илия Бешков" №1. Разрешение № CPD 05 – NB 1950 от 17.09.2007 г.
- 827/06.08.2009 издаден от „Научно изследователски институт по строителни материали" – ЕООД, гр.София 1528, ул. "Илия Бешков" №1. Разрешение № CPD 05 – NB 1950 от 17.09.2007 г.

CE Маркировката е поставена за първи път на продукта през 2009 г.

Допълнителна техническа информация и специфични изисквания, свързани с употребата на продукта – указания за проектиране, изпълнение и експлоатация се прилагат отделно от декларацията.

Декларирам, че ми е известна отговорността, която нося съгласно чл. 313 от НК.

01 Октомври 2010 г.
гр. София

Управител:
/ Тодор Недев /

AUSTROTHERM
Топлоизолации

ДЕКЛАРАЦИЯ ЗА СЪОТВЕТСТВИЕ

Долуподписаният, Тодор Стефанов Недев управител на „Аустротерм България" ЕООД, гр.София, 1532 Казичене, Индустриална зона, декларирам на собствена отговорност, че продуктът

„AUSTROTHERM" EPS® 70 – топлоизолационни плочи от експандиран полистирен

произведени в заводите на „АУСТРОТЕРМ БЪЛГАРИЯ" ЕООД

София 1532 Казичене Индустриална зона	Айтос 8500 Индустриална зона

в условията на въведена и поддържана от производителя система за производствен контрол, за който се отнася тази декларация, е в съответствие с:

БДС EN 13163

Топлоизолационни продукти за сгради. Продукти от експандиран полистирен (EPS), произведен в заводски условия

Съответствието е оценено съгласно Директивата на ЕО за строителни продукти 89/106/ЕС и Наредбата за съществените изисквания към строежите и оценяване на съответствието на строителните продукти.

Декларацията се издава въз основа на протокол от първоначално изпитване на типа на продукта по система 3 и допълнителни протоколи от изпитвания:

- ПИТ–ЕС–120–2/07.03.2008 г., издаден от „Научно изследователски институт по строителни материали" – ЕООД, гр.София 1528, ул. "Илия Бешков" №1. Разрешение № CPD 05 – NB 1950 от 17.09.2007 г.
- MA 39 – VFA 2007 – 0628.06/11.12.2007 г., издаден от NB 1140 – Общинска управа на гр. Виена, Общински отдел 39, Орган на гр. Виена за изпитване, надзор и сертификация, VFA - Лаборатории за строителна техника, Австрия, гр. Виена 1110, Ринбьоркщрасе 15
- 1116-06/05.07.2006 издаден от „Център за научни изследвания и проектиране", Направление „Оценяване съответствието на строителните продукти и издаване на БТО", гр. София 1046, ул. „Хр. Смирненски" №1, регистрационен номер 081-03

CE Маркировката е поставена за първи път на продукта през 2008 г.

Допълнителна техническа информация и специфични изисквания, свързани с употребата на продукта – указания за проектиране, изпълнение и експлоатация се прилагат отделно от декларацията.

Декларирам, че ми е известна отговорността, която нося съгласно чл. 313 от НК.

01 октомври 2010 г.
гр. София

Управител:
/Тодор Недев/

Аустротерм България ЕООД
1532 София,
Казичене, Индустриална зона
Тел.: 02/974 64 70, 974 98 80, факс: 02/974 64 61
e-mail: office@austrotherm.bg

Austrotherm Bulgaria EOOD
1532 Sofia, Kasichene, Industrial zone
Tel.: 02/974 64 70, 974 98 8[illegible] 64 61
e-mail: office@austrotherm.bg
www.austrotherm.bg

AUSTROTHERM
Топлоизолации

ДЕКЛАРАЦИЯ ЗА СЪОТВЕТСТВИЕ

Долуподписаният, Тодор Стефанов Недев управител на „Аустротерм България" ЕООД, гр.София, 1532 Казичене, Индустриална зона, декларирам на собствена отговорност, че продуктът

„AUSTROTHERM" EPS® 100 PLUS – графитни топлоизолационни плочи от експандиран полистирен

произведен в завода на „АУСТРОТЕРМ БЪЛГАРИЯ" ЕООД

София 1532
Казичене
Индустриална зона

в условията на въведена и поддържана от производителя система за производствен контрол, за който се отнася тази декларация, е в съответствие с:

БДС EN 13163

Топлоизолационни продукти за сгради. Продукти от експандиран полистирен (EPS), произведен в заводски условия

Съответствието е оценено съгласно Директивата на ЕО за строителни продукти 89/106/ЕС и Наредбата за съществените изисквания към строежите и оценяване на съответствието на строителните продукти.

Декларацията се издава въз основа на протокол от първоначално изпитване на типа на продукта по система 3 и допълнителни протоколи от изпитвания:

- MA 39 – VFA 2007 – 0628.06/11.12.2007 г., издаден от NB 1140 – Общинска управа на гр. Виена, Общински отдел 39, Орган на гр. Виена за изпитване, надзор и сертификация, VFA - Лаборатории за строителна техника, Австрия, гр. Виена 1110, Ринбьоркщрасе 15
- 1542-07/10.07.2007 издаден от „Център за научни изследвания и проектиране", Направление „Оценяване съответствието на строителните продукти и издаване на БТО", гр. София 1046, ул. „Хр. Смирненски" №1, регистрационен номер 081-03

CE Маркировката е поставена за първи път на продукта през 2008 г.

Допълнителна техническа информация и специфични изисквания, свързани с употребата на продукта – указания за проектиране, изпълнение и експлоатация се прилагат отделно от декларацията.

Декларирам, че ми е известна отговорността, която нося съгласно чл. 313 от НК.

01 Октомври 2010 г.
гр. София

Управител:
/Тодор Недев/

АУСТРОТЕРМ БЪЛГАРИЯ ЕООД * AUSTROTHERM BULGARIEN GMBH * София SOFIA

Аустротерм България ЕООД
1532 София,
Казичене, Индустриална зона
Тел.: 02/974 64 70, 974 98 80, факс: 02/974 64 61
e-mail: office@austrotherm.bg
www.austrotherm.bg

Austrotherm Bulgaria EOOD
1532 Sofia, Kasichene, Industriegebiet
Tel.: 02/974 64 70, 974 98 80, Fax: 02/974 64 61
e-mail: office@austrotherm.bg

AUSTROTHERM
Топлоизолации

ДЕКЛАРАЦИЯ ЗА СЪОТВЕТСТВИЕ

Долуподписаният, Тодор Стефанов Недев управител на „Аустротерм България" ЕООД, гр.София, 1532 Казичене, Индустриална зона, декларирам на собствена отговорност, че продуктът

„AUSTROTHERM" EPS® 120 PLUS – графитни топлоизолационни плочи от експандиран полистирен

произведени в заводите на „АУСТРОТЕРМ БЪЛГАРИЯ" ЕООД

София 1532
Казичене
Индустриална зона

в условията на въведена и поддържана от производителя система за производствен контрол, за който се отнася тази декларация, е в съответствие с:

БДС EN 13163

Топлоизолационни продукти за сгради. Продукти от експандиран полистирен (EPS), произведен в заводски условия

Съответствието е оценено съгласно Директивата на ЕО за строителни продукти 89/106/ЕС и Наредбата за съществените изисквания към строежите и оценяване на съответствието на строителните продукти.

Декларацията се издава въз основа на протокол от първоначално изпитване на типа на продукта по система 3 и допълнителни протоколи от изпитвания:

- ПИТ–ЕС–120–13/06.08.2009 г., издаден от „Научно изследователски институт по строителни материали" – ЕООД, гр.София 1528, ул. "Илия Бешков" №1. Разрешение № CPD 05 – NB 1950 от 17.09.2007 г.
- МА 39 – VFA 2007 – 0628.06/11.12.2007 г., издаден от NB 1140 – Общинска управа на гр. Виена, Общински отдел 39, Орган на гр. Виена за изпитване, надзор и сертификация, VFA - Лаборатории за строителна техника, Австрия, гр. Виена 1110, Ринбьоркщрасе 15
- 828/06.08.2009 издаден от „Научно изследователски институт по строителни материали" – ЕООД, гр.София 1528, ул. "Илия Бешков" №1. Разрешение № CPD 05 – NB 1950 от 17.09.2007 г.

CE Маркировката е поставена за първи път на продукта през 2009 г.

Допълнителна техническа информация и специфични изисквания, свързани с употребата на продукта – указания за проектиране, изпълнение и експлоатация се прилагат отделно от декларацията.

Декларирам, че ми е известна отговорността, която нося съгласно чл. 313 от НК.

01 октомври 2010 г.
гр. София

Управител:
/Тодор Недев/

АУСТРОТЕРМ БЪЛГАРИЯ ЕООД * СОФИЯ * AUSTROTHERM BULGARIEN GMBH

Аустротерм България ЕООД
1532 София,
Казичене, Индустриална зона
Тел.: 02/974 64 70, 974 98 80, факс: 02/974 64 61
e-mail: office@austrotherm.bg

www.austrotherm.bg
SOFIA
Austrotherm Bulgaria EOOD
1532 Sofia, Kasichene, Industriegebiet
Tel.: 02/974 64 70, 974 98 80, Fax: 02/974 64 61
e-mail: office@austrotherm.bg

AUSTROTHERM
Топлоизолации

ДЕКЛАРАЦИЯ ЗА СЪОТВЕТСТВИЕ

Долуподписаният, Тодор Стефанов Недев управител на „Аустротерм България" ЕООД, гр.София, 1532 Казичене, Индустриална зона, декларирам на собствена отговорност, че продуктът

„AUSTROTHERM" EPS® 150 – топлоизолационни плочи от експандиран полистирен

произведени в заводите на „АУСТРОТЕРМ БЪЛГАРИЯ" ЕООД

София 1532 Казичене Индустриална зона	Айтос 8500 Индустриална зона

в условията на въведена и поддържана от производителя система за производствен контрол, за който се отнася тази декларация, е в съответствие с:

БДС EN 13163

Топлоизолационни продукти за сгради. Продукти от експандиран полистирен (EPS), произведен в заводски условия

Съответствието е оценено съгласно Директивата на ЕО за строителни продукти 89/106/ЕС и Наредбата за съществените изисквания към строежите и оценяване на съответствието на строителните продукти

Декларацията се издава въз основа на протокол от първоначално изпитване на типа на продукта по система 3 и допълнителни протоколи от изпитвания:

- ПИТ–ЕС–120–5/07.03.2008 г., издаден от „Научно изследователски институт по строителни материали" – ЕООД, гр.София 1528, ул. "Илия Бешков" №1. Разрешение № CPD 05 – NB 1950 от 17.09.2007 г.
- МА 39 – VFA 2007 – 0628.06/11.12.2007 г., издаден от NB 1140 – Общинска управа на гр. Виена, Общински отдел 39, Орган на гр. Виена за изпитване, надзор и сертификация, VFA - Лаборатории за строителна техника, Австрия, гр. Виена 1110, Ринбьоркщрасе 15
- 1119-06/05.07.2006 издаден от „Център за научни изследвания и проектиране", Направление „Оценяване съответствието на строителните продукти и издаване на БТО", гр. София 1046, ул. „Хр. Смирненски" №1, регистрационен номер 081-03

CE Маркировката е поставена за първи път на продукта през 2008 г.

Допълнителна техническа информация и специфични изисквания, свързани с употребата на продукта – указания за проектиране, изпълнение и експлоатация се прилагат отделно от декларацията.

Декларирам, че ми е известна отговорността, която нося съгласно чл. 313 от НК.

01 Октомври 2010 г.
гр. София

Управител:
/Тодор Недев/

АУСТРОТЕРМ БЪЛГАРИЯ ЕООД * СОФИЯ * www.austrotherm.bg * SOFIA * AUSTROTHERM BULGARIEN GMBH

Аустротерм България ЕООД
1532 София,
Казичене, Индустриална зона
Тел.: 02/974 64 70, 974 98 80, факс: 02/974 64 61
e-mail: office@austrotherm.bg

Austrotherm Bulgaria EOOD
1532 Sofia, Kasichene, Industriegebiet
Tel.: 02/974 64 70, 974 98 80, Fax: 02/974 64 61
e-mail: office@austrotherm.bg

AUSTROTHERM
Топлоизолации

ДЕКЛАРАЦИЯ ЗА СЪОТВЕТСТВИЕ

Долуподписаният, Тодор Стефанов Недев управител на „Аустротерм България" ЕООД, гр.София, 1532 Казичене, Индустриална зона, декларирам на собствена отговорност, че продуктът

„AUSTROTHERM" EPS® T 650-PLUS – графитни топло- и звукоизолационни плочи от експандиран полистирен

произведени в заводите на „АУСТРОТЕРМ БЪЛГАРИЯ" ЕООД

София 1532
Казичене
Индустриална зона

в условията на въведена и поддържана от производителя система за производствен контрол, за който се отнася тази декларация, е в съответствие с:

БДС EN 13163

Топлоизолационни продукти за сгради. Продукти от експандиран полистирен (EPS), произведен в заводски условия

Съответствието е оценено съгласно Директивата на ЕО за строителни продукти 89/106/ЕС и Наредбата за съществените изисквания към строежите и оценяване на съответствието на строителните продукти.

Декларацията се издава въз основа на протокол от първоначално изпитване на типа на продукта по система 3 и допълнителни протоколи от изпитвания:

- ПИТ–ЕС–120–10/06.08.2009 г., издаден от „Научно изследователски институт по строителни материали" – ЕООД, гр.София 1528, ул. "Илия Бешков" №1. Разрешение № CPD 05 – NB 1950 от 17.09.2007 г.
- МА 39 – VFA 2007 – 0628.06/11.12.2007 г., издаден от NB 1140 – Общинска управа на гр. Виена, Общински отдел 39, Орган на гр. Виена за изпитване, надзор и сертификация, VFA - Лаборатории за строителна техника, Австрия, гр. Виена 1110, Ринбьоркщрасе 15
- 825/06.08.2009 издаден от „Научно изследователски институт по строителни материали" – ЕООД, гр.София 1528, ул. "Илия Бешков" №1. Разрешение № CPD 05 – NB 1950 от 17.09.2007 г.

CE Маркировката е поставена за първи път на продукта през 2009 г.

Допълнителна техническа информация и специфични изисквания, свързани с употребата на продукта – указания за проектиране, изпълнение и експлоатация се прилагат отделно от декларацията.

Декларирам, че ми е известна отговорността, която нося съгласно чл. 313 от НК.

01 октомври 2010 г.
гр. София

Управител:
/Тодор Недев/

АУСТРОТЕРМ БЪЛГАРИЯ ЕООД * СОФИЯ * www.austrotherm.bg * SOFIA * AUSTROTHERM GMBH

Аустротерм България ЕООД
1532 София,
Казичене, Индустриална зона
Тел.: 02/974 64 70, 974 98 80, факс: 02/974 64 61
e-mail: office@austrotherm.bg

Austrotherm Bulgaria EOOD
1532 Sofia, Kasichene, Industriegebiet
Tel.: 02/974 64 70, 974 98 80, Fax: 02/974 64 61
e-mail: office@austrotherm.bg

AUSTROTHERM
Топлоизолации

ДЕКЛАРАЦИЯ ЗА СЪОТВЕТСТВИЕ

Долуподписаният, Тодор Стефанов Недев управител на „Аустротерм България" ЕООД, гр.София, 1532 Казичене, Индустриална зона, декларирам на собствена отговорност, че продуктът

„AUSTROTHERM" EPS® T 1000-PLUS – графитни топло- и звукоизолационни плочи от експандиран полистирен

произведени в заводите на „АУСТРОТЕРМ БЪЛГАРИЯ" ЕООД

София 1532
Казичене
Индустриална зона

в условията на въведена и поддържана от производителя система за производствен контрол, за който се отнася тази декларация, е в съответствие с:

БДС EN 13163

Топлоизолационни продукти за сгради. Продукти от експандиран полистирен (EPS), произведен в заводски условия

Съответствието е оценено съгласно Директивата на ЕО за строителни продукти 89/106/ЕС и Наредбата за съществените изисквания към строежите и оценяване на съответствието на строителните продукти.

Декларацията се издава въз основа на протокол от първоначално изпитване на типа на продукта по система 3 и допълнителни протоколи от изпитвания:

- ПИТ–ЕС–120–11/06.08.2009 г., издаден от „Научно изследователски институт по строителни материали" – ЕООД, гр.София 1528, ул. "Илия Бешков" №1. Разрешение № CPD 05 – NB 1950 от 17.09.2007 г.
- MA 39 – VFA 2007 – 0628.06/11.12.2007 г., издаден от NB 1140 – Общинска управа на гр. Виена, Общински отдел 39, Орган на гр. Виена за изпитване, надзор и сертификация, VFA - Лаборатории за строителна техника, Австрия, гр. Виена 1110, Ринбьоркщрасе 15
- 826/06.08.2009 издаден от „Научно изследователски институт по строителни материали" – ЕООД, гр.София 1528, ул. "Илия Бешков" №1. Разрешение № CPD 05 – NB 1950 от 17.09.2007 г.

CE Маркировката е поставена за първи път на продукта през 2009 г.

Допълнителна техническа информация и специфични изисквания, свързани с употребата на продукта – указания за проектиране, изпълнение и експлоатация се прилагат отделно от декларацията.

Декларирам, че ми е известна отговорността, която нося съгласно чл. 313 от НК.

01 октомври 2010 г.
гр. София

Управител:
/Тодор Недев/

АУСТРОТЕРМ БЪЛГАРИЯ ЕООД СОФИЯ

Аустротерм България ЕООД
www.austrotherm.bg
1532 София,
Казичене, Индустриална зона
Тел.: 02/974 64 70, 974 98 80, факс: 02/974 64 61
e-mail: office@austrotherm.bg

Austrotherm Bulgaria EOOD SOFIA
1532 Sofia, Kasichene, Industriegebiet
Tel.: 02/974 64 70, 974 98 80, Fax: 02/974 64 61
e-mail: office@austrotherm.bg

ДЕКЛАРАЦИЯ ЗА СЪОТВЕТСТВИЕ

AUSTROTHERM XPS® TOP 30

Описание на продукта:	Топлоизолация от екструдиран полистирен Топлоизолационна плоча XPS – G 30 съгл. ÖNORM B 6000
Област на приложение:	
Германия:	DAD, DAA, DUK, DI, DEO, WAB, WZ, WI, PW, PB
Австрия:	виж ÖNORM B 6000
Нотифициран орган:	Изследователски институт за топлосъхранение № 751 ул. Лоххамер Шлаг 4, Германия 82166 Грефелфинг
Валидност:	от 01.01.2011
Якост на натиск:	300 kPa
Обозначителен код:	**XPS–EN13164–T1–DS(TH)-CS(10/Y)300-DLT(2)5-CC(2/1,5/50)130-WD(V)3-FT2**
Допустимо дълготрайно натоварване:	(EN13164) 130 kPa (=13 t/m^2)
Топлопроводност:	0,038 W/mK
Дебелини на плочите:	130 до 200 mm
Строителен клас:	Германия: съгл. DIN 4102 B1 – трудно възпламеним
Горимост:	Австрия: съгл. ÖNORM B 3800 B1 – трудно горим
Реакция на огън:	клас E
Продуктов стандарт:	Германия: DIN EN 13164, прилож. ZA, съотв. DIN V 4108 – ч. 10 Австрия: ÖNORM EN 13164, прилож. ZA, съотв. ÖNORM B 6000

Производител:

АУСТРОТЕРМ ГмбХ
Адрес на управление
ул. Фридрих Шмид 165
Австрия – 2754 Валдег / Вопфинг
тел. 02633/401-0, факс 02633/401-111

Подпис
Петер Шмид
Управител

Място на производство:

Фабрика Пурбах

АУСТРОТЕРМ ГмбХ
7083 Пурбах, Унт. Банг. 102
тел. 02633/401-0, факс 02633/401-111

Подпис
дипл. инж. Йохан Яндъл
Ръководител Отдел „Развитие"

CE

AUSTROTHERM
Топлоизолации

Превод за:

Аустротерм България ЕООД
1532 София, Казичене, Индустриална зона
Тел.: 02/974 64 70, 974 98 80, факс: 02/974 64 61
e-mail: office@austrotherm.bg

Konformitätserklärung

Austrotherm XPS® TOP 30

Produktidentifikation:

Wärmedämmstoff aus extrudiertem Polystyrol-Hartschaum
Wärmedämmplatte XPS - G 30 gemäß ÖNORM B 6000

Anwendungsbereich:

Deutschland: DAD, DAA, DUK, DI, DEO, WAB, WZ, WI, PW, PB
Österreich: siehe ÖNORM B 6000

Notifizierte Stelle:

Forschungsinstitut für Wärmeschutz, Nr.751
Lochhamer Schlag 4, D-82166 Gräfelfing

Gültigkeit:	ab 01.01.2011
Druckfestigkeit:	300 kPa
Bezeichnungsschlüssel:	XPS-EN 13164-T1-DS(TH)-CS(10/Y)300-DLT(2)5-CC(2/1,5/50)130-WD(V)3-FT2
Zulässige Langzeitbelastbarkeit:	(EN 13164) 130 kPa (= 13 t/m²)
Wärmeleitfähigkeit:	0,038 W/mK
Dicken:	130 - 200 mm
Baustoffklasse:	Deutschland: laut DIN 4102 B1 - schwer entflammbar
Brennbarkeit:	Österreich: laut ÖNORM B 3800 B1 - schwer brennbar
Brandverhalten:	Euroklasse E
Produktnorm:	Deutschland: DIN EN 13164, Anhang ZA bzw. DIN V 4108-Teil 10 Österreich: ÖNORM EN 13164, Anhang ZA bzw. ÖNORM B 6000

Hersteller:
Austrotherm GmbH

AUSTROTHERM GmbH.
Geschäftsleitung
Friedrich Schmid-Straße 165
A-2754 Waldegg / Wopfing
Tel.: 02633/401-0, Fax 02633/401-111

Herstellwerk:
Werk Purbach

AUSTROTHERM GmbH.
Werk 7083 PURBACH, Unt. Bahng. 102
Tel. 02633/401-0, Fax 02633/401-411

Peter Schmid
Geschäftsführer

Dipl.Ing. Johann Jandl
Leiter Entwicklung

CE

AUSTROTHERM
Dämmstoffe

ДЕКЛАРАЦИЯ ЗА СЪОТВЕТСТВИЕ
AUSTROTHERM XPS® TOP 50

Описание на продукта:	Топлоизолация от екструдиран полистирен Топлоизолационна плоча XPS – G 50 съгл. ÖNORM B 6000
Област на приложение:	
Германия:	DAD, DAA, DUK, DI, DEO, WAB, WZ, WI, PW, PB
Австрия:	виж ÖNORM B 6000
Нотифициран орган:	Изследователски институт за топлосъхранение № 751 ул. Лоххамер Шлаг 4, Германия 82166 Грефелфинг
Валидност:	от 01.01.2011
Якост на натиск:	500 kPa
Обозначителен код:	**XPS–EN13164–T1–DS(TH)-CS(10/Y)500-DLT(2)5-CC(2/1,5/50)180-WD(V)3-FT2**
Допустимо дълготрайно натоварване:	(EN13164) 180 kPa (=18 t/m^2)
Топлопроводност:	0,038 W/mK
Дебелини на плочите:	130 до 200 mm
Строителен клас:	Германия: съгл. DIN 4102 B1 – трудно възпламеним
Горимост:	Австрия: съгл. ÖNORM B 3800 B1 – трудно горим
Реакция на огън:	клас E
Продуктов стандарт:	Германия: DIN EN 13164, прилож. ZA, съотв. DIN V 4108 – ч. 10 Австрия: ÖNORM EN 13164, прилож. ZA, съотв. ÖNORM B 6000

Производител:

АУСТРОТЕРМ ГмбХ
Адрес на управление
ул. Фридрих Шмид 165
Австрия – 2754 Валдег / Вопфинг
тел. 02633/401-0, факс 02633/401-111

Подпис
Петер Шмид
Управител

Място на производство:

Фабрика Пурбах

АУСТРОТЕРМ ГмбХ
7083 Пурбах, Унт. Банг. 102
тел. 02633/401-0, факс 02633/401-111

Подпис
дипл. инж. Йохан Яндъл
Ръководител Отдел „Развитие"

CE

AUSTROTHERM
Топлоизолации

Превод за:

Аустротерм България ЕООД
1532 София, Казичене, Индустриална зона
Тел.: 02/974 64 70, 974 98 80, факс: 02/974 64 61
e-mail: office@austrotherm.bg

Konformitätserklärung
Austrotherm XPS® TOP 50

Produktidentifikation:
Wärmedämmstoff aus extrudiertem Polystyrol-Hartschaum
Wärmedämmplatte XPS - G 50 gemäß ÖNORM B 6000

Anwendungsbereich:
Deutschland: DAD, DAA, DUK, DI, DEO, WAB, WZ, WI, PW, PB
Österreich: siehe ÖNORM B 6000

Notifizierte Stelle:
Forschungsinstitut für Wärmeschutz, Nr.751
Lochhamer Schlag 4, D-82166 Gräfelfing

Gültigkeit:	ab 01.01.2011
Druckfestigkeit:	500 kPa
Bezeichnungsschlüssel:	XPS-EN 13164-T1-DS(TH)-CS(10/Y)500-DLT(2)5-CC(2/1,5/50)180-WD(V)3-FT2
Zulässige Langzeit-belastbarkeit:	(EN 13164) 180 kPa (= 18 t/m²)
Wärmeleitfähigkeit:	0,038 W/mK
Dicken:	130 - 200 mm
Baustoffklasse:	Deutschland: laut DIN 4102 B1 - schwer entflammbar
Brennbarkeit:	Österreich: laut ÖNORM B 3800 B1 - schwer brennbar
Brandverhalten:	Euroklasse E
Produktnorm:	Deutschland: DIN EN 13164, Anhang ZA bzw. DIN V 4108-Teil 10 Österreich: ÖNORM EN 13164, Anhang ZA bzw. ÖNORM B 6000

Hersteller:
Austrotherm GmbH

AUSTROTHERM GmbH.
Geschäftsleitung
Friedrich Schmid-Straße 165
A-2754 Waldegg / Wopfing
Tel.: 02633/401-0, Fax 02633/401-111

Herstellwerk:
Werk Purbach

AUSTROTHERM GmbH.
Werk 7083 PURBACH, Unt. Bahng. 102
Tel. 02633/401-0, Fax 02633/401-411

Peter Schmid
Geschäftsführer

Dipl.Ing. Johann Jandl
Leiter Entwicklung

CE

AUSTROTHERM
Dämmstoffe

ДЕКЛАРАЦИЯ ЗА СЪОТВЕТСТВИЕ

AUSTROTHERM XPS® TOP 70

Описание на продукта:	Топлоизолация от екструдиран полистирен Топлоизолационна плоча XPS – G 50 съгл. ÖNORM B 6000
Област на приложение:	
Германия:	DAD, DAA, DUK, DI, DEO, WAB, WZ, WI, PW, PB
Австрия:	виж ÖNORM B 6000
Нотифициран орган:	Изследователски институт за топлосъхранение № 751 ул. Лоххамер Шлаг 4, Германия 82166 Грефелфинг
Валидност:	от 01.01.2011
Якост на натиск:	700 kPa
Обозначителен код:	**XPS–EN13164–T1–DS(TH)-CS(10/Y)700-DLT(2)5-CC(2/1,5/50)250-WD(V)3-FT2**
Допустимо дълготрайно натоварване:	(EN13164) 250 kPa (=25 t/m^2)
Топлопроводност:	0,038 W/mK
Дебелини на плочите:	130 до 200 mm
Строителен клас:	Германия: съгл. DIN 4102 B1 – трудно възпламеним
Горимост:	Австрия: съгл. ÖNORM B 3800 B1 – трудно горим
Реакция на огън:	клас E
Продуктов стандарт:	Германия: DIN EN 13164, прилож. ZA, съотв. DIN V 4108 – ч. 10 Австрия: ÖNORM EN 13164, прилож. ZA, съотв. ÖNORM B 6000

Производител:	Място на производство:
АУСТРОТЕРМ ГмбХ Адрес на управление ул. Фридрих Шмид 165 Австрия – 2754 Валдег / Вопфинг тел. 02633/401-0, факс 02633/401-111	Фабрика Пурбах АУСТРОТЕРМ ГмбХ 7083 Пурбах, Унт. Банг. 102 тел. 02633/401-0, факс 02633/401-111
Подпис Петер Шмид Управител	Подпис дипл. инж. Йохан Яндъл Ръководител Отдел „Развитие”

CE

AUSTROTHERM
Топлоизолации

Превод за:

Аустротерм България ЕООД
1532 София, Казичене, Индустриална зона
Тел.: 02/974 64 70, 974 98 80, факс: 02/974 64 61
e-mail: office@austrotherm.bg

Konformitätserklärung
Austrotherm XPS® TOP 70

Produktidentifikation:
Wärmedämmstoff aus extrudiertem Polystyrol-Hartschaum
Wärmedämmplatte XPS - G 70 gemäß ÖNORM B 6000

Anwendungsbereich:
Deutschland: DAD, DAA, DUK, DI, DEO, WAB, WZ, WI, PW, PB
Österreich: siehe ÖNORM B 6000

Notifizierte Stelle:
Forschungsinstitut für Wärmeschutz, Nr.751
Lochhamer Schlag 4, D-82166 Gräfelfing

Gültigkeit:	**ab 01.01.2011**
Druckfestigkeit:	**700 kPa**
Bezeichnungsschlüssel:	**XPS-EN 13164-T1-DS(TH)-CS(10/Y)700-DLT(2)5-CC(2/1,5/50)250-WD(V)3-FT2**
Zulässige Langzeit-belastbarkeit:	**(EN 13164) 250 kPa (= 25 t/m²)**
Wärmeleitfähigkeit:	**0,038 W/mK**
Dicken:	**130 - 200 mm**
Baustoffklasse:	**Deutschland: laut DIN 4102 B1 - schwer entflammbar**
Brennbarkeit:	**Österreich: laut ÖNORM B 3800 B1 - schwer brennbar**
Brandverhalten:	**Euroklasse E**
Produktnorm:	**Deutschland: DIN EN 13164, Anhang ZA bzw. DIN V 4108-Teil 10** **Österreich: ÖNORM EN 13164, Anhang ZA bzw. ÖNORM B 6000**

Hersteller:
Austrotherm GmbH

AUSTROTHERM GmbH.
Geschäftsleitung
Friedrich Schmid-Straße 165
A-2754 Waldegg / Wopfing
Tel.: 02633/401-0, Fax 02633/401-111

Herstellwerk:
Werk Purbach

AUSTROTHERM GmbH.
Werk 7083 PURBACH, Unt. Bahng. 102
Tel. 02633/401-0, Fax 02633/401-411

Peter Schmid
Geschäftsführer

Dipl.Ing. Johann Jandl
Leiter Entwicklung

CE

AUSTROTHERM
Dämmstoffe

ДЕКЛАРАЦИЯ ЗА СЪОТВЕТСТВИЕ
AUSTROTHERM XPS® TOP P

Описание на продукта:	Топлоизолация от екструдиран полистирен Топлоизолационна плоча XPS – R съгл. ÖNORM B 6000
Област на приложение:	
Германия:	DAD, DAA, DI, DEO, WAB, WZ, WI
Австрия:	виж ÖNORM B 6000
Нотифициран орган:	Изследователски институт за топлосъхранение № 751 ул. Лоххамер Шлаг 4, Германия 82166 Грефелфинг
Валидност:	от 01.01.2011
Обозначителен код:	**XPS–EN13164–T1–DS(TH)-CS(10/Y)300-DLT(2)5-WD(V)5-TR200-FT1**
Топлопроводност:	0,038 W/mK
Дебелини на плочите:	130 до 200 mm
Строителен клас:	Германия: съгл. DIN 4102 B1 – трудно възпламеним
Горимост:	Австрия: съгл. ÖNORM B 3800 B1 – трудно горим
Реакция на огън:	клас E
Продуктов стандарт:	Германия: DIN EN 13164, прилож. ZA, съотв. DIN V 4108 – ч. 10 Австрия: ÖNORM EN 13164, прилож. ZA, съотв. ÖNORM B 6000

Производител:

АУСТРОТЕРМ ГмбХ
Адрес на управление
ул. Фридрих Шмид 165
Австрия – 2754 Валдег / Вопфинг
тел. 02633/401-0, факс 02633/401-111

Подпис
Петер Шмид
Управител

Място на производство:

Фабрика Пурбах

АУСТРОТЕРМ ГмбХ
7083 Пурбах, Унт. Банг. 102
тел. 02633/401-0, факс 02633/401-111

Подпис
дипл. инж. Йохан Яндъл
Ръководител Отдел „Развитие"

AUSTROTHERM
Топлоизолации

Превод за:

Аустротерм България ЕООД
1532 София, Казичене, Индустриална зона
Тел.: 02/974 64 70, 974 98 80, факс: 02/974 64 61
e-mail: office@austrotherm.bg

Konformitätserklärung
Austrotherm XPS® TOP P

Produktidentifikation:

Wärmedämmstoff aus extrudiertem Polystyrol-Hartschaum
Wärmedämmplatte XPS-R gemäß ÖNORM B 6000

Anwendungsbereich:

Deutschland: DAD, DAA, DI, DEO, WAB, WZ, WI
Österreich: siehe ÖNORM B 6000

Notifizierte Stelle:

Forschungsinstitut für Wärmeschutz, Nr.751
Lochhamer Schlag 4, D-82166 Gräfelfing

Gültigkeit:	ab 01.01.2011
Bezeichnungsschlüssel:	XPS-EN 13164-T1-DS(TH)-CS(10/Y)300-DLT(2)5-WD(V)5-TR200-FT1
Wärmeleitfähigkeit:	0,038 W/mK
Dicken:	130 - 200 mm
Baustoffklasse: Brennbarkeit:	Deutschland: laut DIN 4102 B1 - schwer entflammbar Österreich: laut ÖNORM B 3800 B1 - schwer brennbar
Brandverhalten:	Euroklasse E
Produktnorm:	Deutschland: DIN EN 13164, Anhang ZA bzw. DIN V 4108-Teil 10 Österreich: ÖNORM EN 13164, Anhang ZA bzw. ÖNORM B 6000

Hersteller:
Austrotherm GmbH

AUSTROTHERM GmbH.
Geschäftsleitung
Friedrich Schmid-Straße 165
A-2754 Waldegg / Wopfing
Tel.: 02633/401-0, Fax 02633/401-111

Herstellwerk:
Werk Purbach

AUSTROTHERM GmbH.
Werk 7083 PURBACH, Unt. Bahng. 102
Tel. 02633/401-0, Fax 02633/401-411

Peter Schmid
Geschäftsführer

Dipl.Ing. Johann Jandl
Leiter Entwicklung

AUSTROTHERM
Dämmstoffe

fibran

ЕС ДЕКЛАРАЦИЯ ЗА СЪОТВЕТСТВИЕ

Име и Адрес на Производителя:

ФИБРАН БЪЛГАРИЯ АД

Производство на Изолационни Материали
БЪЛГАРИЯ, София 1404
ул. Околовръстен път 33
Тел./ Факс: +359 2 958 89 00, 850 40 90, 850 40 91
E-mail: fibran@fibran.bg

ВЯРНО С ОРИГИНАЛА

Фабрика:
ФИБРАН България АД
Производство на Изолационни Материали
БЪЛГАРИЯ, Русе 7000,
Източна Промишлена Зона
бул. Тутракан 130
Тел./ Факс: +359 82 845 460
E-mail: factory@fibran.bg

Описание на продукта:

Термоизолационни плочи от екструдиран полистирен (XPS), с дебелина вариращa от 20 до 100 мм, с търговско наименование **ФИБРАН ЕКО** (FIBRAN ECO). Продуктите **ФИБРАН ЕКО** са предназначени за топлоизолация на сгради. Точното описание на всеки продукт е дадено в допълнителна таблица.

Указания, на които отговаря продуктът:

Продуктите **ФИБРАН ЕКО** се произвеждат съгласно директива 89/106/ЕЕС и съответстват стриктно на Анекс ZA на Хармонизиран Европейски Стандарт EN 13164.

Институти – Нотифицирани органи:

Първоначалните типови изпитвания на продуктите ФИБРАН ЕКО са проведени в Нотифицираните институти:

Изследователският институт за топлинна изолация, Мюнхен (FIW)
Лохамер Щрасе 4
82166 Грефелфинг, Германия
Идентификационен номер: 0751

Институт за изпитване на строителни материали, Ханновер (MPA BAU)
Нанбургер Щрасе 3
30167 Ханновер, Германия
Идентификационен номер: 0764

Година на поставяне на СЕ маркировка: 2007

Име и длъжност на упълномощеното лице:

Отеля Хаджиева - R & D Мениджър

ВЯРНО С ОРИГИНАЛА

ЕО ДЕКЛАРАЦИЯ ЗА СЪОТВЕТСТВИЕ
DECLARATION OF CONFORMITY

на строителен продукт в съответствие с Директива 89/106/ЕС

Долуподписаният **Калин Иванов в качеството си на Управител на „БОНД 2005" ЕООД** декларирам на собствена отговорност, че продуктът

ЛЕПИЛО-ШПАКЛОВКА ЗА ТОПЛОИЗОЛАЦИОННИ ПЛОСКОСТИ „ТЕРМО БОНД"

произведен в гр.Батановци обл.Перник за който се отнася тази декларация, е произведен в условията на въведена и поддържана от производителя система за производствен контрол и е в съответствие със следния стандарт /българско техническо одобрение/

БТО – 04.88/14.01.2005г.

Съответствието е оценено съгласно Директивата на ЕО за строителни продукти 89/106/ЕС и Наредбата за съществените изисквания към строежите и оценяване съответствието на строителните продукти.

Декларацията се издава въз основа на протокол от първоначално изпитване на типа на продукта

№ 011- НСИОССП-04.283/ 14.02.2005год.

Протоколът е издаден от **ИЦС-НИСИ-ЕООД** София1618 бул.Н.Петков №36Акредитиран по **БДС EN ISO/IEC17025:2006** сертификат рег.№133 **ЛИ/18.06.2007г.**, издаден от **ИА „БСА**

. *Специфични изисквания, свързани с употребата, съхранението на продукта са поставени на опаковката или придружават продукта.*

Година на поставяне на маркировката „CE": 2008

14.02.2005г.

К.Иванов

BORO
www.boro-bg.com
НАЦИОНАЛЕН НОМЕР ЗА ЗАЯВКИ
0700 16 066

БОРО ТЕРАКОЛ ООД
BORO TERACOL ltd.

УЛ. БОРО №10
1261 С. МРАМОР
БЪЛГАРИЯ
10 BORO STR.
1261 MRAMOR
BULGARIA

тел +359 2 892 39 21
факс +359 2 998 26 96
Tel +359 2 892 39 21
Fax +359 2 998 26 96

ISO 9001:2008
ISO 14001:2004
BS OHSAS 18001:2007

ДЕКЛАРАЦИЯ ЗА СЪОТВЕТСТВИЕ

Долуподписаният Богомил Дачев-Президент на фирма „БОРО ТЕРАКОЛ" ООД-ул."Боро" No10, с.Мрамор, декларирам на собствена отговорност, че произведеният в условията на въведена и поддържана система за управлнение на качеството БДС ISO 9001: 2008, продуктът БОРО ГРУНД ДЪЛБОКОПРОНИКВАЩ е в съответствие с:

-Техническа спецификация ТС-БТ-003, която регламентира качеството на продукта.

-Закон за защита от вредното въздействие на химичните вещества и препарати/ДВ бр.114 2003 г/

-Наредба за ограничаване емисиите на летливи органични съединения при употребата на органични разтворители в определени бои, лакове и авторепаратурни продукти/ДВ бр.20 от 6.03.2007г/

-Наредба за реда и начина за класифициране , опаковане и етикетиране на химически вещества и препарати /ДВ бр.66 от 2004 г/

-Европейска Директива 2004/42 за ограничаване на емисите на летливи органични съединения в определени бои, лакове и авторепаратурни продукти

-Европейска Директива (ЕО) No1272/2008 относно класифициране,опаковане, етикетиране на химически вещества и смеси

-Европейска Директива 453/2010 ЕС относно регистрацията , оценката, разрешаването и ограничаването на химикали/REACH/

БОРО ГРУНД ДЪЛБОКОПРОНИКВАЩ представлява хомогенна смес от специални нано-дисперсии и добавки.Произвежда се в две форми-концентрат и за директна употреба.Концентратът се разрежда с вода в съотношение 1:4 до 1:5.

Употребява се за грундиране на циментови , вароциментови, гипсови мазилки и шпакловки, бетонови повърхности, газобетон, тухли и други преди нанасяне на латексни, фасадни бои, лепене на плочки с циментови лепила, лепене на тапети и коркови облицовки, полагане на паркет и др. Грундът се разрежда с вода и не се допуска смесването с други грундове, както и нанасянето при температури по-ниски от 5°С и по-високи от 35°С .

Данните за безопасна работа с БОРО ГРУНД ДЪЛБОКОПРОНИКВАЩ се съдържат в Листа за безопасност в съответствие Европейска Директива 453/2010 ЕС.

Декларирам, че ми известна отговорността, която нося по чл.313 от НК.

Януари, 2014 г

ПРЕЗИДЕНТ:
/инж.Б.Дачев/

БОРО ТЕРАКОЛ СОФИЯ ООД

ДЕКЛАРАЦИЯ ЗА ЕКСПЛОАТАЦИОННИ ПОКАЗАТЕЛИ

СЪГЛАСНО ПРИЛОЖЕНИЕ III НА РЕГЛАМЕНТ (ЕС) № 305/2011

№ БТ-017-07-13

1. Уникален идентификационен код на типа продукт:
Гипсова шпакловка

2. Тип, партиден или сериен номер или друг елемент, който позволява да се идентифицира строителният продукт съгласно изискванията на член 11, параграф 4:
НОМЕР НА ПАРТИДА: ВИЖ ОПАКОВКАТА

3. Предвидена употреба или употреби на строителния продукт в съответствие с приложимата хармонизирана спецификация, както е предвидено от производителя:
ЗА ВЪТРЕШНИ СТЕННИ И СУХИ ПОМЕЩЕНИЯ

4. Име, регистрирано търговско наименование или регистрирана търговска марка и адрес за контакт на производителя съгласно изискванията на член 11, параграф 5:
„БОРО ТЕРАКОЛ" ООД, 1261 С. МРАМОР, УЛ. БОРО №10
ТЕЛ. +359 2 892 39 21
ФАКС +359 2 892 39 45
E-MAIL boro_techn@boro-bg.com

5. Когато е приложимо, име и адрес за контакт на упълномощения представител, чието пълномощие включва задачите, посочени в член 12, параграф 2:
ИНЖ. ГОШО ГОЧЕВ „БОРО ТЕРАКОЛ" ООД ТЕЛ. 02 892 39 47

6. Система или системи за оценяване и проверка на постоянството на експлоатационните показатели на строителния продукт, както са изложени в приложение V:
СИСТЕМА 3

7. В случай на декларация за експлоатационни показатели относно строителен продукт, обхванат от хармонизиран стандарт: **БДС EN 13279-1**
ИЗПИТВАТЕЛНА ЛАБОРАТОРИЯ ЗА СТРОИТЕЛНИ МАТЕРИАЛИ – НАПРАВЛЕНИЕ ОЦЕНЯВАНЕ СЪОТВЕТСТВИЕТО НА СТРОИТЕЛНИТЕ ПРОДУКТИ С РАЗРЕШЕНИЕ CPD 05 - NB 1950/17.09.2007 Г. КЪМ НАУЧНО-ИЗСЛЕДОВАТЕЛСКИ ИНСТИТУТ ПО СТРОИТЕЛНИ МАТЕРИАЛИ ЕООД ИЗВЪРШИ ИЗПИТВАНЕ НА ТИПА НА ПРОДУКТА ПО СИСТЕМА 3 И ИЗДАДЕ **ПРОТОКОЛ ОТ ПЪРВОНАЧАЛНО ИЗПИТВАНЕ НА ТИПА НА ПРОДУКТА ПО СИСТЕМА 3 № 1046/23.10.2008.** НА ОСНОВАНИЕ НА ИЗПИТВАНЕТО ПОСТАВИ „CE" МАРКИРОВКА НА ОПАКОВКАТА ПРЕЗ 2008Г.

8. В случай на декларация за експлоатационни показатели относно строителен продукт, за който е издадена европейска техническа оценка:
НЕПРИЛОЖИМО

9. Декларирани експлоатационни показатели:

СЪЩЕСТВЕНИ ХАРАКТЕРИСТИКИ	ЕКСПЛОАТАЦИОННИ ПОКАЗАТЕЛИ	ХАРМОНИЗИРАНА ТЕХНИЧЕСКА СПЕЦИФИКАЦИЯ
Съдържание на гипсово свързващо	> 50%	**БДС EN 13279-1**
Якост на сцепление	≥ 0,1 N/mm^2	
Време на начало на свързване-гипсова мазилка за ръчно нанасяне	> 25 мин.	
Якост на опън при огъване	≥ 1 N/mm^2	
Якост на натиск	≥ 2 N/mm^2	
Реакция на огън	клас A1	
Изолация от пряк въздушен шум	NPD	
Топлинно съпротивление	NPD	

10. Експлоатационните показатели на продукта, посочени в точки 1 и 2, съответстват на декларираните експлоатационни показатели в точка 9.

Настоящата декларация за експлоатационни показатели се издава изцяло на отговорността на производителя, посочен в точка 4.

Подписано за и от името на производителя от:

Богомил Дачев — управител

ИМЕ — ДЛЪЖНОСТ

гр. София
01/07/2013г.

BORO
www.boro-bg.com
НАЦИОНАЛЕН НОМЕР ЗА ЗАЯВКИ 0700 16 066

БОРО – Богомил Дачев
ул. Боро №10
1261 с. Мрамор
България
тел +359 2 892 39 21
факс +359 2 892 39 45

BORO – Bogomil Dachev
10 Boro Str.
1261 Mramor
Bulgaria
Tel +359 2 892 39 21
Fax +359 2 892 39 45

ЕО ДЕКЛАРАЦИЯ ЗА СЪОТВЕТСТВИЕ

НИЕ ФИРМА "БОРО – Б. ДАЧЕВ"

адрес: с. Мрамор, ул. Боро №10

декларираме на собствена отговорност, че произведеният от фирмата ни продукт

Теракол - клас С2

за който се отнася тази декларация,
е произведен в условията на въведена и поддържана система за производствен контрол
и е в съответствие с нормативен документ

БДС EN 12004

и съответствието е оценено съгласно

НАРЕДБАТА ЗА СЪЩЕСТВЕНИТЕ ИЗИСКВАНИЯ КЪМ СТРОЕЖИТЕ И ОЦЕНЯВАНЕ НА СЪОТВЕТСТВИЕТО НА СТРОИТЕЛНИТЕ ПРОДУКТИ

Декларацията се издава въз основа на

Протокол от първоначално изпитване на продукта по система 3 № ПИТ - ЕС - 073 - 1/06.02.2008

Издаден от:

НИИСМ - ЕООД Направление оценяване съответствието на стрителните продукти. Изпитвателна лаборатория. Разрешение CPD 05 - NB 1950/17.09.2007 г.

Съществени изисквания за безопасност на други наредби за оценяване на съответствието:

Специфични изисквания, свързани с употребата на продукта:

Описани са в ИНФОРМАЦИОНЕН ЛИСТ ЗА БЕЗОПАСНОСТ за съответния продукт, съгласно изискванията на НАРЕДБА ЗА РЕДА И НАЧИНА НА КЛАСИФИЦИРАНЕ, ОПАКОВАНЕ И ЕТИКИРАНЕ НА ХИМИЧНИ ВЕЩЕСТВА И ПРЕПАРАТИ

Година на поставяне маркировката CE : 2008

ДЕКЛАРИРАМЕ, ЧЕ НИ Е ИЗВЕСТНА ОТГОВОРНОСТТА, КОЯТО НОСИМ ПО чл.313 от НК.

гр.София, 21/04/2010

инж. Богомил Дачев
Президент фирма "БОРО Б. Дачев"

ВЯРНО С ОРИГИНАЛА

"А-СТРОЙ ЕООД" обл. Бл-град

ISO 9001:2000 REGISTERED QUALITY SISTEM

BORO
www.boro-bg.com
НАЦИОНАЛЕН НОМЕР ЗА ЗАЯВКИ
0700 16 066

БОРО – Богомил Дачев
ул. Боро №10
1261 с.Мрамор
България
тел +359 2 892 39 21
факс +359 2 892 39 45

BORO – Bogomil Dachev
10 BORO STR.
1261 MRAMOR
BULGARIA
Tel +359 2 892 39 21
Fax +359 2 892 39 45

ЕО ДЕКЛАРАЦИЯ ЗА СЪОТВЕТСТВИЕ

НИЕ ФИРМА "БОРО – Б. ДАЧЕВ"

адрес: с. Мрамор, ул. Боро №10

декларираме на собствена отговорност, че произведеният от фирмата ни продукт

Теракол - клас С1Т

за който се отнася тази декларация,
е произведен в условията на въведена и поддържана система за производствен контрол
и е в съответствие с нормативен документ

БДС EN 12004

и съответствието е оценено съгласно

НАРЕДБАТА ЗА СЪЩЕСТВЕНИТЕ ИЗИСКВАНИЯ КЪМ СТРОЕЖИТЕ И ОЦЕНЯВАНЕ НА СЪОТВЕТСТВИЕТО НА СТРОИТЕЛНИТЕ ПРОДУКТИ

Декларацията се издава въз основа на

Протокол от първоначално изпитване на типа на продукта по система 3 № ПИТ-ЕС-073-7 /15.12.2009

Издаден от:

НИИСМ - ЕООД Направление оценяване съответствието на стрителните продукти. Изпитвателна лаборатория. Разрешение CPD 05 - NB 1950/17.09.2007 г.

Съществени изисквания за безопасност на други наредби за оценяване на съответствието:

Специфични изисквания, свързани с употребата на продукта:

Описани са в ИНФОРМАЦИОНЕН ЛИСТ ЗА БЕЗОПАСНОСТ за съответния продукт, съгласно изискванията на НАРЕДБА ЗА РЕДА И НАЧИНА НА КЛАСИФИЦИРАНЕ, ОПАКОВАНЕ И ЕТИКИРАНЕ НА ХИМИЧНИ ВЕЩЕСТВА И ПРЕПАРАТИ

Година на поставяне маркировката CE : 2009

ДЕКЛАРИРАМЕ, ЧЕ НИ Е ИЗВЕСТНА ОТГОВОРНОСТТА, КОЯТО НОСИМ ПО чл.313 от НК.

гр.София, 21/04/2010

инж. Богомил Дачев
Президент фирма "БОРО Б. Дачев"

ВЯРНО С ОРИГИНАЛА

с.Абланица "А-СТРОЙ" ЕООД обл.Бл-град

ISO 9001:2000 REGISTERED QUALITY SISTEM

VESTEL 2002

ВЕСТЕЛ 2002 ООД
1220 София
ул. Илиенско шосе № 8
тел: 02 936 17 17
тел/факс: 02 936 07 12
E-mail: vestel_2002@yahoo.com

EN ISO 9001:2000

ДЕКЛАРАЦИЯ ЗА СЪОТВЕТСТВИЕ

Фирма ВЕСТЕЛ 2002 ООД, ул. „Люлякова градина" № 2 декларира на собствена отговорност, че продукта:

1. Стъклофибърна мрежа – 90 гр./Fiberglass alkali resistant mesh/
2. Стъклофибърна мрежа – 110 гр./Fiberglass alkali resistant mesh/
3. Стъклофибърна мрежа – 125 гр./Fiberglass alkali resistant mesh/
4. Стъклофибърна мрежа – 145 гр./Fiberglass alkali resistant mesh/

са в съответствие със следния стандарт, техническо одобрение или друг нормативен акт:

EN 10204

/наименование и/или номер и дата на издаване на стандарта, ТО или друг нормативен акт/

и в съответствие с Наредбата за съществените изисквания и оценяване съответствието на строителните продукти.

Декларирам, че ми е известна отговорността, която нося съгласно чл. 313 от НК.

ВЯРНО С ОРИГИНАЛА

гр. София
2011 г.

Управител: .....
/Г. Стоянов/

Декларация за съответствие

Долуподписаният, " Булаке Тръст"АД,

(име на производителя или неговия упълномощен представител,наименование на дружеството/фирмата производител или негов представител)

гр.Плевен ул.Ресен 8

(адрес)

Декларирам на собствена отговорност,че продуктът перфориран алуминиев ъгъл .

(наименование и търговска марка,тип или модел,предназначение)

Произведен в Полша .

(място на производство на разглеждания продукт)

За който се отнася тази декларация, е произведен в условията на текущ и входящ контрол на използваните материали в съответствие с БДС евронорма 13658-част 2

(наименование и/или номер и дата на издаване на стандарта(тите),БТО или друг (и) нормативен (ни) акт (ове))

и съответствието е оценено съгласно Наредбата за съществените изисквания към строежите и оценяване съответствието на строителните продукти-система 4 съгласно БДС евронорма 13658-част 2

(наименовние,адрес и идентификационен номер на лицето,издало сертификата или протокола (ите)

Забележка: За продуктите,за които е определена система 4 за оценяване на съответствието,се записва само номерът на системата за оценяване на съответствието.

Съгласно изискванията на стандарта , съществени изисквания за безопастност са:

2- безопастност при пожар – негорим клас А1

3- хигиена и опазване на околната среда – не отделят вредни вещества

Съществени изисквания за безопастност на други нардби за оценяване на съответствието (ако има)

предпазният ъгъл за опаковка има сертификат на производител с N Q070715

мрежата положена върху ъгъла има протокол за изпитване от НИСИ с N 1286 - 3 -361

Специфични изисквания,свързани с употребата на продукта (указания за проектиране, изпълнение и експлоатация на български език) – могат да се приложат отделно към декларацията

Продуктът е с оценено съответствие от: система 4 от 2008г

Декларирам,че ми е известна отговорността,която нося съгласно чл.313 от НК.

18.03.2014г.
гр.София
(място на издаване)

Светлана Иванова
Управител на „Булаке Тръст"АД
(фамилия,длъжност и подпис на производителя или неговия представител)

ДЖИ ПЛАСТ

ДЕКЛАРАЦИЯ ЗА СЪОТВЕТСТВИЕ

Долуподписаният,

Фирма „ДЖИ ПЛАСТ ООД, ул. „Карамфил" № 28 декларира на собствена отговорност, че продуктите:

1.Предпазен алуминиев ъгъл за шлакловка /Aluminium angle profiles for putty finish/

2.Алуминиев ъгъл с мрежа /Netted aluminium angle profile/

са в съответствие със следния стандарт, техническо одобрение или друг нормативен акт:

3105 EN 573-3

/наименование и/или номер и дата на издаване на стандарта, ТО или друг нормативен акт/

и в съответствие с Наредбата за съществените изисквания и оценяване съответствието на строителните продукти.

Декларирам, че ми е известна отговорността, която нося съгласно чл. 313 от НК.

гр. Варна
2013 г.

Управител:.....
/ И.Иванов /

1606 София бул. "Н.Петков" № 86
Телефони: (02) 855 50 57, факс: (02) 955 96 38

ИЗПИТВАТЕЛЕН ЦЕНТЪР ПО СТРОИТЕЛСТВО (ИЦС) при НИСИ ЕООД

Лаборатория: "Бетони и армировки, строителни материали и изделия"

ПРОТОКОЛ ОТ ИЗПИТВАНЕ
№ 611-1-400/17.07.2014 г.

Наименование на продукта: Пластмасови дюбели за закрепване на топлоизолационни плоскости към бетон (Ø 8 – L 50, 70, 90, 110 и 130 mm) и към тухли с шрон (Ø 10 – L 90, 100, 110, 120 и 140 mm)

Производител: „Астра пласт" ЕООД

Възложител: „Астра пласт" ЕООД
гр. Пазарджик, бул. „Ал. Стамболийски" № 63Б
заявка от 11.07.2014 г.
Пробите са взети и представени от Възложителя.

Метод за изпитване: Методика на НИСИ № I-82 "Методика за изпитване на анкерни болтове (дюбели) на опън при изтръгване от бетон"

Дата на постъпване на пробите в ИЦС: вх. № 611/11.07.2014 г.

Количество на изпитваните проби: По 3 броя пластмасови дюбели за закрепване на топлоизолационни плоскости към бетон (Ø 8 – L 50, 70, 90, 110 и 130 mm) и към тухли с шрон (Ø 10 – L 90, 100, 110, 120 и 140 mm)

Период на извършване на изпитването: 11.07.2014 - 16.07.2014 г.

Директор ИЦС:
/гл.ас. инж.Цв.Гюрова/

Резултатите се отнасят само за изпитваните проби. Извлечения от протокола не могат да се размножават без писмено съгласие на Изпитвателния център по строителство – ИЦС-НИСИ ЕООД.

ANGRO
Production & Trading

Производство и търговия: София 1360, бул. Европа 114
тел.: 02/925 22 39, факс: 925 22 40
0889 044 340, 0885 132 789,0882 403 980, 0885 598 619
e-mail: angro_bg@abv.bg, angro_tr@abv.bg
www.angrobg.com

ЕО ДЕКЛАРАЦИЯ ЗА СЪОТВЕТСТВИЕ
DECLARATION OF CONFORMITY

на строителен продукт в съответствие с Директива 89/106/ЕС

Фирма АНГРО ООД – адрес: гр. София, бул. Царица Йоана 68,
декларира на собствена отговорност, че продуктът

Полимерна мазилка „ANGRO – ADP 688"

произведен в Гурмазово /Софийска област/, за който се отнася тази декларация, е произведен в условията на въведена и поддържана от производителя система за производствен контрол и е в съответствие със следния стандарт /европейско техническо одобрение/

БДС EN 1015-6, БДС EN 1015-1, БДС EN 1062-3

Съответствието е оценено съгласно Директивата на ЕО за строителни продукти 89/106/ЕС и Наредбата за съществените изисквания към строежите и оценяване съответствието на строителните продукти.

Декларацията се издава въз основа на Сертификат на производствения контрол

№ 361 / 16.04.2009г

Сертификатът е издаден от НИИСМ – Направление оценяване съответствието на строителните продукти. Лице за извършване на изпитание. Разрешение % РОССП-04/12.11.2002 на МРРБ, валидно до 12.11.2007г. Индетификационен №005 от регистъра на ДАСМ. нотифициран

Специфични изисквания, свързани с употребата, съхранението на продукта са поставени на опаковката или придружават продукта.

Декларирам, че ми е известна отговорност която нося съгласно член 313 от НК.

гр. София
21.10.2009г.

инж. Людмил Христов
управител ф-ма'Ангро ООД

ЕО Декларация за съответствие

Долуподписаната,
Снежана Семова, управител на
„Сен Гобен Констракшън Продъктс България" ЕООД,
Полето №6, Костинброд 2230,
тел: +359 2 400 37 00, факс +359 2 400 37 05

декларирам на собствена отговорност,

че продуктът **weber.pas Силикатна мазилка R910/R410/R310/R610/R710**
Готова за нанасяне тънкослойна мазилка на база калиево водно стъкло,

произведен в **Сейнт Гобен Вебер Теранова GmbH**,

А-1230 Виена - Глайхентайлгассе 6 – Австрия,
за който се отнася тази декларация, е произведен в условията на въведена и поддържана от производителя система за производствен контрол.

Продуктът е компонент в следните топлоизолационни системи с Европейско Техническо Одобрение
weber.therm Фамилия с EPS (ETA-03/0012)
weber.therm Индивидуален стил с EPS (ETA-03/0058)
weber.therm Престиж с MW (ETA-04/0077)

Декларацията се издава въз основа на сертификат на системата за производствен контрол № **1139 – CPD – 0027/04**
издаден от:
Сертификационен институт за строителни материали гр. Виена , А-1110 Виена – ул. Ринбокщрасе 15

Маркировката "CE" е поставена за първи път на продукта през 2008 г.

Техническата документация и указанията за употреба на продукта се намират при производителя. Специфичните изисквания, свързани с употребата на продукта, както и указанията за полагане и изпълнение, се намират върху опаковката на продукта.

Декларирам, че ми е известна отговорността, която нося съгласно чл. 313 от НК.

Костинброд, 05 октомври 2009 г.

инж. Снежана Семова
Управител
Сен Гобен Констракшън Продъктс България ЕООД

ЕТ "МАРИЯ ПОПОВА - 2002"

гр.Гоце Делчев, ул."Стара планина" 98, тел. 0751/62556

Превод от румънски език

ИСОВЕР
Сен Гобен Конструкшън Продуктс Румъния
Изготвено от: Маринела Илие
Одобрено от: Аурелиан Фрънку

F_PH_CA_01_31
Дата:22.08.2011 г.
Версия: 5

ДЕКЛАРАЦИЯ ЗА СЪОТВЕТСТВИЕ CE

Ние, Сен Гобен Конструкшън Продуктс Румъния – Работен пункт ИСОВЕР, със седалище в Плоещ, ул. Михай Браву 233, ЕИК 6194577, № на регистрация в Търговския регистър J40/16947/15.09.1994 г. в съответствие с Директива 89/106/ЕЕС, декларираме на собствена отговорност, че е извършено удостоверяване на съответствието за:

ИЗДЕЛИЯ ОТ СТЪКЛЕНА МИНЕРАЛНА ВАТА

и че те могат да се използват съгласно инструкциите за употреба съдържащи се в документацията на изделията. Изделията са в съответствие със стандарт **SR EN 13162 : 2009 „Термоизолиращи изделия за сгради. ИЗДЕЛИЯ ПРОИЗВЕДЕНИ ОТ МИНЕРАЛНА ВАТА (MW)"**

Характеристики на изделията:

	ХАРАКТЕРИСТИКА		
Наименование на изделието	Декларирана топлопроводимост при 10°C съгласно SR EN 12667 (W/mк)	Ниво на дебелина съгласно SR EN 823	Клас на реакция при огън съгласно SR EN 13501-1
RIO, RIO TWIN	0.042	T1	A1
RIO ALU	0.042	T1	A2 – s1, d0
DOMO, DOMO TWIN, AKUSTO, AKUSTO TWIN	0.039	T1	A1
DOMO ALU	0.039	T1	Дебелина 30 мм = B-s1,d0 Дебелина 40–100 мм = A2-s1,d0
PIANO	0.038	T1	A1
KT-40, KT-40 TWIN	0.040	T1	A1
EKO	0.044	T1	A1
FORTE, FORTE FASSADE	0.034	T3	A1
FORTE ALU	0.034	T3	A2 – s1, d0
CLASSIC, CLASSIC-	0.041	T1	A1

TWIN			
UNIROLL PLUS	0.036	T1 – ролка T2 – плоча	A1

Описание на продукта: стъклена вата за топлоизолации.
Къде се използва: топлоизолация на сгради

Лабораторията участваща за осъществяване на първоначалните изпитания от вида: COBR PIB Катовице.
AEROO SA, нотифициран сертифициращ орган за удостоверяване на съответствието на изделията за строителството намираща се в Букурещ, сектор 1, ул. Фелеаку № 140 е предоставила удостоверението за съответствие CE № 1840-DPC-99/91/EC/0344-10 издаден на дата 20.09.2010 г. (първо издание).

Място на издаване: Плоещ

Дата на издаване: 22.03.2012 г.

Началник лаборатория,
инж. Маринела ИЛИЕ
/подпис/
Кръгъл печат на ИСОВЕТ

Подписаната Ирена Славеева Милева удостоверявам верността на извършения от мен превод от румънски език на български език на приложения документ Декларация за съответствие. Преводът се състои от 2 (две)страници.
Преводач : Ирена Славеева Милева

ISOVER

Saint-Gobain Construction Products România

Intocmit de: Ilie Marinela

Aprobat de: Aurelian Frînea

F_PH_CA_01_31

Data: 22.08.2011

Versiune: 5

DECLARATIE DE CONFORMITATE

CE

Noi, Saint-Gobain Construction Products Romania SRL-Punct de Lucru ISOVER, cu sediul in Ploiesti, str.Mihai Bravu 233, CUI 6194577, nr.inmatriculare la Registrul Comertului J40/16947/15.09.1994 in conformitate cu Directiva 89/106/EEC, declaram pe propria raspundere, ca a fost efectuata atestarea conformitatii pentru:

PRODUSE DIN VATA MINERALA DE STICLA

si ca acestea pot fi puse in opera conform instructiunilor de utilizare continute in documentatia produselor. Produsele sunt in conformitate cu standardul **SR EN 13162 : 2009 "Produse termoizolante pentru cladiri. PRODUSE FABRICATE DIN VATA MINERALA (MW) "**

Performantele produselor :

DENUMIRE PRODUS	CARACTERISTICA		
	Conductivitate termica declarata la 10°C, conform SR EN 12667 [W/mk]	Nivel grosime conform SR EN 823	Clasa reactie la foc, conform SR EN 13501-1
RIO, RIO TWIN	0.042	T1	A1
RIO ALU			A2 – s1,d0.
DOMO, DOMO TWIN, AKUSTO, AKUSTO TWIN	0.039	T1	A1
DOMO ALU			Grosime 30 mm = B-s1, d0 Grosime 40 -100 mm = A2– s1, d0
PIANO	0.038	T1	A1
KT- 40, KT - 40 TWIN	0.040	T1	A1
EKO	0.044	T1	A1
FORTE, FORTE FASSADE	0.034	T3	A1
FORTE ALU		T3	A2 – s1,d0.
CLASSIC, CLASSIC -TWIN	0.041	T1	A1
UNIROLL PLUS	0.036	T1 –rola T2 -placa	A1

Descrierea produsului : vata de sticla pentru izolatii termice.
Domeniu de utilizare: izolarea termica a cladirilor.

Laboratorul implicat in realizarea incercarilor initiale de tip: COBR PIB Katowice.
AEROQ SA, organism de certificare notificat pentru atestarea conformitatii produselor pentru constructii, situat in Bucuresti, sector 1, str.Feleacu, nr.14B, a acordat certificatul de conformitate CE nr.1840-DPC- 99/91/EC/0344-10, emis in data de 20.09.2010 (prima editie).

Locul emiterii: Ploiesti

Data livrarii : 22.03.2012

Sef laborator,
ing. ILIE Marinela

Вярно с оригинала!

ТП УРСА СЛОВЕНИЯ
Ул. Димчо Дебелянов 8А
1113 София
тел: + 359 2 971 07 80, 971 07 81, 870 74 23
факс: + 359 2 873 0443

ДЕКЛАРАЦИЯ ЗА СЪОТВЕТСТВИЕ

Долуподписаното ТП "УРСА СЛОВЕНИЯ", ул. "Димчо Дебелянов" 8А, 1113 София, България, декларира на собствена отговорност, че продуктът **URSA GLASSWOOL DF40 и DF40/ALU** – топлоизолационен материал от минерална стъклена вата с коефициент на топлопроводност $\lambda = 0.040$ W/mK за който се отнася тази декларация, отговаря на изискванията на стандарт - **БДС EN 13162** и е в съответствие с Наредбата за съществени изисквания и оценяване съответствието на строителни продукти съгласно изпитвателен протокол издаден от лаборатория при НИИСМ – лице за оценяване на съответствието с регистрационен номер 005 от регистъра на ДАМТН.

Съгласно становище от **ДИРЕКЦИЯ "НСПАБ"** към МИНИСТЕРСТВО НА ВЪТРЕШНИТЕ РАБОТИ с писмо №145/12.03.2002 г. – материала минерална стъклена вата **URSA** се отнася към **групата на негоримите материали**.

Година на поставяне на маркировката "**СО**": **2004 година.**

Декларирам, че ми е известна отговорността, която нося съгласно чл. 313 от НК.

гр. София

01.02.2011 г.

Красимир Димов:

/Търговски Директор/

005

ВЯРНО С ОРИГИНАЛА

ИЗОЛА - ПЕТРОВ

Производствена и търговска база Чепинци, ул. Стара планина 64, тел.: 02/ 996 25 22; 996 25 20, факс: 996 25 50
Търговска база Казичене тел.: 02/978 45 31, 978 53 74, e-mail: office@izola-petrov.eu, www.izola-petrov.eu

CE

ЕО ДЕКЛАРАЦИЯ ЗА СЪОТВЕТСТВИЕ
DECLARATION OF CONFORMITY

Долуподписаният, Иван Тодоров Петров – Управител на фирма „ИЗОЛА - ПЕТРОВ“ ЕООД, с адрес на управление: гр.София, кв. Чепинци, ул. „Стара планина“ № 64, декларирам на собствена отговорност, че продуктът **хидроизолационна битумна мушама с търговско наименование** Валмит М 90 3,5 кг/м² червен в количество 1227 м² произведен от партида № 312 в „ИЗОЛА – ПЕТРОВ“ ЕООД, гр.София, кв. Чепинци, ул. „Стара планина“ № 64, в условията на въведена и поддържана от производителя Система за производствен контрол (сертифицирана по ISO 9001: 2008, сертификат № HU09/4462 с валидност до 02.11.2015 г. издаден от СЖС България), за който се отнася тази декларация е в съответствие със следния стандарт

БДС EN 13707

Съответствието е оценено съгласно Директивата на ЕО за строителни продукти 89/106/ЕС и *НАРЕДБАТА ЗА СЪЩЕСТВЕНИТЕ ИЗИСКВАНИЯ КЪМ СТРОЕЖИТЕ И ОЦЕНЯВАНЕ СЪОТВЕТСТВИЕТО НА СТРОИТЕЛНИТЕ ПРОДУКТИ.*

Декларацията се издава въз основа на:

1. Сертификат за производствен контрол № 2032 – CPD – 07.209/ 03.06.2008 г. Сертификатът е издаден от НИСИ – ЕООД, гр. София, бул.“Н. Петков“ № 36, нотифициран орган за оценка на съответствието № NB 2032.
2. Протокол от текущ контрол №. 778/14.11.2012г.

Продуктът е горим. Реакция на огън: F.

Година на поставяне на маркировка за съответствие 2007.

Указание към потребителя: Продуктът се полага върху предварително грундирана повърхност чрез газопламъчно заваряване. Съставът на мушамата и теглото й са посочени върху опаковъчното тиксо.

15.11.2012г. София
/дата и място на издаване/

.....
/подпис и печат на производителя/

ВЯРНО С ОРИГИНАЛА

ИЗОЛА - ПЕТРОВ

София 1592, Офис: ул."Гурко" №7А, тел.: 02/981 32 30, факс: 02/ 981 43 18
Производствена и търговска база Чепинци, ул. Стара планина 64, тел.: 02/ 996 25 22; 996 25 20, факс: 996 25 50
Търговска база Казичене тел.: 02/978 45 31, 978 53 74, e-mail: office@izola-petrov.eu, www.izola-petrov.eu

ДЕКЛАРАЦИЯ ЗА СЪОТВЕТСТВИЕ

Долуподписаният Иван Тодоров Петров – Управител на фирма „ИЗОЛА – ПЕТРОВ"– ЕООД – производител на битумни хидроизолационни материали, със седалище гр.София, кв. Чепинци, ул. „Стара Планина" № 64 декларирам на собствена отговорност, че продуктът

БИТУМЕН ГРУНД

ВЯРНО С ОРИГИНАЛА

от партида №. 35 в количество 15.000 кг, за който се отнася тази декларация, е в съответствие с всички изискванията на ТС 1 – 03 „Битумен грунд" и в съответствие с изискванията на "Наредбата за съществените изисквания към строежите и оценяване на съответствието на строителните продукти", параграф 7.

2. Декларацията се издава въз основа на:

- Сертифицирана система по качество по ISO 9001:2008, сертификат № [illegible]/4462 валиден до 02.11.2012 г.
- Протокол №228-3-99/10.03.2004 г. от акредитиран изпитвателен център по строителство – ИЦС при НИСИ ЕООД, лаборатория:"Строителна химия и изолации" за първоначално определяне характеристиките на продукта.
- Протокол от производствен контрол №. 35/01.11.2012 г.

Указания към **потребителя**: Нанася се с четка или мече върху предварително почистена основа.

Декларирам, че ми е известна отговорността, която нося съгласно чл. 313 от НК.

01.11.2012 София
/място и дата на издаване/

..... / подпис и печат на производителя /

ИЗОЛА - ПЕТРОВ

Производствена и търговска база Чепинци, ул. Стара планина 64, тел.: 02/ 996 25 22; 996 25 20, факс: 996 25 50
Търговска база Казичене тел.: 02/978 45 31, 978 53 74, e-mail: office@izola-petrov.eu, www.izola-petrov.eu

CE

ДЕКЛАРАЦИЯ ЗА ЕКСПЛОАТАЦИОННИ ПОКАЗАТЕЛИ №17 / 07.04.2014г.

1. Уникален идентификационен код на типа продукт:

Битумна хидроизолационна мембрана /мушама/

VM 45 червен

код: 3800143913505

2. Тип, партиден или сериен номер или друг елемент, който позволява да се идентифицира строителният продукт съгласно изискванията на член 11, параграф 4 на регламент (ЕС) № 305/2011:

Партида № 13

3. Предвидена употреба или употреби на строителния продукт в съответствие с приложимата хармонизирана техническа спецификация, както е предвидено от производителя:

Използва се при изпълнение на хидроизолация на плоски покриви и съоръжения, като последен завършващ слой при многопластови хидроизолации. .

4. Име, регистрирано търговско наименование или регистрирана търговска марка и адрес за контакт на производителя съгласно изискванията на член 11, параграф 4 на регламент (ЕС) № 305/2011:

„ИЗОЛА – ПЕТРОВ“ ЕООД
Гр. София, кв. Чепинци, ул. „Стара планина“ № 64
телефон: 02/ 996 25 22, факс: 02/996 25 50
e-mail: office@izola-pertrov.eu

5. Система или системи за оценяване и проверка на постоянството на експлоатационните показатели на строителния продукт, както са изложени в регламент (ЕС) № 305/2011 за строителни продукти, приложение V.

Система: 2+

6. В случай на декларация за експлоатационни показатели относно строителен продукт, обхванат от хармонизиран стандарт:

Нотифицирано лице за оценяване на съответствието на строителни продукти

№ NB 2032 - НИСИ ЕООД, бул. „Н. Петков“ № 86 извърши първоначална проверка и последващи одити на системата за производствен контрол и издаде ЕС – сертификат за производствен контрол № 2032 – CPR – 07.209.

ИЗОЛА - ПЕТРОВ

Производствена и търговска база Чепинци, ул. Стара планина 64, тел.: 02/ 996 25 22; 996 25 20, факс: 996 25 50
Търговска база Казичене тел.: 02/978 45 31, 978 53 74, e-mail: office@izola-petrov.eu, www.izola-petrov.eu

CE

ДЕКЛАРАЦИЯ ЗА ЕКСПЛОАТАЦИОННИ ПОКАЗАТЕЛИ №346/14.11.2013 г.

1. Уникален идентификационен код на типа продукт:

Битумни керемиди (шиндли)
ПП 10 – ЧЕРВЕНО/ЧЕРНО
код: 3800143952016

2. Тип, партиден или сериен номер или друг елемент, който позволява да се идентифицира строителният продукт съгласно изискванията на член 11, параграф 4 на регламент (ЕС) № 305/2011:

Партида № 299

3. Предвидена употреба или употреби на строителния продукт в съответствие с приложимата хармонизирана техническа спецификация, както е предвидено от производителя:

Използват се при изпълнение на хидроизолация на скатни /наклонени/, куполообразни или сложни начупени покриви, както и за вертикални облицовки на външни стени..

4. Име, регистрирано търговско наименование или регистрирана търговска марка и адрес за контакт на производителя съгласно изискванията на член 11, параграф 4 на регламент (ЕС) № 305/2011:

„ИЗОЛА – ПЕТРОВ“ ЕООД
Гр. София, кв. Чепинци, ул. „Стара планина“ № 64
телефон: 02/ 996 25 22, факс: 02/996 25 50
e-mail: office@izola-pertrov.eu

5. Система или системи за оценяване и проверка на постоянството на експлоатационните показатели на строителния продукт, както са изложени в регламент (ЕС) № 305/2011 за строителни продукти, приложение V.

Система: 4

6. В случай на декларация за експлоатационни показатели относно строителен продукт, обхванат от хармонизиран стандарт:

Акредитиран изпитвателен център по строителство (ИЦС) при **НИСИ ЕООД,** лаборатория: „Строителна химия и изолации“ издаде протокол **№ 233-3-40/ 31.03.2009** за първоначално изпитване типа на продукта.

ИЗОЛА - ПЕТРОВ

Производствена и търговска база Чепинци, ул. Стара планина 64, тел.: 02/ 996 25 22; 996 25 20, факс: 996 25 50
Търговска база Казичене тел.: 02/978 45 31, 978 53 74, e-mail: office@izola-petrov.eu, www.izola-petrov.eu

CE

ДЕКЛАРАЦИЯ ЗА ЕКСПЛОАТАЦИОННИ ПОКАЗАТЕЛИ №...45./..01.07.2013г.

1. Уникален идентификационен код на типа продукт:

Битумни керемиди (шиндли)
ПП 14 – СИВО/ЧЕРНО
код: 3800143952047

2. Тип, партиден или сериен номер или друг елемент, който позволява да се идентифицира строителният продукт съгласно изискванията на член 11, параграф 4 на регламент (ЕС) № 305/2011:

Партида №.105.....

3. Предвидена употреба или употреби на строителния продукт в съответствие с приложимата хармонизирана техническа спецификация, както е предвидено от производителя:

Използват се при изпълнение на хидроизолация на скатни /наклонени/, куполообразни или сложни начупени покриви, както и за вертикални облицовки на външни стени..

4. Име, регистрирано търговско наименование или регистрирана търговска марка и адрес за контакт на производителя съгласно изискванията на член 11, параграф 4 на регламент (ЕС) № 305/2011:

„ИЗОЛА – ПЕТРОВ“ ЕООД
Гр. София, кв. Чепинци, ул. „Стара планина“ № 64
телефон: 02/ 996 25 22, факс: 02/996 25 50
e-mail: office@izola-pertrov.eu

5. Система или системи за оценяване и проверка на постоянството на експлоатационните показатели на строителния продукт, както са изложени в регламент (ЕС) № 305/2011 за строителни продукти, приложение V.

Система: 4

6. В случай на декларация за експлоатационни показатели относно строителен продукт, обхванат от хармонизиран стандарт:

Акредитиран изпитвателен център по строителство (ИЦС) при **НИСИ ЕООД,** лаборатория: „Строителна химия и изолации“ издаде протокол **№ 233-3-40/ 31.03.2009** за първоначално изпитване типа на продукта.

"АСИСТ – ИНЖЕНЕРИНГ" ООД
СТРОИТЕЛНА ЛАБОРАТОРИЯ

П Р О Т О К О Л
ОТ ИЗПИТВАНЕ
№ 596-7/28.01.2009 г.

1. Сандвич панел със сърцевина от каменна вата – Tface MW80
(наименование на продукта-тип,марка,вид)

2. Заявител на изпитването: "ТЕХНОПАНЕЛ" ЕАД, гр. София
(наименование на заявителя, номер и дата на протокола за взимане на проба от лабораторията)

3. Метод за изпитване: БДС EN 14509: Самоносещи се двустранно облицовани с метални листове изолационни сандвич-панели, произведени в заводски условия. Изисквания; БДС EN 1607: Топлоизолационни продукти за строителството. Определяне на якостта на опън перпендикулярно на повърхностите.
(наименование и номер на нормативните документи)

4. Дата на получаване на образците/пробите за изпитване в лабораторията: 12.01.2009 г. с Вх. № 596, Договор № 169/02.12.2008 г.; пробата е доставена от Възложителя с Протокол за вземане на проба № 2/14.11.2008 г.
(дата на получаване, вх. №, Договор, Заявка, протокол за вземане на проба от клиента)

5. Количество на изпитваните образци: 3 бр. сандвич панел със сърцевина от каменна вата – Tface MW80 с l=6300 mm, партида 002/02, маса 100 кг.; 3 бр. сандвич панел със сърцевина от каменна вата – Tface MW80 с l=1300 mm, партида 002/02, маса 11.5 кг.; 4 бр. сандвич панел със сърцевина от каменна вата – Tface MW80 с l=500 mm, партида 002/02, маса 8 кг.; произведени в заводски условия: 13.11.2008 г.; количество на партидата: 185 м^2; производител: „ТЕХНОПАНЕЛ" ЕАД, София
(номер на образците, количество на пробите и тяхната маса , количество на партидите, дата на производство)

6. Дата на извършване на изпитването: 12.01.2009 г. ÷ 27.01.2009 г.

РЪКОВОДИТЕЛ НА СЛ: .....
(инж. Ирена Генкова)

гр. София, 1373, ул. "Суходолска" № 175, тел./факс: (02) 822 06 62; e-mail: assist.eng@gmail.com

7. Резултати от изпитване

№ по ред	Наименование на показателя и означения	Единица на величината	Стандартни методи	№ на образеца по вх.-изх. дневник	Резултати от изпитването (неопределеност)	Стойност и допуск на показателя	Условия на изпитването	Отклонения от метода на изпитва-нето
1	2	3	4	5	6	7	8	9
1.	Напречна якост на опън на панела, f_{Ct}	MPa	БДС EN 1607	596		т.5.2.1.6; БДС EN 14509 ≥ 0,018 MPa	(21±2)°C V=10 mm±10% в min	не
				596-1	0.0405			
				596-2	0.0425			
				596-3	0.0391			
				596-4	0.0415			
				596-5	0.0416			
				596-6	0.0424			
				ср. от 6	**0.0413**			
2.	Якост на срязване на целия панел, f_{Cv}	MPa	Приложение А.4. БДС EN 14509	596		т.5.2.1.2 БДС EN 14509 Декларирана стойност	(18±2)°C L = 1000 mm	не
				596-1	0.0558			
				596-2	0.0584			
				596-3	0.0523			
				ср. от 3	**0.0555**			
3.	Максимален огъващ момент, M_u	kNm/m	Приложение А.5. БДС EN 14509	596		т.5.2.1.7 БДС EN 14509 Декларирана стойност	(19±2)°C L = 5920 mm	не
				596-1	2.143			
				596-2	2.338			
				596-3	2.045			
				ср. от 3	**2.175**			
4.	Напрежение на смачкване	MPa	Приложение А.5. БДС EN 14509	596		т.5.2.1.7 БДС EN 14509 Декларирана стойност	(19±2)°C L = 5920 mm	не
				596-1	62.34			
				596-2	68.04			
				596-3	59.49			
				ср. от 3	**63.29**			

7. Резултати от изпитване

№ по ред	Наименование на показателя и означения	Единица на величината	Стандартни методи	№ на образеца по вх.-изх. дневник	Резултати от изпитването (неопределеност)	Стойност и допуск на показателя	Условия на изпитването	Отклонения от метода на изпитва-нето
1	2	3	4	5	6	7	8	9
5.	Размери							
5.1.	Дебелина, D	mm	Приложение D.2.1 БДС EN 14509	596	76,01	БДС EN 14509 ± 2 mm	(19±2)°C Средно от 3	не
5.2.	Отклонение от равнинност	mm	Приложение D.2.2 БДС EN 14509	596	0,125	БДС EN 14509 1,5 mm	(19±2)°C Средно от 3	не
5.3.	Дълбочина на металния профил, h	mm	Приложение D.2.3 БДС EN 14509	596	0.71	БДС EN 14509 ± 1 mm	(19±2)°C Средно от 3	не
5.4.	Работна ширина, w	mm	Приложение D.2.6 БДС EN 14509	596	1000,0	БДС EN 14509 ± 2 mm	(19±2)°C Средно от 3	не
5.5	Отклонение от правоъгълност, s	mm	Приложение D.2.7 БДС EN 14509	596	0,65	БДС EN 14509 s≤0,6% от w	(19±2)°C Средно от 3	не
5.6.	Отклонение от равнинност (линейност)	mm/m	Приложение D.2.8 БДС EN 14509	596	0,9	БДС EN 14509 1 mm/m	(19±2)°C Средно от 3	не
5.7.	Огънатост	mm	Приложение D.2.9 БДС EN 14509	596	0.55	БДС EN 14509 2,0 mm/m	(19±2)°C Средно от 3	не
5.8.	Стъпка на профила, p	mm	Приложение D.2.10 БДС EN 14509	596	68.04	БДС EN 14509 ± 2 mm	(19±2)°C Средно от 3	не
5.9.	Ширина на улей, b_2	mm	Приложение D.2.11 БДС EN 14509	596	26.58	БДС EN 14509 ±2 mm	(19±2)°C Средно от 3	Не
5.10.	Ширина на ребрата, b_1	mm	Приложение D.2.11 БДС EN 14509	596	25.82	БДС EN 14509 ±1 mm	(19±2)°C Средно от 3	Не
5.11.	Дължина на панела	mm	Приложение D.2.5 БДС EN 14509	596	6300	БДС EN 14509 ±10 mm	(19±2)°C Средно от 3	Не

ЗАБЕЛЕЖКА: Резултатите от изпитванията се отнасят само за изпитваните образци. Извлечения от изпитвателния протокол не могат да се размножават без писмено съгласие на лабораторията за изпитване.
* Когато е приложимо

ПРОВЕЛ ИЗПИТВАНЕТО: .....
(Пламен Тричков)

РЪКОВОДИТЕЛ НА СЛ: .....
(инж. Ирена Генкова)

"АСИСТ – ИНЖЕНЕРИНГ" ООД
СТРОИТЕЛНА ЛАБОРАТОРИЯ

П Р О Т О К О Л
ОТ ИЗПИТВАНЕ
№ 596-7/28.01.2009 г.

1. Сандвич панел със сърцевина от каменна вата – Tface MW80
(наименование на продукта-тип,марка,вид)

2. Заявител на изпитването: "ТЕХНОПАНЕЛ" ЕАД, гр. София
(наименование на заявителя, номер и дата на протокола за взимане на проба от лабораторията)

3. Метод за изпитване: БДС EN 14509: Самоносещи се двустранно облицовани с метални листове изолационни сандвич-панели, произведени в заводски условия. Изисквания; БДС EN 1607: Топлоизолационни продукти за строителството. Определяне на якостта на опън перпендикулярно на повърхностите.
(наименование и номер на нормативните документи)

4. Дата на получаване на образците/пробите за изпитване в лабораторията: 12.01.2009 г. с Вх. № 596, Договор № 169/02.12.2008 г.; пробата е доставена от Възложителя с Протокол за вземане на проба № 2/14.11.2008 г.
(дата на получаване, вх. №, Договор, Заявка, протокол за вземане на проба от клиента)

5. Количество на изпитваните образци: 3 бр. сандвич панел със сърцевина от каменна вата – Tface MW80 с l=6300 mm, партида 002/02, маса 100 кг.; 3 бр. сандвич панел със сърцевина от каменна вата – Tface MW80 с l=1300 mm, партида 002/02, маса 11.5 кг.; 4 бр. сандвич панел със сърцевина от каменна вата – Tface MW80 с l=500 mm, партида 002/02, маса 8 кг.; произведени в заводски условия: 13.11.2008 г.; количество на партидата: 185 м^2; производител: „ТЕХНОПАНЕЛ" ЕАД, София
(номер на образците, количество на пробите и тяхната маса , количество на партидите, дата на производство)

6. Дата на извършване на изпитването: 12.01.2009 г. ÷ 27.01.2009 г.

РЪКОВОДИТЕЛ НА СЛ: .....
(инж. Ирена Генкова)

гр. София, 1373, ул. "Суходолска" № 175, тел./факс: (02) 822 06 62; e-mail: assist.eng@gmail.com

7. Резултати от изпитване

№ по ред	Наименование на показателя и означения	Единица на величината	Стандартни методи	№ на образеца по вх.-изх. дневник	Резултати от изпитването (неопределеност)	Стойност и допуск на показателя	Условия на изпитването	Отклонения от метода на изпитва-нето
1	**2**	**3**	**4**	**5**	**6**	**7**	**8**	**9**
1.	Напречна якост на опън на панела, f_{α}	MPa	БДС EN 1607	596		т.5.2.1.6; БДС EN 14509 ≥ 0,018 MPa	(21±2)°C V=10 mm±10% в min	не
				596-1	0.0405			
				596-2	0.0425			
				596-3	0.0391			
				596-4	0.0415			
				596-5	0.0416			
				596-6	0.0424			
				ср. от 6	**0.0413**			
2.	Якост на срязване на целия панел, f_{cv}	MPa	Приложение А.4. БДС EN 14509	596		т.5.2.1.2 БДС EN 14509 Декларирана стойност	(18±2)°C L = 1000 mm	не
				596-1	0.0558			
				596-2	0.0584			
				596-3	0.0523			
				ср. от 3	**0.0555**			
3.	Максимален огъващ момент, M_u	kNm/m	Приложение А.5. БДС EN 14509	596		т.5.2.1.7 БДС EN 14509 Декларирана стойност	(19±2)°C L = 5920 mm	не
				596-1	2.143			
				596-2	2.338			
				596-3	2.045			
				ср. от 3	**2.175**			
4.	Напрежение на смачкване	MPa	Приложение А.5. БДС EN 14509	596		т.5.2.1.7 БДС EN 14509 Декларирана стойност	(19±2)°C L = 5920 mm	не
				596-1	62.34			
				596-2	68.04			
				596-3	59.49			
				ср. от 3	**63.29**			

206

7. Резултати от изпитване

№ по ред	Наименование на показателя и означения	Единица на величината	Стандартни методи	№ на образеца по вх.-изх. дневник	Резултати от изпитването (неопределеност)	Стойност и допуск на показателя	Условия на изпитването	Отклонения от метода на изпитва-нето
1	2	3	4	5	6	7	8	9
5.	Размери							
5.1.	Дебелина, D	mm	Приложение D.2.1 БДС EN 14509	596	76,01	БДС EN 14509 ± 2 mm	(19±2)°C Средно от 3	не
5.2.	Отклонение от равнинност	mm	Приложение D.2.2 БДС EN 14509	596	0,125	БДС EN 14509 1,5 mm	(19±2)°C Средно от 3	не
5.3.	Дълбочина на металния профил, h	mm	Приложение D.2.3 БДС EN 14509	596	0.71	БДС EN 14509 ± 1 mm	(19±2)°C Средно от 3	не
5.4.	Работна ширина, w	mm	Приложение D.2.6 БДС EN 14509	596	1000,0	БДС EN 14509 ± 2 mm	(19±2)°C Средно от 3	не
5.5	Отклонение от правоъгълност, s	mm	Приложение D.2.7 БДС EN 14509	596	0,65	БДС EN 14509 s≤0,6% от w	(19±2)°C Средно от 3	не
5.6.	Отклонение от равнинност (линейност)	mm/m	Приложение D.2.8 БДС EN 14509	596	0,9	БДС EN 14509 1 mm/m	(19±2)°C Средно от 3	не
5.7.	Огънатост	mm	Приложение D.2.9 БДС EN 14509	596	0.55	БДС EN 14509 2,0 mm/m	(19±2)°C Средно от 3	не
5.8.	Стъпка на профила, p	mm	Приложение D.2.10 БДС EN 14509	596	68.04	БДС EN 14509 ± 2 mm	(19±2)°C Средно от 3	не
5.9.	Ширина на улей, b_2	mm	Приложение D.2.11 БДС EN 14509	596	26.58	БДС EN 14509 ±2 mm	(19±2)°C Средно от 3	Не
5.10.	Ширина на ребрата, b_1	mm	Приложение D.2.11 БДС EN 14509	596	25.82	БДС EN 14509 ±1 mm	(19±2)°C Средно от 3	Не
5.11.	Дължина на панела	mm	Приложение D.2.5 БДС EN 14509	596	6300	БДС EN 14509 ±10 mm	(19±2)°C Средно от 3	Не

ЗАБЕЛЕЖКА: Резултатите от изпитванията се отнасят само за изпитваните образци. Извлечения от изпитвателния протокол не могат да се размножават без писмено съгласие на лабораторията за изпитване.
* Когато е приложимо

ПРОВЕЛ ИЗПИТВАНЕТО: .....
(Пламен Тричков)

РЪКОВОДИТЕЛ НА СЛ: .....
(инж. Ирена Генкова)

"ЦЕНТЪР ЗА ИЗПИТВАНЕ И ЕВРОПЕЙСКА СЕРТИФИКАЦИЯ"ЕООД
гр.Стара Загора
НОТИФИЦИРАН ОРГАН 1871
ул. "Индустриална" 2, тел. 042/620 368; факс 042/602377
www.ctec-sz.com e-mail:ctec@ctec-sz.com

ПРОТОКОЛ ЗА КЛАСИФИКАЦИЯ СПОРЕД РЕАКЦИЯ НА ОГЪН

Възложител: *ТЕХНОПАНЕЛ ЕАД, с.Яна, ул."Заводска" №1*

Подготвен от: *„Център за изпитване и европейска сертификация" ЕООД, гр.Стара Загора, ул."Индустриална" 2*

Нотифициран орган, №: *1871*

Име на продукта: *стенни сандвич панели TFACE MW*

Класификационен протокол №: *1871-CPD-RtF-055*

Издание номер: *01*

Дата на издаване: *10.10.2013г.*

Този класификационен протокол се състои от 5 страници и може да бъде използван или възпроизвеждан само в неговата цялост.

"ЦЕНТЪР ЗА ИЗПИТВАНЕ И ЕВРОПЕЙСКА СЕРТИФИКАЦИЯ"ЕООД
гр.Стара Загора
НОТИФИЦИРАН ОРГАН 1871
ул. "Индустриална" 2, тел. 042/620 368; факс 042/602377
www.ctec-sz.com e-mail:ctec@ctec-sz.com

1 Въведение

Този класификационен протокол определя класификацията определена за стенни сандвич панели TFACE MW в съответствие с процедурите дадени в БДС EN 13501-1:2007+A1:2009 и правилата за директно приложение на резултатите от изпитване в съответствие с БДС EN 14509:2007

2 Подробности за класифицирания продукт

2.1 Общи

Продуктът, стенни сандвич панели TFACE MW е определен като самоносещ се двустранно облицован с метални листове изолационен стенен сандвич панел със сърцевина от минерална вата.
Продуктът се произвежда от Технопанел ЕАД в България, с.Яна, ул."Заводска" №1.

2.2 Описание на продукта

Стенните сандвич панели TFACE MW се състоят от сърцевина от минерална вата, облицована с метални листове от двете страни. Металните листове са залепени към сърцевината с двукомпонентно полиуретаново лепило ISOLEMFI 50061E и са боядисани с полиестерна боя с цвят съгласно RAL.

3 Протоколи и резултати в подкрепа на тази класификация.

3.1 Протоколи

Име на лабораторията	Име на възложителя	Номер на протокола	Метод на изпитване и дата Правила за област на приложение и дата
Лаборатория „Изпитване на строителни продукти" към ЦИЕС ЕООД гр.Стара Загора	*ТЕХНОПАНЕЛ ЕАД, с.Яна, ул."Заводска" №1*	*1422444/16.09.2013*	*БДС EN 13823:2011*
Лаборатория „Изпитване на строителни продукти" към ЦИЕС ЕООД гр.Стара Загора	*ТЕХНОПАНЕЛ ЕАД, с.Яна, ул."Заводска" №1*	*1422445/16.09.2013*	*БДС EN ISO 1716:2010*

"ЦЕНТЪР ЗА ИЗПИТВАНЕ И ЕВРОПЕЙСКА СЕРТИФИКАЦИЯ"ЕООД
гр.Стара Загора
НОТИФИЦИРАН ОРГАН 1871
ул. "Индустриална" 2, тел. 042/620 368; факс 042/602377
www.ctec-sz.com e-mail:ctec@ctec-sz.com

3.2 Резултати

Метод на изпитване и номер на изпитването	Пласт	Параметър	Резултати	
			Постоянен параметър – средна стойност (m)	Съответствие с параметрите
БДС EN 13823:2011	целия продукт – с дебелина до 100mm	$FIGRA_{0.2MJ}$ LFS THR_{600s}	14.8 (-) 0.5	Съответства
		SMOGRA TSP_{600s}	0.0 22.5	Съответства
		пламтящи капки/частици	Няма	Съответства
БДС EN 13823:2011	целия продукт – с дебелина 100mm и повече	$FIGRA_{0.2MJ}$ LFS THR_{600s}	19.3 (-) 0.9	Съответства
		SMOGRA TSP_{600s}	0.0 22.5	Съответства
		пламтящи капки/частици	Няма	Съответства
БДС EN ISO 1716:2010	съществен компонент – минерална вата	Q_{PCS} (MJ/kg)	0.0	Съответства
	несъществен вътрешен компонент – лепило	Q_{PCS} (MJ/m2)	3.9	Съответства
	несъществен външен компонент – боя	Q_{PCS} (MJ/m2)	0.3	Съответства
	целия продукт	Q_{PCS} (MJ/kg)	0.6	Съответства

4 Класификация и област на приложение

4.1 Позоваване на класификацията

Тази класификация е проведена в съответствие с БДС EN 13501-1:2007+A1:2009.

"ЦЕНТЪР ЗА ИЗПИТВАНЕ И ЕВРОПЕЙСКА СЕРТИФИКАЦИЯ"ЕООД
гр.Стара Загора
НОТИФИЦИРАН ОРГАН 1871
ул. "Индустриална" 2, тел. 042/620 368; факс 042/602377
www.ctec-sz.com e-mail:ctec@ctec-sz.com

4.2 Класификация

Продуктът, стенни сандвич панели TFACE MW, в зависимост от своето поведение по отношение реакция на огън се класифицира:

A2

Допълнителната класификация по отношение образуването на дим е:

s1

Допълнителната класификация по отношение на пламтящи капки/частици е:

d0

Форматът на класификацията по реакция на огън на строителни продукти, с изключение на подови покрития и продукти за топлинна изолация на тръби е:

Поведение при огън		Образуване на дим			Пламтящи капки	
A2	-	s	1	,	d	0

Класификация по реакция на огън: *A2 – s1, d0*

4.3 Област на приложение

Тази класификация е валидна за следните приложения за крайна употреба:

Стенните сандвич панели TFACE MW може да бъдат използвани за външни стени и стенни облицовки; стени (включително преградни) и тавани във вътрешността на сгради.

Тази класификация е валидна за следните параметри на продукта:

- Метална облицовка: класификация е валидна за всички марки на изпитваната стомана с номинална дебелина ≥ 0.38mm
- Повърхностно покритие: класификация е валидна за всички покрития с $Q_{pcs} \leq 2.1$ kg/m2
- Цвят на покритието: класификация е валидна за всички цветове
- Вид на профила: класификация е валидна за всички видове профил до 5 mm

- Монтаж: класификация е валидна за скрит монтаж или открит монтаж
- Лепило: класификация е валидна за полиуретаново лепило с номинален разход < 200g/m2 и $Q_{pcs} \leq 4$ MJ/m2
- Минерална вата: класификация е валидна за сърцевина с номинална плътност от 85 kg/m3 до 115 kg/m3
- Номинална дебелина на панела: класификация е валидна за всички дебелини
- Ориентация на панела: Изпитването (вертикално) е валидно и за всички хоризонтално монтирани панели.
- Метални ъглови покриващи планки: класификация е валидна за метални ъглови покриващи планки от същия материал като изпитваните и с дебелина и ширина като минимум равни на изпитваните.

5 Ограничения

Този класификационен документ не представлява одобрение на типа или сертификация на продукт.

ПОДПИС:
подпис на лицето извършило класификацията

.....
/инж.Катя Бойчева/

ОДОБРЕНО:
подпис на лицето утвърждаващо този протокол

.....
/инж.Христина Ангелова/

ФЕРОКОМ АД
Гр. Пловдив, Рогошко шосе № 5

тел.: 032/96 91 38
Тел./факс: 032/96 89 57

e-mail: ferocom@rakursy.com

ДЕКЛАРАЦИЯ ЗА СЪОТВЕТСТВИЕ

Долуподписаният **"ФЕРОКОМ" АД**, представлявана **от НИКОЛАЙ СПАСОВ ВИРАНЕВ**, гр. Пловдив, ул. Рогошко шосе № 5 декларирам на собствена отговорност, че материалите:

ПОЦИНКОВАНИ ШЕВНИ ТРЪБИ – 1/2"

ПОЦИНКОВАНИ ШЕВНИ ТРЪБИ – 3/4"

ПОЦИНКОВАНИ ШЕВНИ ТРЪБИ – 1"

ПОЦИНКОВАНИ ШЕВНИ ТРЪБИ – 1 1/4"

ПОЦИНКОВАНИ ШЕВНИ ТРЪБИ – 1 1/2"

ПОЦИНКОВАНИ ШЕВНИ ТРЪБИ – 2"

ПОЦИНКОВАНИ ШЕВНИ ТРЪБИ – 2 1/2"

ПОЦИНКОВАНИ ШЕВНИ ТРЪБИ – 3"

ПОЦИНКОВАНИ ШЕВНИ ТРЪБИ – 4"

производство **на «BORUSAN MANNESMAN»** ТУРЦИЯ **и** са в съответствие с Наредбата за съществените изисквания и оценяване на съответствието на стоителни материали ДВ бр. 93/20.08.2001 г.

Продуктите са обект на доставка от «ФЕРОКОМ» АД гр. ПЛОВДИВ и съответстват на следните стандарти:

EN 10219

DIN 2440

Декларирам, че ми е известна отговорността, която нося съгласно чл. 313 от НК.

Прилагам сертификат:

№ 199344/07.05.2008 г.

ИЗП.ДИРЕКТОР:
/НИКОЛАЙ СПАСОВ/

МАРИВА ПМ ЕООД

marivapm@mail.bg София, Бул. Цариградско Шосе 16, Бл. 11, Вх. Д, Ет. 5, Ап. 72

Тел./Факс (+3592) 870 81 48, 873 94 37, 872 76 87 ; GSM +359 889 257 917

ОБРАЗЕЦ

ДЕКЛАРАЦИЯ ЗА СЪОТВЕТСТВИЕ

Долуподписаната Полина Филчева – Управител на фирма „Марива ПМ" ЕООД – гр. София ж.к Младост 2 бл. 208А

Декларирам на собствена отговорност, че продуктите:

Сифони, воронки и клапи за сградна канализация с марка HL, производство на HL Hutterer&Lechner Австрия, за който се отнася тази декларация, са в съответствие със следните нормативни документи:

- TUV Сертификат № 20 100 5085/2010 за изградена система за управление на качеството по ISO 9001:2008

- Съответствие с DIN 19560-10, DIN EN 1451,DIN 19535

Общо разрешение по строителен надзор № Z-53.5-460/2001 г., издадено от Германския институт за строителна техника (Deutsche Institut fuer Bautechnik) и са всъответствие с "Наредба за съществени изисквания и оценяване на съответствието на строителни продукти", /ДВ 93/2000г. и ДВ 75 20001 г./.

Декларираме,че ни е известна отговорността, която носим съгл.чл.313 от НК.

София

Декларатор,

Полина Филчева
/Управител/

ArcelorMittal SKOPJE (CKM) AD
6th Makedonska brigada str. No.18
1000 Skopje, Republic of Macedonia
tel ++ 389 02/3243-900
fax ++ 389 02/3243-936

ФАБРИЧКА ПОТВРДА ЗА КВАЛИТЕТ БР.
MILL TEST CERTIFICATE NO. 60038965
(CERTIFICATE OF QUALITY)
ACC TO EN 10204/2.2

ArcelorMittal

Нарачател - Customer: HUS LTD
Адреса - Address
Нарачка број - Order No. 5005300
Испратница број - Dispatch Note 60038965
Број на вагон - Wagon Number PB0210BB/PB0627EB
Производот: Product: Pocinkovan - Hot Dip Galvanized

Испитувања по : MKS EN 10346/EN 10143-06
Technical delivery conditions: EN 10346/EN 10143-06

ДАТА / DATE 12.02.2016 год.
СКОПЈЕ SKOPJE
Заклучок бр. 0
Contract No.
Lot 5300/HDGC
Strana / Page : 1/1

МЕХАНИЧКИ ОСОБИНИ MECHANICAL PROPERTIES

Позиција Item No.	КОТУР БРОЈ COIL No.	ШАРЖА БРОЈ HEAT No.	КВАЛИТЕТ QUALITY	ДИМЕНЗИИ DIMENSIONS (mm)	ТЕЖИНА WEIGHT GROSS (kg)	ТЕЖИНА WEIGHT NETO (kg)	ГРАНИЦА НА ЗАТЕГНУВАЊЕ YIELD POINT Reh (N/mm2)	ЦВРСТИНА НА ЗАТЕГНУВАЊЕ TENSILE STRENGTH Rm (N/mm2)	ИЗДОЛЖУВАЊЕ ELONGATION A (%)	ДЛАБОКО ИЗВЛ. DEEP DRAWING (mm)
002	1508095/2	917070	DX51D-NAC	0.40x1000xL	4010	3980	366	397	31.25	-
002	1508096/1	939485	DX51D-NAC	0.40x1000xL	3950	3920	344	375	33.75	-
006	1508102/1	926555	DX51D-NAC	0.55x1000xL	7980	7940	323	358	38.75	-
006	1508102/2	926555	DX51D-NAC	0.55x1000xL	7790	7750	323	358	38.75	-

ВКУПНА ТЕЖИНА -TOTAL WEIGHT 23730 23590 kg

ХЕМИСКИ СОСТАВ - CHEMICAL COMPOSITION

C 10^{-2} %	Si 10^{-2} %	Mn 10^{-2} %	P 10^{-3} %	S 10^{-3} %	Cu 10^{-2} %	Al 10^{-3} %	Ni 10^{-2} %	V 10^{-3} %	N 10^{-3} %	Cr 10^{-2} %	Ti 10^{-3} %	Nb 10^{-3} %	Mo 10^{-3} %		ПАСИВИЗИРАН CHROMATED	НАМАСЛЕН OILED	ДЕБЕЛИНА НА ЦИНКОВ СЛОЈ MASS OF COATING Zn (Gr/m^2)	Zn- ПРИЛЕПУВАЊЕ Zn- ADHESION	
5	1	22	15	10	-	47	-	-	-	-	-	-	-	-	Yes	No	140	GOOD	
4	1	21	7	10	-	39	-	-	-	-	-	-	-	-	Yes	No	140	GOOD	
4	1	21	11	11	-	60	-	-	-	-	-	-	-	-	Yes	No	140	GOOD	
4	1	21	11	11	-	60	-	-	-	-	-	-	-	-	Yes	No	140	GOOD	

215

ArcelorMittal - Skopje ISO 9001:2008 CERTIFIED BY BSI CERTIFICATE No. FM 55471

пред. инж. Лупчан Начевски

ТЕХНИЧКА КОНТРОЛА А.Д. СКОПЈЕ
RZ TECHNICAL CONTROL A.D. SKOPJE

RZ TECHNICAL CONTROL AD - Skopje ISO 9001:2008 CERTIFIED BY LROA CERTIFICATE No. FM 207983

ArcelorMittal Galati S.A. - Romania

ArcelorMittal

CUSTOMER / CLIENT : HUS LTD/HUS LTD
PRODUCT / PRODUS : HOT DIPPED GALVANIZED STEEL COILS
STEEL GRADE/MARCA OTEL: DX51D
NORM / STANDARD : EN10346:2009;

TEST REPORT 60062494
ACCORDING TO : EN 10204/2004/2.2
DATE : 27.01.2016

ORDER / COMANDA : 50036380/901427
DISPATCH / AVIZ EXPEDITIE : 7000743088
WAGON / ID TRANSPORT : PE3965AB/PE0657EP
TRACKING NO. :

TOTAL NUMBER OF PIECES: 3 / TOTAL WEIGHT: 21.580,00 KG

NO NR	COIL NO NR.RULOU	HEAT NO SARJA	DIMENSIONS DIMENSIUNI	WEIGHT GREUTATE	PC BUC	TEST NO NR.PROBA	UTS Rm	LO	EL(%) A	ADER ADER	GR.ZN GR.ZN
			MMxMMxMM	TO			N/mm2	mm	%		g/m2
1	11431/0/0	Y917970	,50x1000x	7,67	1	11431/0/0	378	80	29	OK	194
2	11059/0/0	Y927659	1,40x1250x	6,81	1	11761/0/0	379	80	40	OK	111
3	11761/0/0	Y927802	1,50x1250x	7,10	1	11761/0/0	379	80	40	OK	111

CHEMICAL COMPOSITION (%) - L = Heat , P = Product

	HEAT NO	C	Si	Mn	P	S	Al	Ti	V	Cu	Ni	Cr	Mo	Nb	B	N2
L	917970	0,0365	0,0112	0,2349	0,0143	0,0085	0,0445	0,0005	0,0013	0,0134	0,0132	0,0295	0,0024	0,0011	0,0001	0,0050
L	927659	0,0460	0,0035	0,2152	0,0105	0,0126	0,0301	0,0002	0,0009	0,0109	0,0127	0,0202	0,0001	0,0008	0,0001	0,0045
L	927802	0,0297	0,0046	0,2120	0,0104	0,0083	0,0415	0,0004	0,0011	0,0160	0,0077	0,0124	0,0003	0,0012	0,0001	0,0047

Steelmaking process: Made by BOF-Continuous Casting	Delivery condition: Chemical Passivation and unoiled Checking of marking,surface,shape and dimensions-ok Surface: EN10346:2009; Tolerance: Sizes: EN 10143/2006 Flatness: EN 10143/2006		THIRD PART INSPECTION SIGNATURE INSPECTOR'S STAMP	INSPECTOR OF QUALITY CONTROL DEPARTMENT SIGNATURE ArcelorMittal Galati S.A. CONTROLUL CALITATII 16 BUNEA TEODORA R 1991 RO16348739 ROMANIA INSPECTOR'S STAMP

WE HEREBY CERTIFY THAT THE MATERIAL HAS BEEN MADE BY AN APPROVED PROCESS AND SATISFACTORILY TESTED IN ACCORDANCE WITH THE REQUIREMENTS SPECIFIED IN THE ORDER WITH SATISFACTORY RESULTS

TATMETAL

MILL TEST CERTIFICATE

According to DIN EN 10204 3.1
OILED/UNOILED : UNOILED
COATING WEIGHT : 140.0/ (GR/M2)

Customer : HUS LTD.
Size (mm) : 0,55 X 1250 X C
Quality : DIN EN 10346 DX51D+Z
Product : HOT DIP GALVANIZED STEEL COILS- STANDARD: DIN EN 10346/ EN 10327, TOLERANCES ACCORDING TO DIN EN10143

Date : 30.07.
Report No : 11073
Page : 1/1
Order No : PSS34

Ticket No	Net Weight	Mechanical Properties														Chemical Composition %								
		Tensile Test			Bending	r Value	n Value	Hardness (HRB)	Impact Test					High temp. Yield Point										
		Yield Point	Tensile Strength	% Elong.					1.	2.	3.	Avrg.	Temp. (°C)	Str.	Temp. (°C)	C	Mn	P	S	Si	Al			
T1201074550	12.945	254	333	36,0												0,043	0,207	0,007	0,005	0,013	0,063			
T1201074551	13.000	254	333	36,0												0,043	0,207	0,007	0,005	0,013	0,063			

TATMETAL BORU PROFİL VE TEKSTİL SAN.TİC.LTD.ŞTİ. confirms that this product conforms to the requirement of the order of the purchase agreement that was it tested, inspected according to techni requirements of the order.

Quality Control Engineer
Volkan ÜNAL

TATMETAL
Boru Profil ve Tekstil San. Tic. Ltd. Şti.
Merkez : İçerenköy Mahallesi Cad. Çamlıyolu Sk. No.: 3 Özce Center Apt.: 8 Kadıköy/İSTANBUL
Şube : Organize Sanayi Bölgesi Yeni Üzeyir 4. Kısım Mimarsinan Fabrikalar Köyü Mdv. ERDEMLİ
Büyük Mükellefler Vergi Dairesi No.: 830 004 4662

Note : Yield and Tensile Strengths : N/mm²

16та Македонска бригада, № 18 1000 Скопие, Република Македония Тел. ++ 389 02/3243-900 Тел. ++ 389 02/3243-936 Поръчител: ХУС ООД / HUS LTD Адрес: Поръчка №: 5005300 Разписка №: 60038965 Номер на вагона: PB0210BB/PB0627EB Продукт: **Горещо поцинкована ламарина**	ФАБРИЧЕН СЕРТИФИКАТ ЗА КАЧЕСТВО № 60038 (Сертификат за качество) Съгласно EN 10204/2.2 MKS EN 10346/ EN 10143-06 Проучвана след: EN 10346/ EN 10143-06 Технически условия на доставка:	Арцелор Митал / Arcelor Mittal Дата: 12.02.2016 г. СКОПИЕ Заключение № 0 Артикул 5300/HDGC Страница: 1/1

МЕХАНИЧНИ СВОЙСТВА

Позиция №	РУЛОН	ПАРТИДА №	КАЧЕСТВО	РАЗМЕРИ (мм)	ТЕГЛО		ГРАНИЦА НА ПРОВЛАЧВАНЕ Reh (н/мм2)	ЯКОСТ НА ОПЪН Rm (н/мм2)	УДЪЛЖЕНИЕ (%)	ДЪЛБОКО ИЗТЕГЛЯНЕ (мм)
					БРУТО (кг)	НЕТО (кг)				
002	1508095/2	917070	DX51D-NAC	0.40x1000xL	4010	3980	366	397	31.25	-
002	1508096/1	939485	DX51D-NAC	0.40x1000xL	3950	3920	344	375	33.75	-
006	1508102/1	926555	DX51D-NAC	0.55x1000xL	7980	7940	323	358	38.75	-
006	1508102/2	926555	DX51D-NAC	0.55x1000xL	7790	7750	323	358	38.75	-
ОБЩО ТЕГЛО					23730	23590 кг				

ХИМИЧЕН СЪСТАВ

C 10^{-2} %	Si 10^{-2} %	Mn 10^{-2} %	P 10^{-3} %	S 10^{-3} %	Cu 10^{-2} %	Al 10^{-3} %	Ni 10^{-2} %	V 10^{-3} %	N 10^{-3} %	Cr 10^{-2} %	Ti 10^{-3} %	Nb 10^{-3} %	Mo 10^{-3} %		ПАСИВИЗИРАН (ХРОМИРАН)	НАМАСЛЕН	ДЕБЕЛИНА НА ЦИНКОВ СЛОЙ (Гр/м2)	Цинк-прилепване (Zn-адхезия)	
5	1	22	15	10	-	47	-	-	-	-	-	-	-	-	Да	Нет	140	ДОБРО	
4	1	21	7	10	-	39	-	-	-	-	-	-	-	-	Да	Нет	140	ДОБРО	
4	1	21	11	11	-	60	-	-	-	-	-	-	-	-	Да	Нет	140	ДОБРО	
4	1	21	11	11	-	60	-	-	-	-	-	-	-	-	Да	Нет	140	ДОБРО	

ТЕХНИЧЕСКИ КОНТРОЛ АД СКОПИЕ / RZ TECHICAL CONTROL A.D. SKOPJE

подпис: *нечетлив*

218

инж. Душан Начевски

ОБРИЧЕН СЕРТИФИКАТ ЗА КАЧЕСТВО

Съгласно EN 10204/3.1

НАМАСЛЕН/НЕСМАЗАН: НЕСМАЗАН

ДЕБЕЛИНА НА СЛОЙ: 140 Гр/м2

Поръчител: ХУС ООД / HUS LTD

Дата: 30.07

РАЗМЕРИ: 0,55x1250xC

Протокола № 11073

Качество: EN 10346 DX51D+Z

Страница 1/1

Продукт: Горещо поцинковани ламарини Стандарт: EN 10346 / EN 10327, Допустимости съгласно EN 10143 Поръчка №: PSS34

Свидетелство №	Тегло	МЕХАНИЧНИ СВОЙСТВА			ХИМИЧЕН СЪСТАВ (%)					
		Тест на опън			C	Mn	P	S	Si	Al
		ГРАНИЦА НА ПРОВЛАЧВАНЕ Reh (н/мм2)	ЯКОСТ НА ОПЪН Rm (н/мм2)	УДЪЛЖЕНИЕ (%)						
T1201074550	12.945	254	333	36.0	0.043	0.207	0.007	0.005	0.013	0.063
T1201074551	13.000	254	333	36.0	0.043	0.207	0.007	0.005	0.013	0.063

"TATMETAL Boru Profil Ve Tekstil San Tic LTD Sti" потвърждава, че този продукт отговаря на изискването на поръчката на договора за покупка, който беше тестван, инспектиран в съответствие с техническите изисквания на поръчката.

Система за управление на качеството

заверено от Лойдс Регистър

Осигуряване на качеството

АрцелорМитал Галати С.А. - Румъния / ArcelorMittal Galati S.A. - Romania

Поръчител: ХУС ООД / HUS LTD | Протокол от изпитването 60062494 | Поръчка: 50036380/901427

Продукт: Горещо поцинковани ламарини | Съгласно EN 10204/2004/2.2 | Разписка: 7000743088

Стомана марка: DX51D | Дата 27.01.2016 | Номер на вагона: PB3965AB/PB0657EP

Стандарт: EN10346:2009

ОБЩИЯТ БРОЙ НА ПАРЧЕТА: 3 / ОБЩО ТЕГЛО: 21580 кг

№	РУЛОН №	ПАРТИДА №	РАЗМЕРИ (ММхММхММ)	ТЕГЛО (т)	БР	Тест №	ЯКОСТ НА ОПЪН Rm (н/мм2)	Първоначална дължина на работния участък Lo (мм)	УДЪЛЖЕНИЕ %	Цинк-прилепване (Zn-адхезия)	ДЕБЕЛИНА НА ЦИНКОВ СЛОЙ (Гр/м2)
1	11431/0/0	Y917970	50x1000x	7.67	1	11431/0/0	378	80	29	ДОБРО	194
2	11059/0/0	Y927659	1.40x1250x	6.81	1	11761/0/0	379	80	40	ДОБРО	111
3	11761/0/0	Y927802	1.50x1250x	7.10	1	11761/0/0	379	80	40	ДОБРО	111

		ХИМИЧЕН СЪСТАВ (%): - L – ПАРТИДА, P - ПРОДУКТ														
	ПАРТИДА №	C	Si	Mn	P	S	Al	Til	V	Cu	Ni	Cr	Mo	Nb	B	N2
L	917970	0.0365	0.0112	0.2349	0.0143	0.0085	0.0445	0.0005	0.0013	0.0134	0.0132	0.0295	0.0024	0.0011	0.0001	0.0050
L	927659	0.0460	0.0035	0.2152	0.0105	0.0126	0.0301	0.0002	0.0009	0.0109	0.0127	0.0202	0.0001	0.0008	0.0001	0.0045
L	927802	0.0297	0.0046	0.2120	0.0104	0.0083	0.0415	0.0004	0.0011	0.0160	0.0077	0.0124	0.0003	0.0012	0.0001	0.0047

220

Процес за производство на стомана: направен от BOF-непрекъснато леене	Технически условия на доставка: химична пасивация и несмазан Проверка на маркировка, повърхност, форма и размери – ОК Повърхност: EN 10346:2009 Допустимост: Размери: EN 10143/2006 Гладкост: EN 10143/2006		Подпис и печат

"БУЛГАРКОНТРОЛА" АД

СТОКОВ КОНТРОЛ И АВАРИЙНИ ОГЛЕДИ, ЛАБОРАТОРНИ АНАЛИЗИ, ОЦЕНЯВАНЕ НА СЪОТВЕТСТВИЕТО И ТЕХНИЧЕСКИ НАДЗОР, СИСТЕМИ ЗА УПРАВЛЕНИЕ

Централен офис: 1000 София, ул. "Парчевич" №42
Тел.: 02/ 989 4070, Факс: 02/ 988 2354, 980 5133, Денонощен тел.: 0889 400 400
E-mail: sales@bulgarkontrola.bg, cert@bulgarkontrola.bg

СЕРТИФИКАТ ЗА СЪОТВЕТСТВИЕ
14 - НСИСОССП- 508

В съответствие с Част трета от Наредбата за съществените изисквания към строежите и оценяване съответствието на строителни продукти (обн.в ДВ бр 106/2006 г.) е установено, че строителният продукт

БЕТОН ОБИКНОВЕН
Клас по кубова якост на натиск С 16/20 (В 20)

с плътна структура и плътни добавъчни материали, с максимален размер на зърното - D_{max}=22.4 мм, клас по съдържание на хлориди - Cl 0.2 и клас по консистенция - S3 предназначен за трайно влагане в бетонни или стоманобетонни конструкции и елементи в сгради и съоръжения с умерена или висока влажност на въздуха.

ПУСНАТ НА ПАЗАРА ОТ
" А-СТРОЙ " ЕООД
с.Абланица, общ.Хаджидимово,обл.Благоевград
Ид. № 101019435

ПРОИЗВЕДЕН В
Бетонов център на " А-СТРОЙ " ЕООД
с.Абланица, общ.Хаджидимово

в условията на въведена от производителя система за производствен контрол и е подложен от производителя на текущо изпитване на пробни образци по предписан план за изпитване.
Дирекция "Оценяване на съответствието" при Булгарконтрола АД е извършила първоначално изпитване на типа и първоначален контрол (одит) на производствения контрол и осъществява постоянен контрол (надзор), оценка и одобряване на производствения контрол.
Този сертификат удостоверява, че всички разпоредби по отношение на сертификацията на строителните продукти и изискванията на

БДС EN 206-1:2002+A1:2006+A2:2006
БДС EN 206-1/НА:2008

са приложени и изпълнени и че продуктът съответства на всички предписани изисквания

Този сертификат се издава за първи път на **03.07.2009** г. и остава валиден, докато изискванията на техническата спецификация са изпълнени и условията на производството или производствения контрол не са изменени.

03.07.2009 г.
град София

Директор на Дирекция „ОС": /Т.Любенова/

БУЛГАРКОНТРОЛА АД – София с идентификационен номер 14 от регистъра на МРРБ
Разрешение №.РОССП-14/24. 01.2008 г., издадено от МРРБ

«А –СТРОЙ» ЕООД
с. Абланица,2932, общ. Хаджидимово,
Тел.: 0887 66 07 07, 0893 395 276
Факс 07524/2221, e-mail: astroieood@abv.bg

ДЕКЛАРАЦИЯ ЗА СЪОТВЕТСТВИЕ

№ .....

Долуподписаният Венцислав Амзов,Управител на **"А-СТРОЙ" ЕООД** с. Абланица, общ.Хаджидимово, ул:"Кавала" №17

ДЕКЛАРИРАМ

на собствена отговорност,че продуктът

БЕТОН ОБИКНОВЕН, Клас по кубова якост на натиск С 16/20 (В 20) за който се отнася тази декларация,е в съответствие с :

- БДС EN 206-1:2002+A1:2006+A2:2006
- БДС EN 206-1/НА:2008

Бетонът е с плътна структура и плътни добавъчни материали, с максимален размер на зърното – D max=22,4 мм, клас по съдържание на хлориди – CI 0.2 и клас по консистенция – S3 предназначен за трайно влагане в бетонни или стоманобетонни конструкции и елементи в сгради и съоръжения с умерена или висока влажност на въздуха.

Декларацията се издава въз основа на **Сертификат за съответствие 14 – НСИСОССП – 508, издаден на 03.07.2009 г. от „Булгарконтрола"** АД с адрес София, ул."Парчевич" №42, като лице за оценяване на съответствието на строителни продукти, с регистрационен номер 14 от регистъра на МРРБ и остава валиден, докато изискванията на техническата спецификация за изпълнени и условията на производство или производствения контрол на са изменени.

Дата на доставка: .....

За обект: .....

Декларирам,че ми е известна отговорността,която нося съгласно чл.313 от НК.

Дата: ..... г. **Управител:.....**

123 Lipnik blv , Rousse , Bulgaria ; tel : 082 817 721, fax : 082 817 725

ДЕКЛАРАЦИЯ ЗА СЪОТВЕТСТВИЕ

Долуподписаният: инж.Васил Василев – Производствен директор на "МЕГАХИМ " АД, гр.Русе 7013, бул. "Липник" № 123

Във връзка с Наредба за съществените изисквания към строежите иоценяване съответствието на строителните продукти (Д.В., бр.106 / 27.12.2006 г)

Декларирам,че продуктът

Dekorator *Elegance*
Бял Латекс

е в съответствие с:

- ТС 112-2013 и анализно свидетелство за изделието, издавано за всяка произведена партида.
- Фирмена система за производствен контрол съгласно изискванията на сертификат ISO 9001
- Техническо описание на продукта , в съответствие с ТС 112-2013 , която може да се предостави на клиента при поискване.

гр. Русе

23.09.2013 г.

Производствен директор.....

/ инж. В. Василев/

123 Lipnik blv , Rousse , Bulgaria ; tel : 082 817 721, fax : 082 817 725

ДЕКЛАРАЦИЯ ЗА СЪОТВЕТСТВИЕ

Долуподписаният: инж.Васил Василев – Производствен директор на "МЕГАХИМ " АД, гр.Русе 7013, бул. "Липник" № 123

Във връзка с Наредба за съществените изисквания към строежите и оценяване съответствието на строителните продукти
(Д.В., бр.106 / 27.12.2006 г)

Декларирам,че продуктът

Dekorator Color Weekend Интериорна боя за тавани

е в съответствие с:

- ТС 4 – 2003 и анализно свидетелство за изделието, издавано за всяка произведена партида.
- Фирмена система за производствен контрол съгласно изискванията на сертификат ISO 9001
- Техническа характеристика на изделието, в съответствие с ТС 4–2003, която може да се предостави на клиента при поискване.

гр. Русе

03.01.2012 г.

Производствен директор:.....

/ инж. В. Василев/

Декларация за съответствие

туподписаният за "ОРГАХИМ" АД гр.Русе, бул. "Трети март" 21
ларирам на собствена отговорност, че продуктът

ЛЕКО СЪС СРЕБЪРНИ ЙОНИ,

:ойто се отнася тази декларация, е произведен в "ОРГАХИМ" АД при условията на въведена и поддържан тема за производствен контрол съгласно ISO 9001, сертифицирана от фирма SGS- Сертификат № HU 0368(валиден от 18.12.09 г. до 17.12.12 г.) и е в съответствие със следната техническа спецификация:

ТС-ОРГ –0174 "ЛЕКО СЪС СРЕБЪРНИ ЙОНИ. SPOR CU IONI DE ARGINT."

ларацията се издава на база Аналитно свидетелство и Сертификат за Система по качеството съгласно ISO 1:2008.

едназначение: Употребява се за вътрешно боядисване на стени и тавани в сухи и влажни битови мишлени и обществени помещения; предприятия от хранително-вкусовата промишленост и др. Съдържа Ъреи биоцид, който придава на покритията силна антибактериална активност, устойчивост на гъбични дни и на мокро триене. Боята притежава голяма покривна способност и отлична белота. Може да се тонира ично

се пази от замръзване!

ларирам, че ми е известна отговорността, която поемя съгласно чл.313 от НК.

ари 2011 г., гр.Русе

Пълном.по качеството:
(Г. Колева)

ПРОТОКОЛ № 20

относно: микробиологични изпитвания за бактерицидност на боя, възложени от фирма "Оргахим" АД, гр. Русе

1. Материали – в лаборатория "Микробиология" е доставена проба от продукта - „ЛЕКО SILVER".

2. Цел – установяване на бактерицидните свойства на боята.

3. Методика – ефикасността на боята е изпитвана по антибактериалния тест JIS Z 2801:2000.

Принцип на метода : върху стъклени плочки се нанася двуслойно изпитваната боя. След изсъхването ѝ се нанасят бактериалните суспензии на тест-щамове (*S. aureus* ATCC 6538, *E. coli* ATCC 10536) и се покриват със стерилни покривни стъкла. Инкубират за 24h при T = (30±1)°C. Броят на преживелите клетки се определя количествено.

Инициалната доза на тест-щамовете (контрола на инокулума) се определя опитно - чрез посевки върху агарова среда.

4. Резултати – изнесени са в таблица

Изпитван материал	Количество жизнеспособни клетки (КОЕ/cm^3) при:	
	S. aureus	*E. coli*
„ЛЕКО SILVER"	< 10	< 10
Контрола на инокулума	$2,5.10^8$	$1,3.10^8$

Получените при изпитването резултати показват над 99,99 % редукция на бактериалните клетки на *E. coli* и на *S. aureus*

5. Заключение: Проведените микробиологични изпитвания на „ЛЕКО SILVER", възложени от фирма "Оргахим" АД, гр. Русе, показват, че боята притежава бактерицидни свойства.

Зав. лаборатория "Микробиология":

/ст.н.с.д-р Л. Чипилска, дм/

* ЛАБОРАТОРИЯ ВАДЕ *
Изх.№ ЛИТ-2000/28.12.
Вх.№ ..... 20 ... г.

МИНИСТЕРСТВО НА ЗДРАВЕОПАЗВАНЕТО

ЛАБОРЕКС - ЕАД

Директор на Лаборекс – ЕАД
Доц. д-р Александър Спасов, дм

Бул. „Акад. Иван Гешов" №15
1431 София

Тел: +359 2/ 80 56 274
Факс: +359 2/954 12 77
e-mail: laborex@mopkp.government.bg

ЗДРАВНА ОЦЕНКА ЗА ПРИЛОЖИМОСТ НА БОИ

Настоящата здравна оценка е възложена от фирмата производител - "ОРГАХИМ" АД, гр. Русе, с цел да се извърши здравно- екологичен анализ на приложимостта на различни видове бои.

Чл. 7, ал. 2 от "Наредба за съществените изисквания към строежите и оценяване съответствието на строителните продукти" - НСИСОССП (ДВ бр. 106/2006г.) определя общите изисквания към техническите характеристики на строителните продукти, които освен опазване на параметрите по отношение хигиена, опазване на здравето и околната среда, трябва да съответстват на нормите и по механично съпротивление и устойчивост, безопасност при пожар, безопасна експлоатация, защита от шум, икономия на енергия и топлосъхранение. В чл. 10 от НСИСОССП са изброени свойствата, които строежите, респ. строителните продукти не трябва да проявяват с оглед осигуряване на безопасна среда, а именно:

1. отделяне на отровни газове;
2. наличие на опасни частици или газове във въздуха;
3. излъчване на опасна радиация;
4. замърсяване или отравяне на водата или почвата;
5. неправилно отвеждане на отпадъчни води, дим, твърди или течни отпадъци;
6. наличие на влага в части от строежа или по повърхности във вътрешността на строежа.

Щамове на изпитване	КОЕ/cm² при			
	Aspergillus niger	Alternaria sp.	Cladosporium sp.	Penicillium sp.
„ЛЕКО SILVER"	< 10	< 10	< 10	< 10
Контрола на инокулума	$2,1.10^7$	$4,7.10^6$	$5,3.10^6$	$1,9.10^7$

Получените при изпитването резултати показват редукция в броя на плесенните спори над 99,99%.

5. Заключение: Проведените микробиологични изпитвания на „ЛЕКО SILVER", възложени от фирма "Оргахим" АД, гр. Русе, показват, че боята притежава фунгицидни свойства.

1141/52/18.03.10

Зав. лаборатория "Микробиология"

/ст.н.с. д-р Л. Чипилска, дм/

PROFIL ПРОФИЛ
Пловдив 4003, П.К. 144, Пазарджишко шосе, 6-ти км.
тел.: +359 32 964 108 ; 964 105, тел./факс: +359 32 945 406
Варна, ул."Сава Радулов" 8, тел./факс: +359 52 606 168
e-mail: profil@plov.omega.bg; http://www.profilbg.com

ДЕКЛАРАЦИЯ ЗА СЪОТВЕТСТВИЕ

Долуподписаният Иван Пантелеев Батаклиев
Управител на "ПРОФИЛ" ООД, гр. Пловдив, ул. Пазарджишко шосе 6-ти км.

Д Е К Л А Р И Р А М

на собствена отговорност, че продуктите

ФАСОННИ ЧАСТИ ОТ ПОЛИЕТИЛЕН ВИСОКА ПЛЪТНОСТ (HDPE – PE100)
предназначени за изграждане на извънсградни мрежи и сградни отклонения за питейно водоснабдяване, за които се отнася тази декларация, са в съответствие с EN 12201-3:2003 (SR ISO 4427:2001) и с **Наредбата за съществените изисквания и оценяване на съответствието на строителните продукти.**

Декларацията се издава въз основа на

Сертификат за съответствие на строителен продукт № 010 - НСИОССП - 096, издаден на 14.05.2004 г.(валиден до 14.05.2007 г.) от Булгарконтрола ЕАД, с адрес: София, ул."Парчевич" № 42, като лице за оценяване на съответствието на строителни продукти, с регистрационен номер **010 от регистъра на ДАМТН.**

Маркировката "CO" е поставена на продукта за първи път през 2004 година.

Декларирам, че ми е известна отговорността, която нося съгласно чл.313 от НК.

CO 010

01/10/2006 г.
гр. Пловдив

Подпис: ПРОФИЛ ООД гр. ПЛОВДИВ

BULGARKONTROLA S.A

QUALITY AND QUANTITY SURVEYS - LABORATORY ANALYSIS
P&I CORRESPONDENT, SURVEY + CLAIMS SETTLING AGENT
HULL & MACHINERY SURVEYS, CONFORMITY ASSESSMENT
QUALITY MANAGAMENT SYSTEMS

СЕРТИФИКАТ ЗА СЪОТВЕТСТВИЕ
010 - НСИСОССП- 248

ФАСОННИ ЧАСТИ ОТ БЯЛ КОВЪК ЧУГУН И ЦИНКОВО ПОКРИТИЕ

ПУСНАТ НА ПАЗАРА ОТ
"БЕРГ МОНТАНА ФИТИНГИ" АД
3400 гр. Монтана, Индустриална зона
Ид No .821159088

ПРОИЗВЕДЕН В
"БЕРГ МОНТАНА ФИТИНГИ" АД
3400 гр. Монтана, Индустриална зона

БДС EN 10 242:2003/A1: 2003/A2:2003/AC:2003

05.10.2007 г.
град София

Директор на дирекция "ОС":
/Т. Любенова/

ДЕКЛАРАЦИЯ ЗА СЪОТВЕТСТВИЕ

№ 03 от 21 януари 2010

Аз, Александър Момчилов, управител на фирма Флаш Ко ООД, гр. Пловдив, ул. „Строител" 12, декларирам на собствена отговорност, че

МНОГОСЛОЙНИ ТРЪБИ ОТ ПОЛИПРОПИЛЕН (BETA-PPR RA-7050) С АЛУМИНИЕВА ВЛОЖКА

с d 20 - 110 mm за тръбопроводни системи за гореща и студена вода, предназначена за човешко потребление и отопление
(гр. 25, т.1 от НСИСОССП)

пуснати на пазара от
„ФЛАШ КО" ООД,
гр. Пловдив, ул. „Строител" №12

и произведени от
PIPELIFE CZECH s.r.o., Zapy 151, Brandys nad Labem, Чешка република,

С ТЪРГОВСКО НАИМЕНОВАНИЕ

PIPELIFE-INSTSPLAST STABI PP-RCT/PPR-BETA/- AL - PP-R,

За които се отнася тази декларация, са в съответствие със стандартите **БДС EN ISO 15874-1, БДС EN ISO 15874-2 , DIN 8077/8078** и с част трета на Наредбата за съществените изисквания към строежите и оценяване съответствието на строителните продукти.

Декларирам, че ми е известна отговорността, която нося съгласно чл. 313 от НК.

Пловдив

21 януари 2010

Подпис:

Александър Момчилов, управител

Флаш Ко ООД

flash@mbox.contact.bg

® НАУЧНО ИЗСЛЕДОВАТЕЛСКИ ИНСТИТУТ
ПО СТРОИТЕЛНИ МАТЕРИАЛИ - ЕООД

1528 София, ул. "Илия Бешков" 1 тел.: 973 27 87, 873 76 88, факс: 973 29 10
RESEARCH INSTITUTE OF BUILDING MATERIALS
1528 Sofia, I. Beshkov Str. 1, ПК 60 e-mail: niism@abv.bg, niism@niism.com

НАПРАВЛЕНИЕ ОЦЕНЯВАНЕ СЪОТВЕТСТВИЕТО НА СТРОИТЕЛНИТЕ ПРОДУКТИ
ЛИЦЕ ЗА ИЗВЪРШВАНЕ НА СЕРТИФИКАЦИЯ
Разрешение № РОССП – 03/17.09.2007 г. на МРРБ,

НИИСМ-ЕООД
ОЦЕНЯВАНЕ
СЪОТВЕТСТВИЕТО
НА СТРОИТЕЛНИТЕ
ПРОДУКТИ

СЕРТИФИКАТ ЗА СЪОТВЕТСТВИЕ
03 – НСИСОССП – 140-2/04.04.2008

В съответствие с част трета на Наредбата за съществените изисквания към строежите и оценяване съответствието на строителните продукти е установено, че строителният продукт

ТРЪБИ ОТ ПОЛИПРОПИЛЕН (PP-R)
с d_n 63-160 mm за тръбопроводни системи за гореща и студена вода,
предназначена за човешко потребление

(гр. 25, т. 1 от ПСИСОССП)

пуснат на пазара от
"ФЛАШ КО" ООД,
гр. Пловдив, ул. "Строител" № 12

и произведен в
INSTAPLAST Praha a.s., Zapy 151, Brandys nad Labem, Чешка република

е произведен в условията на въведен от производителя производствен контрол и е подложен от производителя на текущо изпитване на пробни образци по предписан план за изпитване; НИИСМ ЕООД е извършил първоначално изпитване на типа, първоначален контрол (одит) на производствения контрол и осъществява постоянен контрол (надзор), оценка и одобряване на производствения контрол.
Този сертификат удостоверява, че всички разпоредби по отношение на оценяване на съответствието с изискванията на:

БДС EN ISO 15874-1, БДС EN ISO 15874-2

са приложени и изпълнени и че продуктът съответства на всички предвидени изисквания.
Този сертификат е издаден за първи път на **04.04.2008 г.** и остава валиден, докато изискванията на техническата спецификация са изпълнени и условията на производство или производствен контрол не са изменени.

Град: София
дата: 04.04.2008 г.

НИИСМ-ЕООД
ОЦЕНЯВАНЕ
СЪОТВЕТСТВИЕТО
НА СТРОИТЕЛНИТЕ
ПРОДУКТИ

Ръководител НОССП: (инж. Р. Ивано
(проф. д-р инж. Иван Ивано

ДЕКЛАРАЦИЯ ЗА СЪОТВЕТСТВИЕ

№ 02 от 18 януари 2010

Аз. Александър Момчилов, управител на фирма Флаш Ко ООД, гр. Пловдив, ул. „Строител" 12, декларирам на собствена отговорност, че

ТРЪБИ ОТ ПОЛИПРОПИЛЕН (PP-R)

с d_n 63-160 mm за тръбопроводни системи за гореща и студена вода, предназначена за човешко потребление

(гр. 25, т.1 от НСИСОССП)

и

СВЪРЗВАЩИ ЧАСТИ ОТ ПОЛИПРОПИЛЕН (PP-R)

за тръбопроводни системи за гореща и студена вода, предназначена за човешко потребление

(гр. 25, т.1 от НСИСОССП)

пуснати на пазара от

„ФЛАШ КО" ООД,

гр. Пловдив, ул. „Строител" №12

и произведени в

INSTAPLAST Praha a.s., Zapy 151, Brandys nad Labem, Чешка република

За които се отнася тази декларация, са в съответствие със стандартите **БДС EN ISO 15874-1, БДС EN ISO 15874-2** и **БДС EN ISO 15874-3** и с част трета на Наредбата за съществените изисквания към строежите и оценяване съответствието на строителните продукти.
За продуктите са издадени сертификати:

№03 – НСИСОССП – 140-2/04.04.2008
№03 – НСИСОССП – 140-3/04.04.2008

от **НИИСМ – ЕООД**, София, ул. „Илия Бешков" 1

Декларирам, че ми е известна отговорността, която нося съгласно чл. 313 от НК.

Пловдив — Подпис:

18 януари 2010 — Александър Момчилов, управител

flash co

flash@mbox.contact.bg

® НАУЧНО ИЗСЛЕДОВАТЕЛСКИ ИНСТИТУТ
ПО СТРОИТЕЛНИ МАТЕРИАЛИ - ЕООД

1528 София, ул. "Илия Бешков" 1 тел.: 973 27 87, 873 76 88, факс: 973 29 10
RESEARCH INSTITUTE OF BUILDING MATERIALS
1528 Sofia, I. Beshkov Str. 1, ПК 60 e-mail: niism@abv.bg, niism@niism.com

НАПРАВЛЕНИЕ ОЦЕНЯВАНЕ СЪОТВЕТСТВИЕТО НА СТРОИТЕЛНИТЕ ПРОДУКТИ
ЛИЦЕ ЗА ИЗВЪРШВАНЕ НА СЕРТИФИКАЦИЯ
Разрешение № РОССП – 03/17.09.2007 г. на МРРБ,

НИИСМ-ЕООД ОЦЕНЯВАНЕ СЪОТВЕТСТВИЕТО НА СТРОИТЕЛНИТЕ ПРОДУКТИ

СЕРТИФИКАТ ЗА СЪОТВЕТСТВИЕ
03 – НСИСОССП – 140-3/04.04.2008

В съответствие с част трета на Наредбата за съществените изисквания към строежите и оценяване съответствието на строителните продукти е установено, че строителният продукт

СВЪРЗВАЩИ ЧАСТИ ОТ ПОЛИПРОПИЛЕН (PP-R) за тръбопроводни системи за гореща и студена вода, предназначена за човешко потребление

(гр. 25, т.1 от НСИСОССП)

пуснат на пазара от
"ФЛАШ КО" ООД ,
гр. Пловдив, ул. "Строител" № 12

и произведен в
INSTAPLAST Praha a.s., Zapy 151, Brandys nad Labem, Чешка република

е произведен в условията на въведен от производителя производствен контрол и е подложен от производителя на текущо изпитване на пробни образци по предписан план за изпитване; НИИСМ ЕООД е извършил първоначално изпитване на типа, първоначален контрол (одит) на производствения контрол и осъществява постоянен контрол (надзор), оценка и одобряване на производствения контрол.
Този сертификат удостоверява, че всички разпоредби по отношение на оценяване на съответствието и изискванията на

БДС EN ISO 15874-1, БДС EN ISO 15874-3

са приложени и изпълнени и че продуктът съответства на всички предписани изисквания.
Този сертификат е издаден за първи път на **04.04.2008 г.** и остава валиден, докато изискванията на техническата спецификация са изпълнени и условията на производство или производствен контрол не са изменени.

Град: София
дата: 04.04.08 г.

НИИСМ-ЕООД ОЦЕНЯВАНЕ СЪОТВЕТСТВИЕТО НА СТРОИТЕЛНИТЕ ПРОДУКТИ

Ръководител ПОССП: /инж. Р. Захариев/
Управител: /доцент д-р инж. Иван Янев/

ДЪРЖАВНА АГЕНЦИЯ ЗА МЕТРОЛОГИЯ И ТЕХНИЧЕСКИ НАДЗОР

Главна дирекция МЕРКИ И ИЗМЕРВАТЕЛНИ УРЕДИ

ДАМТН
ГД „МЕРКИ И ИЗМЕРВАТЕЛНИ УРЕДИ"
Вх./Изх. №...16-00-370...
Дата...28.06.2005 г. София

ДО
Търговско представителство Минол Местехник
1000 София,
бул. "Цар Освободител" № 25, ап. 10

ОТНОСНО: одобряване на тип Minomess на водомер едноструен за студена вода

Уведомяваме Ви, че в регистъра на одобрените за използване типове средства за измерване под ***№ 4407*** е вписан ***водомер едноструен за студена вода тип Minomess,*** с метрологични характеристики съгласно Удостоверение № 05.06.4407.

Фирма – производител: Minol Messtechnik W. Lehmann GmbH & Co, Германия.

Срокът на валидност на одобряването на типа е: ***28.02.2015 г.***

Водомерите (с номинален разход $Q_n \leq 15$ m^3/h) подлежат на задължителна първоначална и последващи проверки на 5 години, в случай на използване по смисъла на чл. 5 от Закона за измерванията.

Вносителят на СИ от одобрен тип се задължава да постави знак за одобрен тип в съответствие с чл. 35 от Закона за измерванията (ДВ, бр. 46 от 2002 г.).

Гл. директор:
/инж. И. Мачулеков/

1797 София,
бул."д-р. Г. М. Димитров" № 52Б
E-mail: metrolog1@abv.bg
Телефон/ факс 873 52 98

РЕПУБЛИКА
БЪЛГАРИЯ

ДЪРЖАВНА АГЕНЦИЯ ЗА МЕТРОЛОГИЯ И ТЕХНИЧЕСКИ НАДЗОР
STATE AGENCY FOR METROLOGY AND TECHNICAL SURVEILLANCE

УДОСТОВЕРЕНИЕ
ЗА ПРИЗНАВАНЕ НА ОДОБРЕН ТИП СРЕДСТВО ЗА ИЗМЕРВАНЕ
Measuring Instrument Type-approval Recognition Certificate

№ 05.06.4407

Издадено на: *Issued to:*	"Търговско представителство Минол Местехник", гр. София, бул. "Цар Освободител" № 25, ап. 10
На основание на: *In Accordance with:*	чл. 32, ал. 2 от Закона за измерванията (ДВ, бр. 46 от 2002 г.)
Относно: *In Respect of:*	водомер едноструен за студена вода тип Minomess
Производител: *Manufacturer:*	Minol Messtechnik W. Lehmann GmbH & Co, Германия
Сертификат, въз основа на който се признава одобрения тип: *On the Grounds of:*	Сертификат № 1.32-96000174/22.10.1996 г. и допълненията към него, издадени от PTB – Германия. Срокът на валидност на одобряване на типа е до 28.02.2015 г.
Средството за измерване съответства на: *In Conformity with:*	изискванията на Директивите на Европейския съюз 71/316/ЕИО от 26.07.1971 г. и 75/33/ЕИО от 17 .12.1974 г.
Знак за признаване на одобрен тип: *Type Approval Recognition Mark:*	CE BG 05 4407
Технически и метрологични характеристики: *Technical and metrological characteristics:*	приложение, неразделна част от настоящото удостоверение за признаване на одобрен тип средство за измерване
Срок на валидност: *Valid until:*	28.02.2015 г.

Вписва се в регистъра на одобрените за използване типове средства за измерване под №:
Reference №:
4407

Дата на издаване на удостоверението за признаване на одобрен тип:
Date:
27.06.2005 г.

ПРЕДСЕДАТЕЛ:
Инж. Г. Гоцорова

Приложение към удостоверение за признаване на одобрен тип № 05.06.4407

Издадено на: "Търговско представителство Минол Местехник", гр. София

Относно: водомер едноструен за студена вода тип Minomess

1. Описание на типа:

1.1 Описание на конструкцията

Водомерите тип Minomess са предназначени за измерване на протеклото количество студена ода през тях.

Измервателният механизъм е едноструен с турбина. В присъединителния щуцер на входната рана се намира филтър. Предаването на въртеливото движение на турбината към броячния еханизъм се извършва чрез магнитна предавка.

одомерите са със сух броячен механизъм и комбинирано показващо устройство.

Затварянето на измервателния механизъм и главата на водомера се извършва посредством ластмасов пръстен. Пръстенът свързва корпуса на водомера с капака така, че при опит за анипулиране на водомера, целостта на пръстена се нарушава.

Конструктивно водомерите могат да бъдат изпълнени като:

- водомери за скрит монтаж - при скрита водопроводна инсталация;
- водомери с импулсен изход - за дистанционно отчитане на показания;
- водомери за бързо монтиране към тръбопровод с алтернативно съединение с О-пръстен плътнение) - водомери тип Minomess AS.

1.2 Принцип на измерване

Принципът на измерване на водомера се основава на преобразуването на броя обороти на рбината, въртяща се под действието на преминаващата вода, в стойността на обема и. Водата стъпваща в измервателния корпус на водомера през филтъра завърта турбината, чийто обороти са юпорционални на обема на протеклата през водомера вода. Предаването на въртеливото движение турбината към броячния механизъм се извършва чрез магнитна предавка. Броячният механизъм еобразува броя на оборотите на турбината в единици за обем и ги извежда на показващото тройство.

2. Метрологични и технически характристики:

ачален разход Q_n, m^3/h	1,5 *	1,5		2,5	
оминален диаметър DN, mm	20	15			20
етрологичен клас съгласно БДС ISO 4064-1	A		B*)	A	
ачин на монтаж	произволен		H	произволен	
аксимална работна температура, °C	30				
аксимално работно налягане, bar	10				
рупа загуба на налягане, bar	1,0				
ачин на присъединяване, резбово	G ¾ B **вътр. резба**	*) G¾ B или M22x1,5			*) G 1 B
			G 1 B		
онструктивна дължина, mm	130	80	≥ 110	80	≥ 130

· изпълнение срит монтаж

- алтернативно съединение с О-пръстен (уплътнение)

3. Схеми на местата за поставяне на знаците, удостоверяващи резултатите от контрола и места за пломбиране.

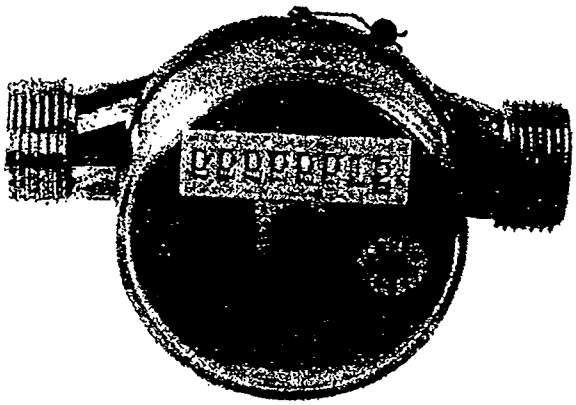

Пломбиране на водомер тип Minomess (пломба)

Пломбирането се извършва посредством пръстен, който свързва корпуса на водомера с капака ка, че при опит за манипулиране на водомера, целостта на пръстена се нарушава. Пломбите се ставят при първоначална и последваща проверка след ремонт.

Знаците (марки за залепване) от първоначална и последваща проверка, както и знакът за обрен тип средство за измерване се поставят върху корпуса на водомера.

МАРИВА ПМ ООД

гр. София, Бул. Цариградско Шосе 16, Бл. 11, Вх. А, Ет. 5, Ап. 72
Тел./Факс (+3592) 870 81 48, 873 94 37; 872 76 87 ; GSM +359 888 326 906

ДЕКЛАРАЦИЯ ЗА СЪОТВЕТСТВИЕ

Долуподписаната Мария Славчева – Управител на фирма „Марива ПМ"ООД – гр. София ж.к Младост 2 бл. 208А

Декларирам на собствена отговорност, че продуктите:

ТРЪБИ ОТ PVC ЗА КАНАЛИЗАЦИЯ И ДРЕНАЖ

произведени от **S.C. VALPLAST INDUSTRIE S.R.L. – Bucuresti**

за който се отнася тази декларация, са в съответствие със следния стандарт:

SR EN 13476, SR EN 1401

Декларирам ,че ми е известна отговорността, която нося съгласно чл.313 от НК.

гр.София

Декларатор:

Мария Славчева
Управител

ПРОБА

www.eltron.bg
ЕЛТРОН ООД
ОСВЕТИТЕЛНИ ТЕЛА, ЕЛЕКТРОМАТЕРИАЛИ И ЕЛЕКТРОАПАРАТУРА

CE

Декларация за съответствие

(Съгласно чл.3, ч.1.9 а.1.4 от наредбата за съществени изисквания и оценяване на съответствието на електрически съоръжения, предназначени за използване в определени граници на напрежението)

Долуподписаният Владимир Фердов Стоянов,
управител на фирма "ЕЛТРОН" ООД,
с адрес на управление: гр. Благоевград,
ул. "Кръстю Асенов" 11

декларирам на собствена отговорност, че:

Продуктът: енергоспестяващи крушки

IT 14208	Енергоспестяваща крушка 8W E 14 2700K
IT 14608	Енергоспестяваща крушка 8W E 14 6400K
IT 14212	Енергоспестяваща крушка 12W E 14 2700K
IT 14612	Енергоспестяваща крушка 12W E 14 6400K
IT 14215	Енергоспестяваща крушка 14 W E14 2700K спирала
IT 14615	Енергоспестяваща крушка 15 W E14 6400K спирала
IT 16208	Енергоспестяваща крушка 8W E27 2700K мини спирала
IT 16608	Енергоспестяваща крушка 8W E27 6400K мини спирала
IT 16212	Енергоспестяваща крушка 12W E27 2700K мини спирала
IT 16612	Енергоспестяваща крушка 12W E27 6400K мини спирала
IT 16215	Енергоспестяваща крушка 15W E27 2700K спирала
IT 16615	Енергоспестяваща крушка 15W E27 6400K спирала
IT 16220	Енергоспестяваща крушка 20W E27 2700K спирала
IT 16620	Енергоспестяваща крушка 20W E27 6400K спирала
IT 15412	Енергоспестяваща крушка 12W E27 4000K half spiral
IT 15225	Енергоспестяваща крушка 25W E27 2700K half spiral
IT 15625	Енергоспестяваща крушка 25W E27 6400K half spiral
IT 15230	Енергоспестяваща крушка 30W E27 2700K half spiral
IT 15630	Енергоспестяваща крушка 30W E27 6400K half spiral
IT 10409	Енергоспестяваща крушка 9W GU10 REFLECTOR 4000K
IT 10612	Енергоспестяваща крушка 12W GU10 6400K
IT 11413	Енергоспестяваща крушка 13W GX53 REFLECTOR 4000K
IT 08407	Енергоспестяваща крушка 7W GU5.3 REFLECTOR 4000K

IT 08411	Енергоспестяваща крушка 11W GU5.3 REFLECTOR 4000K
IT 09212	Енергоспестяваща крушка 12 W G9 2700K
IT 09612	Енергоспестяваща крушка 12 W G9 6400K
IT 05409	Енергоспестяваща крушка 9W E14 R50 REFLECTOR 4000K
IT 06408	Енергоспестяваща крушка 8W E14 KANDLE (CBFH1) 4000K
IT 06409	Енергоспестяваща крушка 9W E14 MINI GLOBE ф52 4000K
IT 07409	Енергоспестяваща крушка 9W E27 MINI GLOBE ф52 4000K

с марка IN IO и произход Китай, с вносител ЕЛТРОН ООД.
За който се отнася тази декларация е в съответствие със следните нормативни документи и стандарти:

LVD 2006/95/EC
EN 55015:2006+A1+A2
EN 61547:2009
EN 61000-3-2:2006+A1+A2
EN 61000-3-3:2008

ELTRON

място: Благоевград
26.01.2011

Име: Владимир Стоянов
/управител/

ВАРНА:
тел./факс: (052) 9887 878
моб.: 0887 31 29 39
моб.: 0882 93 33 43
e-mail:
sales.varna@eltron.bg

БЛАГОЕВГРАД:
ул. "Ал. Стамболийски" 1
телефони: (073) 88 54 60
моб.: 0887 28 54 02
e-mail:
sales.blg@eltron.bg

БЛАГОЕВГРАД:
СЪСТОЯДАТЕЛ
телефон: (073) 88 54 60
моб.: 0887 63 17 02
e-mail:
cash@eltron.bg

БЛАГОЕВГРАД:
ОТДЕЛ ИМПОРТ
моб.: 0889 37 00 01
e-mail:
logistics@eltron.bg

ДЕКЛАРАЦИЯ ЗА СЪОТВЕТСТВИЕ

(съгласно гл.3, чл.9, ал.4 от Наредба за съществените изисквания и оценяване на съответствието на електрически съоръжения, предназначени за използване в определени граници на напрежението)

1. Продукта **ЛОТ 2x18 L295** е производство на фирма "Марели" ЕООД, гр.София, жк"Люлин", ул.722, №2.
2. Описание на електрическото съоръжение:
   ЛОТ 2x18 L295 е луминесцентен осветител със степен на защита IP 21, работещ при номинално напрежение 220V, 50Hz.

   Корпусът е изработен от стоманена ламарина с антикорозионно бяло покритие.
   Отражател - алуминиева огледална решетка.
   Светлоизточник – луминесцентна лампа 18 W – 2 броя

   Окомплектоващи елементи:
   Фасунга – G13
   Клема А2.5 – SVCE
   Проводник - ПМВ – 0.5мм^2
   Дросел – 40 W, 220 - 240 V, 50 Hz
   Стартер – 4-22 W, 220 - 240 V – 2 броя
   Схема на свързване – индуктивна, стартерна, некомпенсирана, еднофазно изпълнение
   Клас на защита – I

3. Номера на стандарти по чл. 5, ал. 1, които са приложени:
   БДС EN 60598-1
   БДС EN 60598-2
   БДС 16961-89

4. Марио Серафимов Терзийски – управител
5. 03

Подпис:

/инж. М. Терзийски/

ВЯРНО С ОРИГИНАЛА

ВЯРНО С ОРИГИНАЛА

с.Абланица "А-СТРОЙ" ЕООД обл.Бл-град

"МАРЕЛИ" ЕООД

ДЕКЛАРАЦИЯ ЗА СЪОТВЕТСТВИЕ

(съгласно гл.3, чл.9, ал.4 от Наредба за съществените изисквания и оценяване на съответствието на електрически съоръжения, предназначени за използване в определени граници на напрежението)

1. Продуктите от серия „Е "

   - 1 x 18/30/36/58 W
   - 2 x 18/30/36/58 W
   - 3 x 18/30/36/58 W
   - 4 x 18/30/36/58 W

   са производство на фирма "Марели" ЕООД, гр.София, жк"Люлин", ул.722, №2.

2. Описание на електрическото съоръжение:
3.

Луминесцентен осветител за открит/скрит монтаж със степен на защита IP 20, работещ при номинално напрежение 240V, 50Hz.

Корпусът е изработен от стоманена ламарина ,с антикорозионно покрите ,прахово боядисан в бяло .
Капачка – полистирол удароустойчив.
Разсейвател – огледален рефлектор от алуминиева ламарина
За светлоизточник – луминесцентна лампа
Окомплектовани елементи:

- Фасунги за лум. лампи – от ПК 2А,250V – модел G13 -6р
- Клема 1-4 м² – SVCE- 1бр
- Проводник - ПВА1х0.5 (H05V-U) с поливинилхлоридна изолация
- Баласт електронен – 220 - 240 V, 50 Hz

Степен на защита – 20
Клас на защита – I

4. Номера на стандарти по чл. 5, ал. 1, които са приложени:

БДС EN 60598-2-2:1996+A1:1997 използван в съгласие с IEC 60598-1:2008
БДС EN 55015
БДС EN -IP- 60529
СУК ISO 9001-2008

Мария Серафимов Терзийски – управител

5.2011г.

Подпис:

инж. М. Терзийски

ВЯРНО С ОРИГИНАЛА

с.Абланица "А-СТРОЙ" ЕООД обл. Бл-град

Марели ЕООД София, Люлин, ул.722, №2, тел./факс: 02/8242378, 02/8254923, GSM: 0886929240
E-mail: mareli@mareli-bg.com , Web: http://mareli-bg.com

ДЕКЛАРАЦИЯ ЗА СЪОТВЕТСТВИЕ
/според БДС EN 45014/

Производител: "АТРА-96" ООД

Адрес: гр.Пловдив ул. "Васил Левски "№ 242

Продукт: **Аварийно тяло – евакуационен осветител**

Горепосоченото изделие е в съответствие с необходимите нормативни документи и конструктивна документация, разработена от производителя. Изделията с търговска марка АТРА произведени от "АТРА-96" ООД отговарят на изискванията на БДС - EN 60598-1. Осветителите от този тип са преминали успешно типови изпитания. Декларираме, че изделието е с гаранционен срок 12 месеца, при показан дефект по вина на производителя изделието бива подменено с ново.

Управител
/ Весел

гр.Пловдив

ЕЛКАБЕЛ АКЦИОНЕРНО ДРУЖЕСТВО
България, Бургас 8000, ул. "Одрин" 15

ЕС Декларация за Съответствие

Производител, име и адрес: Елкабел АД
„Одрин" 15
8000 Бургас
БЪЛГАРИЯ

Продукт: *Силови кабели с PVC изолация и обвивка за напрежение* - 0,6/1kV

Тип: **СВТ, САВТ, СВБТ, САВБТ, СВТ-с и САВТ-с**

Гореописаният продукт е в съответствие с Европейската Директива:

2006/95/ЕС

" Директива на съвета от 12 декември 2006 по хармонизацията на законите на Страните членки във връзка с електрическото оборудване, проектирано за използване в определени граници на напрежението "

Пълното изпълнение на посочения по-долу стандарт доказва съответствието на проектирания и произведен продукт с разпоредбите на горепосочената ЕС Директива:

БДС 16291-85

Продукта е изпитан от Изпитвателена лаборатория при "ЕЛКАБЕЛ" АД гр.Бургас с адрес: ул. Одрин № 15, акредитирана от ИА "БСА" серт. №30-ЛИ(17)
Издаден е протокол от изпитване № 1/ 12.03.2004.
Година на поставяне на маркировката 07.

Бургас
13.01.2010

Изп. Директори:
1.Димитър Паскалев
2.Васил Божинов

ВЯРНО С ОРИГИНАЛА

ФИЛКАБ 11 АКЦИОНЕРНО ДРУЖЕСТВО * ПЛОВДИВ *

Изп. Директор: Тел.: 056/ 80 [illegible]; Факс: 056/ 813 663; E-mail: office@elkabel.bg
"Местен пазар" Тел.: 056/ 813 625; Факс: 056/ 813 663; E-mail: office@elkabel.bg
"Доставки" Тел.: 056/ 813 186; Факс: 056/ 813 648; E-mail: materials@elkabel.bg

№ 212257

с.Абланица "А-СТРОЙ" ЕООД обл.Бл-град

ВЯРНО С ОРИГИНАЛА

ELKABEL

СЕРТИФИКАТ ЗА КАЧЕСТВО

Поръчка №	Барабан №
8/10	1042002

No	Данни за кабела	
1.	Марка	СВТ тс 06 1 кв
2.	Сечения	3 х 1,5 кв.мм
3.	Дължина	1005
4.	Маса - бруто	160
5.	Маса - нето	120
6.	БДС, ОН	16291
7.	Дата	02.04.09
8.	Изпитвач	

Кабелът отговаря на изискванията на стандарта.

ВЯРНО С ОРИГИНАЛА

АКЦИОНЕРНО ДРУЖЕСТВО ФИЛКАБ ПЛОВДИВ

ЗАБРАНИЛЕ "А-СТРОЙ" ЕООД

ЕЛКАБЕЛ АКЦИОНЕРНО ДРУЖЕСТВО
България, Бургас 8000, ул. "Одрин" 15

СЕРТИФИКАТ ЗА КАЧЕСТВО

Настоящият сертификат удостоверява, че проводници за електрически инсталации, с медни токопроводими жила, изолация и обвивка от поливинилхлорид, за напрежение 220/380V, тип:

ПВВ-МБ1

произведени в "Елкабел"-АД отговарят на изискванията на БДС 4305-90.

ВЯРНО С ОРИГИНАЛА

Изп. Директори:

1.Д. Паскалев

2.В. Божинов

ЕЛКАБЕЛ АД Бургас

с.Абланица "А-СТРОЙ" ЕООД обл.Бл-град

ВЯРНО С ОРИГИНАЛА

Изп. Директор: Тел.: 056/ 800 811; Факс: 056/ 813 663, E-mail: office@elkabel.bg
"Местен възор" Тел.: 056/ 813 626; Факс: 056/ 813 663; E-mail: office@elkabel.bg
"Доставки" Тел.: 056/ 813 186; Факс: 056/ 813 648; E-mail: materials@elkabel.bg

№ 212257

ВЯРНО С ОРИГИНАЛА

с.Абланица "А-СТРОЙ" ЕООД обл. Бл-град

Приложение № 3
към чл. 25, ал. 2

ДЕКЛАРАЦИЯ ЗА СЪОТВЕТСТВИЕ

Долуподписаният, "ФИЛКАБ" АД

(наименование на дружеството / фирмата производител или негов представител)

ул. "Коматевско шосе" № 92, гр.Пловдив 4004

(адрес на фирмата)

Декларирам на собствена отговорност, че продуктите:

Метални шкафове за ел. табла тип "FILBOX" за стенен монтаж с IP 65 – производство на ФИЛКАБ АД

(наименование и търговска марка, тип или модел, № на партидата, извадката (пробата) или серията, евентуално произход и брой на екземплярите)

за които се отнася тази декларация, са в съответствие със следния(те) стандарт(и), техническо одобрение (ТО) или друг(и) нормативен(и) акт(ове):

БДС EN 60529:2004

(наименование и/или номер и дата на издаване на стандарта(тите), ТО или друг(ите) нормативен(и) акт(ове)

и в съответствие с Наредбата за съществените изисквания и оценяване съответствието на строителните продукти съществени изисквания за безопасност на други наредби за оценяване на съответствието:

Име (наименование), адрес и идентификационен номер на упълномощено лице за оценяване на съответствието (когато се изисква):

Номер и дата на издадени сертификати, технически одобрения и протоколи от изпитване (в случай, че има такива):

Специфични изисквания, свързани с употребата на продукта (указания за проектиране, изпълнение и експлоатация)(може да се приложат отделно към декларацията):

Декларирам, че ми е известна отговорността, която нося съгласно чл. 313 от НК.

ВЯРНО С ОРИГИНАЛА

инж. Атанас Трайков
Директор Инж.дейност

АКЦИОНЕРНО ДРУЖЕСТВО ФИЛКАБ 3 ПЛОВДИВ

30. 03.2009 г.
гр.Пловдив

(място и дата на издаване)

(фамилия, длъжност и подпис на производителя или негов представител)

----Найден Киров АД-----
ЕЛЕКТРОИНСТАЛАЦИОННИ ИЗДЕЛИЯ

БЪЛГАРИЯ
7005 Русе
бул."Липник" №38

Тел:+359/82/844-132
Факс:+359/82/844-136; 844-133
E-Mail: office@naidenkirov.com

ДЕКЛАРАЦИЯ ЗА СЪОТВЕТСТВИЕ И ПРОИЗХОД

Ние,

"Найден Киров" АД, с адрес на регистрация гр. Русе, бул. "Липник"-38, БУЛСТРАТ 117001454, ДАН. No. BG 117001454

декларираме на наша собствена отговорност, че продуктите:

Арт. No.	Описание	Стандарт
911595 0006	Ключ 1 "Евро" , 10A/250V~	БДС EN 60669- 1:2002
911596 0006	Ключ 6 "Евро" , 10A/250V~	БДС EN 60669- 1:2002
911597 0006	Ключ 5 "Евро" , 10A/250V~	БДС EN 60669- 1:2002
911528 0006	Ключ 1 "Пер" , 10A/250V~ IP X4 прозрачен капак	БДС EN 60669- 1:2002
911529 0006	Ключ 6 "Пер" , 10A/250V~ IP X4 прозрачен капак	БДС EN 60669- 1:2002
911530 0006	Ключ 5 "Пер" , 10A/250V~ IP X4 прозрачен капак	БДС EN 60669- 1:2002
911638.0006	Ключ 1 "Приста" Е скр..инст. 10A/250V~	БДС EN 60669-1:2002
911639.0006	Ключ 6 "Приста" Е скр..инст 10A/250V~	БДС EN 60669-1:2002
911640.0006	Ключ 5 "Приста" Е скр..инст. 10A/250V~	БДС EN 60669-1:2002
911642.0006	Ключ 1 "Приста" Е СИ скр..инст. 10A/250V~	БДС EN 60669-1:2002
920177.0006	Контакт "Роял" водозащитен IP 44. 16A/250V~	БДС 17183-90
920090.0006	Контакт двоен водозащитен IP 44, 16A/250V~	ОН 04 76548-85
920100.0006	Контакт водозащитен IP 44, 16A/250V~	БДС 17 183-90
920013.0001	Контакт "Приста" Е единичен, ч/б, 16A/250V~	БДС 17183-90
920002.0006	Контакт "Приста" Е двоен, 16A/250V~	БДС 17183-90
923015.0003	Контакт двуполюсен с пластина защитна, троен, бял 16A/250V~	БДС 17183-90
921540.0006	Щепсел двуполюсен, чер , 16A/250V~	БДС 17183-90

за които се отнася тази декларация са произведени в съответствие с упоменатите Български държавни стандарти, с които се въвеждат хармонизирани европейски стандарти в съответствие с "Наредба за съществените изисквания и оценяване на съответствието на електрически съоръжения, предназначени за използване в определени граници на напрежението".
Година на поставяне на маркировка за съответствие: 2003

Русе
02.12.2010

Тенически Мениджър: .....
/Симеон Величков/

"NAIDEN KIROV"AD FAX +359 82 844136 02/12 2010 16:04

ДЕКЛАРАЦИЯ ЗА СЪОТВЕТСТВИЕ

Долуподписаният, ФИЛКАБ АД

(наименование на дружеството / фирмата производителя или негов представител)

ул. "Коматевско шосе" № 92, гр.Пловдив 4004

(адрес на фирмата)

Декларирам на собствена отговорност, че продуктите: Ключове и контакти от сериите Elite и Manolia

Произведени от MONOSAN MONOFAZE ELEKTRIK , Турция

(наименование и търговска марка, тип или модел, № на партидата, извадката (пробата) или серията, евентуално произход и брой на екземплярите)

за който се отнася тази декларация, е произведен в условията на въведена и поддържана от производителя система за производствен контрол и е в съответствие със следния(те) стандарт(и) или Европейско техническо одобрение (ЕТО) или Българско техническо одобрение (БТО) и/или друг/и нормативен/ни акт/актове/: БДС EN 60669-1/2002

(наименование и/или номер и дата на издаване на стандарта(тите), ТО или другите) нормативен(и) акт(ове)

и в съответствие с Наредбата за съществените изисквания и оценяване съответствието на строителните продукти.

Съществени изисквания за безопасност на други наредби за оценяване на съответствието:

Име (наименование), адрес и идентификационен номер на упълномощено лице за оценяване на съответствието (когато се изисква):

Номер и дата на издадени сертификати, технически одобрения и протоколи от изпитване (в случай, че има такива):

Протокол от изпитване:

Специфични изисквания, свързани с употребата на продукта (указания за проектиране, изпълнение и експлоатация)(може да се приложат отделно към декларацията):

Година на поставяне на маркировката : CE

Декларирам, че ми е известна отговорността, която нося съгласно чл. 313 от НК.

Отнян Зарев

Търговски директор

гр. Пловдив

20.09.2010 г.

(място и дата на издаване)

(фамилия, длъжност и подпис на производителя или негов представител)

Приложение № 3
към чл. 25, ал.2

ДЕКЛАРАЦИЯ ЗА СЪОТВЕТСТВИЕ

Долуподписаният, Е.Т. „Йотова - Тодор Печев" гр. Пловдив ул. „Борисова" 10
/наименование на дружеството/фирмата, или негов представител,адрес/

декларирам на собствена отговорност, че продуктът Разкл. кутия 8х8, Кабелна и разклон. кутия за скрито полагане,
/наименование и търговска марка.тип или модел, № на партидата, извадката и серията/
Кабелна кутия скрито, Кръгли разкл. кутия скрити
/евентуално произход и брой на екземплярите/

за който се отнася тази декларация, е в съответствие със следния/те/ стандарт/и/, техническо одобрение /ТО/ или друг/и/ нормативен/ни/ акт/ове/
БДС 2324-83, БДС 5492-76,
.....
.....

/наименование м/или номер и дата на издаване на стандарта/тите/.ТО или друг/и/ нормативен/и/ акт/ове/

и в съответствие с Наредбата за съществените изисквания и оценяване на строителните продукти съществени изисквания за безопасност на други наредби за оценяване на съответствието

.....
/име.наименование.адрес и идентификационен номер на упълномощеното лице за оценяване на съответствието /когато се изисква/
.....

номер и дата на издадени сертификати, технически одобрения и протоколи, от изпитване /в случай, че има такива/

.....

специфични изисквания, свързани с употребата на продукта /указания за проектиране, изпълнение и експлоатация/ /може да се приложат отделно към декларацията/

.....

година на поставяне на маркировката "СО"

Декларирам, че ми е известна отговорността, която нося съгласно чл. 313 от НК.

Пловдив 15.01.2018г — /място и дата на издаване/

Тодор Печев-управител — /фамилия, длъжност и подпис на представителя или на негов представител/

Е Л Х И М ЕООД

8011 Бургас ; жк.Меден рудник ,бл.258,вх.2,ет. 1,ап.11 ; тел: 0887 836 235 ;
e-mail : metal_galvanize@abv.bg

ДЕКЛАРАЦИЯ ЗА СЪОТВЕТСТВИЕ

Долуподписаният : "ЕЛХИМ"ЕООД
Гр.Бургас,8011
Жк."Меден рудник"
бл.258,вх.2,ет.1,ап.11

Декларирам на собствена отговорност,че :

Продуктът : поцинковани заземителни колове **63/63/5/1500 – 40/3/1500** проектиран и произведен от фирма „Металспед"ООД,съгласно установената инженерна практика,в съответствие с приложимите за него изисквания на :

БДС 3820 – 74; БДС ISO 2081;

Изпитани са съгласно изискванията на стандарта.

В съответствие с това следва да бъдат спазвани всички условия и изисквания за транспортиране,съхранение,монтиране и експлоатация .

При промяна в конструкцията, комплектовката, нарушаване на правилата условията за монтиране, използване и промяна в предназначението на продукт извършени без съгласуване с нас, настоящата декларация става невалидна .

Декларирам ,че ми е известна отговорността, която нося съгласно чл.313 от НК .

Дата : 23.06.2013 г.
Гр.Бургас

Управител : .....
/ Йордан Кунчев /

ВЯРНО с ОРИГИНАЛА
Дата: .....
Подпис: .....

ЕТ "ХРИСТО НЕНКОВ"

Производство на машиностроителни устройства, търговия с ел.материали

Офис 4002 гр. Пловдив ул. „Бузлуджа" №4
тел. 032/ 640 199 , тел/ факс 032/ 640 550 , GSM 0888 938 286
e-mail: hristonenkov@abv.bg

ДЕКЛАРАЦИЯ ЗА СЪОТВЕТСТВИЕ

Ние, «ХРИСТО НЕНКОВ» ЕТ

Декларираме на наша собствена отговорност, че

ШИНА ЗАЗЕМИТЕЛНА 40/4 х 6000 мм - 1000 бр.

КОЛ ЗАЗЕМИТЕЛЕН 60/60/5 х 1500 мм - 1000 бр.

към които тази декларация се отнася, са в съответствие със следните стандарти или други нормативни документи:

Изработка - БДС 8564-74, БДС 16876-87

Поцинковане - БДС, ISO 2081 /БДС 186757-87 /

17.06.2008г.
Гр. Пловдив

Директор:...
инж. Хр. Ненков

ВЯРНО с ОРИГИНАЛА
Дата: .....
Подпис: .....

ЕЛКАБЕЛ
АКЦИОНЕРНО ДРУЖЕСТВ
България, Бургас 8000, ул. "Одрин"

ДЕКЛАРАЦИЯ ЗА СЪОТВЕТСТВИЕ

№ 13 / 2012

Фирма: Елкабел -АД

Адрес: ул.„Одрин" 15
8000 Бургас
България

Продукт: Проводници неизолирани, алуминиево – стоманени, за въздушно окачване.

Тип: **АС**

Гореописаните продукти са произведени в съответствие с изискванията на стандарт:

БДС 1133 - 89

В условията на изградена и действаща Интегрирана система за управление (ИСУ), включваща **СУК** в съответствие с **ISO 9001:2008, СУОС** в съответствие с **ISO 14001:2004** и **СУЗБР** в съответствие с **OHSAS 18001:2007,** издаден сертификат № BG14737QES от 16.03.2010.

Бургас

03.02.2012

Изп. Директори:
1. Д. Паскалев
2. В. Божинов

ЕЛКАБЕЛ АД БУРГАС

ВЯРНО с ОРИГИНАЛА
Дата: .....
Подпис: .....

Изп. Директор Тел.: 056/ 800 811; Факс: 056/813 663; e-mail: office@elkabel.bg
Местен пазар Тел.: 056/ 813 625; Факс: 056/813 663; e-mail: office@elkabel.bg
Доставки Тел.: 056/ 813 186; Факс: 056/813 648; e-mail: materials@elkabel.bg
Магазин Бургас Тел.: 056/ 879 282; Факс: 056/813 663; e-mail: office@elkabel.bg
Шоурум София Тел.: 02/ 4219766; Факс: 02/4219 763; e-mail: shouroom_sf@elkabel.bg

ДЕКЛАРАЦИЯ ЗА СЪОТВЕТСТВИЕ

"ЕННСЕР" ООД

гр. София 1309, ул. "Врана" №114

декларираме на собствена отговорност, че продуктите: *Проводник от алуминиева сплав AlMgSi 0,5 с диам. 0,8 ± 0,1 mm ; Проводник от алуминиева сплав AlMgSi 0,5 с диам. 10,10 ± 0,1 mm, Екструдиран тел от ал. сплав AlMgSi 0,5 с отношение на жилата Ф8,0мм, и дебелина на изолацията 1,5 mm+/-0,2мм, Гъвкав компенсатор "Мълниеприемен Прът от ал. сплав AlMgSi0,5 с дължини от 1-500 до 4.000 мм. клема от ал. сплав AlMgSi0,5 за свързване на проводник Ф8,00 или Ф10,00 м.м. ; клема горещопоцинкована за свързване на проводник с диам. Ф8,00мм. и мълниеприемен прът ; ; алуминиева клема за свързване на проводник с диам. Ф8,00мм. и закрепване за улук ; ; клема стоманена, поцинкована за свързване на проводник с диам. Ф8,00мм. и шина 40*4 ; опора за плоски покриви с бетон, изработена от материал издържащ на атмосферни условия за полагане на проводник Ф8,00 на открито ; носач на проводник Ф8,00/Ф10мм за било от поцинкована стомана ; държач на проводник Ф8,00/Ф10мм за керамична керемида от поцинкована стомана ; анкер за закрепване на мълниеул прът Ф16/Ф22мм по комини и бордове ; носач за замонарезен винт за сателитна чанел Ф8,00мм. ; клема за връзка на Ф20,00/40*4 стоманена, горещо поцинкована ; Шина Al 99.50 ЕД 4 x 40 БДС 12240-74*

Произход : България

за който се отнася тази декларация, е в съответствие със следния(те) стандарт(и) или друг(и) нормативен(ни) документ(и) *Наредба №4 22.12.2010 за МОВСО* и в съответствие с предписанията на Наредбата за съществените изисквания и оценяване съответствието на строителните продукти, съществени изисквания за безопасност на други наредби за оценяване на съответствието.

Този документ се издава на фирма „Европротект" ВООД, като представител на фирма „ Еннсер" ООД за съответните материали за мълниезащитни и заземителни уредби.

10.04.2014г.

/Св. Савов – Управител на "ЕННСЕР" ООД/

ВЯРНО с ОРИГИНАЛА
Дата .....
Подпис: .....

ДЕКЛАРАЦИЯ ЗА СЪОТВЕТСТВИЕ

"ЕНИСЕР" ООД

гр. София, 1309 ул."Врания" № 114

декларираме на собствена отговорност, че продуктът: ***клема за връзка на грълоотводен проводник Ф8,00/Ф8,00 от алуминиева сплав AlMgSi 0.5***

(наименование, тип или модел, номер на партидата, извадката)

.....

(пробата) или серията, евентуално произход и брой на екземплярите)

за който се отнася тази декларация, е в съответствие със следния(те) стандарт(и) или друг(и) нормативен(ни) документ(и) ***Наредба №8 28.12.2004 за МСВСО***

(наименование и/или номер и дата на издаване на стандарта(тите) или друг(и) нормативен(ни) документ(и)

и в съответствие с предписанията на Наредбата за съществените изисквания и оценяване съответствието на строителните продукти, съществени изисквания за безопасност на други наредби за оценяване на съответствието.

София 27.11.11 .....

/Св. Савов – Управител на "ЕНИСЕР" ООД/

ВЯРНО С ОРИГИНАЛА
Дата .....
Подпис .....

Quality Certified

Certificate of Registration

А-Строй ЕООД

ул. Кавала 17, Абланица, Благоевград, 2932, България

Горепосоченият лицензополучател е оценен и регистриран от TQCS International Pty Ltd. като способен да контролира качеството на стоките или услугите, които предоставя, в съответствие с изискванията на Лицензното споразумение, на или от адреса посочен по-горе, според система за управление, съответстваща на:

ISO 9001:2008

Регистрацията покрива строителство на сгради и пътища; строителство, ремонт и поддръжка на водопроводни и канализационни мрежи; производство и продажба на бетонови изделия и асфалтови смеси; отдаване под наем на строително оборудване и продажба на строителни материали и петролни продукти.

Изключения: 7.3

Дата на издаване: 28 март 2014
Валиден до: 27 март 2017

Лиценз No: BG234-QC-EC-SC
Първоначална сертификация: 28 март 2011

Craig J Bates
President
TQCS International (Group) Pty Ltd

Bozhidar Pindev
General Manager
TQCSI Bulgaria Ltd

Този сертификат потвърждава издадения оригинален сертификат и е валиден, докато е видим като електронно копие на www.tqcsi.com и надзорните одити са удовлетворително приключени.

TQCS INTERNATIONAL PTY LTD
www.tqcsi.com

Environmentally Certified

Certificate of Registration

А-Строй ЕООД

ул. Кавала 17, Абланица, Благоевград, 2932, България

Горепосоченият лицензополучател е оценен и регистриран от TQCS International Pty Ltd. като способен да контролира аспектите на околната среда, свързани с неговите операции, в съответствие с изискванията на Лицензното споразумение, на или от адреса посочен по-горе, според система за управление на околната среда, съответстваща на:

ISO 14001:2004

Регистрацията покрива строителство на сгради и пътища; строителство, ремонт и поддръжка на водопроводни и канализационни мрежи; производство и продажба на бетонови изделия и асфалтови смеси; отдаване под наем на строително оборудване и продажба на строителни материали и петролни продукти.

Дата на издаване: 28 март 2014
Валиден до: 27 март 2017

Лиценз No: BG234-QC-EC-SC
Първоначална сертификация: 28 март 2011

Craig J Bates
President
TQCS International (Group) Pty Ltd

Bozhidar Pindev
General Manager
TQCSI Bulgaria Ltd

Този сертификат потвърждава нададения оригинален сертификат и е валиден, докато е видим като електронно копие на www.tqcsi.com и надзорните одити са удовлетворително приключени.

TQCS INTERNATIONAL PTY LTD
www.tqcsi.com

Образец №19

ДЕКЛАРАЦИЯ

за запознаване с условията на откритата процедура и строителната площадка

Подписаният: Венцислав Невенов Амзов
(три имена)
Данни по документ за самоличност: л.к. № 640254705 изд. на 18.06.2010 г. от МВР Благоевград
(номер на лична карта, дата, орган и място на издаването)
в качеството си на управител
(длъжност)
на Участник: „А-СТРОЙ" ЕООД, в процедура за възлагане на обществена поръчка с предмет: **„Изпълнение на Инженеринг - проектиране и изпълнение на СМР, етап IV – ти - 70 обособени позиции и изпълнение на СМР за 3 бр. сгради - 3 ОП - общо 73 обособени позиции във връзка с реализацията на Националната програма за енергийна ефективност на многофамилните жилищни сгради на територията на община Благоевград.**

Обособена позиция № 42. Многофамилни жилищни сгради – блок № 80, № 81, № 82 и № 83, с административен адрес ж.к. "Еленово".

ДЕКЛАРИРАМ:

1. Напълно съм запознат с всички условия, обстоятелства необходими за изпълнение на обекта на горепосочената обществена поръчка, които биха повлияли при изготвянето на техническото и ценовото ми предложение.
2. Извършил съм посещение и оглед на обекта за изпълнение на ремонтно строително-монтажните работи, предмет на горепосочената обществена поръчка и съм запознат с всички условия и особености на строителната площадка.
3. Незапознаването с мястото и условията за изпълнение на поръчката е за наш риск при оценяването от комисията на техническото и ценовото предложение за изпълнение на поръчката и формирането на комплексната оценка.

15.08.2016 г.
(дата на подписване)

Декларатор: .....
/подпис, печат/

Образец № 20

ДЕКЛАРАЦИЯ

за сключени договори за строителство по Националната програма за енергийна ефективност на многофамилните жилищни сгради

Подписаният: Венцислав Невенов Амзов
(три имена)
Данни по документ за самоличност: л.к. № 640254705 изд. на 18.06.2010 г. от МВР Благоевград
(номер на лична карта, дата, орган и място на издаването)
в качеството си на управител
(длъжност)
на Участник: „А-СТРОЙ" ЕООД, в процедура за възлагане на обществена поръчка с предмет: **„Изпълнение на Инженеринг - проектиране и изпълнение на СМР, етап IV – ти - 70 обособени позиции и изпълнение на СМР за 3 бр. сгради - 3 ОП - общо 73 обособени позиции във връзка с реализацията на Националната програма за енергийна ефективност на многофамилните жилищни сгради на територията на община Благоевград.**

Обособена позиция № 42. Многофамилни жилищни сгради – блок № 80, № 81, № 82 и № 83, с административен адрес ж.к. "Еленово".

ДЕКЛАРИРАМ:

Към момента на подаване на офертата нямам други сключени договори за строителство по Националната програма за енергийна ефективност на многофамилните жилищни сгради, с Възложителя.

Известно ми е, че за неверни данни нося наказателна отговорност по чл. 313 от Наказателния кодекс.

15.08.2016 г.

Декларатор:.....
/подпис, печат/

ЗАД ДаллБогг: Живот и Здраве АД

ЖИВОТ И ЗДРАВЕ
ЗАСТРАХОВАТЕЛНО ДРУЖЕСТВО

адрес: гр. София 1172,
бул."Г.М.Димитров" № 1
тел: 0700 16 405;
e-mail: info@dallbogg.com

ЗАСТРАХОВКА „ПРОФЕСИОНАЛНА ОТГОВОРНОСТ НА УЧАСТНИЦИТЕ В ПРОЕКТИРАНЕТО И СТРОИТЕЛСТВОТО" (за всички обекти - съгл. чл. 171 от ЗУТ)

ПОЛИЦА № 0800000304

ЗАСТРАХОВАН: „А –СТРОЙ" ЕООД, ЕГН: 101019435

Адрес: обл. Благоевград, общ. Хаджидимово, с.Абланица 2932

Представлявано от: ВЕНЦИСЛАВ НЕВЕНОВ АМЗОВ

ДЕЙНОСТ НА ЗАСТРАХОВАНИЯ: Строител

ЗАСТРАХОВАТЕЛ: "ЗАД ДаллБогг: Живот и Здраве" АД, ЕИК: 200299615, адрес: 1172, София, бул. „Г. М. Димитров" № 1, притежаващо лиценз за извършване на застрахователна дейност № 548 – ОЗ от 11.07.2013 г. на КФН, тел.: 0700 16 406, e-mail: info@dallbogg.com

ОБХВАТ НА ПОКРИТИЕТО: Съгласно приложените на „ЗАД ДаллБогг: Живот и Здраве" АД Специални условия по застраховка "Професионална отговорност на лицата по член 171 на ЗУТ", които са неразделна част от общите условия по застраховка „Обща гражданска отговорност".

ЛИМИТИ НА ОТГОВОРНОСТ:

За всяко събитие: 600 000 лв. / шестотин хиляди лева
(цифром) (словом)

В агрегат за периода на договора: 1 200 000 лв./ един милион и двеста хиляди лева
(цифром) (словом)

Самоучастие на застрахования (франшиз) от всяка щета : без самоучастие

Допълнителни договорености:не

Застрахователна премия: 1 200.00 лв. /хиляда и двеста лева
(цифром) (словом)

Данък 2 % съгл. ЗДЗП: 24.00 лв. /двадесет и четири лева
(цифром) (словом)

ОБЩО ДЪЛЖИМА СУМА ПО ПОЛИЦАТА: 1 224.00 лв. /хиляда двеста двадесет и четири лева
(цифром) (словом)

Териториален обхват: Р. България

ПЛАЩАНЕ: X еднократно разсрочено в брой X по банков път

IBAN: BG60 UNCR 7000 10DA LLBO GG

Срок на договора: от 00:00 часа на 20.02.2016 г. до 24:00часа на 19.02.2017 г.

При уговорено разсрочено плащане на премията и невнасяне на съответната вноска полицата се прекратява в 24 часа на петнадесетия ден от датата на падежа. Приложените Общи условия, въпросник-предложение и други писмени договорености между страните, ако има такива, представляват неразделна част от настоящата полица.

Общите условия, предложението за застраховане, полицата и добавъците към нея, са неразделна част едно от друго. Полицата се издава в два еднообразни екземпляра, по един за всяка от страните. Съгласен/а съм "ЗАД ДаллБогг: Живот и Здраве" АД, при спазване на законовите изисквания да използва, обработва или предоставя на трети лица всички мои лични данни, предоставени от мен или станали му известни във връзка със сключения помежду ни застрахователен договор.

Предоставена ми е преддоговорна информация съгласно чл. 185 от Кодекса за застраховането.

Дата и място на издаване: 19.02.2016 г./ Благоевград

Застрахователен посредник: „Застрахователен брокер Таг Инс" ООД , Код:131567266

„А-СТРОЙ" ЕООД * с.Абланица *

ЗАСТРАХОВАН:.....
(подпис, печат)

ЗАСТРАХОВАТЕЛ:.....
(подпис, печат)

Д Е К Л А Р А Ц И Я

за подновяване Застраховка професионална отговорност в проектирането и строителството по чл. 171 от ЗУТ

Подписаният: Венцислав Невенов Амзов
(три имена)
Данни по документ за самоличност: л.к. № 640254705 изд. на 18.06.2010 г. от МВР Благоевград
(номер на лична карта, дата, орган и място на издаването)
в качеството си на управител
(длъжност)
на Участник: „А-СТРОЙ" ЕООД, в процедура за възлагане на обществена поръчка с предмет: **„Изпълнение на Инженеринг - проектиране и изпълнение на СМР, етап IV – ти - 70 обособени позиции и изпълнение на СМР за 3 бр. сгради - 3 ОП - общо 73 обособени позиции във връзка с реализацията на Националната програма за енергийна ефективност на многофамилните жилищни сгради на територията на община Благоевград.**

Обособена позиция № 42. Многофамилни жилищни сгради – блок № 80, № 81, № 82 и № 83, с административен адрес ж.к. "Еленово".

Д Е К Л А Р И Р А М, ЧЕ:

Ако бъда определен за изпълнител на обществена поръчка с наименование: **„Изпълнение на Инженеринг - проектиране и изпълнение на СМР, етап IV – ти - 70 обособени позиции и изпълнение на СМР за 3 бр. сгради - 3 ОП - общо 73 обособени позиции във връзка с реализацията на Националната програма за енергийна ефективност на многофамилните жилищни сгради на територията на община Благоевград.**

Обособена позиция № 42. Многофамилни жилищни сгради – блок № 80, № 81, № 82 и № 83, с административен адрес ж.к. "Еленово",
представлявания от мен участник „А-СТРОЙ" ЕООД ще осигури валидна застрахователна полица за застраховка "Професионална отговорност на участниците в проектирането и строителството" със срок не по-малък от срока на договора и 30 дни след изтичането му, съгласно Наредбата за условията и реда за задължителното застраховане в проектирането и строителството (обнародвана в ДВ, бр. 17 от 02.03.2004 г.).

Известно ми е, че за вписване на неверни данни в настоящата декларация подлежа на наказателна отговорност съгласно чл. 313 от Наказателния кодекс

15.08.2016 г.
(дата на подписване)

Декларатор: _____
(подпис и печат)

КАМАРА НА СТРОИТЕЛИТЕ В БЪЛГАРИЯ

ЦЕНТРАЛЕН ПРОФЕСИОНАЛЕН РЕГИСТЪР НА СТРОИТЕЛЯ

УДОСТОВЕРЕНИЕ

№ I – TV 015194

Комисията за воденето, поддържането и ползването на Централния професионален регистър на строителя, на основание чл. 19 от Закона за камарата на строителите, издава настоящото удостоверение на:

Строител: **А - СТРОЙ ЕООД**
Седалище и адрес на управление: **2932 с. Абланица**
Представляващ: **Венцислав Невенов Амзов**
ЕИК: **101019435**

В уверение на това, че с решение на комисията и протокол 0853/08.10.2015 строителят е вписан в Централния професионален регистър на строителя за изпълнение на строежи със следния обхват:

На основание чл. 5, ал. 1 от Правилника за реда за вписване и водене на Централния професионален регистър на строителя:

• ПЪРВА ГРУПА • – строежи от високото строителство, прилежащата му инфраструктура, електронни съобщителни мрежи и съоръжения;

На основание чл. 5, ал. 4 от Правилника за реда за вписване и водене на Централния професионален регистър на строителя:

• СТРОЕЖИ ОТ ПЪРВА ДО ПЕТА КАТЕГОРИЯ • **(с изключение на тези по чл. 5, ал. 6, т. 1.1.6 и т. 1.4.4 и т. 1.5.6)**

Конкретният вид на строежите, за които се издава настоящото удостоверение, се определя в чл. 5, ал. 6 от Правилника за реда за вписване и водене на Централния професионален регистър на строителя и във връзка с чл. 137, ал. 1 от ЗУТ.

КАМАРА НА СТРОИТЕЛИТЕ В БЪЛГАРИЯ
ЦЕНТРАЛЕН ПРОФЕСИОНАЛЕН РЕГИСТЪР НА СТРОИТЕЛЯ

ТАЛОН № I – TV 02

Строител А - СТРОЙ ЕООД

ЕИК: 101019435

НАСТОЯЩИЯТ ТАЛОН СЕ ИЗДАВА НА ОСНОВАНИЕ ЧЛ.23, АЛ.1 ОТ ПРАВИЛНИКА ЗА РЕДА ЗА ВПИСВАНЕ И ВОДЕНЕ НА ЦЕНТРАЛНИЯ ПРОФЕСИОНАЛЕН РЕГИСТЪР НА СТРОИТЕЛЯ И Е НЕРАЗДЕЛНА ЧАСТ ОТ УДОСТОВЕРЕНИЕ ЗА ВПИСВАНЕ

№ I - TV 015194.

ВАЛИДНОСТ НА ТАЛОНА 30.09.2017

Председател на комисията:

(доц. д-р инж. Георги ЛИНКОВ)

• София • 2016 •

Настоящото удостоверение е невалидно без приложения талон с указан срок.

ПРЕДСЕДАТЕЛ НА КОМИСИЯТА: _____

(доц. д-р инж. Георги ЛИНКОВ)

ПРЕДСЕДАТЕЛ НА УС: _____

(инж. Светослав ГЛОСОВ)

Образец № 13.42
ПРОЕКТ!

ПРОЕКТ НА ДОГОВОР ЗА ИНЖЕНЕРИНГ
№ .....

Днес, ...2016 година в гр. Благоевград, между:

1. АТАНАС СТАНКЕВ КАМБИТОВ – КМЕТ НА ОБЩИНА БЛАГОЕВГРАД, в качеството си на отговорящ за цялостното техническо и финансово администриране на Националната програма за енергийна ефективност на многофамилните жилищни сгради на територията на община Благоевград и Иво Тодоров Николов – Заместник-кмет по икономика и финанси, наричани за краткост ВЪЗЛОЖИТЕЛ от една страна и

2. ....., **ЕИК.....,** **представляван/а/ от .....,** **със седалище и адрес на управление .....,** **наричан за краткост ИЗПЪЛНИТЕЛ,** **се сключи настоящият договор на основание проведена открита процедура за възлагане на обществена поръчка, с предмет: „Изпълнение на Инженеринг - проектиране и изпълнение на СМР, етап IV – ти - 70 обособени позиции и изпълнение на СМР за 3 бр. сгради - 3 ОП – общо 73 обособени позиции във връзка с реализацията на Националната програма за енергийна ефективност на многофамилните жилищни сгради на територията на община Благоевград по Обособена позиция №42. Многофамилни жилищни сгради – блок № 80, № 81, № 82 и № 83, с административен адрес ж.к. "Еленово";**

I. ПРЕДМЕТ НА ДОГОВОРА

Чл. 1. (1) ВЪЗЛОЖИТЕЛЯТ възлага, **ИЗПЪЛНИТЕЛЯТ** приема да извърши: „Изпълнение на Инженеринг - проектиране и изпълнение на СМР, етап IV – ти - 70 обособени позиции и изпълнение на СМР за 3 бр. сгради - 3 ОП – общо 73 обособени позиции във връзка с реализацията на Националната програма за енергийна ефективност на многофамилните жилищни сгради на територията на община Благоевград

По Обособена позиция №42. Многофамилни жилищни сгради – блок № 80, № 81, № 82 и № 83, с административен адрес ж.к. "Еленово" в съответствие с документацията за участие в процедурата, офертата за изпълнение на поръчката, настоящия договор, техническото задание и другите приложения към него.

II. ДОГОВОРНИ ДОКУМЕНТИ

Чл. 2. (1) Следните договорни документи представляват неразделна и съставна част от договора и са обвързващи и за двете страни, а именно: приложение към договора план-график за изпълнение, предложението /офертата/ на участника в откритата процедура с всички декларации и приложения.

Чл. 3. ВЪЗЛОЖИТЕЛЯТ ще представи на **ИЗПЪЛНИТЕЛЯ** следните документи:

1.Обследване за енергийна ефективност;
2. Технически паспорт;
3. Налични изходни данни в община Благоевград;

III. ЦЕНА И НАЧИН НА ПЛАЩАНЕ

Чл. 4. (1) Цената за изпълнение на Договора, формирана като обща стойност на

инженеринга (проектиране и строителство) дължима от ВЪЗЛОЖИТЕЛЯ на ИЗПЪЛНИТЕЛЯ, е в размер на:

Обща стойност: ..... лева без ДДС

Словом (.....) без ДДС

Обща стойност: ..... лева с ДДС

Словом (.....) с ДДС

В това число:

За изготвяне на работен проект по всички части, включително за осъществяване на авторски надзор по време на изпълнение на СМР на обекта: ..... лв. (словом: .....) без ДДС или ..... лв. (словом: .....) с ДДС;

За изпълнение на РСМР ..... лв. (словом: .....) без ДДС или ..... лв. (словом: .....) с ДДС съгласно приложените КСС.

Както и ..... без ДДС или ..... с ДДС представляващи непредвидени разходи по време на изпълнение на СМР. (Непредвидените разходи следва да са в размер на максимум 10% от стойността на СМР)

(2) При непредвидени обстоятелства, възникнали след сключването на този договор, довели до необходимост от извършване на допълнителни видове и/или количества СМР, същите се изпълняват в рамките на 10 % (десет на сто) непредвидени разходи или чрез частична замяна на СМР по договора, когато това е в интерес на Възложителя и не води до увеличаване стойността на договора, като констатирането, изпълнението и разплащането на СМР се извършва въз основа на двустранни корекционни (заменителни) таблици, подписани от представители на Изпълнителя и Възложителя.

(3) В случаите, когато се наложи изпълнение на други видове СМР, извън изброените по в окрупнените КСС, Възложителят ги заплаща на Изпълнителя по единични цени, формирани съгласно показателите на ценообразуване част от ценовото приложение.

(4) Цените за проектиране и на видовете СМР не могат да се променят за целия срок на договора и немогат да надвишават ценовата оферта на Изпълнителя.

(5) СМР по изпълнението на настоящата поръчка ще се изпълняват в размер на предложената цена.

Чл. 5. (1) ВЪЗЛОЖИТЕЛЯТ заплаща стойността на възложените работи по банков път, по посочена от **ИЗПЪЛНИТЕЛЯ** банкова сметка по следния начин:

- Първо плащане – ще се извърши до 15 /петнадесет/ работни дни след подписване и представяне на протокол – обр. №19 за действително извършени и подлежащи на разплащане СМР при 50% изпълнено СМР, но не повече от 50% от стойността на договора

- Окончателно плащане – ще се извърши до 15 /петнадесет/ работни дни след подписване и представяне на Констативен акт за установяване годността за приемане на строежа, екзекутивна документация, протокол – обр. № 19 за действително извършени и подлежащи на заплащане на окончателни натурални видове СМР по офертните цени, подписани от страните, удостоверение за въвеждане в експлоатация на обекта и оригинална фактура за окончателната стойност на дължимата сума и съгласно клаузите договора. От окончателното плащане се приспадат всички суми за неизвършени СМР и начислени неустойки, в случай че има такива.

(2) В случай, че сключеният договор за целево финансиране по Националната програма за енергийна ефективност на многофамилните жилищни сгради между Кмета на община Благоевград, Областния управител на област с административен център гр. Благоевград и Българската банка за развитие се прекрати или Българската банка за

развитие не финансира дейности частично или напълно по този договор, Възложителят не дължи каквото и да било плащане към Изпълнителя нито по време на изпълнение на договора, нито след изтичане на срока му.

(3) Всички фактури за извършване на плащания се изготвят на български език, в съответствие със Закона за счетоводството и подзаконовите нормативни актове, като задължително съдържат следните реквизити:

Получател: Сдружение на собствениците.....

Адрес: .....

ЕИК: .....

Получил фактурата: .....

Номер на документа, дата, място:.....

(4) Плащанията ще бъдат извършвани по следната банковата сметка с титуляр ИЗПЪЛНИТЕЛЯ:

IBAN.....

BIC:.....

БАНКА:.....

Чл. 6. Преведените средства от Община Благоевград, но неусвоени от Изпълнителя, както и натрупаните лихви, глоби и неустойки в изпълнение на настоящия договор подлежат на възстановяване по следната банкова сметка:

IBAN.....

B1C:.....

БАНКА:.....

IV. СРОКОВЕ НА ДОГОВОРА

Чл. 7. (1) Срокът за изпълнение на договора е ..... (.....) календарни дни, от които срок за изготвяне на работен проект ..... календарни дни. Срокът за изпълнение започва да тече от датата на подписването му. За изпълнение на СМР .....календарни дни. Изпълнението СМР приключват с подписването на Акт обр. № 15.

(2) За начална дата на изпълнение на строителството се приема датата на Акт обр. № 2- т.е. Протоколът за откриване на строителна площадка и определяне на строителна линия и ниво на строежа и заверека заповедната книга на обекта.

(3) След предаване на работните проекти и до влизане на Разрешението за строеж сроковете за изпълнение по договора не текът.

V. ПРАВА И ЗАДЪЛЖЕНИЯ НА СТРАНИТЕ

Чл. 8 (1) ВЪЗЛОЖИТЕЛЯТ е длъжен:

1.да заплати уговореното възнаграждение по начина и съгласно условията на настоящия договор;

2.да оказва необходимото съдействие на ИЗПЪЛНИТЕЛЯ за изпълнение на възложената му работа и осигури всички съгласувания и разрешения, съгласно нормативната уредба;

3.да осигури достъп до обекта, където ще се извършват уговорените дейности, като и да създаде на ИЗПЪЛНИТЕЛЯ необходимите условия за изпълнение на договора;

4.да предаде строителната площадка в срок до 5 /пет/ дни от влизането в сила на разрешението за строеж;

5.своевременно и писмено да уведомява ИЗПЪЛНИТЕЛЯ за появилите се в гаранционния срок недостатъци на извършеното в изпълнение на настоящия договор

6.да осигури консултант по смисъла на чл. 166, ал. 1, т. 1 от Закона за устройството на територията, който ще извърши строителен надзор на обекта;

7.да приеме изпълнението в случай, че то съответства на уговорените условия;

8.инвеститорския контрол на обекта ще се осъществява от Възложителя;

9.да изисква за сметка на Изпълнителя да извърши изпитвания в лицензирани лаборатории за съответствие на качеството на влаганите материали по време и след приключване на строителството

(2) ВЪЗЛОЖИТЕЛЯТ има право:

1.да изисква информация за хода на изпълнението на предмета на договора;

2.да осъществява контрол по изпълнението на този договор, стига да не възпрепятства работата на изпълнителя и да не нарушава оперативната му самостоятелност;

3.да прави възражения по изпълнението на работата в случай на неточно изпълнение;

4.да откаже да приеме работата и да заплати част или цялото възнаграждение в случай, че ИЗПЪЛНИТЕЛЯТ се е отклонил от поръчката или работата му е с недостатъци;

5.да дава указания, които са задължителни за изпълнителя, освен ако са в нарушение на строителните правила и нормативи, на нормативни актове или водят до съществено отклонение от поръчката;

6.да изисква от ИЗПЪЛНИТЕЛЯ сертификати за произхода на материалите, влагани в строителството;

7.да осигури лице, което да упражнява инвеститорски контрол по време на изпълнението на договора.

8.ВЪЗЛОЖИТЕЛЯТ не носи отговорност за действия и/или бездействия на ИЗПЪЛНИТЕЛЯ или неговите подизпълнители в рамките на обектите, в резултат на които възникват:

- Смърт или злополука, на което и да било физическо лице;
- Загуба или нанесена вреда на каквото и да било имущество в или извън обектите, вследствие изпълнение предмета на договора през времетраене на строителството.

Чл. 9. (1) ИЗПЪЛНИТЕЛЯТ е длъжен:

1. да извърши инженеринга на обекта, като спазва изискванията на проектантските, строителните, техническите и технологични правила, нормативи и стандарти за съответните дейности, като спазва идейния проект;

2. да изпълни договорени проектни и строително-монтажни работи качествено и в договорения срок при спазване на линейния график за изпълнение и действащата нормативна уредба, в това число изискванията по охрана на труда, санитарните и противопожарни норми;

3.да спазва законовите изисквания, свързани с проектирането, със строителството, включително опазване на околната среда и безопасността на строителните работи;

4. Да съставя в 6 екземпляра на хартиен носител и 1 екземпляр на магнитен /електронен/ носител всички актове и протоколи по време на строителствотои съгласно Наредба №3/2003 г. на МРРБ съхранява всички необходими актове по изпълнението на обекта, съгласно Наредба №3/2003 г. на МРРБ; Да подготви в два екземпляра техническо досие за Агенцията по кадастъра съгласно чл.54а ЗКИР.

5. ИЗПЪЛНИТЕЛЯТ се задължава да информира ВЪЗЛОЖИТЕЛЯ за възникнали проблеми при изпълнение на договора и за предприетите мерки за тяхното решаване.

6. ИЗПЪЛНИТЕЛЯТ се задължава по време на строителството да извърши всички работи по отстраняване на допуснати от него грешки и недобре извършени работи, констатирани от ВЪЗЛОЖИТЕЛЯ, както и да отстранява всички появили се дефекти през гаранционния срок, констатирани съвместно с ВЪЗЛОЖИТЕЛЯ след неговото писмено уведомление;

7. ИЗПЪЛНИТЕЛЯТ е длъжен своевременно да уведомява ВЪЗЛОЖИТЕЛЯ за всички обстоятелства, които създават реални предпоставки за забавяне или спиране изпълнението на строително-монтажните работи и други дейности на обекта;

8. ИЗПЪЛНИТЕЛЯТ се задължава да представя на ВЪЗЛОЖИТЕЛЯ съответните документи за произхода и за качеството на вложените материали;

9. ИЗПЪЛНИТЕЛЯТ е длъжен да уведоми писмено ВЪЗЛОЖИТЕЛЯ за готовността да се състави протокол за приемане на извършените СМР и да предаде на извършващия инвеститорски контрол на обекта всички документи, съставени по време на строителството;
10. ИЗПЪЛНИТЕЛЯТ носи пълна отговорност за безопасността на всички видове работи и дейности на обекта, за безопасността на работниците и за спазване на правилата за безопасност и охрана на труда;
11. Да изпълни проектирането и строителството в сроковете, посочени в линейния план-график за изпълнение на строителството, неразделна част от настоящия договор;
12. Да охранява обекта до издаване разрешение за ползване съгласно Наредба № 2/2003 г. за въвеждане в експлоатация на строежите в Република България и минималните гаранционни срокове за изпълнени строителни и монтажни работи, съоръжения и строителни обекти/;
13. Да участва в осигуряването на заповедна книга на строежа и предоставя на контролните органи, проектанта, Възложителя и строителния надзор, заповедната книга на обекта за вписването на разпорежданията им, които са задължителни за Изпълнителя и се изпълняват в предписаните срокове;
14. Да предаде обекта с Протокол обр. 16. съгласно Наредба № 3/2003 г. за установяване годността за приемане на строежа в Република България и минималните гаранционни срокове за изпълнени строителни и монтажни работи, съоръжения и строителни обекти. Да въведе обекта в експлоатация съгласно Наредба № 2/2003 г.;
15. Да изпълнява задълженията, посочени в Наредба № 2 от 22 март 2004 г. година за минималните изисквания за здравословни и безопасни условия на труд при извършване на СМР (Обн., ДВ, бр. 37 и попр. ДВ бр.98/2004 г. - в сила от 04.11.2004 г.) ида спазва изискванията по охрана на труда при изпълнение на СМР;
14. Да представя на контролните органи, проектанти, ВЪЗЛОЖИТЕЛЯ и строителния надзор, заповедната книга на обекта за вписването на разпорежданията им, които са задължителни за ИЗПЪЛНИТЕЛЯ и се изпълняват в предписаните срокове;
15. Да изпълни всички дейности по предмета на настоящият договор качествено, в обхвата, сроковете и при спазване на условията, посочени в договора, приложения от Изпълнителя на обществената поръчка линеен график, документацията за участие и законовите изисквания, строителните правила и нормативи;
16. Да предоставя своевременно исканата от ВЪЗЛОЖИТЕЛЯ информация за хода на изпълнение на договора и да уведоми писмено ВЪЗЛОЖИТЕЛЯТ за приключването на строително - монтажните дейности по част „Конструктивна";
17. Да осигурява достъп до строежа на съответните контролни органи и на представителите на ВЪЗЛОЖИТЕЛЯ и строителния надзор;
18. Да изготвя платежните документи, да ги представя на ВЪЗЛОЖИТЕЛЯ за проверка и подпис и го уведомява писмено за готовността си да състави протокол за предаване на етап или на цялостно изпълнения обект;
19. Да влага качествени материали, оборудване и строителни изделия, съобразно предвижданията на работния проект, както и да извършва качествено СМР. Същите трябва да отговарят на техническите изисквания и на количествата, определени в работния проект, както и на изискванията по приложимите стандарти. Изпълнителят носи отговорност, ако вложените материали не са с нужното качество;
20. Да ограничи действията на своя персонал и механизация в границите на строителната площадка, като не допуска навлизането им в съседни терени;
21. Да отстранява своевременно всички недостатъци в изпълнението констатирани от ВЪЗЛОЖИТЕЛЯ или строителния надзор;
22. Да застрахова и поддържа валидна за целия срок на договора застраховка за професионална отговорност по чл. 171 за проектиране и строителство и следващите от

ЗУТ, покриваща минималната застрахователна сума за вида строеж-предмет на поръчката или еквивалентна за чуждестранните участници;
23. Да не разгласява пред трети лица факти, обстоятелства, сведения и всяка друга информация, относно дейността на ВЪЗЛОЖИТЕЛЯ, които е узнал във връзка или по повод изпълнението на договора, освен в предвидените случаи;
24. При заявени подизпълнители в офертата да отговаря за извършената от подизпълнителите си работа, когато е ангажирал такива, като за своя;
25. Заявеният от Изпълнителя ръководно-експертен екип следва да е пряко ангажиран с изпълнението на обекта, както и да присъства при извършването на проверките и да оказват съдействие на проверяващите лица;
26. Да изпълнява мерките и препоръките, съдържащи се в доклади от проверки на място, ако такива са направени;
27 Преди подписване на договора ИЗПЪЛНИТЕЛЯТ предоставя гаранция за изпълнение в размер на 5% от договорната цена. Видът на гаранцията - парична или банкова се определя от ИЗПЪЛНИТЕЛЯ. Гаранцията за изпълнение се връща в срок от 10 работни дни след подписване на Акт обр. № 16, удостоверяващ годността за приемане на строежа;
28. При изпълнение на строително-монтажните работи по чл. 1, ИЗПЪЛНИТЕЛЯТ е длъжен да спазва изискванията на Закон за устройството на територията и всички законови и подзаконови нормативни актове свързани с предмета на настоящата поръчка.
30. При извършването на дейността да спазва изцяло Постановление №18/02.02.2015 г. на Министерски съвет на Република България за приемане на Национална програма за енергийна ефективност на многофамилните жилищни сгради, за условията и реда за предоставяне на безвъзмездна финансова помощ по програмата и за определяне на органите, отговорни зе реализицията й.
31. При започване на СМР проектантите по съответните части да извършват авторски надзор на обекта съгласно чл.162, ал.2 от ЗУТ.
32. В част „Архитектура" да представи чертеж за цветово оформяне на обекта съгласувано с гл.архитект на община Благоевград.
33. Да се предвиди оеднаквяване остъкляването на балконите. За неостъклените балкони да се търси съгласие на собствениците.
34. Разходите, свързани с осигуряването на необходимите разрешителни документи, изискващи се от националното законодателство, включително и свързаните с тях такси, дължими на съответните компетентни органи разходите свързани с въвеждането на обекта в експлоатация, както и разходите за обезопасяване на обекта по време на работа, са за сметка на ИЗПЪЛНИТЕЛЯ.

(2) ИЗПЪЛНИТЕЛЯТ носи отговорност пред ВЪЗЛОЖИТЕЛЯ, ако при извършването на СМР е допуснал отклонения от изискванията на ВЪЗЛОЖИТЕЛЯ или задължения, съгласно нормативните актове.

Чл. 10. (1) ИЗПЪЛНИТЕЛЯТ е длъжен да спазва всички законови изисквания, свързани с проектирането и строителството.

(2) За вреди, причинени на лица, публично или частно имущество, при или по повод осъществяването на СМР, отговорност носи изцяло изпълнителят. ИЗПЪЛНИТЕЛЯТ носи регресна отговорност спрямо възложителя, ако последният заплати обезщетение за такива вреди.

(3) Всички санкции наложени от общински или държавни органи във връзка с осъществяваните СМР по този договор са за сметка на ИЗПЪЛНИТЕЛЯ.

Чл. 11. ИЗПЪЛНИТЕЛЯТ има право:

1. Да иска от ВЪЗЛОЖИТЕЛЯ необходимото съдействие за изпълнение на работата и допълнителна информация при необходимост и съдействие в случаите, когато възникнали проблеми могат да се решат само с негово участие;

2. Да иска от ВЪЗЛОЖИТЕЛЯ приемане на работата ,в случай че е изпълнена точно и съобразно уговореното.

3. Да иска при точно изпълнение на задълженията си да получи уговорената цена, при условията и в сроковете посочени в настоящия договор.

VI. ИЗПЪЛНЕНИЕ. ПРИЕМАНЕ НА ИЗПЪЛНЕНИЕТО

Чл. 12. (1) Преди започване на СМР, ИЗПЪЛНИТЕЛЯТ трябва да вземе всички необходими мерки за опазване на околната среда, както вътре така и извън територията на строителната площадка, както и за недопускане на щети и отрицателно въздействие върху хора и имущество, вследствие на замърсяване, шум и други вредни последици от работите по предмета на договора.

(2) Тези мерки трябва да се прилагат през целия период на работа, до окончателното приключване и предаване на обекта от ИЗПЪЛНИТЕЛЯ на ВЪЗЛОЖИТЕЛЯ.

Чл. 13. (1) Изпълнението трябва да е съобразено изцяло с работния проект, изискванията на документацията за участие, клаузите на този договор, техническите, технологични правила и нормативи, както и с изискванията на действащото законодателство.

Чл. 14. (1) При изпълнението ИЗПЪЛНИТЕЛЯТ е длъжен да влага само висококачествени материали, оборудване и строителни продукти, определени в работния проект. Същите трябва да отговарят на техническите изисквания и на количествата, определени в работния проект, както и на изискванията по приложимите стандарти. Доставяните материали и оборудване трябва да са придружени със съответните сертификати за качество и произход, посочени в офертата му, декларации за съответствие от производителя или от представителя му и други документи, съгласно изискванията на Закона за техническите изисквания към продуктите и другите подзаконови нормативни актове, уреждащи тази материя.

(2) ВЪЗЛОЖИТЕЛЯТ може да прави проверка на доставените материали и оборудване, които ще се влагат в строежа, с оглед установяване дали съответстват на изискванията за качество, на одобрения проект, техническите спецификации и документация.

Чл. 15. Ако при извършване на СМР възникнат препятствия за изпълнение на този договор, всяка от страните е задължена да предприеме всички зависещи от нея разумни мерки за отстраняване на тези препятствия, дори когато тя не носи отговорност за тях.

Чл. 16.(1) Извършените СМР се приемат с подписването на констативен приемно - предавателен протокол и акт за установяване на действително извършени и приети СМР и доставки, респ. съответния Акт образец, съгласно Наредба № 3 от 31 юли 2003 г. за съставяне на актове и протоколи по време на строителството. ВЪЗЛОЖИТЕЛЯТ извършва обстойна документална проверка и проверка на място за удостоверяване извършването на заявените за плащане СМР, базирана на техническата спецификация и условията на този договор. Всеки протокол се придружава от необходимите сертификати за качество на вложените материали, протоколи съставени по реда на Наредба № 3 за съставяне на актове и протоколи по време на строителството, декларации за съответствие на вложените материали със съществените изисквания към строителните продукти. Приемането и предаването на изработеното ще се извършва от следните упълномощени лица:

6. За Възложителя: ....., ЕГН.....
с л.к. № ..... , изд. на .....от..... ;
7. За Изпълнителя: ..... , ЕГН.....
с л.к. № ..... , изд. на .....от.....

(2) Неявяването на представител на ВЪЗЛОЖИТЕЛЯ в деня и часа за приемане, посочени в поканата на ИЗПЪЛНИТЕЛЯ, се счита за приемане без забележки на извършената работа и е основание за плащане. Констативният протокол, съгласно предходната точка, се подписва от явилите се и упълномощени лица.

(3) Междинното плащане по одобрените протоколи се извършва в срок до 15 (петнадесет) дни след актуване на извършените СМР и представяне на оригинал на фактура, на стойност, равна на стойността на сметката.

(4) Недостатъците се отстраняват от ИЗПЪЛНИТЕЛЯ за негова сметка, като той дължи неустойка за забава, когато поради отстраняването им просрочва графика.

Чл. 17. (1) Преди да предаде окончателно изпълнената работа, ИЗПЪЛНИТЕЛЯТ е длъжен да извърши приемни измервания, да състави протоколи и извърши всички изпитвания, съгласно изискванията на нормативната уредба, приложими към дейностите по предмета на договора.

(2) Разходите във връзка с изготвянето на екзекутивна документация, когато се налага изготвянето на такава, са за сметка на ИЗПЪЛНИТЕЛЯ.

Чл. 18. (1) Изпълнителят има право да започне процедура по предаване на обекта едва след като са налице всички разрешителни от съответните власти за това. Резултатите от извършените проби, проверки, огледи, както и постигнатите параметри и технически данни се оформят с протоколи, които се подписват от страните по договора, съответните инстанции и строителния надзор.

(2) Обектът се предава от изпълнителя на възложителя с съгласно нормативната уредба.

(3) За краен срок на строителството се счита датата на Протокол Обр. 15.

Чл. 19. При установяване на некачествено изпълнение на СМР или влагане на некачествени материали или несъответствие на изпълненото с договорените условия, когато това некачествено изпълнение и/или тези отклонения съставляват скрити недостатъци, ВЪЗЛОЖИТЕЛЯТ има право да иска от ИЗПЪЛНИТЕЛЯ поправяне на работата в даден от него подходящ срок. Ако недостатъците не бъдат отстранени в този срок, ВЪЗЛОЖИТЕЛЯТ може да иска заплащане на разходите, необходими за поправката или съответно намаление на възнаграждението, съгласно гаранционните условия, описани по долу.

VII. НОСЕНЕ НА РИСКА

Чл. 20. (1) Рискът от случайно погиване или повреждане на извършените СМР, материали, техника и др. се носи от ИЗПЪЛНИТЕЛЯ.

VIII. ГАРАНЦИОННИ УСЛОВИЯ

Чл. 21 (1) ИЗПЪЛНИТЕЛЯТ се задължава да отстранява за своя сметка и в разумен срок скритите недостатъци, както и дефектите проявили се в гаранционните срокове.

(2) Всички дефекти, възникнали преди края на гаранционните срокове се установяват с протокол, съставен и подписан от представители на ВЪЗЛОЖИТЕЛЯ.

(3) За появилите се в гаранционните срокове дефекти ВЪЗЛОЖИТЕЛЯТ уведомява ИЗПЪЛНИТЕЛЯ, като му изпраща протокола по ал. 2 и му предоставя подходящ срок за поправянето им. В срок до 5 дни след уведомяването, ИЗПЪЛНИТЕЛЯТ, съгласувано с ВЪЗЛОЖИТЕЛЯ, е длъжен да започне работа за отстраняване на дефектите в минималния технологично необходим срок.

(4) Ако ИЗПЪЛНИТЕЛЯТ не започне работа по отстраняване на недостатъците в срока по ал. 3 ВЪЗЛОЖИТЕЛЯТ може да ги отстрани сам за сметка на ИЗПЪЛНИТЕЛЯ. В този случай, ИЗПЪЛНИТЕЛЯТ дължи освен разноските направени от ВЪЗЛОЖИТЕЛЯ и неустойка в размер на 5% от стойността на некачествено изпълнените работи.

(5) Гаранционните срокове не текат и се удължават с времето, през което строежът е имал проявен дефект, до неговото отстраняване.

IX. ГАРАНЦИЯ ЗА ИЗПЪЛНЕНИЕ НА ДОГОВОРА

Чл. 22. (1) За обезпечаване изпълнението на настоящия договор, при подписването му, ИЗПЪЛНИТЕЛЯТ следва да представи документ за внесена гаранция за изпълнение на задълженията си по него. Гаранцията се представя, в съответствие с документацията за участие, в една от следните форми:

1. Депозит на парична сума в лева в размер на 5 % от общата стойност на договора по банкова сметка на ВЪЗЛОЖИТЕЛЯ, както следва:

Банка:.....

Клон:.....

BIC:.....

IBAN№.....

2. Банкова гаранция за сума в лева в размер на 5% от общата стойност на договорасъс срок на валидност - 1 /един/ месец след датата на окончателното приемане на работата. Гаранцията трябва да бъде безусловна, неотменима, с възможност да се усвои изцяло или частично в зависимост от претендираното обезщетение. Гаранцията трябва да съдържа задължение на банката гарант, да извърши безусловно плащане, при писмено искане от ВЪЗЛОЖИТЕЛЯТ, в случай че ИЗПЪЛНИТЕЛЯТ не е изпълнил някое от задълженията си по договора.

(2) Разходите по откриването на депозита или на банковата гаранция са за сметка на ИЗПЪЛНИТЕЛЯ.

Чл. 23. (1) Гаранцията за изпълнение на договора се освобождава след подписване на Акт обр. № 16 по писмено искане на ИЗПЪЛНИТЕЛЯ

(2) ВЪЗЛОЖИТЕЛЯТ не дължи на ИЗПЪЛНИТЕЛЯ лихви върху сумите по гаранцията за изпълнение, за времето, през което тези суми законно са престояли при него.

Чл. 24. ВЪЗЛОЖИТЕЛЯТ има право да усвои цялата и/или част от гаранцията за изпълнение на договора в случай на неизпълнение на някое от задълженията на ИЗПЪЛНИТЕЛЯ, поети с настоящия договор, доказано по надлежния ред. Претърпените от ВЪЗЛОЖИТЕЛЯ вреди в по-голям размер се претендират и удовлетворяват по общия ред, съгласно законодателството на Република България.

X. ОБЕЗЩЕТЕНИЯ. САНКЦИИ И НЕУСТОЙКИ

Чл. 25. В случай че ИЗПЪЛНИТЕЛЯТ не започне работи в срок от 15 дни от началната дата (посочена в чл. 7, ал. 3 по горе) за изпълнението на договора, както и ако неизпълни и/или наруши задължение, произтичащо от този договор, ВЪЗЛОЖИТЕЛЯТ има право да прекрати договора и да задържи внесената гаранция като неустойка. Тази разпоредба не се прилага в случай, че изпълнението не е започнало поради вина на ВЪЗЛОЖИТЕЛЯ или непредвидени обстоятелства.

Чл. 26. ИЗПЪЛНИТЕЛЯТ носи пълна отговорност за изпълняваните от него и подизпълнителите му (ако има такива) дейности от датата на предаване на строителната площадка, до деня на изтичане на гарационните срокове за строежа. В случай на повреди и щети, възникнали при или по повод изпълнение на работи по строежа или при части от тях ИЗПЪЛНИТЕЛЯТ ги отстранява по реда на този договор.

Чл. 27. ИЗПЪЛНИТЕЛЯТ ще обезщетява ВЪЗЛОЖИТЕЛЯ при претенции за щети или смърт, загуба или повреда на каквато и да е собственост, извън собствеността, представляваща част от строежа, които претенции могат да възникнат при или по повод изпълнение или неизпълнение на задълженията на ИЗПЪЛНИТЕЛЯ по договора.

Чл. 28. Независимо от правата си по чл.18, ВЪЗЛОЖИТЕЛЯТ има право и на неустойка в размер на 5% от стойността на некачествено извършените работи.

Чл. 29. При забава за завършване и предаване на изпълнението, ИЗПЪЛНИТЕЛЯТ дължи неустойка за забава в размер на 0.5% от общата за всеки просрочен ден, но не повече от 10% общо, освен ако забавата е по вина на ВЪЗЛОЖИТЕЛЯ. След достигане на максималният размер на неустойката ВЪЗЛОЖИТЕЛЯТ има правото да развали договора.

Чл. 30. Неустойките и другите вземания на възложителя по договора могат да се приспадат (прихващат) от дължимата цена.

Чл. 31. Изправната страна може да претендира и по-големи вреди по установения в закона ред.

XI. НЕПРЕДВИДЕНИ ОБСТОЯТЕЛСТВА

Чл. 32. (1) Страните се освобождават от отговорност за неизпълнение на задълженията си по договора, когато невъзможността за изпълнение се дължи на непредвидени обстоятелства. Непредвидени обстоятелства са обстоятелствата, включително от извънреден характер, възникнали след сключването на договора, независимо от волята на страните, които не са могли да бъдат предвидени и правят невъзможно изпълнението при договорените условия.

(2) Срокът на изпълнение на задължението се продължава с периода, през който изпълнението е спряно при условията на ал. 1. Клаузата не засяга права или задължения на страните, които са възникнали и са били дължими преди настъпването на форсмажорното събитие.

(3) Ако страната е била в забава, тя не може да се позовава на непредвидени обстоятелства.

Чл. 33. (1) Страната, която не може да изпълни задължението си поради непредвидени обстоятелства, незабавно уведомява писмено другата страна в какво се състои непредвиденото обстоятелство и възможните последици от него за изпълнението на договора, като при настъпването на непредвидено обстоятелство и най-късно до края на следващия работен ден страните по договора подписват Констативен протокол за наличие на тези обстоятелства, придружен с доказателства (съответни документи, издадени от компетентния органи) за появата, естеството и размера на събитието. При неуведомяване се дължи обезщетение за настъпилите от това вреди.

(2) Докато траят непредвидените обстоятелства, изпълнението на задълженията и на свързаните с тях насрещни задължения се спира. То се възобновява незабавно след отпадане на събитията довели до спирането му.

(3) Ако непредвидените обстоятелства траят толкова дълго, че някоя от страните вече няма интерес от изпълнението, тя има право да прекрати договора с писмено уведомление до другата страна.

Чл. 34. (1) Страните не носят отговорност една спрямо друга по отношение на вреди, претърпени като последица от непредвидени обстоятелства, освен при условията на чл. 33, ал. 1, изр. последно от този договор.

(2) В периода на действие на непредвидените обстоятелства, страните са длъжни да предприемат всички необходими мерки и действия, за да избегнат или смекчат въздействието на това събитие и, доколкото е възможно, да продължат да изпълняват задълженията си по договора, които не са възпрепятствани от непредвидени обстоятелства.

(3) При настъпване на извънредни неблагоприятни метеорологични условия, извън обичайните за сезона за съответния георграфски регион, непозволяващи изпълнение на строително-монтажните работи и/или доспът до обекта, страните по договора подписват Констативен протокол за наличие на тези условия, придружен с

официална справка, издадена от Националния институт по метеорология и хидрология към БАН.

XII. ИЗМЕНЕНИЯ. ДОПЪЛНЕНИЯ И ПРЕКРАТЯВАНЕ НА ДОГОВОРА

Чл. 35. Страните не могат да променят или допълват договора, освен в предвидените в чл. 43 от Закона за обществените поръчки случаи.

Чл. 36. Всякакви промени в Договора, включително на приложенията към него, се правят в писмена форма посредством сключване на допълнително споразумение (анекс).

Чл. 37. (1) Настоящият договор се прекратява:

1. с изпълнение на договора и след изтичане на установения срок;

3. при настъпване на обективна невъзможност за изпълнение на предмета на договора.

(2) Настоящият договор може да бъде прекратен преди изтичане на неговия срок по взаимно писмено съгласие на страните

(3) Договорът се прекратява едностранно без предизвестие от страна на Възложителя до Изпълнителя в случай, че изпълнителят не предава работните проекти за обекта, в съответствие с изготвения от него Общ времеви график за изпълнение, като в този случай частичното неизпълнение, включително забавено изпълнение се приравнява на пълно неизпълнение на договора и Изпълнителят дължи неустойка на Възложителя в пълния размер на предложената от него ценова оферта, като договорът се счита за изпълнително основание по чл. 417 от ГПК.

(4) При неизпълнение от страна на ИЗПЪЛНИТЕЛЯ ВЪЗЛОЖИТЕЛЯТ задържа гаранцията за изпълнение, като си запазва правото да изисква и други обезщетения за претърпени вреди.

(5) Когато след започване изпълнението на дейностите по настоящия договор, са настъпили съществени промени във финансирането на тези дейности, извън правомощията на ВЪЗЛОЖИТЕЛЯ, със 7-дневно писмено предизвестие до ИЗПЪЛНИТЕЛЯ, изпратено веднага след настъпване на обстоятелствата.

(6) ВЪЗЛОЖИТЕЛЯТ може да прекрати договора едностранно при следните условия:

1.ако в резултат на обтоятелства, възникнали след сключването му, не е в състояние да изпълни своите задължения;

2.ако ИЗПЪЛНИТЕЛЯТ не изпълнява законосъобразни указания на ВЪЗЛОЖИТЕЛЯ по изпълнението на договора или не отстранява установени неточности или несъответствия констатирани от ВЪЗЛОЖИТЕЛЯ или строителния надзор и отразени в протокол;

3.ако ИЗПЪЛНИТЕЛЯТ бъде обявен в неплатежоспособност или когато бъде открита процедура за обявяване в несъстоятелност или ликвидация. За настъпването на тези обстоятелства ИЗПЪЛНИТЕЛЯТ е длъжен незабавно да уведоми ВЪЗЛОЖИТЕЛЯ.

Чл. 38. При предсрочно прекратяване на договора ВЪЗЛОЖИТЕЛЯТ и ИЗПЪЛНИТЕЛЯТ съставят констативен протокол за извършените и неизплатени видове работи.

Чл. 39. Прекратяването на договора не освобождава страните от отговорност и задължението за изплащане на неустойки, когато такива се дължат.

Чл. 40. Към момента на прекратяване на договора ИЗПЪЛНИТЕЛЯТ се задължава да:

1.Прекрати по-нататъшната работа, с изключение на дейностите свързани с обезопасяване на строителната площадка;

2.Предаде цялата строителна документация, машини, съоръжения и материали, за които ВЪЗЛОЖИТЕЛЯТ е заплатил;

3.Предаде всички строително-монтажни работи, изпълнени от него до датата на прекратяването.

XIII. ДОПЪЛНИТЕЛНИ РАЗПОРЕДБИ

Чл. 41. Всяка от страните по този договор се задължава да не разпространява информация за другата страна, станала й известна при или по повод изпълнението на този договор.

Чл. 42 (1) Всички съобщения между страните във връзка с този договор следва да бъдат в писмена форма за действителност и изпратени на адресите посочени в този договор.

(2) Ако някоя от страните промени посочените в договора адреси, без да уведоми другата страна, същата се счита за редовно уведомена, ако съобщението е изпратено на адреса от договора.

Чл. 43. Всички спорове, възникнали по тълкуването и прилагането на договора ще се решават чрез преговори между страните, а когато е невъзможно да се постигне съгласие - по съдебен ред от компетентния български съд, в съответствие с българското законодателство. За всички неуредени в този договор въпроси се прилагат разпоредбите на действащото българско законодателство.

Чл. 44. Настоящият договор се състави в два еднообразни екземпляра - по един за всяка страна.

Чл. 45. Неразделна част от договора са следните предложения от офертата на участника – линеен график за изпълнение на проектирането и СМР, Техническа спецификация на материалите; предложението на участника в откритата процедура с всички приложения.

ВЪЗЛОЖИТЕЛ:
АТАНАС КАМБИТОВ
Кмет на Община Благоевград

ИВО НИКОЛОВ
Заместник-кмет по
икономика и финанси

ИЗПЪЛНИТЕЛ:

Образец №11

ТЕХНИЧЕСКО ПРЕДЛОЖЕНИЕ

„Изпълнение на Инженеринг - проектиране и изпълнение на СМР, етап IV – ти - 70 обособени позиции и изпълнение на СМР за 3 бр. сгради - 3 ОП - общо 73 обособени позиции във връзка с реализацията на Националната програма за енергийна ефективност на многофамилните жилищни сгради на територията на община Благоевград.

Обособена позиция № 42. Многофамилни жилищни сгради – блок № 80, № 81, № 82 и № 83, с административен адрес ж.к. "Еленово".

„А-СТРОЙ" ЕООД

Наименование на участника

Венцислав Невенов Амзов - Управител

(Трите имена на лицето, представляващо участника юридическо лице)

АДМИНИСТРАТИВНИ СВЕДЕНИЯ:	
Седалище и адрес на управление: • Страна, код, град, община • Квартал, ул., №, • Телефон, факс, • E-mail:	 България, 2932 с. Абланица, общ. Хаджидимово Ул. „Кавала" №17 0895 62 10 72, 07524 22 21 astroieood@abv.bg

УВАЖАЕМИ ДАМИ И ГОСПОДА,

След като подробно се запознахме с условията на документацията за участие в обществената поръчка с предмет: **„Изпълнение на Инженеринг - проектиране и изпълнение на СМР, етап IV – ти - 70 обособени позиции и изпълнение на СМР за 3 бр. сгради - 3 ОП - общо 73 обособени позиции във връзка с реализацията на Националната програма за енергийна ефективност на многофамилните жилищни сгради на територията на община Благоевград.**

Обособена позиция № 42. Многофамилни жилищни сгради – блок № 80, № 81, № 82 и № 83, с административен адрес ж.к. "Еленово".

Предлагаме:

гаранционен срок за СМР: 10.19 г.

„А-СТРОЙ" ЕООД с. Абланица

1	2	3	4	5	6	7
№ по ред	Вид СМР по отделните части	% от обема СМР /%/	Минимален гаранц. срок по Наредба 2 /години/	Предложен от участника гаранц. срок /години/	Общ гаранц. срок	Среден гаранц. срок
1.	Конструкции	3.21	8	8	16	0.51
2.	Хидроизолации	7.19	5	5	10	0.72
3.	Топлоизолации	58.77	5	5	10	5.88
4.	Довършителни работи	6.05	5	5	10	0.61
5.	Ел. инсталации	1.81	5	5	10	0.18
6.	Дограми	21.14	5	5	10	2.11
7.	ВиК инсталации	1.83	5	5	10	0.18

Където:

- в колона 3 се записва тежестта на всяка от отделните части спрямо общата стойност на обекта в %
- в колона 6 се сумират колона 5 и колона 4
- в колона 7 се умножават колона 6 и колона 3
- общият среден гаранционен срок се получава като сума от средните гаранционни срокове по отделните части.

- стойностите в колона 6 следва да бъдат цяло число

- посоченото в колона 7 следва да бъде по-малко число от колона 6

Максималният гаранционен срок е сбор от срока, посочен в колона 4 – минимален гаранционен срок по Наредба №2 и колона 5 – „Предложен от участника гаранционен срок". Този сбор е равен до 2 /два/ пъти минималните гаранционни срокове. Максималният гаранционен срок е равен на общ гаранционен срок за съответната позиция.

Указание: *Участниците трябва да предложат гаранционни срокове за изпълнените строителни работи, които не могат да бъдат по-малки от предвидените в чл. 20, ал. 4 от Наредба № 2 от 31.07.2003 г. за въвеждане в експлоатация на строежите в Република България и минимални гаранционни срокове за изпълнени строителни и монтажни работи, съоръжения и строителни обекти.*

Забележка: *Участниците могат да предложат гаранционни срокове по – дълги от предвидените в горепосочената наредба, които да бъдат не повече от 2 /два/ пъти минималният гаранционен срок, предвиден в чл. 20, ал. 4 от Наредба № 2 от 31.07.2003 г.*

**В случай, че се констатира предложен под установения минимум или над максимум предложен срок по тези показатели, офертата на участника се предлага за отстраняване.*

Срок за изпълнение на строителството: 30 (тридесет) календарни дни.

Указание: *Срокът за изпълнение на строителството не следва да бъде по – малък от 30 календарни дни и не по – дълъг от 45 календарни дни. Предложеният срок за изпълнение на строителството следва да бъде цяло число!*

От участие в процедурата се отстранява участник предложил срок за строителство извън горепосочените такива.

Срок за проектиране: 15 (петнадесет) календарни дни.

/Срок за проектиране не се попълва, когато участникът подава оферта за обособена позиция № 71, обособена позиция №72 и обособена позиция №73. За същите има изготвени работни проекти неразделна част от настоящата документация/

Забележка: *Срокът за изготвяне на работен проект да бъде от 15 /петнадесет / до не повече от 20 /двадесет/ календарни дни. Предложеният срок за изпълнение на проектирането следва да бъде цяло число!*

От участие в процедурата се отстранява участник предложил срок за проектиране /изготвяне на работен проект/ извън горепосочените срокове.

Прилагам:

Подробен работна програма, линеен график и диаграма на работната ръка, изготвени съобразно изискванията от документацията за участие.

Забележка: Във всяка от таблиците, в които участникът сам прави изброяването, той може да добавя толкова редове, колкото са му необходими.

ВАЖНО!!! Всяка страница от техническата оферта трябва да е подписана и подпечатана от участника, като се посочи име и фамилия на лицето поставило подписа.

ДАТА: 15.08.2016 г. ПОДПИС и ПЕЧАТ:_____

ЗАБЕЛЕЖКА:: *Този документ задължително се поставя от участника в отделен запечатан непрозрачен плик - ПЛИК №2 за всяка обособена позиция по отделно!*

Участник, който представи програма, която не отговаря на изискванията на Възложителя ще бъде отстранен от участие в процедурата.

Технологично-строителна програма

I. Въведение

Настоящата технологично-строителна програма е за Обособена позиция № 42: **"Многофамилни жилищни сгради – блок № 80, № 81, № 82 и № 83, с административен адрес ж.к. "Еленово"**, от обществена поръчка с предмет: „Изпълнение на Инженеринг - проектиране и изпълнение на СМР, етап IV – ти - 70 обособени позиции и изпълнение на СМР за 3 бр. сгради - 3 ОП - общо 73 обособени позиции във връзка с реализацията на Националната програма за енергийна ефективност на многофамилните жилищни сгради на територията на община Благоевград".

Извършеното енергийно обследване показва, че сегашното състояние на сградата не осигурява изискваните санитаро-хигиенни норми за топлинен комфорт в приемливи граници, което налага полагане на топлоизолация по фасадни стени, покриви, подове, подмяна на дограми и други строителните дейности, описани по-долу.

II. Организация в процеса на проектиране и изпълнение на предвидените СМР

1. Общи положения при изпълнението на поръчката:

Участникът за изпълнение на поръчката, фирма „А-СТРОЙ" ЕООД, с.Абланица, община Хаджидимово притежава богат опит в изпълнението на строителни обекти от всяко естество. Фирмата разполага с богат набор от строителна техника и оборудване, както и добри екипи от квалифицирани специалисти, строителни техници и инженери, така че да съумее да извърши изпълнението на обекта качествено и в срок.

Строителството на обект: *„Изпълнение на Инженеринг - проектиране и изпълнение на СМР, етап IV – ти - 70 обособени позиции и изпълнение на СМР за 3 бр. сгради - 3 ОП - общо 73 обособени позиции във връзка с реализацията на Националната програма за енергийна ефективност на многофамилните жилищни сгради на територията на община Благоевград", Обособена позиция № 42: "Многофамилни жилищни сгради – блок № 80, № 81, № 82 и № 83, с административен адрес ж.к. "Еленово"*, ще премине в строго организиран ред с точно необходимия брой специалисти и ръководители на обекта, както и навременна и синхронизирана доставка на материалите на обекта, навременно производство и монтаж на дограмите. Същото се отнася и за проектирането на поръчката, процесът на проектиране ще бъде оптимално организиран и ще се извърши от назначения за целта проектантски екип.

След сключване на договора се преминава към назначаване на ръководно-експертния екип , които заедно с надзора на обекта изготвят и подписват необходимите строителни книжа за откриване на строителната площадка, назначаване на необходимия брой специалисти. Веднага след подписване на протокола за откриване на строителната площадка ще започне извършването на всички предвидени от Възложителя строителни дейности, въз основа на изготвения от нас линеен график.

Ще се осигури изпълнение на строителните работи на базата на съвременни методи и технологии, при спазване на изискванията на всички действащи към настоящия момент закони, правилници и нормативи, касаещи изпълнението на обекти от такъв характер, съобразно приложената към тръжната документация Техническа спецификация, инвестиционни проекти и технологични норми.

Добра организация ще се постигне чрез възможно най-ефективно разпределение на всички използвани ресурси във времето, като:

- Ще се доставят необходимите материали и оборудване съобразно хода на строителството.
- За видовете работи на основното строителство ще бъде осигурявана подходяща механизация, с необходимата производителност.
- Работниците ще бъдат подходящо квалифицирани, с необходимите документи и сертификати.

За всеки отделен вид работа ще бъдат предварително изяснявани следните въпроси:

- Дата на започване и завършване;
- Подробно описание на технологичните операции и последователност на изпълнението им;
- Осигурени изпълнителски екипи с квалификация, съответстваща на изпълняваните работи;
- Осигурени материали и съответствието им с техническите спецификации и нормативни изисквания;
- Използвана механизация с данни и характеристики на отделните машини и уреди;
- Начини на изпитвания и контрол;
- Документиране на изпълняваните работи съгласно техническите спецификации и Наредба 3 на МРРБ;

2. Организация на работа за проектиране при изпълнение на договора

❖ Специфика и цели на проектите за саниране

Очевиден е фактът, че сградите изградени по индустриални технологии, са с по-лоши експлоатационни качества и художествено архитектурен вид, в сравнение с изградените по традиционните строителните системи. Ниският стандарт на експлоатационните им качества се дължи не толкова на използваните индустриални методи на строеж, колкото на некачественото им изпълнение, съчетано с прилагането на нискокачествени материали и подценяване на архитектурните и експлоатационни качества на сградите. Дейностите, свързани с поддържане, саниране (подобряване експлоатационните качества на сградата) и реконструкция на наличния сграден и по-конкретно жилищен фонд, следва да бъдат насочени към подобряване на експлоатационните качества, външният им образ и създаване на привлекателна жизнена среда в междублоковите пространства в жилищните квартали и комплекси. Неотложните мерки, с оглед повишаване на енергийната ефективност, отстраняване на експлоатационни дефекти и подобряване на външния вид на сградния фонд, изграден по индустриални строителни технологии, са:

- Ремонт на покривите (хидроизолация и други покривни работи)
- Топлоизолация на под и покрив
- Подмяна на дограма
- Топлоизолиране на фасадните стени
- Ремонт на панели
- Ремонт на ВиК инсталациите в сградата
- Решаване на проблема с възстановяване на балкони
- Решаване на проблема с ремонтираните на електроинсталация и монтиране на мълниезащита
- Ремонтиране на общите части към блоковете

❖ Нормативна уредба

Инвестиционните проекти за саниране на сгради строени по индустриален метод трябва да отговарят на изискванията на актуалната нормативна уредба в Република България, регулираща техническите изисквания към инвестиционните проекти.

За да се гарантира надеждността и достатъчната носимоспособност на сградите, съоръженията и мрежите на техническата инфраструктура, още в процеса на проектиране последните следва да отговарят на актуалната нормативна уредба. Тя отразява практическото приложение на съвременните технологични и научни

постижения, в областта на строителството както и всички модерни модели и начини за апроксимиране, онагледяване и моделиране на строителните конструкции и съоръжения. Като минимум, инвестиционните проекти по различните части трябва да покриват изискванията на следната нормативна база:

о Закон за устройство на територията и подзаконовите нормативни актове по неговото прилагане;

о Закон за енергийната ефективност

о Закона за обществените поръчки (ЗОП) и подзаконовите нормативни актове по неговото прилагане;

о Наредба №РД-02-20-19 от 2011г. за проектиране на строителните конструкции на строежите чрез прилагане на европейската система за проектиране на строителни конструкции;

о Закон за техническите изисквания към продуктите и „Наредба за съществените изисквания и оценяване на съответствието на строителни продукти";

о Наредба № 1 от 30 юли 2003г. за номенклатурата на видовете строежи;

о Наредба №4 от 21 май 2001г. за обхвата и съдържанието на инвестиционните проекти;

о Наредба № РД-02-20-2 от 27 януари 2012г. за проектиране на сгради и съоръжения в земетръсни райони;

о Наредба № 4 от 1 юли 2009г. за проектиране, изпълнение и поддържане на строежите в съответствие с изискванията за достъпна среда за населението, включително за хора с увреждания;

о Закон за здравословни и безопасни условия на труд;

о Наредба №2 от 22 март 2004г. за минималните изисквания за здравословни и безопасни условия на труд при извършване на СМР;

о Наредба №7 за минималните изисквания за здравословни и безопасни условия на труд на работните места при използване на работното оборудване;

о Наредба №3 за инструктажа на работниците и служителите по безопасност, хигиена на труда и противопожарна охрана;

о Наредба №4 от 02.08.1995г. за знаците и сигналите за безопасността на труда и противопожарна охрана;

о Наредба №5 от 28 декември 2006 г. за техническите паспорти на строежите ;

о Наредба №5 за реда, начина и периодичността на извършване на оценка на риска;

о Наредба №7 от 2004 г. за енергийна ефективност, топлосъхранение и икономия на енергия в сгради [загл. изм. - дв, бр. 85 от 2009 г.) ;

о Наредба №7 от 22.12.2003г. за правила и нормативи за устройство на отделните видове територии и устройствени зони;

о Наредба №7 от 08.06.1998г. за системите за физическа защита на строежите;

о Наредба № 16-1594 от 13.11.2013 г. за обследване за енергийна ефективност, сертифициране и оценка на енергийните спестявания на сгради;

о Наредба №1з-1971 от 29 октомври 2009г. за строително-технически правила и норми за осигуряване на безопасност при пожар;

о Норми за противопожарна и аварийна безопасност (обн.ДВ.бр.107/07.12.2004г.);

Техническите инвестиционни проекти следва да отговарят на изискванията на гореописаните нормативни актове. Допълнителни технически изисквания към инвестиционните проекти могат и следва да бъдат поставени, след като се посочат от Възложителя в техническото задание, предхождащо проектните работи за всеки отделен проект.

❖ **Изходните данни и документите**

Изходните данни и документите, необходими за изработването и одобряването на технически проект ще бъдат:

1. Извадка от действащия ПУП с обхват поземления имот и съседните имоти вкл. през улица, или визата за проектиране по чл. 140 ЗУТ, когато издаването а задължително;
2. Архитектурно заснемане за обекта
3. Технически паспорт за обекта
4. Енергийно обследване за обекта
5. Становища и данни от съответните експлоатационни дружества за свързване на вътрешните мрежи и инсталациите на обекта с мрежите на техническата инфраструктура за:

а) източника за водоснабдяване и изясняване на основните и спомагателните инсталации, мястото за заустване на отпадъчните води с посочване на категорията на водоприемника.

б) източника за електроснабдяване

в) източника за топлоснабдяване;

г) източника за газоснабдяване

е) връзките с други мрежи на техническата инфраструктура

6. Данни за приложена регулация по смисъла на § 22, т. 1 във връзка с § 8, ал. 5 ЗУТ.

Изходните данни и документи се прилагат към заданието за проектиране (договора за проектиране).

Със заданието за проектиране се определят изискванията към обекта, фазите на проектиране и необходимите проектни части. Заданието за проектиране включва:

- основни технически, икономически, технологични, функционални и планово-композиционни изисквания към обекта;
- основни функционални и композиционни параметри на обекта.

Основните технически, икономически, технологични, функционални и планово-композиционни изисквания към обекта могат да бъдат:

- за целесъобразно и ефективно оразмеряване на застроените площи и обеми;
- за осигуряване на единство и хармония между функционалното, технологичното и композиционното решение и с околната среда;
- за използване на високоефективни материали, оборудване и технологии за осигуряване на качествено изпълнение на обекта;
- за осигуряване съответствието на проектните решения с изискванията към строежите по чл. 169 ЗУТ;
- към интериора и обзавеждането и към синтеза на архитектурата с изобразителните и приложните изкуства;
- към техническите инсталации на обекта, в т.ч. отоплителни, вентилационни, електрически, водоснабдителни, канализационни и др.;
- към технологията и технологичното оборудване;
- към показателите за икономическа ефективност, които трябва да бъдат постигнати;
- други изисквания на възложителя.

Изпълнението на инвестиционните проекти в описаните по-горе обеми, гарантира своевременното им и бързо придвижване в общинската администрация, ускорявайки максимално времето за издаване на съответното разрешително за строеж.

❖ **Процес и по съгласуване и одобряване на инвестиционния проект**

Процесът по съгласуване и одобряване на инвестиционните проекти е изключително важен при постигането на максимално къси срокове при реализиране на подписания договор. Познаването и систематизирането на процеса е задължително за проектантския колектив, като гарантира правилния разчет на времето необходимо за

извършване на определените съгласувателни процедури. За процеса по одобряване и съгласуване основната отговорност пада върху координатора на проекта. Това е експерта който ще осъществява контакт между всяко звено от проектантския колектив, представители на възложителя и представителите на институциите, с които трябва да се съгласува инвестиционния проект. Съгласуване следва да се разглежда като дейност развиваща се в продължение на целия период на изготвяне на проекта. Добрата комуникация между представителя на проектантския колектив който контактува със съгласувателните институции до голяма степен предопределя безпроблемното съгласуване на вече готовия инвестиционен проект.

Най- общо процеса може да се раздели на три позиции:

1. Съгласуване с експлоатационните дружества и други заинтересовани институции - При наличие на забележки или несъответствие констатирани от представители на институциите екипа реагира незабавно като отстранява пропуските и забележките в минимално къс срок.
2. Изготвяне на доклад оценката за съответствие на инвестиционните проекти . В тази позиция готовия технически проект съгласуван с експлоатационните дружества и другите заинтересовани институции се предоставя на надзорна фирма за изготвяна на доклад оценката за съответствие на инвестиционните проекти. Най-съществената характеристика на оценката за съответствие на инвестиционните проекти със съществените изисквания към строежите е нейната комплексност. Съгласно чл. 142, ал. 5 на ЗУТ оценката обхваща проверка за съответствие със:

   о предвижданията на подробния устройствен план;

   о правилата и нормативите за устройство на територията;

   о изискванията по чл.169, ал.1 и ал.2, в т. ч.:

   - носимоспособност, устойчивост и дълготрайност на строителните конструкции и на земната основа при експлоатационни и сеизмични натоварвания;
   - пожарна безопасност на строежа;
   - опазване на здравето и живота на хората и на тяхното имущество;
   - безопасно ползване на строежа;
   - опазване на околната среда по време на строителството и на ползването на строежа, включително защита от шум, опазване на защитените територии и обекти и опазване на недвижимите паметници на културата;
   - икономия на топлинна енергия и топлосъхранение на обекта;

- строежите да бъдат проектирани, изпълнени и поддържани в съответствие с изискванията за достъпна среда;

о взаимната съгласуваност между частите на проекта;

о пълнотата и структурното съответствие на инженерните изчисления;

о изискванията за устройство, безопасна експлоатация и технически надзор на съоръжения с повишена опасност, ако в обекта има такива;

о специфичните изисквания към отделни видове строежи съгласно нормативен акт, ако за обекта има такива.

По всеки пункт оценката трябва да се извършва от квалифицирани специалисти със знания и опит в проектирането. Всички становища на експертите по отделните части на оценката се оформят в един Комплексен доклад, където се прави заключение, дали инвестиционният проект отговаря на съществените изисквания към строежите. Накрая се предлага одобрението му по реда на чл.145 от ЗУТ от главния архитект на общината и издаване на разрешение за строеж. .

❖ **Методология за решаване на проектантската задача**

Тази дейност е насочена към екипа ангажиран по изпълнение на проекта и цели неговата мобилизация. Организира се първа работна среща на всички специалисти свързани с изпълнението на проекта и представители на Възложителя като тя има за цел:

- Да се осъществи комуникация с Възложителя - отговорно лице, начин на кореспонденция, обмен на актуални телефони и адреси.
- Да информира екипа за срокове междинни и крайни за изпълнение на обекта - всеки един участник в екипа представя виждането си за изпълнението на сроковете.
- Извършва се анализ на рисковите фактори свързани със забавяне на сроковете или водещи до некачествено изпълнение на проекта.
- Преглед на всички, необходими за нуждите за изпълнение на договора технически средства и офис помещения /вкл. автомобили за посещаване на работните площадки, тотални станции, мобилни телефони, компютърни конфигурации, лаптопи, принтери, копирни машини, скенери, плотери, мобилни устройства за надежден и качествен достъп до интернет, а при възникване на необходимост и други ресурси.

❖ **Етапи на изпълнение на проектантска задача**

Опита натрупан до сега при разработване на проекти от различен характер е основа за създаване на една обобщена схема описваща генерално етапите на проектантския процес. Тази схема, цели всеки член на екипа да е наясно с теоретичната постановка в процеса на развитие на проекта. Най - общо можем да структурираме една принципна схема от етапи която ще подлежи на корекции и допълнения при възлагането на конкретна проектантска задача, отчитайки нейната специфика.

- Мобилизиране на екипа от проектанти включващо:
  - Осъществява се комуникация с Възложителя - Определя се отговорно лице (координатор на проекта); определя се начин на кореспонденция; обменят се актуални телефони и адреси.
  - Информира се екипа за срокове междинни и крайни за изпълнение на проекта- всеки един участник в екипа представя виждането си за изпълнението на сроковете.
  - Извършва се анализ на рисковите фактори свързани със забавяне на сроковете или водещи до некачествено изпълнение на проекта.
  - Преглед на всички, необходими за нуждите за изпълнение на договора технически средства и офис помещения /вкл. автомобили за посещаване на работните площадки, мобилни телефони, компютърни конфигурации, лаптопи, принтери, копирни машини, скенери, плотери, мобилни устройства за надежден и качествен достъп до интернет/, а при възникване на необходимост и други ресурси.
- Предоставяне на проектантите Технически задания:
  - Графични материали за обхвата на разработка.
  - Запознаване в архитектурното заснемане за обекта предоставено от Възложителя.
  - Запознаване с предоставените от Възложителя технически паспорти в т.ч. конструктивни и енергийни обследвания на сградата.
  - Анализиране на данните предписани в докладите от обследване за енергийна ефективност и с предписанията в техническите паспорти на сградите и с всички други експертни предписания направена за обекта.
  - Запознаване с предписанията и изходните данни от експлоатационните дружества.

о Разпределяне на отговорностите и задачите между проектантите в екипа - прилага се структура на управление, определят се мениджър на проекта; координатор на проекта; структурират се проектантските звена според експертност; разпределят се задачите и се определя схемата на контрол, на отделните звена.

о Подробен оглед на място от всички членове на екипа:

- Запознаване с обектите на проектиране Изготвяне на доклад за реалното състояние на обект включващ снимков материал и текстова част.
- Отчитане на непълноти и пропуски в изходните данни в т.ч. пропуски на архитектурните заснемания

о Организиране дейности по подготвяне на архитектурно заснеман на обектите /при необходимост/;

о Обработка на цифровите данни, проверка и изчертаване на обектите,

о Предоставяне на чертежите от архитектурното заснемане на останалите участници от екипа.

о Повторен оглед на място на всички експерти, участващи в инвестиционния проект;

о Определяне на специфични детайли от сградата за които трябва да се вземат конкретни мерки, като остъклени лоджии и балкони, монтирани климатични системи и др.

о Изготвяне на подложки по част архитектурна;

о Представяне на общата концепция за съгласуване и за одобрение от Възложителя.

о Запознаване с писмени указания (забележки, пропуски, допълнения, препоръки) след обсъждането с Възложителя,

о Предоставяне на актуализираните подложки по част архитектурна като окончателни на екипа;

о Подготовка за изготвяне на проект във фаза технически проект съгласно задание за проектиране, разработен със съвременни технологии, материали и съоръжения за качествено изпълнение;

о Осъществяване на мониторингови дейности от страна на координатора на проекта.

о Изготвяне на ежеседмичен мониторингов доклад за процеса на проектиране и редовното им представяне на мениджъра на проекта и Възложителя;

о Цялостната документация се комплектова, подписва, подпечатва и съгласува от проектантите.

о Съгласуване на проектанта документация с експлоатационните дружества.

o Техническите проекти се предават отделно за всеки един от тях в пет екземпляра на хартиен носител и един на електронен носител;

o Отстраняване на констатирани непълноти, несъответствия и недостатъци при наличие на такива от страна на Изпълнителят в писмените указания от Възложителя.

o След отстраняване на всички нередности се подписва окончателен приемно-предавателен протокол.

❖ **Последователност и взаимовръзка между отделните проучвания и изпълнението на проектантската задача**

На база на предходен опит в различни по своя характер проектантски задачи нашият екип е разработил структура на управление и е съставил генерална схема от етапи за изпълнение на проектантска задача. Тази схема е анализирана и доразвита с оглед да се приложи при разработване конкретната открита процедура с предмет *„Изпълнение на Инженеринг - проектиране и изпълнение на СМР, етап IV – ти - 70 обособени позиции и изпълнение на СМР за 3 бр. сгради - 3 ОП - общо 73 обособени позиции във връзка с реализацията на Националната програма за енергийна ефективност на многофамилните жилищни сгради на територията на община Благоевград" Обособена позиция № 42: "Многофамилни жилищни сгради – блок № 80, № 81, № 82 и № 83, с административен адрес ж.к. "Еленово"*. Следвайки последователността в тази схема, съвместно с контрола на управленската структура може да се проследи високо ефективна взаимовръзка между проучванията и изпълнението на проектантските задачи. Което от своя страна би гарантирало качествено изпълнение на конкретно възложен проект.

Проучването на конкретна проектантска задача е фундаментален процес предхождащ самото проектиране. Задълбоченото проучване гарантира качественото изпълнение на задачата в срок. Етапите по развитие на този процес можем да систематизираме в следната последователност:

o Обстойно запознаване с техническото задание.

o Определяне на строителната номенклатура, по която е проектиран конкретния обект.

o Систематизиране и анализиране на историческа информация свързана с конкретния обект, която би била от съществено значение в проектантския процес.

o Запознаване с параметрите на техническата инфраструктура, имаща отношение към конкретния обект.

o Осъществяване на контакт със отговорни специалисти от страна на Възложителя и от страна на експлоатационните дружества, имащи отношение към конкретния обект.

o Подробен оглед на място от всички членове на екипа:

- Запознаване с обектите на проектиране.
- Изготвяне на доклад за реалното състояние на обектите, включващ снимков материал и текстова част.
- Отчитане на непълноти и пропуски в изходните данни.

❖ **Подход на взаимодействие между членовете на екипа и между екипа и възложителя /структура на управление/**

Екипът ни има опит в проектантската практика. Този опит ни е сблъсквал с редица проблеми и рискови фактори. Това е провокирала нашия екип да създаде структура на управление която е в състояние да анализира рисковите зони, да систематизира всички рискови фактори и да реагира адекватно при предотвратяването на негативните последствия върху проектантският процес. При решаването на конкретните проектантски задачи, свързани със саниране на многофамилни жилищни сгради, е възприета специфична структура на управление на човешкия ресурс. Тя е смесица от две познати структури на управление – йерархична и линейна.

Йерархичните структури се характеризират с голям брой слоеве и нива, които разделят висшите мениджъри и обикновените служители. В такъв тип организации с много нива в йерархичната си структура се стимулира тясна специализация и всяко едно ниво. Всички участници в екипа се занимават със строго определени дейности. Тази структура работи при осъществяване на връзка с възложителя, когато е необходимо двупосочен пренос на информация от конкретно звено част от проектантския екип до представител на Възложителя. Функцията се осъществява от **координатор на проекта,** които отговаря за сформираните групи от експерти работещи по отделните проекти. Той познава детайлно отделите на общинската администрация и осъществява контакт между отделни специалисти от екипа и точния служител от общинската администрация. Също така координатора съдейства на общинската администрация при набавяне на информация свързана с поръчката, от други общински или държавни структури.

Връзката между отделните участници в екипа и преноса на информация между тях се осъществява чрез **линейна структура.** При линейните структури се изгражда екипен дух между отделните специалисти. При този тип организации информацията

се пренася много по-бързо между отделните нива и така заповедите и решенията на висшия мениджмънт биват прилагани много бързо в реалната работа.

Взаимодействието между членовете на екипа, както и на екипа с конкретните администрации и органи се базира върху така представената структура. В нея основна и определяща роля играе **„Координатор на проекта".** Още преди започване на конкретна работа по проект, той обстойно се запознава със структурата на управление на Възложителя, осъществява контакт със всички отдели на общинската администрация, имащи отношение по проекта, систематизира и анализира заданието за проектиране. В процеса на проектиране координатора изпълнява следните функции:

- о Осъществява връзка на експертно ниво между всеки отделен член на екипа и отговорен представител на възложителя.
- о Следи за правилното развитие на работния процес.
- о Контролира проектантските звена и следи за коректното пренасяне на информация между отделните звена.
- о Координаторът на проект осъществява мониторинг на процеса, като следи за проявления на отрицателни въздействия. Наблюденията обхващат както самия процес на проектиране, така и проектантският екип и представителите на Възложителя ангажирани в процеса.
- о Координаторът изготвя ежеседмичен мониторингов доклад, които се представя на мениджъра на проекта, а също така се изпраща и на Възложителя, като официална кореспонденция.

Дейностите описани досега, определени от структурата на управление ще гарантират както контрола вътре във самия екип, така и ще контролират процеса като цяло. Това би минимизирало рисковите фактори, ще сведе до минимум възможността за допускане на човешка грешка и ще гарантира безпроблемен и бърз поток на информация. На базата на опита които имаме гарантираме, че въвеждането на гореописаните мерки ще доведе до бързо, качествено и ефективно изпълнение на възложената работа.

При възлагане на конкретен проект ще се разпише обстоен план за изпълнение в които ще се конкретизират етапите на изпълнение на обекта. Като основа за плана ще се ползва горепосочената схема която ще се разшири, развие и обвърже с конкретни срокове, съобразно спецификата на възложения обект за проектиране.

В настоящето техническо предложение прилагаме примерен линеен график в които времевия индекс е неопределен с оглед само да се онагледи принципа на създаването му.

ВРЕМЕВИ ГРАФИК КЪМ ТЕХНИЧЕСКО ПРЕДЛОЖЕНИЕ

	Подготовка на екипа	Събиране, сортиране и обработка на вх. Информация	Обработване на данните от техническия паспорт, енергийното и конструктивното обследване	Изходни данни от експлоатационните дружества	Изготвяне на идейни архитектурни скици	Изготвяне на архитектурни подложки	Изготвяне на технически проекти по всички части	Синхронизиране на проекти по отделните части	Съгласуване Възложителя на проектите по всички части	Окомплектоване на проектната документация	Съгласуване на проектната документация с експлоатационните дружества, КАТ	Изготвяне на доклад оценката за съответствие на инвестиционните проекти
1 период												
2 период												
3 период												
4 период												
5 период												
6 период												
7 период												
8 период												

ЗАБЕЛЕЖКА: Предложеният времеви график е примерен. При възлагане на конкретна проектантска задача, последният следва да се промени със съответните реални параметри за съответния проект.

3. Организация на работа за извършване на СМР при изпълнение на договора

3.1 Етапи на изпълнение на СМР

Организацията за изпълнение на СМР , която ще бъде направена е строго обвързана с етапността на изпълнение на поръчката. Основните етапи при изпълнение на строителните дейности са посочени по долу.

Строително-монтажните работи ще преминат през следните етапи на изпълнение:

ЕТАП I: ПОДГОТОВКА НА СТРОИТЕЛНАТА ПЛОЩАДКА И ВРЕМЕННО СТРОИТЕЛСТВО

Ще се изпълни от ръководния екип с помощен персонал. Основните работи ще започнат с одобряване на площадка за временната ни база и ограждането й. През този етап ще се извърши настаняване на екипа и работниците за изпълнение на СМР, доставяне на оборудване, екипировка и техника, проверка и осигуряване на захранване с вода и електроенергия. Доставка и поставяне на готови за експлоатация фургони. Монтиране и оборудване на противопожарно табло и пожарогасители. Доставяне на заредена обектова аптечка. Ще се поставят необходимите табели, маркировки, ограничителни и сигнални ленти, обозначения. По участъци (в зависимост от началото за работа на всеки от тях) ще се обезопаси със заграждения за ограничаване достъпа от персонал, посетители и външни лица. Ще се предостави цялата необходима документация, свързана с изпълнението на обекта - инструктажни книги, инструкции по безопасни условия на труд, оценка на риска на строителния обект. Подготвяне на Заповедната книга; Подписване на Протокол образец 2 за откриване на строителната площадка.

За начало на строежа ще се счита деня на съставянето на протокол 2 за откриване на строителна площадка и за определяне на строителна линия и ниво на строежа.

След съставяне на протокола за откриване на строителна площадка и определяне на строителна линия и ниво, строителния надзор на обекта, трябва да извърши заверка на заповедната книга на обекта. В заповедната книга ще се вписват всички предписания, свързани с изпълнението на строежа, издадени от проектантите по всяка част от проекта, СН и Възложителя. Тя ще се съхранява на строежа.

На входа на обекта на видно място ще се монтира информационната табела за строежа със съдържание съгласно Наредба № 2 от 22 март 2004 г. за минималните

изисквания за здравословни и безопасни условия на труд при извършване на строителни и монтажни работи :

- дата на откриване на строителната площадка;
- номер и дата на разрешението за строеж;
- точен адрес на строителната площадка;
- възложител/и (име/на и адрес/и);
- вид на строежа и наименование на обекта;
- строител /и (име/на и адрес/и);
- координатор по безопасност и здраве за етапа на изпълнение на строежа/и (име/на и адрес/и);
- планирана продължителност на работа на строителната площадка;
- планиран максимален брой работещи на строителната площадка;
- планиран брой строители и лица, самостоятелно упражняващи трудова дейност на обекта;

❖ **Организация в етапа на подготовка на строителната площадка и временно строителство**

Общи аспекти на изпълнението:

Преди започване на строителните и монтажни работи, „А-СТРОЙ" ЕООД ще предостави на Възложителя подробен план за изпълнението на СМР за одобрение, който ще съдържа:

- Общ план и график за изпълнение на СМР на строежа;
- Работен проект за организация и изпълнение на строителството във всяка фаза на СМР;
- Количествата и реда на изпълнение на СМР;
- План за необходимостта от материали, конструкции и заготовки;
- График за използването на строителни машини, съоръжения и превозни средства.
- Финансов план.

Преди започване на строително-монтажните работи ще представим на Възложителя и Строителния надзор/Инвеститорски контрол технологични инструкции за монтаж на оборудването, работни инструкции за работа с преносими, подемни, транспортни и др. съоръжения.

На строителната площадка, за периода на изпълнение на обекта ще се разположат и обособят, след съгласуване с Възложителя:

• Временна площадка за складиране на материали, използвани по време на строителството. На временния склад ще бъде организирана физическа охрана от Изпълнителя.

• Канцелария за ръководния екип и координатора по ЗБУТ. Ще се оборудва пункт и аптечки с пълен набор от консумативи за оказване на първична медицинска помощ.

• Съблекални за изпълнителския състав.

• Площадка за съхраняване на строителна техника и строителен инвентар.

• Противопожарно табло. За противопожарна безопасност персонала ще се оборудва с пожарогасители и противопожарен инвентар, съгласно нормативите за ТБТ и ППБ. Не се предвижда доставка на лесно запалими и взривоопасни материали по време на строителството и изпитванията. Ако се наложи и предпише със заповед или с допълнителен проект влагане на леснозапалими или взривоопасни материали, ще се предпишат и съответни мероприятия, съобразно чл. 11, т. 3 от Наредба № 2. Информационни табели.

• Информационната табела предварително ще бъде съгласувана с Възложителя и ще съдържа наименованието на обекта и участниците в строителния процес, дата на започване и дата на приключване. Същите ще бъдат поставени на определени от Възложителя места.

• Огради на временната площадка.

• Ще бъдат поставени предпазни заграждения (временни огради само където е необходимо) и предупредителна сигнализация.

• Ще се монтира предпазната ограда;

• Ще се поставят предупредителни табели и знаци.

• Ще се определят места за поставяне на контейнери за строителните отпадъци и маршрути за транспортирането им съгласувано с Общината.

• Ще се обособи складова база, след като се съгласува и уточни мястото с Възложителя.

• Ще се съгласува с Възложителя начина на захранване на строителната площадка с вода и ел. енергия;

За битови и административни нужди на ръководния и изпълнителски състав се предвижда използване на квартири под наем и/или временни жилищни фургони, химически тоалетни /при необходимост/, които ще бъдат установени в близост на стр.площадка, а именно:

- канцелария

- спални фургони
- контейнер за битови отпадъци,
- химическа тоалетна
- преносим контейнер за санитарно-битови нужди /съблекалня и място за обяд и оказване на медицинска помощ, в този контейнер също така ще се съхраняват необходимия брой пожарогасители, ще бъде поставена и информационна табела.

• Захранване на строителната площадка и временната база за строителство.

- контейнер за складиране на фасонните части
- контейнер за прибиране на ръчните инструменти и инвентар
- контейнер - канцелария за завеждащия складовото стопанство и механизация.
- временна химическа тоалетна.

• Ще се приготви необходимата документация за обекта - проекти, заповедна книга, книга за ежедневен инструктаж, книга за периодичен инструктаж, протокол за откриване на строителна площадка и др.

ЗАБЕЛЕЖКИ:

• Временен водопровод - съгласувано с Възложителя

• Временно ел.захранване - съгласувано с Възложителя

• На видно място ще се поставят табели с телефонните номера на:

- Служба ПАБ
- Медицинска служба
- Спасителна служба

• На входа на строителната площадка ще се поставят временни знаци: Внимание стоителен обект; Внимание вход на строителен обект;

• Оборудване на противопожарно табло:

прахов пожарогасител – 3 бр.

кофпомпа – 2 бр.

азбестово одеало – 2 бр.

лопати – 2 бр.

кирки – 2 бр.

предпазно облекло – 3 бр.

предпазни колани и въжета – 2 бр.

сандък с пясък – 1 бр.

Складиране на материали и оборудване:

- Ще се предвиди складова база в близост до обекта, за която ще бъде предвидена денонощна охрана. Размерите на складовата база ще бъдат съобразени с размерите и местоположението на строителната площадка, като предварително местоположението й ще бъде обсъдено и с Възложителя. Строителните материали внасяни и изнасяни от складовата база ще са в пълна отчетност правена от техническия ръководител. Строителното оборудване ще бъде предоставяно в началото на работния ден на работниците и в края същия ден ще се предоставя отново в складовата база. Материалите, неустойчиви на влага и големи температурни изменения, както и оборудването, ще бъдат съхранявни в затворено помещение, което ще е част от складовата база.
- Ще се подготвят списъци с имената и броя на строителните работници, които ще бъдат предоставени на отговорните лица от етажна собственост;
- Всеки строителен работник ще носи работно облекло с логото на фирмата изпълнител, с което живущите лесно ще могат да идентифицират работника който извършва дейности в района;
- Около скелето ще се предвиди строителна преграда с вход предназначен единствено за строителните работници, и предупредителни и забранителни знаци за външни лица;
- Денонощната охрана ще контролира влизащите и излизащите хора от складовата база, като до нея няма да бъдат допускани външни лица;

Подготвителни работи:

През подготвителния период като Изпълнител ще извършим следното:

- разработване на Работна програма с технологични инструкции за изпълнение на СМР;
- обособяване на временни площадки за складиране на строителни материали и инвентар, след уточняване с Възложителя;
- уточняване на всички комуникации и обозначаването им трайно на обекта;
- обособяване на временни площадки за настаняване на екипа на Изпълнителя, след уточняване с Възложителя;
- уточняване местата за извозване на строителни отпадъци.

Извън площадкови подготвителни работи

За изпълнението на строителството ще се предприемат следните действия:

- поставяне на предпазни заграждения (временни огради при необходимост) на всеки конкретен участък, на който се извършват строителни дейности и предупредителна сигнализация, информационна табела;
- организиране на временна база, склад за временно съхранение на материалите, монтажни площадки и междинни бази;
- транспортиране на товари до постоянните или временни складове за съхранение, монтажни площадки;
- разтоварване на материали, оборудване, техника и др. на приобектната площадка;
- обезпечаване на санитарно-битовите условия за работниците и ИТР.

Временните площадки за складиране на материали, използвани по време на строителството ще се обособят след предварително съгласуване с Възложителя. Изпълнителят ще обособи временен офис за инженерния и технически персонал. Офисът ще бъде съответно обзаведен и поддържан в чисто и подредено състояние за времето на строителната дейност. Като основно изискване Изпълнителят или негов упълномощен представител ще присъства на обекта през цялото време на дейността. Изпълнителят или неговият представител могат да напускат обекта само в случай, че осигурят връзка посредством мобилен телефон.

При изпълнение на СМР „А-СТРОЙ" ЕООД ще вземе всички мерки и ще предприеме всички действия, относно ненарушаване на електроснабдителните, пощенски и други подземни и надземни комуникационни и снабдителни линии и мрежи.

„А-СТРОЙ" ЕООД изрично ще уведомява компетентните дружества за времето на извършване на строителните работите и при необходимост ще съгласува своите действия с тях.

Като Изпълнител сме отговорни за контролирането на всички въпроси, свързани с местата за изхвърляне на строителни отпадъци, в съответствие с изискванията на общината и на компетентните власти.

Подходи и пътища

Затварянето на пътища за моторни превозни средства ще бъде ограничено до минимум. Затварянето на пътя ще се координира с местните власти /КАТ, Община, Пожарна и Спешна помощ/ и съответните такси (където е приложимо) ще бъдат заплащани от Изпълнителя.

Във връзка с актуализиране на ПБЗ и при необходимост „А-СТРОЙ" ЕООД ще изготви проект /схема/ за Временна организация на движението (ВОД), съгласно чл. 68

на Наредба №1/16 от 23.06.2001г., глава VII, чл.68 и чл.70 като заплати и съответните такси.

Безопасност на движението и обществена безопасност:

- „А-СТРОЙ" ЕООД ще осигури, изгради и поддържа пътни знаци, лампи, бариери, огради, сигнали за контрол на движението и други мерки, които ще са необходими по време на строителната дейност, с цел осигуряване на безопасност на всички хора на обекта.
- „А-СТРОЙ" ЕООД ще вземе под внимание особеностите в естеството на района, в който работи и обичайната практика на живущите при осигуряване на мерки за защита или регулирайки работната практика.
- Всички мерки за безопасност ще бъдат приети от Възложителя на място, преди започването на каквато и да е строителна работа, която трябва да бъде защитена от тях.
- „А-СТРОЙ" ЕООД ще спазва каквито и да било ограничения по отношение на работното време, които се прилагат локално или както е посочено в Договора.

Снабдяване на строителната площадка с вода, електричество и строителни материали:

Санитарни съоръжения - Ще осигурим и поддържаме временни санитарни съоръжения на обекта за нуждите на хората, извършващи дейността. Ако е възможно ще се използват съществуващите санитарни възли на обекта. Ще поддържаме съоръженията в чист и хигиенен вид и ще поставим табели с предупреждения за запазване на обекта чист. Ще извършим всички необходими почистващи мероприятия, които могат да бъдат наредени от Възложителя с цел поддържане на хигиенно-санитарните условия.

Водоснабдяване - Ще осигурим и поддържаме адекватно временно водоснабдяване за питейни и строителни нужди. Вода за питейни нужди ще се доставя ежедневно бутилирана в пластмасови бутилки. За битови и противопожарни нужди ще се използват съществуващи водопроводни връзки.

Електроснабдяване - Всички временни електрически свързвания и инсталации ще бъдат осигурени, построени и поддържани от Изпълнителя в съответствие с държавните и местни законови разпоредби и при одобрението на представител на Възложителя, като се използва адекватно съществуващата ел. инсталация.

Временната площадка за обекта ще е захранена с електроенергия, като за строителни нужди ще се изпълни временно ел. захранване до временно главно табло.

Главното табло, както и всички подвижни такива ще бъдат оборудвани със собствен електромер /за главното табло/ и заземени, съгласно изискванията за безопасност.

За противопожарна безопасност персонала ще се оборудва с пожарогасители и друг вид противопожарен инвентар, съгласно нормативите за ТБТ и ППБ.

На временните складове ще бъде организирана физическа охрана от Изпълнителя.

ЕТАП II: ДЕЙНОСТИ ПО ИЗПЪЛНЕНИЕ НА СТРОИТЕЛНО-МОНТАЖНИТЕ РАБОТИ

Включва:

А)Всички работи по конструктивното възстановяване на сградата :

- полагане на антикорозионно покритие върху видимите връзки на балконски парапети и пана; обработка на видима армировка на панелите на входните площадки на блоковете,която включва отстраняване на ръжда , полагане на защитен грунд и полагане на двукомпонентен възстановителен разтвор; обработка на фугите между фасадните панели; обработка на видимата армировка от долната страна на подовите панели на I-ва плоча чрез полагане на защитен грунд и полагане на двукомпонентен възстановителен разтвор; доизграждане парапетите на терасите до нормативната височина 1,05м;

Б) Подмяна на дограма:

- демонтаж на съществуваща дограма прозорци и външни врати ; доставка и монтаж на PVC петкамерна дограма с двоен стъклопакет, с едно нискоемисионно стъкло и $U \leq 1,4$ W/m2K.; доставка и монтаж на алуминиеви входни врати, $U \leq 2,20$ W/m2K.; уплътняване с полиуретанова пяна при ремонти;

В) Топлинно изолиране на външни стени :

- топлоизолационна система за фасадни стени с топлоизолация EPS, d=10 см и d=5 см λ =0,035 W/mK, вкл. лепило, армираща мрежа, шпакловка, ъглови профили, крепежни елементи, грундиране и полагане на цветна екстериорна мазилка ,както и същата топлоизолация EPS, d=2 см,ширина 20 см за страници на прозорци ; топлоизолационна система за стени на сутерен над ниво на терена и партер с топлоизолация XPS, d=10 см, λ =0,035 W/mK, вкл. лепило, армираща мрежа, шпакловка, ъглови профили, крепежни елементи, грундиране и полагане на цветна екстериорна мазилка тип "мозайка";

Г) Покривни работи:

- демонтажни работи по покрив и козирки; топлоизолация на подпокривно пространство с минерална вата с d=12см, обемна плътност 10-43 kg/m3; λ =0,035 W/mK,

включително дюбелиране; хидроизолация на покривна плоча от двуслойна битумна мембрана, на газопламъчно залепване, включително грундиране на основата, холкери, обръщане по борд и стени; топлоизолация на плосък покрив (над асансьорна и стълбищна клетки) с екструдиран пенополистирол XPS, d=12см, λ=0,035 W/mK; замазка армирана с дебелина 4 см; хидроизолация от двуслойна битумна мембрана, на газопламъчно залепване, включително грундиране на основата, холкери, обръщане по борд и стени; топлоизолация на плосък покрив (на тераси последен етаж) с покривни термопанели /полиуретан/, d=10см; хидроизолация на козирки от двуслойна битумна мембрана, на газопламъчно залепване, включително грундиране на основата, холкери, обръщане по борд и стени ; изпълнение на ново отводняване на козирки; обшивка от поцинкована ламарина по бордовете на корнизните панели и на машинните помещения на асансьорите; ремонт на бучарда по борда на козирките; измазване на комини; възстановяване на бетонови шапки на комини; затваряне с предпазна мрежа на вентилационните отвори на подпокривното пространство по корнизните панели;

Д) Топлинно изолиране на под:

- топлоизолационна система за под (под над неотопляем сутерен) с топлоизолация EPS, d=5см, λ = 0,035 W/mK, вкл. лепило, армираща мрежа, ъглови профили и крепежни елементи ;топлоизолационна система за под (под еркер) с топлоизолация EPS, d=12см, λ = 0,035 W/mK, вкл. лепило, армираща мрежа, ъглови профили и крепежни елементи

Е) Ремонт на общите части на блоковете:

- ремонт на тротоар, осигуряващ достъп до сградите ; ремонт на стъпала от монолитна мозайка към сутерен; изкърпване, подмяна и почистване на дефектирали участъци от вътрешната мазилка в общите части на сутерените на блоковете и подходите към машинните помещения за покривите на блоковете; боядисване на стълбищни клетки

Ж) Водопровод и канализация

- подмяна на хоризонтална водопроводна инсталация в сутерена с полипропиленови тръби, включително изолация; подмяна на вертикални водопроводни клонове (ВВК) с полипропиленови тръби; подмяна на вертикални канализационни клонове (ВКК) и водосточни тръби (ВТ); ремонт на липсващи вентилационни шапки; воронки;

З) Ремонт на електроинсталация в общите части и въвеждане на енергоспестяващо осветление:

- демонтаж на осветителни тела; доставка и монтаж на енергоспестяващи осветителни тела; доставка и монтаж на ключове; доставка и монтаж на плафони с датчици за движение, съвместими с енергоспестяващо (LED) осветление; доставка и монтаж на контакти; доставка и монтаж на мостов проводник 3х1.5мм2; доставка и монтаж на проводник 5х50мм2; доставка и монтаж на проводник 3х10мм2; доставка и монтаж на проводник 3х2.5мм2; доставка и монтаж на главно разпределително табло ГРТ; доставка и монтаж на етажно разпределително електромерно табло ЕРЕТ; доставка и монтаж на заземителен поцинкован кол; доставка и монтаж на поцинкована шина 4/40; измерване съпротивление на заземителна инсталация;

И) Мълниезащитна инсталация:

- доставка и монтаж на мълниезашитни прътове; направа и монтаж на мълниезащитна инсталация от стомана ф 8мм; доставка и монтаж на заземителен поцинкован кол; доставка и направа на заземление с горещо поц. шина 40/4 мм, доставка и монтаж на държач стена и покрив, за проводник ф 8 мм, тестова клема, тестова кутия за клема, измерване съпротивление на защитно заземление;

❖ **Организация в етапа на изпълнение на строително-монтажните работи**

„А-СТРОЙ" ЕООД ще изпълни всички строителни, монтажни и ремонтни работи по строежа със собствени сили и средства в съответствие с инвестиционните проекти, одобрени от Възложителя. В ролята си на Изпълнител ще отговаря за изпълнението на СМР в съответствие с проектната документация, одобрена от Възложителя, основните изисквания за този тип строежи, нормите за извършване на строителни монтажни и ремонтни работи и мерките за безопасност на работниците на строителната площадка. Ще бъдат взети всички мерки за осигуряване на безопасността на строителната площадка според законодателството, като Изпълнителят носи пълната отговорност за всякакви злополуки, които се случват там.

Задължение на „А-СТРОЙ" ЕООД, като Изпълнител, е да изпълни всички възложени работи и да осигури работна ръка, материали, строителни съоръжения, заготовки, изделия, механизация, оборудване и всичко друго необходимо за изпълнение на строежа. При възникнали грешки от страна на „А-СТРОЙ" ЕООД, същият ще ги отстранява за своя сметка до приемане на работите от Възложителя и съответните държавни институции.

Заповедната книга ще се съхранява през цялото време на обекта. Всички предписания в Заповедната книга се приемат и изпълняват само ако са одобрени и подписани от посочен представител на Възложителя. Всяко намаление или увеличение

в обемите, посочени в договора, ще се обявява писмено и съгласува преди каквато и да е промяна в проекта и по-нататъшното изпълнение на поръчката и строителството.

Изпълнението на предвидените строителни работи е съгласно приложения от нас Линеен график и съобразно технологичните особености на отделните дейности. Разпределението на строителните работи във времето, времетраенето им, използваната работна сила и механизация за всяка една от тях са отразени в графика. Строителството ще се организира така, че видовете работи и отделните дейности, свързани с тях, ще се изпълнят с технология и технологична последователност, отговаряща на правилниците и наредбите, действащи в страната.

За извършването на всички дейности ще бъде осигурена оптимално най-добрата организация, за да бъде изпълнена поръчката в срок и с изискваното качество. Основните строителни дейности ще бъдат извършени от подходящо подбрани работни екипи. Към всеки екип има помощен персонал от инструктирани и запознати с конкретния вид работа работници, които ще поддържат постоянно работните площадки чисти, без струпване на строителни материали. Своевременно ще изнасят строителните отпадъци до контейнерите. Ще сортират, пренасят и натоварват на камион отпадъците, които ще се извозват веднага на определените за това места, съгласувани предварително с Възложителя.

Ще бъдат изготвени и подписани графици за съвместяване на работите по инсталациите с другите видове работи.

Отговорниците на отделните групи ще съгласуват помежду си работните пътеки, време за работа по отделните участъци и подаване на фронт за работа.

Ще бъдат изготвяни и подписани протоколи с ръководителите на инсталационните групи за осигурен фронт и деклариране, че всеки от тях ще осигури за дейността си:

- правоспособните работници поименно;

- инструктажи за специфичните рискове;

- работно облекло и предпазни средства;

- необходимите предпазни и указателни табели

КБЗ ще уточни с ръководителите на инсталационните групи опасностите и конкретните мерки за предотвратяването им. Ръководителите на специализираните звена ще са предупредени (с протоколите), че при работа с ел. инструменти, искрящи инструменти и др. са длъжни да поемат необходимото обезопасяване и отговорност. Ръководителите на инсталационните групи ще са предупредени (с протоколите), че със

започване на работата всеки от тях поема лично отговорностите си по ЗБУТ. През цялото време на строителство ще се следи за поставени предупредителни надписи и знаци за опасностите.

След завършване на отделните СМР ще се направят и протоколират съответните измервания и изпитания, съгласно наредбите.

За край на изпълнението на основните видове СМР, както и на всеки вид дейност поотделно ще се счита писмено документираната дата.

Предвиждаме и преминаването на удължен работен ден при евентуално изоставане на доставки или закъсняване при изпълнението на някоя от видовете работи, както и изготвяне на график за работа през почивните дни, съобразно Кодекса на труда (КТ) за осигуряване на почивните дни на работниците.

Предвиден е ежедневен контрол и отчет на изпълнения обем СМР и при констатация на моментно (частично) закъснение на доставки или видове работи ще бъдат ангажирани още ресурси или пренасочени в зони с обезпечени доставки. При непредвидени съпътстващи обстоятелства и невъзможност (ненавременно) освобождаване на строителния участък, ресурсите ще бъдат своевременно пренасочвани и локализирани в други участъци, където е възможно, при предварително съгласуване с Възложителя.

Измерването на извършените работи ще става в присъствието на представители на Възложителя - Инвеститорски контрол, Строителен надзор и Изпълнителя, количествата на извършените работи ще се доказват със следните документи:

- Акт образец 19 „Протокол за изпълнени СМР", изготвен от Изпълнителя.
- Акт образец 12 „Акт за установяване на всички видове СМР, подлежащи на закриване, удостоверяващ, че са постигнати изискванията на проекта", изготвен от Изпълнителя /Приложение № 12 към чл, 7, ат. 3. т, 12 на Наредба № 3 от 31 юли 2003 г. за съставяне на актове и протоколи по време на строителството/.

Ще планираме и извършваме всички задачи в съответствие с обхвата на проекта.

При проверки на място от страна на Възложителя, в ролята си на Изпълнител ще осигурим присъствието на представител, достъп до помещения и преглед на документи, свързани с изпълнението на възложените дейности. Ще изпълняваме мерките и препоръките, посочени при проверки на Възложителя. Ще следим и докладваме за нередности при изпълнението на договора. Ще прилагаме точно изискванията на Възложителя към изпълнението на строителните дейности и към документацията, съставяна по време на строителството.

По време на изпълнението на проекта ще бъдат спазвани всички изисквания, като своевременно ще бъдат попълвани всички формуляри и дневници, касаещи целия обем на изпълнение.

ЕТАП III: Окончателно почистване на обекта и предаването му на Възложителя с издаване на Акт образец 15.

При завършване на строителните дейности ще се демонтират скелето и оградните пана, ще бъде почистена строителната площадка от строителни отпадъци. Ще бъдат отстранени всички останали временни съоръжения. Ще почистим и възстановим площите в и извън имота, които ще се заемат, ако е необходимо, по време на строителството.

След приключване на работите ще се направи цялостно окончателно почистване за предаване на обекта на Възложителя, чрез комисия и съставяне и подписване на констативен акт образец 15 за установяване годността за приемане на строежа, съгласно Наредба № 3/2003 г. за съставяне на актове и протоколи по време на строителството.

Анализ на възможните проблеми и ограничения, които биха могли да възникнат при изпълнението на СМР, съобразявайки се с условията на постоянно присъствие на живущи в жилищните сгради:

„А-СТРОЙ" ЕООД ще вземе всички необходими мерки за опазване на околната среда, както и за недопускане на щети и отрицателно въздействие върху хора и имущество, вследствие замърсяване, лъчения, шум и други вредни последици при извършване на строително-монтажните работи. Дейностите, които ще извършим като Изпълнител на поръчката са:

- Обезопасителни мрежи, предпазващи от падащи предмети, ще бъдат поставяни при нужда от подобни мерки;
- Ще се предвиди полиетиленово покритие за предпазване на техниката и обзавеждането в обекта;
- Регулярно ще бъдат провеждани инструктажи;
- В места достъпни на живущите няма да бъдат оставяни остри или опасни за живота и здравето на живущите предмети и материали;
- Електопреносната мрежа ще бъде обезопасяване преди започване на СМР в и около нея.
- Няма да се допуска употребата на противопожарните системи извън предназначението им;

- Ще се подготвя нов план за евакуация и нови изходи за евакуация, при евентуално затваряне на текущите пътища или изходи за евакуация
- Няма да се допуска изоставяне на строителни отпадъци по коридори, стълбища и входове;
- Ще се реагира бързо и адекватно при поява на нередности или незиправности.
- При физическа и техническа възможност ще се използват различни входове за живущите и строителните работници;
- Ще се предвиди регламентиран непрекъснат работен цикъл, съгласуван с етажна собственост и урегулират спрямо текущите нормативни уредби, отнасящи се за часовия режим в работни и почивни дни, позволяващ строителни дейности;
- Общите части на сградата ще бъдат оставяни в приветлив и хигиеничен вид след края на всеки работен ден.
- С цел опазване живота и здравето на живущите в района, при необходимост ще се предвиждат временни ограждения, скелета, парапети и предпазни мрежи, докато не бъде завършенаа съответната създаваша опасности дейност.
- Ще се предвидят предупредителни знаци в периферията на строителния обект, предупреждаващи живущите за евентуални опасности;
- Строителните материали ще бъдат добре заградени и събрани, като с това ще се предотвратят излишни замърсявния в района;

3.2 Конкретни аспекти на изпълнението

Поради спецификата на строежа сме предвидили мерки за спазване на правилата за безопасност и сигурност, отчитащи всички особености на конкретната сграда.

Охраната и контрола на достъп до строителната площадка ще бъде наше задължение, като Изпълнител. Ще осигурим и адекватна охрана срещу влизане на територията на ремонтиращата се част. Като Изпълнител ще гарантираме в пълна степен опазването на здравето на заетите в процеса на строителство.

През време на изпълнение на строителството е необходимо да се заемат определени пространства в сградата и извън нея, т.е. ще се наложи спиране на достъпа и ползването в определи зони за извършване на СМР.

За всеки отделен участък ще съгласуваме предварително с Възложителя най-важните аспекти, а именно:

- Периметър за достъп само на изпълнителите на строително - монтажните дейности, така че да не се пречи на движението на живущите;

- Мястото за поставяне на предупредителни знаци и обозначения;
- Подхода към определеното помещение, където ще се работи;
- Пътеката за изнасяне на отпадъци и за пренасяне на строителните материали за конкретния участък;
- Евентуална площадка за кратковременно съхранение на материали - само ако е наложително да са извън периметъра, предвиден за строителни дейности;
- График за всеки конкретен участък за изпълнение на СМР, съобразен с дейностите на монтажниците на инсталации и последващите довършителни работи след монтажа на същите;
- Часови график за изпълнение на по-шумните и специфични строителни работи.

Организационният план има за задача да осигури пълна представа за провеждането на строителния производствен процес на площадката от деня на съставянето на Протокол образец 2 до деня на подписването на Констативен акт образец 15.

Екзекутивни чертежи:

„А-СТРОЙ" ЕООД ще поддържа разпечатан комплект на чертежите. На тези копия в червен цвят ежедневно ще се нанася извършената работа и всички промени и отклонения от договорните чертежи по време на строителство, показващи точните размери, точната позиция на разположението на инсталациите, строителното оборудване и др.. Този комплект трябва да е на разположение за проверка по всяко време.

В хода на работите един път месечно ще се прехвърля цялата информация от посочените чертежи на Auto-CAD файлове и ще се предават на Консултанта и Възложителя в по две копия – едното, показващо свършената работа, а другото подчертаващо направените промени.

Всяка допълнително извършена работа трябва да се отбелязва в работните чертежи в мащаб, равнозначен на този в чертежите.

При приключване на всички работи, „А-СТРОЙ" ЕООД ще представи екзекутивните чертежи с подпис, удостоверявайки, че работата е извършена, както е показано в чертежите.

Координация:

- екипът за изпълнение на обекта ще бъде подчинен на Техническия ръководител.

- ще координираме целия строителен процес и в частност изпълнението на отделните видове СМР с другите участници в реализация на обществената поръчка - Възложител и Строителен надзор, Инвеститорски контрол, Проектанти.

Организация на управлението:

За управление на проекта от страна на „А-СТРОЙ" ЕООД е създадена организационна структура за ръководство и реализация.

В организационната структура са включени:

- Строителен инженер (технически ръководител на обекта)
- Оговорник по контрола на качеството
- Специалист по здравословни и безопасни условия на труд /Координатор по безопасност и здраве /

Организация на взаимодействието:

Организация на взаимодействието, координацията и сътрудничеството с Възложителя и други взаимодействащи страни:

Добрата вътрешна комуникация между членовете на екипа е много важен фактор за качествено изпълнение на дейността. Като изпълнители ще организираме работата по този начин, който да позволява изпълнение на задачите синхронизирано и в последователност, гарантираща постигането на целите.

В рамките на изпълнението на поръчката, всеки един от експертите ни ще бъде на разположение на Възложителя по всяко време.

Схема на комуникационните канали

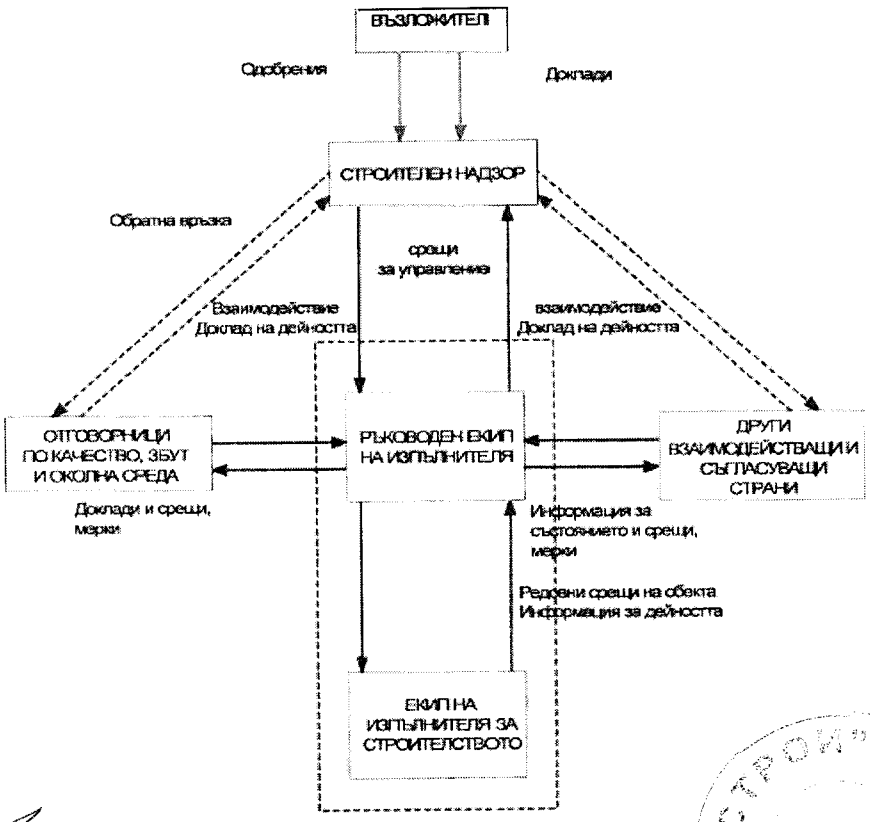

Отчита се фактът, че в по-голямата част от времето Техническият ръководител ще трябва да поддържа постоянна връзка със Строителния надзор и с отговорния представител на Възложителя за изграждането на обекта. По горе сме представили схема на комуникационните канали.

Относно информационния поток от Надзора/Възложителя към Изпълнителя, ще бъде създаден строг ред за бързо достигане на съответната информация (изискване) до звената, за които се отнася и своевременния отговор с необходимите данни и/или взетите мерки.

Създаването на делови, творчески взаимоотношения с останалите участници в строителния процес има съществено значение за изпълнението на договора за строителство. Добрите взаимоотношения на „А-СТРОЙ" ЕООД, в ролята на Изпълнител, с Възложителя, Строителния надзор (Консултанта) и Проектанта (Авторския надзор) на обекта ще спомогнат за:

- Съгласуване на действията на страните за успешно решаване на възникналите проблеми;
- Съдействие от страна на Изпълнителя за решаване на проектни въпроси;
- Съдействие от страна на Възложителя за съгласуване на дейностите на Изпълнителя с различни институции;
- Оперативна размяна на информация между страните за безпроблемно изпълнение на строителните дейности.
- Ще положим максимални усилия за спазване на договорните си задължения и осигуряване делови, творчески климат при изграждането на обекта.

Взаимодействието и координацията между Възложителя и заинтересованите страни, ще се осъществи по следните начини:

- Провеждане на текущи срещи между Изпълнителя и Възложителя
- Официална кореспонденция, представена на ръка
- Кореспонденция, изпратена по факс и/или ел.поща

В рамките на изпълнение на дейностите по поръчката, Изпълнителят приема да бъде изцяло на разположение на Възложителя. При възникване на технически проблем, Изпълнителят ще реагира незабавно като предложи алтернативно решение, което изцяло да покрива заложените цели и параметри на заданието, но не по-късно от 2 работни дни. В рамките на изпълнението на проекта, всеки един от експертите ще бъде на разположение от понеделник до петък, от 9.00 ч. до 18.00 ч. на посочени на Възложителя контакти. А при извънредни ситуации, през почивни дни или след

официално работно време, връзката ще се осъществява през мобилен телефон или e-mail.

Вътрешна организационна схема:

Ще се организира ръководен инженерно-технически екип с висока професионална квалификация. Позициите на членовете на ръководния екип и тяхната взаимна обвързаност са показани на приложената организационна схема:

ОРГАНИЗАЦИОННА СХЕМА ЗА ИЗПЪЛНЕНИЕ НА СТРОИТЕЛСТВОТО:

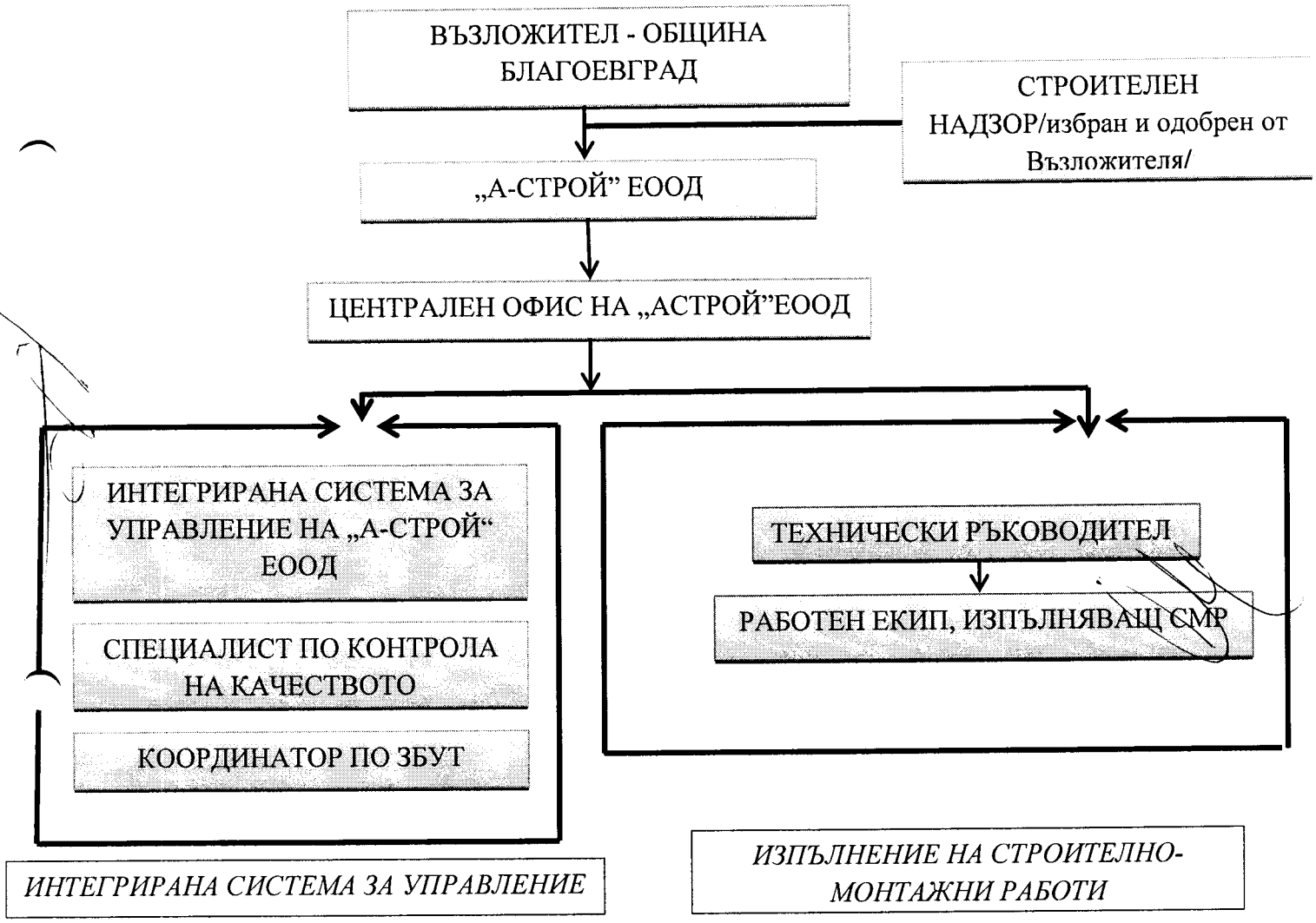

Отговорности и пълномощия:

Ръководството на „А-СТРОЙ" ЕООД осъществява общото ръководство на дейността и общото ръководство на изпълнението на проекта.

Технически ръководител:

Техническият ръководител е материално отговорно длъжностно лице, което ръководи пряко изпълнението на строителните и монтажни работи на обекта съгласно

нормативната уредба и прилаганите технологии, отговаря за воденето на документация, свързана с процеса на изграждане на обекта, а също така отговаря за спазване на изискванията за здравословни и безопасни условия на труд и противопожарна безопасност.

Задължения:

- Да е запознат подробно с проектната документация на строежа и с проекта за организация и изпълнение на строителството за тези СМР за изпълнението на които ще отговаря.
- Да е запознат подробно с предвидените технологии за изпълнение на работите и с правилата и изискванията към тях, както и за всички останали традиционни видове работи.
- Да е запознат с нормативната уредба по строителството, отнасяща се, както до общите изисквания към строителството, така и по въпросите, свързани с извършването и приемането на видовете работи, чието изпълнение ще ръководи, както и с изискванията по приемане на строежите и разрешаването на тяхното ползване.
- Да е запознат с правилата по безопасност на труда и санитарно-хигиенните изисквания при изпълнение на СМР, противопожарните изисквания, условията и изискванията за опазване на околната среда.

Техническият ръководител, съобразно условията извършва следните дейности:

- контролира всяка едно СМР, спазването на графика;
- контролира последователността на изпълняваните строително-монтажни работи и извършва необходимите промени в организацията на работа с цел оптимизиране процеса на работа;
- изисква добро качество на изпълнение и координира работата на работните групи от различните специалности;
- планира нуждите от строителни материали и механизация и организира доставките им до обекта;
- изготвя необходимата отчетна документация относно изпълнените количества СМР, вложените материали и труд, координира дейността на обекта и взаимоотношенията с Възложителя, Строителния надзор, Държавна и общинска администрации;
- Организира, ръководи и контролира цялостното изпълнение на строежа по обем, качество и срокове; приема изпълнените работи от пряко подчинените работници,

като не допуска лошокачествено изпълнени работи и не допуска изпълнение на последващи видове СМР преди отстраняването на некачествено изпълнените такива;

- Осигурява вземането на необходимите проби и извършването на съответните изпитвания и съхранява всички лабораторни документи и заключения и експертизи за тях;
- Отговаря и сам изработва екзекутивната документация;
- Участва пълноценно по подготовката за приемане на строежа, както и в цялостната процедура за това;
- Определя пропускателния режим на обекта, изготвя график за изпълнението на видовете работи съгласно изискванията на техническата документация и спецификата на технологичните процеси и следи за неговото спазване.
- Следи за своевременните заявки и доставки на материали, машини, инструменти, инвентарни пособия и готови изделия на ръководения от него обект.
- Следи за точното спазване на проектите и да не допуска отклонения от тях или ако се наложи изменение на утвърдения проект, то да бъде отразено със съответната писмена заповед в заповедната книга от съответното лице, имащо право да направи това.
- Дава нужните разяснения и инструкции по прилагането на проектната и нормативна база на конкретния строителен обект на пряко подчинените си работници и бригади от работници.

Задължение на техническия ръководител е да следи и води документацията на обекта в съответствие с действащата нормативна уредба. Не по-малко важно е техническият ръководител да притежава умения за работа с хора и мотивация на подчинените си, да комуникира с тях и при необходимост да решава възникнали конфликтни ситуации и то по начин, ненакърняващ достойнството на участниците и непречещ на нормалния производствен процес.

Воденето на документацията на строителния обект включва:

- водене на заповедна книга на обекта;
- водене на протоколи за проби и изпитвания;
- водене на екзекутивна документация (екзекутиви) за извършените СМР;
- водене на отчет за обучението по здравословни и безопасни условия на труд и противопожарна охрана;

- водене на всички видове инструктажи по здравословни и безопасни условия на труд и противопожарна охрана;
- следене и записване на пропускателния режим на обекта - точно колко лица се намират и работят на територията на обекта, какви машини влизат и напускат обекта;
- получаване и архивиране на всички видове проекти, свързани с обекта;
- получаване и архивиране на сертификатите за материали и изделия, вложени в обекта;
- изготвяне на количествено-стойностни сметки за извършените СМР;
- актуване на извършените СМР;
- изготвяне на актове и протоколи за дейностите по строителството;
- водене на отчети за разплащанията със съответните документи;
- водене и документиране на финансирането на обекта;
- водене и документиране на изпълнението на графиците;
- води документацията по състоянието на машините и съоръженията, използвани на обекта, поддръжката им и обслужването им;
- води и предоставя пълната документация на обекта при пускането му в експлоатация.

Съобразно възложените им преки ръководни и управленски функции отговорят за:

- Спазването на изискванията по безопасност и хигиена на труда и пожарната безопасност на строежа, които ръководи;
- Провеждането на инструктаж по БХТПБ на ръководения от него персонал;
- Разпределянето на работниците по работните места според квалификацията и опита им;
- Забраняването и недопускането на работа със строителни машини, съоръжения и инструменти, които не отговорят на изискванията по БХТПБ;
- Отстраняването от строителната площадка на лицата които не ползват необходимото специално и работно облекло и личните предпазни средства, както и не спазващите изискванията по БХТПБ при извършваните от тях СМР;
- Осигуряването прекратяване на работата и извеждане на всички лица от строителната площадка, когато има опасност за здравето или живота им, или има налице условия, при които се изисква спиране на работа;
- Осигуряването изпълнението на предвидените в РПОИС мероприятия по БХТПБ, както и на изискванията на правилниците по безопасността на труда;

• Незабавното уведомяване на преките си ръководители и органите по охрана на труда за станали злополуки или аварии.

Отговорник по контрол на качеството:

Неговата основна задача е да следи за следното:

Всички използвани при извършването на строително-ремонтните работи строителни продукти да отговарят на БДС, EN или ако са от внос, да бъдат одобрени за ползване на територията на Република България и да са с качество, отговарящо на гаранционните условия. Строителните продукти да отговарят на следните технически спецификации:

Български стандарти, с които се въвеждат хармонизирани европейски стандарти, или Европейско техническо одобрение или Признати национални технически спецификации (национални стандарти), когато не съществуват технически спецификации по т.1 и т. 2 на основание Наредба за съществените изменения и оценяване на съответствието на строителните продукти.

Изпълнявани от него дейности:

- контролира доставката на строителните материали и комплектовката на документите за качество;
- контролира качественото изпълнение на СМР и изисква своевременното съставяне на необходимите приемателни протоколи;
- ще осигурява при желание на Възложителя допълнителни изпитвания и ще предоставя резултатите от лабораторните изследвания;
- ще следи за спазване на изградената във фирмата система за производствен контрол;
- ще следи за правилното съхранение на материалите на обекта, както и за правилното им транспортиране до обекта.

Освен това отговаря за:

• Отговаря за целия период на изпълнение на работния пакет за всички дейности да бъдат в съответствие с одобрената Програма за осигуряване на качеството.

• Отговаря за разработването, внедряването и установяването на Програма за осигуряване на качеството за изпълнение на работния пакет.

• Да осигури документирано системно обучение за персонала по базовата програма за осигуряване на качеството, изисквано за изпълнението на Договора.

• Отговаря за събирането и съхранението на записите по качество.

• Участва в комисиите за избор на доставчици на материали.

• Да определи и документира всички условия, неблагоприятни за качеството.

• Контролира сроковете за изпълнение на коригиращи и превантивни действия.

• Отговаря за извършване на прегледи и одити.

Отговорникът по контрола на качеството е длъжен да :

• Прави оглед на място, като всякакви забележки по качеството се отстраняват от изпълнителя.

• Планира, организира и координира производствената дейност.

• Контролира и организира техническата и технологичната подготовка на обекта.

• Контролира качеството на влаганите матириали, следи за спазване на изискването на проектната документация и наредбите. Следи за качественото изпълнение на строително-монтажните работи.

Координатор по безопасност и здраве:

Координаторът по ЗБУТ трябва да е правоспособно лице с квалификация, професионален опит и техническа компетентност в областта на проектирането, строителството и безопасното и здравословно изпълнение на СМР, доказани съответно с диплома, лицензи, удостоверения и др. Пряко подчинен е на началник строеж и на управителя на „А-СТРОЙ" ЕООД. При изпълнение на функциите се осъществяват организационни връзки и взаимоотношения с всички началници на функционални отдели и ръководители на производствени звена. Осъществява контакти с ръководители и специалисти от други предприятия и организации по линия на осигуряване на средства и системи за защита безопасността и здравето при работа.

Задължения:

• Координира контрола по правилното извършване на СМР;

• предприема необходимите мерки за допускане на строителната площадка само на лицата, свързани с осъществяване на строителството;

• актуализира плана за безопасност и здраве при отчитане на настъпили изменения с напредването на СМР;

• Координира действията на всички участници в строителството за осигуряване на ЗБУТ на строителната площадка;

• Дава нареждания и забележки по отношение на използването на лични предпазни средства, на изпълнението на дейностите за осигуряване на безопасна работа на работниците и водене на дневниците за инструктажи.

• Има за задача да гарантира реализацията на мероприятията за подобряване на управлението и спазването на законовите изисквания по отношение на производствения контрол, здравословните и безопасни условия на труд и

опазването на околната среда.

- Разработва и актуализира Правилника за вътрешния ред по отношение задълженията на длъжностните лица, работниците и служителитеза осигуряване на здравословни и безопасни условия на труд и обвързването им със степените на дисциплинарно наказание съгласно Кодекса на труда.
- Ръководи и организира дейността по здравословните и безопасни условия на труда във фирмата.
- Координира връзките и организацията за осигуряване на най-ефикасни системи и средства за безопасността на труда;
- Координира осъществяването на общите принципи за превантивност и безопасност съгласно ЗЗБУТ при:

а) вземане на технически и/или организационни решения за едновременно или последователно извършване на етапите и видовете СМР;

б) оценяване на необходимата продължителност за извършване на етапите и видовете СМР;

- Ръководи и организира работата, свързана с усъвършенстване на системата за безопасност на труда и инструктажа на работниците и служителите за безопасна работа;
- Утвърждава проекти за изграждане на безопасни работни места и на системи за технологично оборудване за здравословни условия на труд;
- Контролира работата на системите за защита на здравето при работа и предлага промени за повишаване на тяхната ефективност;
- Ръководи и организира работите, свързани с въвеждането на нова охранителна техника, защитни устройства и лични предпазни средства за осигуряване на безопасността на труда;
- Предлага налагащите се промени в структурата, организацията и функционирането на системата за безопасни условия на труд и методите и средствата за защита;
- Актуализира плана за безопасност и здраве по чл. 7, т. 2 и информацията по чл. 7, т. 3 при отчитане на настъпилите изменения с напредването на СМР;
- Ръководи и координира работата на работниците и служителите в отдела и анализирането на трудовия травматизъм и професионални заболявания;
- Координира контрола по правилното извършване на СМР;
- Предприема необходимите мерки за допускане на строителната площадка само на лицата, свързани с осъществяване на строителството.

Отговорности:

- Отговаря за нормалното функциониране на системите за здравословни и безопасни условия на труд;
- Носи отговорност при настъпили вреди от трудови злополуки и професионални заболявания;
- Отговаря за безопасността на труда при използване на машини и съоръжения.

Методологията на строителният процес се основава преди всичко на нашият опит в изпълнението на обекти с различна трудност, оформеният през годините колектив от опитни строителни работници и инженерно-технически персонал. Технологията на всяка една строително-монтажна дейност е с ясна последователност, стриктно придържаща се към времевия график, който е разработен така, че да осигури максимална приемственост, ефективност и последователност през целия строителен процес.

3.3 Трудови ресурси, транспорт и механизация

Трудови ресурси:

Изборът на квалифициран персонал е от изключително голямо значение за качеството на извършваните СМР. За тази цел фирмата разполага с доказал се във времето квалифициран изпълнителски и инженерно - технически персонал с натрупан стаж в тази област. Персоналът има голям опит при изпълнение на обекти от подобно естество, като е наясно с всички условия и начин на работа. Нашите ръководни кадри притежават комбинативно, новаторско мислене и мотивация за постигане на оптимално удовлетворяващи резултати от работата си, съчетавайки стремежа си към бързина и качество.

Ще осигурим всички необходими работници и специалисти за изпълнението на предвидените СМР. Дейностите по изпълнението на СМР на обекта ще бъдат ръководени от гореизброения инженерно – техническият състав.

За изпълнението на поръчката е ангажиран следния изпълнителски състав:

Работници топлоизолация - 41 броя;

Работници хидроизолация - 5 броя;

Ел.работници - 4 броя;

Работници за настилки – 6 броя;

Работници за монтаж на дограма – 8 броя;

Бояджии – 4 броя;

Замазкаджии – 3 броя;

Заварчик – 1 брой;

Монтажници – 20 броя;

Мазачи (вкл. зидаро-мазач) – 4 броя;

ВиК работници – 6 броя;

Общи работници – 15 броя;

Забележка: Представеният брой работници не е ангажиран през целия период на строителство (показан е необходимия максимален брой на всеки от тях за извършването на определени дейности). Броят им варира взависимост от нуждите на строителството при различните видове работи, в отделните етапи на изпълнение на поръчката. Мобилизацията им ще се извършва преди началото на строително-монтажните работи, за които са необходими.

Транспорт и механизация:

„А-СТРОЙ"ЕООД ще осигури необходимия транспорт и механизация, съобразно спецификата на обекта. Мобилизацията на нужната механизация до строителната площадка ще се извърши незабавно след подписване на договора, като тази, която е необходима в по-нататъшните етапи на строителство, може да се придвижи до обекта преди началото на тези етапи т.е мобилизацията може да се извърши на части в процеса на строителство. Изградената временна строителна база ще включва и площадка за механизацията, която ще бъде охранявана по всяко време на денонощието.

Ако възникнат аварии на някои от машините по време на работа можем да реагираме мигновено, тъй като имаме на разположение по всяко едно време екип от специалисти-механици. Те са оборудвани с всякакви инструменти и материали, необходими за всеки един случай на авария на машина. Имаме готовност за смяна на всяка една машина, докато се отстранят проблемите в случай на възникнала авария, без това да ни коства загуба на време или нарушаване на работния процес.

В таблицата по-долу сме описали нужната механизация за изпълнението на договора.

Описание на необходимата механизация и техника за изпълнение на поръчката:

Наименование на механизация/ техника	*Модел*	*Брой*	*Собственост*
Лекотоварен автомобил	Mercedes 413 CDI	1	Собствен
Лекотоварен автомобил	Mercedes 906 OK 35	1	Собствен
Лекотоварен автомобил	Mercedes 812 D	1	Собствен
Лекотоварен автомобил	Citroen JUMPER	1	Собствен
Самосвал	МЕРЦЕДЕС 4143	1	Собствен
Самосвал	МЕРЦЕДЕС 3235	1	Собствен
Ръчна трамбовка	Vibromax VMP 40	1	Собствена
Ръчна трамбовка	DYNAPAC LF90	1	Собствена
Комбиниран багер	KOMATSU WB93S-5	1	Собствен
Хаспел	MAQUIOBRAS, модел MA.	1	Собствен
Винтоверт	BOSCH PSR 1080	2	Собствен
Винтоверт	Bosch GSR 1000 Professional	2	Собствен
Винтоверт	Bosch GSR 1000 Professional	1	Собствен
Бормашина-винтоверт	Metabo PowerMaxx BS Basic	2	Собствен
Бормашина	Bosch GSB 13 RE	3	Собствена
Бормашина	SPARKY BUR2 350E	2	Собствена
Бормашина	Makita DP4011	3	Собствена
Бормашина	Bosch PSB 850-2 RE	2	Собствена

Бормашина	HITACHI - DS10DAL	2	Собствена
Бормашина	Metabo SB18Li 2x2Ah	2	Собствена
Бормашина	Bosch GSB 19-2 RE	3	Собствена
Нитачка	RODCRAFT 6710	2	Собствена
Миксер за строителни разтвори	HITACHI UM12VST	3	Собствен
Миксер за строителни разтвори	RUBI RUBIMIX-9-BL	3	Собствен
Миксер за строителни разтвори	SPARKY BM 1060E	2	Собствен
Ъглошлайф	SPARKY MA 2300, 230mm	1	Собствен
Ъглошлайф	MAKITA GA 9020	1	Собствен
Къртач	Hitachi H60MC	1	Собствен
Къртач	BOSCH GSH 5 CE	2	Собствен
Къртач	HILTI TE 500	1	Собствен
Бетонпомпа	Мерцедес 3234	1	Собствен
Горелка	BMG 25/33 N	1	Собствен
Хеликоптер	PALME PP 900 B	1	Собствен
Електронен нивелир	BOSCH GIM 60	1	Собствен
Заваръчен апарат	Стандарт 200А	1	Собствен
Заваръчен апарат за ПП тръби	DYTRON P-4a	2	Собствен

Освен изброените в таблицата механизация и техника, ще бъде необходимо още следното оборудване : Тръбно скеле – 5431 м2; Оградни пана – минимум 300 л.м

Необходим ресурс от работна ръка (Изпълнителски състав) и механизация за изпълнението на строителни монтажни и ремонтни работи:

Изпълнението на строително-монтажните и ремонтни работи е обвързано с определяне на специализирани екипи. Всеки специализиран екип включва работни звена за изпълнение на определените строителни дейности.

Ще осигурим всички необходими работници и специалисти за изпълнението на предвидените работи. Дейностите по изпълнението на СМР и СРР на обекта ще бъдат ръководени от следния инженерно – техническият състав: Технически ръководител-строителен техник , Специалист по контрола на качеството и Координатор по безопасност и здраве.

В табличен вид по-долу са дадени видовете СМР и СРР, които всяко звено от екипа ще изпълнява, така необходимия човешки ресурс по специалности, както и необходимата строителна техника и механизация.

Видове СМР, които ще изпълняват специализираните екипи	*Необходим ресурс - работна ръка*	*Необходим ресурс - строит.техника и механизация*
Подготовка на строителната площадка и временно строителство	10 общи работници	Самосвал - 1 бр.; Комбиниран багер - 1 бр.
Доставка, монтаж и демонтаж на фасадно скеле	24 (Монтажници – 20 бр.; Общи работници – 4 бр.)	Хаспел - 1 бр.; Лекотоварен автомобил – 2бр.; Бормашини – 5 бр.; Винтоверт – 5 бр.
Полагане на антикорозионно покритие върху видимите връзки на балконски парапети и пана	4 (Заварчик - 1 бр.; Бояджии - 2 бр.; Общи работници - 1 бр.)	Хаспел - 1 бр.; Заваръчен апарат - 1 бр.
Извършване на ремонт с отстраняване на ръжда от видима армировка на панелите на входните площадки на блоковете, полагане на защитен грунд и полагане на двукомпонентен възстановителен разтвор	4 (Заварчик - 1 бр.; Бояджии - 2 бр.; Общи работници - 1 бр.)	Миксер за строителни разтвори - 2 бр.; заваръчен апарат - 1 бр.
Обработка на фугите между фасадните панели	5 (Заварчик - 1 бр.; Работници изолации - 3 бр.; Общи работници - 1 бр.)	Миксер за строителни разтвори - 2 бр.; хаспел - 1 бр.; Заваръчен апарат - 1 бр.
Обработка на видимата армировка от долната	4 (Заварчик - 1 бр.; Бояджии - 2 бр.; Общи	Миксер за строителни разтвори - 2 бр.; заваръчен

страна на подовите панели на I-ва плоча полагане на защитен грунд и полагане на двукомпонентен възстановителен разтвор	работници - 1 бр.)	апарат - 1 бр.
Доизграждане парапетите на терасите до нормативната височина 1,05м	3 (Зидаро- мазач/Заварчик * - 1 бр. ; Бояджия - 1 бр.;Общи работници - 1 бр.)	Миксер за строителни разтвори - 2 бр.; хаспел- 1 бр.; Заваръчен апарат - 1 бр.
Демонтаж на съществуваща дограма прозорци и външни врати	10 (Дограмаджии - 8 бр.; Общи работници - 2бр.)	Къртач – 2 бр.; Ъглошлайф – 2 бр.; Лекотоварен автомобил–2 бр.; Хаспел - 1 бр.
Доставка и монтаж на PVC петкамерна дограма с двоен стъклопакет, с едно нискоемисионно стъкло и U ≤ 1,4 W/m2K.	10 (Дограмаджии - 8 бр.; Общи работници - 2бр.)	Къртач – 2 бр.; Бормашина – 3 бр.; Винтоверт – 3 брой; Лекотоварен автомобил–2 бр.; Хаспел - 1 бр.
Доставка и монтаж на алуминиеви входни врати, U ≤ 2,20 W/m2K.	3 (Дограмаджии - 2 бр.; Общи работници - 1бр.)	Къртач – 1 бр.; Бормашина – 1 бр.; Винтоверт – 1 брой; Лекотоварен автомобил–1 бр.
Уплътняване с полиуретанова пяна при ремонти	10 (Дограмаджии - 8 бр.; Общи работници - 2бр.)	-
Топлоизолационна система за фасадни стени с топлоизолация EPS, d=10 см, λ =0,035 W/mK, вкл. лепило, армираща мрежа, шпакловка, ъглови профили, крепежни елементи, грундиране и полагане на цветна екстериорна мазилка	40 (Работници топлоизолация - 36 бр.; Общи работници - 4 броя;)	Бормашини – 10 бр.; Хаспел - 1 бр.; Лекотоварен автомобил–2 бр.; Миксер за строителни разтвори – 4 бр.

Топлоизолационна система за фасадни стени с топлоизолация EPS, d=5 см, λ =0,035 W/mK, вкл. лепило, армираща мрежа, шпакловка, ъглови профили, крепежни елементи, грундиране и полагане на цветна екстериорна мазилка	40 (Работници топлоизолация - 36 бр.; Общи работници - 4 броя;)	Бормашини – 10 бр.; Хаспел - 1 бр.; Лекотоварен автомобил–2 бр.; Миксер за строителни разтвори – 4 бр.
Топлоизолационна система по страници на прозорци с EPS, d= 2 см, ширина - 20см, λ =0,035 W/mK, вкл. лепило, армираща мрежа, шпакловка, ъглови профили, крепежни елементи, грундиране и полагане на цветна екстериорна мазилка	40 (Работници топлоизолация - 36 бр.; Общи работници - 4 броя;)	Бормашини – 10 бр.; Хаспел - 1 бр.; Лекотоварен автомобил–2 бр.; Миксер за строителни разтвори – 4 бр.;
Топлоизолационна система за стени на сутерен над ниво на терена и партер с топлоизолация XPS, d=10 см, λ =0,035 W/mK, вкл. лепило, армираща мрежа, шпакловка, ъглови профили, крепежни елементи, грундиране и полагане на цветна екстериорна мазилка тип "мозайка"	7(Работници топлоизолация - 5 бр.; Общи работници - 2 броя;)	Бормашини – 3 бр.; Лекотоварен автомобил–1 бр.; Миксер за строителни разтвори – 2 бр.;
Демонтажни работи по покрив и козирки	6 (общи работници - 6 бр.)	Къртач - 2 бр.; Лекотоварен автомобил – 2 бр.; Хаспел - 1бр.

Топлоизолация на подпокривно пространство с минерална вата с d=12см, обемна плътност 10-13 kg/m3, λ =0,035 W/mK, включително дюбелиране	7 (Работници топлоизолация - 5 бр.; Общи работници - 2 бр.;)	Лекотоварен автомобил – 1 бр.; Бормашина - 2 бр.; Хаспел - 1 бр.
Хидроизолация на покривна плоча от двуслойна битумна мембрана, на газопламъчно залепване, включително грундиране на основата, холкери, обръщане по борд и стени	7 (Работници хидроизолация - 5 бр.; Общи работници - 2 бр.;)	Лекотоварен автомобил – 1бр.; Горелка - 1бр.; Хаспел - 1 бр.
Топлоизолация на плосък покрив *(над асансьорна и стълбищна клетки)* с екструдиран пенополистирол XPS, d=12см, λ =0,035 W/mK	7 (Работници топлоизолация - 5 бр.; Общи работници - 2 бр.;)	Лекотоварен автомобил – 1бр.; Миксер за строителни разтвори - 1бр.; Хаспел - 1 бр.;
Замазка армирана с дебелина 4 см	4 (Замазкаджии - 3 бр.; Общи работници - 1 бр.)	Бетонпомпа – 1 бр.; Електронен нивелир – 1 бр.; Хеликоптер – 1 бр.; Хаспел - 1бр.
Хидроизолация от двуслойна битумна мембрана, на газопламъчно залепване, включително грундиране на основата, холкери, обръщане по борд и стени	7 (Работници хидроизолация - 5 бр.; Общи работници - 2 бр.;)	Лекотоварен автомобил – 1бр.; Горелка - 1бр.; Хаспел - 1 бр.
Топлоизолация на плосък покрив (на тераси последен етаж) с покривни термопанели /полиуретан/, d=10см	7 (Работници топлоизолация - 5 бр.; Общи работници - 2 бр.;)	Хаспел - 1 бр.; Бормашина - 2бр.; Нитачка - 2 бр.

Хидроизолация на козирки от двуслойна битумна мембрана, на газопламъчно залепване, включително грундиране на основата, холкери, обръщане по борд и стени	7 (Работници хидроизолация - 5 бр.; Общи работници - 2 бр.;)	Лекотоварен автомобил – 1бр.; Горелка - 1бр.; Хаспел - 1 бр.
Изпълнение на ново отводняване на козирки	2 (Работници хидроизолация - 2 бр.;)	Миксер за строителни разтвори - 1бр.; Електронен нивелир – 1 бр.;
Обшивка от поцинкована ламарина по бордовете на корнизните панели и на машинните помещения на асансьорите	6 (Монтажници - 6 бр.)	Лекотоварен автомобил – 1бр.; Нитачка – 1 бр.; Бормашина - 1 бр.; Хаспел - 1 бр.;
Ремонт на бучарда по борда на козирките	2 (Мазачи - 2 бр.)	Миксер за строителни разтвори - 1бр.
Измазване на комини	2 (Мазачи - 2 бр.)	Миксер за строителни разтвори - 1бр.; Хаспел - 1 бр.;
Възстановяване на бетонови шапки на комини	2 (Мазачи - 2 бр.)	Миксер за строителни разтвори - 1бр.; Хаспел - 1 бр.;
Затваряне с предпазна мрежа на вентилационните отвори на подпокривното пространство по корнизните панели	2 (Монтажници - 2 бр.)	Бормашина - 1бр.; Винтоверт - 1 бр.
Топлоизолационна система за под *(под над неотопляем сутерен)* с топлоизолация EPS, d=5см, λ = 0,035 W/mK, вкл. лепило, армираща мрежа, ъглови профили и крепежни елементи	7 (Работници топлоизолация - 5 бр.; Общи работници - 2 бр.;)	Бормашини – 3 бр.; Лекотоварен автомобил – 1бр.; Миксер за строителни разтвори – 2 бр.
Топлоизолационна система за под *(под*	40 (Работници топлоизолация - 36 бр.;	Бормашини – 10 бр.; Хаспел - 1 бр.;

еркер) с топлоизолация EPS, d=12см, λ = 0,035 W/mK, вкл. лепило, армираща мрежа, ъглови профили и крепежни елементи	Общи работници - 4 броя;)	Лекотоварен автомобил–2 бр.; Миксер за строителни разтвори – 4 бр.
Ремонт на тротоар, осигуряващ достъп до сградите	10 (Настилкаджии - 6 бр.; Общи работници - 4 бр.)	Комбиниран багер - 1 бр.; Самосвал - 2 бр.; Ръчна трамбовка – 2 брой;
Ремонт на стъпала от монолитна мозайка към сутерен	2 (Настилкаджии - 2 бр.)	Миксер за строителни разтвори – 1 бр.; Ъглошлайф – 1 бр.; Лекотоварен автомобил–1 бр.;
Изкърпване, подмяна и почистване на дефектирали участъци от вътрешната мазилка в общите части на сутерените на блоковете и подходите към машинните помещения за покривите на блоковете	4 (Мазачи - 4 бр.)	Миксер за строителни разтвори – 2 бр.
Боядисване на стълбищни клетки	4 (Бояджии - 4 бр.)	Миксер за строителни разтвори – 2 бр.
Подмяна на хоризонтална водопроводна инсталация в сутерена с полипропиленови тръби, включително изолация	9 (ВиК работници - 6 бр.; Общи работници - 3 бр.)	Ъглошлайф – 2 бр.; Заваръчен апарат за РР тръби – 2 бр.; Бормашина - 2 бр.; Винтоверт - 2 бр.; Лекотоварен автомобил – 2 бр.
Подмяна на вертикални водопроводни клонове (ВВК) с полипропиленови тръби	9 (ВиК работници - 6 бр.; Общи работници - 3 бр.)	Ъглошлайф – 2 бр.; Къртач – 2 бр.; Заваръчен апарат за РР тръби – 2 бр.; Бормашина - 2 бр.; Винтоверт - 2 бр.; Лекотоварен автомобил – 2 бр.
Подмяна на вертикални канализационни клонове (ВКК)	9 (ВиК работници - 6 бр.; Общи работници - 3 бр.)	Къртач – 2 бр.; Бормашина - 2 бр.; Винтоверт - 2 бр.; Лекотоварен автомобил – 2 бр.

Подмяна на водосточни тръби (ВТ)	9 (ВиК работници - 6 бр.; Общи работници - 3 бр.)	Къртач – 2 бр.; Бормашина - 2 бр.; Винтоверт - 2 бр.; Лекотоварен автомобил – 2 бр.
Ремонт на липсващи вентилационни шапки	5 (Работници хидроизолация - 5 бр.)	-
Воронки	5 (Работници хидроизолация - 5 бр.)	-
Демонтаж на осветителни тела	5 (Ел. работници - 4 бр.; Общи работници - 1 бр.)	Винтоверт - 2 бр.
Доставка и монтаж на енергоспестяващи осветителни тела	5 (Ел. работници - 4 бр.; Общи работници - 1 бр.)	Бормашина - 2 бр.; Винтоверт - 2 бр.
Доставка и монтаж на ключове	5 (Ел. работници - 4 бр.; Общи работници - 1 бр.)	Винтоверт - 2 бр.
Доставка и монтаж на плафони с датчици за движение, съвместими с енергоспестяващо (LED) осветление	5 (Ел. работници - 4 бр.; Общи работници - 1 бр.)	Бормашина - 2 бр.; Винтоверт - 2 бр.
Доставка и монтаж на контакти	5 (Ел. работници - 4 бр.; Общи работници - 1 бр.)	Винтоверт - 2 бр.
Доставка и монтаж на мостов проводник 3х1.5мм2	5 (Ел. работници - 4 бр.; Общи работници - 1 бр.)	Къртач - 2 бр.; Миксер за строителни разтвори - 1бр.;
Доставка и монтаж на проводник 5х50мм2	5 (Ел. работници - 4 бр.; Общи работници - 1 бр.)	Къртач - 2 бр.; Миксер за строителни разтвори - 1бр.;
Доставка и монтаж на проводник 3х2.5мм2	5 (Ел. работници - 4 бр.; Общи работници - 1 бр.)	Къртач - 2 бр.; Миксер за строителни разтвори - 1бр.;
Доставка и монтаж на ГРТ	5 (Ел. работници - 4 бр.; Общи работници - 1 бр.)	Бормашина - 2 бр.; Винтоверт - 2 бр.
Доставка и монтаж на етажно разпределително електромерно табло ЕРЕТ	5 (Ел. работници - 4 бр.; Общи работници - 1 бр.)	Бормашина - 2 бр.; Винтоверт - 2 бр.

Доставка и монтаж на заземителен поцинкован кол	5 (Ел. работници - 4 бр.; Общи работници - 1 бр.)	-
Доставка и монтаж на поцинкована шина 4/40	5 (Ел. работници - 4 бр.; Общи работници - 1 бр.)	-
Доставка и монтаж на мълниезащитни пръстове	3 (Ел. работници - 2 бр.; Общи работници - 1 бр.)	Бормашина - 1 бр.; Винтоверт - 1 бр.
Направа и монтаж на мълниезащитна инсталация от стомана ф 8мм	3 (Ел. работници - 2 бр.; Общи работници - 1 бр.)	Винтоверт - 1 бр.
Доставка и монтаж на заземителен поцинкован кол	3 (Ел. работници - 2 бр.; Общи работници - 1 бр.)	-
Доставка и направа на заземление с горещо поц. шина 40/4 мм	3 (Ел. работници - 2 бр.; Общи работници - 1 бр.)	-
Доставка и монтаж на държач стена и покрив, за проводник ф 8 мм	3 (Ел. работници - 2 бр.; Общи работници - 1 бр.)	Бормашина - 1 бр.; Винтоверт - 1 бр.
Тестова клема	3 (Ел. работници - 2 бр.; Общи работници - 1 бр.)	Винтоверт - 1 бр.
Тестова кутия за клема	3 (Ел. работници - 2 бр.; Общи работници - 1 бр.)	Винтоверт - 1 бр.
Окончателно почистване на обекта и предаването му на Възложителя с издаване на Акт Образец 15	10 бр. общи работници	Самосвал - 1 бр. Комбиниран багер - 1 бр.

4. План за изпълнение на СМР

„А-СТРОЙ" ЕООД ще изпълни видовете СМР в срок от **30 (тридесет) календарни дни**. Строителството ще протече при пълна мобилизация, така че да се получи един непрекъснат работен процес. За целта работният екип, който ще се формира, ще се състои от отделни работни звена за всяко СМР.

Организацията на изпълнение на поръчката ще бъде съобразена със спецификата на обекта и ще бъде такава, че видовете работи да се извършат във възможно най-кратки срокове.

На лице е пълно съответствие между предложената организация на процеса на строителство, изложена в настоящото техническо предложение, и приложеният линеен график. При изготвянето на графика са взети в предвид и са отразени в него описаните етапи на изпълнение на поръчката, както и разпределението на необходимите ресурси.

Разпределението на видовете СМР във времето и тяхната продължителност са най-общо следните:

През първите два дни от периода на изпълнение ще се изпълни етапа на подготовката на строителната площадка и временно строителство.

Вторият основен етап за изпълнение на поръчката ще започне с монтажа на фасадно тръбно скеле, който отнема 4 дни (от 3-ти до 6-ти ден). Междувременно, 3-ти и 4-ти ден, се извършат демонтажните работи по покрив и козирки.

В ден 4-ти е предвидено да започне изпълнението на:

- подмяна на вертикални водопроводни клонове (ВВК) с полипропиленови тръби ;
- подмяна на вертикални канализационни клонове (ВКК);
- подмяна на водосточни тръби (ВТ);

Изпълнението на тези дейности ще се извърши в обхвата на 7 дни, от ден 4-ти до ден 10-ти. През това време работно звено от двама мазачи ще започне работата по възстановяване на бетонови шапки по комини – от ден 5-ти до ден 6-ти. На 6-тия ден мазачите ще започнат и измазването на комините, което приключва на следващия (7-ми) ден. Освен това на 6-тия ден ще се извърши и ремонт на видимата армировка на панелите на входните площадки на блоковете, включващо отстраняване на ръжда и полагане на защитен грунд и двукомпонентен възстановителен разтвор (продължителност на изпълнение – 1 ден), както и ще се даде старт на дейностите по полагане на топлоизолация на плосък покрив (над асансьорна и стълбищна клетки) с екструдиран пенополистирол XPS, d=12см, λ =0,035 W/mK. Покривът на сградата е в недобро състояние, което налага ремонтът му да почне преди останалите

енергоспестяващи мерки (в случая, срокът на изпълнение предполага застъпване и едновременно изпълнение на енергоспестяващите мерки). Топлоизолирането на покрива над асансьорна и стълбищна клетки ще се извърши за по-малко от 2 дни (ден 6-ти и ден 7-ми), което позволява в последния ден на полагане на топлоизолацията (7-ми ден) да започне и полагането на армираната замазка. Едновременно с това, в 7-мия ден, ще започне и контруктивното възстановяване по фасадата на блоковете - полагане на антикорозионно покритие върху видимите връзки на балконски парапети и пана (започващо и завършващо в 7-мия ден) и обработка на фугите между фасадните панели (започва на 7-мия ден и завършва на 8-мия), както и подмяната на дограмата с нова PVC петкамерна с двоен стъклопакет (започва на 7-мия и завършва на 14-ти ден). Освен това, на 8-мия ден ще започне доизграждането на парапетите на терасите до нормативната височина 1,05м, завършващо на следващия (9-ти) ден.

Преди полагането на фасадната топлоизолация трябва да се монтира мълниезащитната инсталация по фасадните стени. Това става на 8-мия ден, от 2-ма ел.работници и 1 общ работник, които монтират проводника ф8 по фасадите посредством държачи за стена, и правят заземление чрез монтажа на поцинковани колове, горещо поцинкована шина, тестова клема и тестова кутия за клема.

След като фасадата е подготвена за изолиране, на 9-тия ден 36 работници топлоизолация и 4 общи работници започват монтажа на:

- Топлоизолационна система за фасадни стени с топлоизолация EPS, d=10 см, λ =0,035 W/mK, вкл. лепило, армираща мрежа, шпакловка, ъглови профили, крепежни елементи, грундиране и полагане на цветна екстериорна мазилка;
- Топлоизолационна система за фасадни стени с топлоизолация EPS, d=5 см, λ =0,035 W/mK, вкл. лепило, армираща мрежа, шпакловка, ъглови профили, крепежни елементи, грундиране и полагане на цветна екстериорна мазилка;
-Топлоизолационна система по страници на прозорци с EPS, d= 2 см, ширина - 20см, λ =0,035 W/mK, вкл. лепило, армираща мрежа, шпакловка, ъглови профили, крепежни елементи, грундиране и полагане на цветна екстериорна мазилка
- Топлоизолационна система за под (под еркер) с топлоизолация EPS, d=12см, λ = 0,035 W/mK, вкл. лепило, армираща мрежа, ъглови профили и крепежни елементи

От друга страна работите по покрива продължават - замазката на плоския покрив над асансьорна и стълбищна клетки се завършва на 8-мия ден, когато ще се изпълни и ново отводняване на козирките на блоковете, а групата от 5 работници топлоизолация и 2-ма общи работници се местят в подпокривно пространство на студения покрив на

сградите, където ще се положи минерална вата с d=12см, обемна плътност 10-13 kg/m3, λ =0,035 W/mK, включително дюбелиране. Студеният покрив се топлоизолира в продължение на 3 дни (от ден 8 -ми до ден 10-ти). Междувременно, в ден 9-ти, 5 работници хидроизолации и 2-ма общи работници започват полагането на хидроизолация на покривната плоча от двуслойна битумна мембрана, на газопламъчно залепване, включително грундиране на основата, холкери, обръщане по борд и стени. Хидроизолирането на горната плоча на студения покрив приключва на 11-тия ден.

В ден 11-ти, работниците полагали топлоизолацията в подпокривното пространство ще положат и топлоизолация на плосък покрив (на тераси последен етаж) с покривни термопанели /полиуретан/, d=10см. В ден 12-ти, когато замазката е набрала необходимата якост, работниците полагали хидроизолация на горната покривна плоча следва да положат хидроизолация от двуслойна битумна мембрана на покрива над асансьорна и стълбищна клетки и на козирките на четирите блока. Заедно с хидроизлацията ще се монтират и воронките по покрива (от 9-ти до 12-ти ден) и ще се ремонтират липсващите вентилационни шапки (от 9-ти до 11-ти ден).

След като покрива е готов, на 13-тия ден ще се монтира мълниезащитната инсталация по покрива и мълниезащитните пръстове, с което мълниезащитна инсталация е завършена и остава да се направи измерване на съпротивлението на защитното заземление от акредитирана лаборатория (на 13-тия ден).

През това време вътре в блоковете, на 10-тия ден ще започне обработката на видимата армировка от долната страна на подовите панели на I-ва плоча с полагане на защитен грунд и полагане на двукомпонентен възстановителен разтвор (извършва се за 3 дни – от 10-ти до 12-ти ден), а 4 ел.работници и 1 общ работник започват подмяната на главните разпределителни табла в сутерените и на заземителната инсталация. Подмяната на заземителната инсталация и ГРТ обхваща 10-ти и 11-ти ден.

На 11-тия ден, след като са подменили заземителната инсталация и ГРТ, същите работници започват подмяната на проводниците 3х2.5мм2 за контактната инсталация в общите части на сутерена, едновременно с монтажа на нови контакти, и проводниците със сечение 3х1.5мм2 за осветителна инсталация, едновременно с демонтажа на осветителните тела. Подмяната на осветителната и контактна инсталация в сутерените продължава до 13-тия ден, в същия ден 4-ма мазачи започват изкърпване, подмяна и почистване на дефектирали участъци от вътрешната мазилка в общите части на сутерените на блоковете и подходите към машинните помещения за покривите на блоковете, а работниците подменящи ел.инсталациите се местят в стълбищните клетки

и започват подмяната на проводници за осветителна инсталация 3х1.5мм2, проводниците 3х50мм2 от ГРТ до ЕРЕТ, заедно с подмяната на ЕРЕТ, и кабелите 3х10мм2 до АТ (подмяната им продължава до 19-тия ден). Междувременнно, след даването на фронт от групите, подменящи ел. инсталациите и изкърпващи мазилката, на 15-тия ден група от 7 работници се ангажират с полагане на топлоизолационна система за под (под над неотопляем сутерен) с EPS 5см, на 16-ти и 17-ти ден 2-ма настилкаджии ремонтират стъпалата към сутерените, а на 18-тия ден 4-ма бояджии започват боядисването на стълбищните клетки.

Топлоизолирането на пода над неотопляемия сутерен продължава от 15-ти до 19-ти ден (общо 5 дни). От 18-тия до 21-вия ден (общо 3 дни) се подменя хоризонталната водопроводна инсталация в сутерена. На 20-тия ден работата на обекта е прекъсната поради неблагоприятни атмосферни условия.

Изкърпването, подмяна и почистване на дефектирали участъци от вътрешната мазилка в общите части на сутерените на блоковете и подходите към машинните помещения за покривите на блоковете завършва на 21-вия ден (продължителност 8 дни). Боядисването на стълбищните клетки завършва на 24-тия ден (продължителност 6 дни). През това време, след даването на фронт от групите за довършителни работи, от 21-ви до 27-ми ден (общо 6 дни) тече монтажа на енергоспестяващи осветителни тела, от 24-ти до 27-ми ден (общо 3 дни) – на плафони с датчици за движение. Когато ел.инсталациите и осветителните тела са вече подменени, на 27-мия ден ще се извърши измерване на съпротивлението на заземителната инсталация от акредитирана лаборатория.

На 26-тия ден работата на обекта е прекъсната поради неблагоприятни атмосферни условия.

Успоредно с описаните дейности вътре в блоковете, продължава и полагането на топлоизолационните системи по фасадните стени. Изолирането на фасадните стени и еркерите приключва на 21-вия ден (обща продължителност 12 дни). В този ден ще се извърши демонтажът на съществуващи външни врати, доставка и монтаж на алуминиеви входни врати, U ≤ 2,20 W/m2K., със съпътстващо уплътняване с полиуретанова пяна.

Завършвайки всички дейности по фасадата в ден 22-ри и 23-ти ще се демонтира фасадното тръбно скеле.

След освобождаването на фронт за работа, в ден 23-ти ще започне ремонта на тротоара, осигуряващ достъп до сградите (продължава до 25-тия ден, с обща продължителност 3 дни).

Предвижда се от ден 25-ти до ден 28-ми, за 3 дни (26-ти ден е с неблагоприятни атмосферни условия), да се изпълни топлоизолационна система за стени на сутерен над ниво на терена и партер с топлоизолация XPS, d=10 см, λ =0,035 W/mK, вкл. лепило, армираща мрежа, шпакловка, ъглови профили, крепежни елементи, грундиране и полагане на цветна екстериорна мазилка тип "мозайка". Едновременно с това ще се изпълни обшивка от поцинкована ламарина по бордовете на корнизните панели и на машинните помещения на асансьорите, като в последния ден от изпълнението й (28-ми ден) ще се изпълни и ремонт на бучарда по борда на козирките, както и затварянето с предпазна мрежа на вентилационните отвори на подпокривното пространство по корнизните панели.

Последните два дни от общия период за изпълнение на поръчката са предвидени за изпълнението на трети етап - окончателно почистване на обекта и предаването му на Възложителя с издаване на Акт Образец 15.

5. Материали и изделия – качество и доставка

За осигуряване качеството на влаганите материали, всички доставки минават през контрол на качество, съгласно системата за управление на качеството на „А-СТРОЙ" ЕООД - от договаряне до доставка на обекта, описано подробно в „Организация на контрола на качеството".

Предвижда се използването на висококачествени и синхронизирани с БДС и EN материали и изделия, осигурени със съответните сертификати за качество, инструкция за употреба, декларации за произход и разрешения за влагане в строителството, при спазване на Наредбата за съществените изисквания за съответствие на строителните продукти (ДВ бр.93/2000г.,с изменения и допълнения) и съгласно Закона за техническите изисквания към продуктите и подзаконовите нормативни актове към него.

Преди започване на строителството, ще се уточняват всички стандарти (при възможни варианти) към материали, с които Изпълнителя е длъжен да се съобрази. При необходимост предложения за подмяна на даден материал без съгласието на Инвеститорския контрол и Строителния надзор няма да се допуска.

Всички материали и продукти ще бъдат представяни на Възложителя и съгласувани преди тяхната инсталация.

Материал, чиито източник не е бил предварително одобрен, няма да бъде използван. Ще установим системен контрол и чрез изпитване ще докажем, че е използван само материал, който удовлетворява техническите изисквания.

В качеството си на Изпълнител сме отговорни за доставката на всички материали и продукти, необходими за изпълнението на поръчката. За избягване увреждане на материалите при съхранението им, ще осигурим временни складови бази, съгласувани с Възложителя. Освен това ще се спазват стриктно изискванията за транспортиране и складиране на материалите, описани подробно в раздела за контрол на качеството.

Преди приемането и складирането на доставените материали, същите ще минават през количествен и качествен контрол от служителите, отговорни за снабдяването на обекта с материали и контрольора по качество.

Всички произведени продукти или оборудване, за които се възнамерява да бъдат вложени в работите, трябва да бъдат доставени с всички необходими аксесоари, фиксатори и детайли, фасонни части, придружени с наръчници за експлоатация и поддръжка, където могат да се приложат такива.

Относно избягване на забавяния (несъответствия във времето за влагане на Обекта и времето на доставка), причинени от закъснения на доставки на материали, всички доставки ще се договарят предварително, така че сроковете за доставка да са изцяло съобразени със сроковете за монтаж и полагане.

Доставката ще бъде съобразена с началото и края на изпълнение на видовете работи, като ще бъде създадена такава организация, че да не се нарушава последователността и изпълнението в посочения срок.

Процесът по доставянето на съответните материали и изделия на строителната площадка ще започне незабавно след подписването на договора и ще продължава до завършването на работите. Като цяло стратегията за действие през този етап е пряко свързана веднъж с изпълнението на строителните работи и в същото време е обвързана със сроковете за доставка, които се договарят с производителите/доставчиците. Двата процеса са взаимно свързани и протичат паралелно във времето. От „А-СТРОЙ" ЕООД ще бъде обърнато внимание основно на това как ще се подреждат доставките в зависимост от последователността на работите.

Основно доставките ще бъдат разделени на части, в зависимост от последователността на видовете СМР. Целта на това разделение е да се избягва складиране на материали за продължителен период. Въпреки това, с цел опазване и

правилното съхраняване на доставките, ще бъде предвиден склад за доставените материали. Складът ще бъде открит и закрит, съобразен с изискванията на доставчиците и изискванията на договора. Местоположението му ще бъде предварително съгласувано с Възложителя.

6. **Организация на контрола на качеството**

За гарантиране качественото изпълнение на поръчката, ще се провежда строг контрол на всички етапи на изпълнение - от договарянето на доставки до предаването на обекта.

Ще бъде изградена успешно функционираща система за контрол на качеството, съчетана с изискванията за осигуряване на безопасни условия на труд. Системата обхваща контрола на доставките на материали, оборудването и строителните дейности, проби, изпитвания и др., които ще се приложат при изпълнението на поръчката.

Контролната система отговаря на стандартите ISO 9001:2008; OHSAS 18001:2007; ISO 14001:2004.







В системата са регламентирани задълженията, правата и контролните функции на отделните ръководители и специалисти в звената по изпълнението, доставките и изпитването през време на строителния процес, като си поставя посочените по – долу цели:

Качество

- Изпълнение на СМР в съответствие с изискванията на Възложителя и нормативните изисквания;
- Производство на качествени строителни продукти;

- Провеждане на всички необходими изпитвания в процеса на изпълнението на готовия продукт;
- Спазване изискванията на Възложителя и на Системата по качество;
- Създаване на условия за непрекъснато подобряване на ефикасността и Система по качеството на фирмата;
- Спазване на всички приложими български и европейски закони и нормативни актове, както и международните стандарти и добрите международни практики;
- Създаване, поддържане и развитие на човешки ресурси, квалифицирани и компетентни за изпълнение дейностите във фирмата, чрез подходящи форми за обучение, придобиване на специфични умения и опит;
- Управление на подходяща инфраструктура за ефективно функциониране на бизнес процесите във фирмата, чрез осигуряване на достатъчно финансови ресурси и подходящи технически средства;
- Прилагане на методи за оценка удовлетвореността на Възложителя, отчитане на забележките и рекламациите с цел подобряване резултатите от дейността на фирмата.

Здравословни и безопасни условия на труд:

- Поддържане състоянието на работните места, процеси и оборудване в съответствие с изискванията на законодателството в областта на безопасността и водещи световни стандарти;
- Осигуряване непрекъснато подобрение на условията на труд и безопасност, чрез подходящи отчитащи значимостта на проблемите и тяхното преодоляване, с цел предотвратяване на вреди и професионални заболявания;
- Стриктно спазване на приложимите законови и други изисквания, свързани с идентифицираните опасности и оценените рискове за здравословните и безопасни условия на труд;
- Мотивиране на персонала да спазват задълженията си в съответствие с изискванията по безопасност и здраве;
- Поддържане високо ниво на техническа обезпеченост на строителните и аварийните съоръжения, подготовката на персонала и усъвършенстване на способностите му за недопускане или ограничаване на аварийните ситуация до минимални загуби;

- Обезпечаване на постоянно подобряване на системата за управление на здравословни и безопасни условия на труд и на резултатите от нейното прилагане.

Околна среда

- Постоянно поддържане и непрекъснато подобряване на Системата за управление на околната среда;
- Стремеж за минимизиране вредното въздействие върху околната среда;
- Създаване на условия за предотвратяване на всяко значително вредно въздействие върху околната среда;
- Ефективно използване на материалите и природните ресурси;
- Намаляване на отпадъчните материали и опасностите за околната среда, чрез контрол и усъвършенстване на технологиите;
- Спазване на законовите и нормативни изисквания по отношение опазването на околната среда във връзка със значимите аспекти на околната среда;
- Актуализация на политиката, целите – общи и конкретни по опазване на околната среда при промяна на процесите, дейностите и услугите във фирмата.

За постигане на отлично качество за изпълнение ще бъдат използвани мерките, съгласно въведената във фирмата система за управление на качеството *ISO 9001*.

Ресурси

За изпълнение на задълженията на „А-СТРОЙ" ЕООД по договора ще се използват всички необходими ресурси на фирмата.

„А-СТРОЙ" ЕООД гарантира качеството на услугата при изпълнение на поръчката и се ангажира по време на целия процес да:

- Изпълни възложените дейности в договорените срокове и с необходимото качество, в съответствие с изискванията на нормативните документи на възложителя;
- Осигури безопасността на персонала, участващ в целия процес при изпълнение на поръчката;
- Организира отлична подготовка и възлагане изпълнението на строително-монтажните работи на екип от професионалисти с висока квалификация и многогодишна практика.

Качеството на предвидените за изпълнение строително - монтажни работи ще се контролира и следи от Екипа за управление на поръчката на „А-СТРОЙ" ЕООД - за

СМР от Техническия ръководител на обекта, както и от Отговорника по контрола на качеството. Всички технологични решения ще бъдат съгласувани с Проектанта и Възложителя.

Вземане на проби, изпитвания и съставяне на актове и протоколи:

Като Изпълнител ще извършваме всички изисквани от нормативната уредба изпитвания на инсталации, уредби и елементи по време на строителството.

Ще съдействаме на представителите на Възложителя при контролни изпитвания чрез осигуряване на достъп, предоставяне на пробни тела и мостри. При съставяне на протоколи и актове по Наредба №3/31-07-2003 г. на МРРБ ще предаваме незабавно копие от тях на представителите на Възложителя, като ще се прилага текущия акт и/или протокол към Акта за извършени СМР.

Общи изисквания към материалите, одобряване на източници на материали или нестандартни материали:

Всички продукти, използвани при изпълнението ще отговарят на декларираните от производителя технически спецификации (БДС EN ISO, БДС EN, БДС, ЕТО или БТО). Техническите характеристики на материалите ще се доказват с изискваните документи за оценка, съгласно процедурата за оценяване на съответствието им по Наредбата за съществените изисквания и оценяване съответствието на строителните продукти (НСИОССП).

Дефектни материали ще бъдат премахвани от обекта незабавно.

Доставката на абсолютно всички материали и изделия на обекта ще бъде придружена със съответните сертификати, декларации за съответствие от производителя, гаранционни срокове, технологични карти, паспорти и т.н., с протокол от изпитване в акредитирана строителна лаборатория, показващ че материалите отговарят на изискванията.

Всички материали и продукти ще бъдат представяни на Възложителя и съгласувани преди тяхната инсталация.

При влагане на *местни материали* в обекта, предварително ще се предостави на Възложителя и Строителния надзор за одобрение сертификат за годността на материала от съответния източник, издаден от оправомощена лаборатория.

При влагане на *нестандартни материали* в обекта (ако е необходимо) те ще бъдат изпитани в лицензирани лаборатории и ще притежават сертификат за приложимост от съответния държавен контролиращ орган /ДКО/.

Описание на мерките за контрол на качеството на материалите:

• Всички материали ще бъдат своевременно доставени на обекта.

• Ще се доставят мостри на материалите, които ще се влагат при строителството.

Те трябва да притежават съответните документи - сертификати, декларации за съответствие или декларации за експлоатационни показатели и други, удостоверяващи качеството и произходът им, както и описание на техническите им характеристики. Представител на Възложителя ще бъде запознаван с цялата информация, относно предвидените за употреба материали, преди тяхното полагане на обекта. Документите, удостоверяващи качеството на материалите ще бъдат надлежно съхранявани и с осигурен достъп до тях.

• Всички новополучени в склада продукти, строителни материали и резервни части, се описват в "Дневник за входящ контрол". Представителят на Възложителя се уведомява за пристигналия материал и за необходимостта от провеждане на входящ контрол. Получената продукция се приема, по отношение на вид, количество, липса на външни видими дефекти и наличието на сертификат или декларация за съответствие, като за всичко това се съставя протокол.

• Отговорникът по качеството извършва всички предвидени в стандартизационните документи и техническата документация контролни дейности, които могат да бъдат:

- контрол за съответствие на съпроводителния документ за качество с изискванията на нормативните актове или договора с доставчика.
- визуален контрол за съответствие на външния вид и опаковането;
- проверка за наличието и съответствие на маркировка;

• Въз основа на проведения контрол и на декларацията за съответствие или сертификат, издадено от доставчика, ако са удовлетворени изискванията за качество, Отговорникът по качеството попълва съответния раздел на дневника за входящ контрол и издава така наречената „виза".

• Ако не са удовлетворени изискванията за качество, Отговорникът по качеството издава документа за отклонение - „сигнал". Документа се издава в два екземпляра - по един за входящ контрол и за началника на склада.

• Ако от входящия контрол се издаде "Виза", то на съответното място при материалите се поставя бял стелажен етикет със зелена ивица, след което материалите могат да се използват по предназначение.

• Ако от входящия контрол се издаде "Сигнал", то се предава сигнал за предприемане на действия по "Управление на несъответстващ продукт", като същевременно се блокира несъответстващата продукция.

• Ако се вземе решение за рекламация, то на съответното място се поставя бял стелажен етикет с червена ивица, след което се предприемат действия по рекламацията на несъответстващата продукция.

• Всички вложени материали в процеса на строителство ще са нови, освен ако не е посочено друго.

Като Изпълнител ще носим отговорност за подсигуряване на материали, отговарящи на всички определени изисквания. Фактът, че за какъвто и да е артикул са определени или одобрени имена на производители, няма да се тълкува по подразбиране, че същият не е нужно да отговаря на допълнителни работни характеристики, конструкция или други изисквания, точно определени за този продукт. Във всички случаи изискванията на Спецификацията ще имат предимство пред стандарта на производителя. Ще се използват само тези продукти, които първоначално са определени точно и/или добавени след одобрено искане за замяна. Когато исканията за замяна са одобрени, ще се разбира, че такова одобрение е условно и под стриктно подчинение на всички изисквания на Договора, като ще отговаря на следните условия:

- Всеки материал или артикул предаден за одобрение, единствено по мнението на Инвеститорския контрол трябва да е равностоен на указания в Спецификацията материал или артикул. Ще подсигурим готови наличности от същото качество и достатъчно количество, за да се избегне забавяне на работата по обекта. Материалите ще отговарят на спецификацията, ще са съвместими с проекта и употребата им няма да налага допълнителни работи или да изисква промени в работата;
- За всички промени искането ще бъде придружено от цялата информация, необходима на Инвестоторския контрол, за да се направи оценката, включително производителя или търговското име, описание или спецификация на предмета, данни за характеристиката на работа, рапорти от тестове, мостри и други данни, които могат да се прилагат;
- Всички искания за замяна на материали или други промени в изискваното от Договора ще бъдат придружени със списък на артикулите, които са засегнати от такава замяна или промяна. Ако това не е направено Инвестоторския контрол има правото да анулира всяко одобрение за замяна или промяна и да нареди за наша

сметка отстраняването на такава работа и заменянето й с работа, отговаряща на изискванията на Договора, или да оцени и добави допълнителните разходи, произтичащи от замяната направена от Изпълнителя;

- Всички производствени изделия и материали ще бъдат поставени, монтирани, свързани и изградени в съответствие с печатната инструкция на производителя, освен ако не е упоменато друго;

Описание на експертите и взаимовръзката между тях при осигуряване контрола на качеството на материалите

При получаването на материала техническият ръководител извършва визуален оглед и при констатирано несъответствие уведомява отговорника по качеството, който от своя страна извършва оглед на доставката и преглежда придружаващите документи. При потвърждаване на несъответствието на материала се пристъпва към извършване на коригиращи действия, спазвайки разписаните процедури в Наръчника по качество, а именно направа на рекламация пред Доставчика и отстраняване на несъответстващия материал.

По време на изпълнението на строителството няма да бъде допуснато влагането на материали с влошени качествени характеристики и без необходимите документи за качество.

Описание на мерките за контрол върху транспортирането и съхранението на материалите:

Съхранението на продукцията се извършва по видове, размери, и други специфични означения при строго спазване изискванията на съхранението им.

Освен входящия контрол за качеството на материалите, от съществено значение е и тяхното транспортиране и съхранение на строителната площадка.

• Материалите се транспортират с подходящи транспортни средства;

• Товаренето и разтоварването на материалите се изпълнява с подходяща според вида на материала техника;

• Ако товаро-разтоварните работи се извършват ръчно, да се избягва увреждане на материалите;

• При съхранението материалите се подреждат според указанието на производителя, според поредността на използване и по видове;

• При складирането на материали на открито, трябва да се съобразява, с атмосферните влияния с цел предпазването им от увреждане.

Описание на експертите и взаимовръзката между тях при осигуряване контрола върху транспортирането и съхранението на материалите:

Специалистът отговарящ за автотранспорта при възлагане на превоза на материала на съответния шофьор, го уведомява за необходимите документи, които трябва да придружават доставката на материала и правилата, които следва да спазва при транспортирането с цел да се избегне увреждане на материала.

Началникът на механизацията и автотранспорт има задължението да осигури подходящо транспортно средство, техническо изправно и оборудвано за доставката на съответния материал.

Описание на мерките за контрол върху изпълнението на СМР:

Друг съществен компонент е контролът върху изпълнението на строително-монтажните работи.

В долуописаната технология на изпълнение на видовете СМР са изложени и показателите, които се контролират и следят преди приемането на съответния вид работа.

Описание на експертите и взаимовръзката между тях при осигуряване контрола на качеството при изпълнението на СМР:

Несъответстващи параметри могат да бъдат открити на различни етапи от СМР по време на строителството от различни лица - работници, технически ръководител, Отговорник по качеството или други. След констатиране на несъответствие, независимо от това кой го е открил, се спира съответния процес. Информира се прекия Технически ръководител и Отговорника по качеството и се оформя съответен документ.

След предприемане на нужните действия и отстраняване на несъответствията, показателите на обекта се проверяват повторно и процеса може да продължи.

Всички извършени действия по контрола и изпитването задължително се регистрират в оперативни документи, посочени в процедурите, инструкциите, нормативните актове, отнасящи се до контрола. Те се документират от изпълнителя на контрола чрез попълване и подписване на съответните документи - заповедна книга на обекта, протоколи от измерване, изпитания и др.

За всички специализирани проверки се издават от проверяващите съответни протоколи. При извършване на проверки и контрол, които се провеждат от външни организации се изисква протокол от организацията, извършила контрола.

Всички предвидени СМР ще се извършват от квалифицирана работна ръка, с опит в бранша и достатъчно компетентна, за да извършва съответния вид работа. Квалификацията и компетентността на персонала ще се удостоверят с документи, които по всяко време могат да са на разположение на Възложителя.

На обекта ще се води пълна и изчерпателна документация, свързана както със строително монтажните работи така и с всички мероприятия по опазване на околната среда и осигуряване на безопасни условия на труд. Във всички случаи ще се осъществява надлежен инструктаж по безопасност на труда.

Изпълнител на операционния контрол може да бъде техническия ръководител, длъжностно лице по контрола, представител на Възложителя или друго лице, предварително уточнено между Възложителя и Изпълнителя. Изпълнението на контролните операции се документира чрез попълване и подписване от оторизираните за целта лица, на дневник на обекта, протоколи, актове и др.

Всеки приключен вид работа, етап от изграждане на съответно съоръжение или работи, подлежащи на закриване ще бъдат одобрявани от представител на Възложителя и Строителния надзор и едва след това ще се преминава нататък в строителния процес. За проверката и съответното одобрение на качеството ще се съставят необходимите документи. Евентуално констатирани недостатъци по отношение на качеството или други, трябва да бъдат отстранени от Изпълнителя и това да се документира, преди пристъпването към следващ етап от изграждане на обекта.

<u>При окончателното приемане на обекта се проверява:</u>

- Видът и показателите на вложените материали и изделия;
- Свидетелствата за качество на материалите и изделията, предадени от производителите;
- Констативните актове за скрити работи на съответния вид работа;

Приемането на изпълнените работи ще се извършва съгласно изискванията на ЗУТ, Наредбите към него. Проверка на обекта от представители на Възложителя за текущо или окончателно приемане на завършени видове работи ще става в присъствие на Изпълнителя. Необходимите измервания и проби, както и актове и протоколи, съставени съгласно Наредба № 2 и Наредба № 3 за завършените СМР ще бъдат за наша сметка. Ще уведомяваме Възложителя за датата, на която са завършени всички видове дейности, подлежащи на закриване.

Разполагаме с квалифициран персонал, подходящо оборудване, машини и строителна механизация с достатъчен капацитет за извършване на работата.

Пълните инструкции за монтаж от производителя, включително допустимите толеранси ще предоставим при предаването на проектите.

Всички работи ще бъдат инсталирани в съответствие с работните и технически проекти, вкл. съгласно спецификацията на производителя.

Възприетите процедури за тестване и методология ще се предадат за одобрение от Инвеститорския контрол, преди започването на всеки тест.

Контрол при съхранение на документаиията

За да има възможност за постоянен контрол по отношение на вложените материали от страна на Възложителя, документите, които го доказват ще се съхраняват в отделен архив, предназначен за целта, с осигурен достъп до него по всяко време.

Всички доставки, извършени монтажни работи, евентуални лабораторни изпитвания, пускане в действие на инсталации и други подобни мероприятия ще се описват в съответен документ, съхраняван на обекта. Възложителят ще има осигурен достъп по всяко време към цялата налична документация.

Заповеди, препоръки или забележки отправени от Възложителя надлежно ще се документират и съответно съхраняват, за да се гарантира възможността във всеки един момент да се извърши проверка и да се установи тяхното спазване и изпълнение от страна на Изпълнителя. За целта към всяка заповед или препоръка ще се съставя насрещен документ, описващ изпълнението на действията и/или мероприятията указани в нея. С това ще се осигури максимална точност и яснота, относно изпълнението на всеки вид работа, регламентирана от съответния документ.

Съхранението на документацията създадена на обекта, както и на всяка друга свързана с неговото изграждане, като проекти, законови разпоредби и др. може да се осъществява на хартиен и/или електронен носител. Тя ще бъде класифицирана и съхранявана по начин най-удобен от гледна точка на достъпа до нея. Изпълнителят носи отговорност за нейното оформяне и съхранение. Документите ще се проверяват и анализират, за да могат да се предприемат, ако е необходимо, коригиращи действия и подобрения.

Документите по отношение на опазване на околната среда и безопасни условия на труд ще съдържат информация, доказваща пряко или косвено, дали влаганите материали отговарят на предписанията на Възложителя и изискванията за опазване на околната среда. За целта тези изисквания трябва да бъдат формулирани точно и съответно записани. Всички документи ще се оформят четливо, с дата и ще се пазят

чисти, така че да са лесни за идентифициране. С оглед на тяхното идентифициране ще съдържат следната задължителна информация:

- Наименование или означение на фирмата
- Посочен вид на документа и неговото наименование
- Имената и подписите на лицата съставили документа или тези, които го проверяват
- Материалът, процесът или събитието, за което се отнася
- Дата на издаване или съставяне

За състоянието и качеството на водената документация ще се извършват периодични проверки от предварително оторизирани за тази дейност лица, представители на Изпълнителя. Възложителя има право и ще му бъде осигурена възможност за достъп, по всяко време, до съхранявания архив.

Преглед на ръководството

За ефективно осъществяване на политиката по качество при изпълнение на Договора ще се провежда преглед от ръководството. Анализите за изпълнение на политиката по качеството ще се правят от направление "Осигуряване на качеството" на „А-СТРОЙ" ЕООД.

III. Технология и качество на изпълнение на видовете СМР

1) Покривни работи

Санирането е добре да започне от покрива, за да осигури защита на последващите стъпки - санирането на фасадите и интериорите.

Най-напред се демонтират съществуващата хидроизлация, компрометиран слой за наклон (ако е необходимо), водосборни елементи, ламаринени обшивки, съществуващи технически съоръжения, керамзит и др., след което започват ремонтните работи по покривните конструкции.

❖ **Топлоизолация**

Предвидено е полагането на минерална вата с дебелина 12 см. в подпокривното пространство на студения покрив.

Минералната вата е естествен, силен и гъвкав изолационен материал. Уникалните й характеристики я правят подходяща за много приложения, включително топлинна изолация, шумов и вибрационен контрол. Продуктите от минерална и стъклена вата се предлагат като рула, дюшечета, полутвърди и твърди панели, и осигуряват гъвкаво и лесно полагане.

Дюшеците с минерална вата нямат постоянна форма и затова се използват за изолация на места, където върху изолационния слой няма никакво натоварване. Еластичността дава възможност ватата да се приспособи към пространството, в което ще бъде поставена.

Важното е предварително да се знае какъв ще е режимът на ползване на подпокривното пространство – ако не се предвижда излизане на първата покривна плоча, достатъчно е само върху нея да се положи вата, като преди това е препоръчително да се постави пароизолация. В случай че се поставят 2 слоя, необходимо е да се направи припокриване, за да се неутрализират ефектите от топлинните загуби през тях.

Ако подпокривното пространство е използваемо, необходимо е да се монтира съответната подконструкция (например дървени греди), в средата да се положи вата и след това да се постави някакъв вид облицовка (например OSB плочи).

В конкретния случай, при полагането на минералната вата, същата да се дюбелира (2-5бр./плоча взависимост от натоварването) с цел фиксирането й на място и недопускане на разместване на отделните елементи от топлоизолацията.

При работа с дюшеци от минерална и особено стъклена вата във въздуха се отделят микроскопични влакънца, които силно дразнят дихателния апарат. В такъв случай ще се работи с предпазна дихателна маска, ръкавици и защитно облекло, покриващо всички части на тялото.

При топлоизолация с меки или полутвърди влакнести материали (минерална вата) се контролира съответствието с предвидената в проекта дебелина на топлоизолационния продукт, както и нивото на свиваемост на продукта, декларирано от производителя, с оглед на предвижданото приложение.

Покривната плоча над асансьорната и стълбищна клетки ще се топлоизолира с XPS 12 см.

Полагане на топлоизолационните плоскости ще става върху добре почистена основа, като се използва полимерно лепило за топлоизолации на циментова основа. Върху залепените плоскости се полага армирана циментова замазка около 4 см, а върху нея хидроизлацията.

Покривът на терасите на последния етаж ще се топлоизолират с монтирането на покривни термопанели (полиуретан) с дебелина 10 см.

❖ **Хидроизолация**

По покривната плоча се подменя съществуващата хидроизолация с нова двуслойна битумна мембрана. Ще бъде ремонтирана и хидроизлацията по козирките на четирите блока.

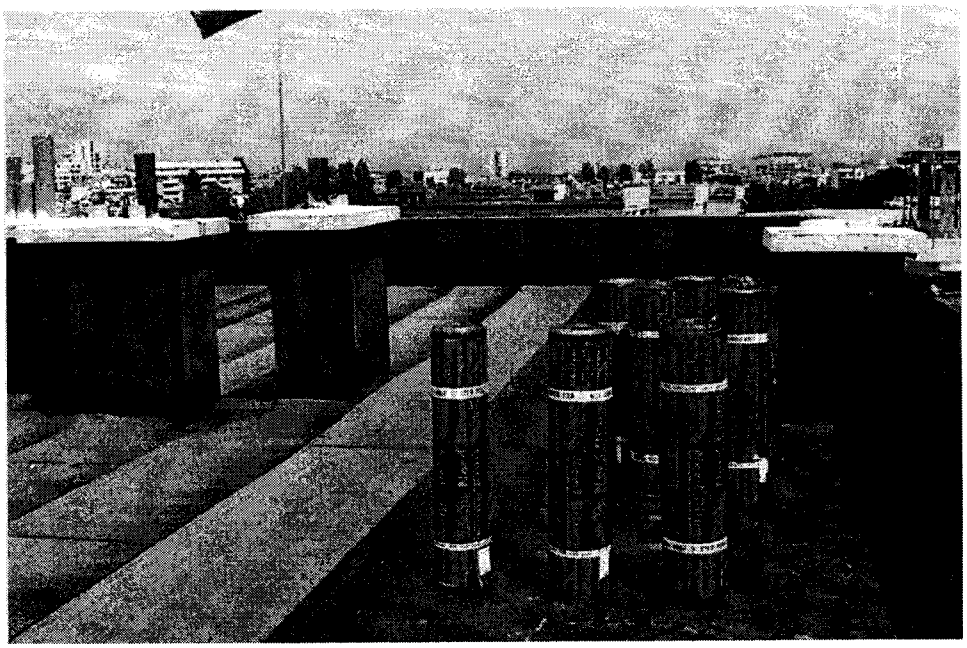

Основни принципи при изпълнение на рулонни, битумни хидроизолации:

1.Битумните хидроизолации се полагат по газопламъчен способ с газова горелка, при което е необходимо следното оборудване – газова горелка, шпакла, нож, защитни ръкавици и каска, четка и грунд.

2.Подготовка на основата

Основата, върху която се полага хидроизолацията има важно значение за нейните експлоатационни качества. На първо място трябва да се осигури здравина на основата, която да не позволява при натоварвания на хидроизолацията тя да бъде силно деформирана или скъсана.

В случая, когато основата е от циментo-пясъчен разтвор, той трябва да има якост не по-малка от 20 MPa. Дебелината на армираната замазка е 4-6 см, като се армира с заварени мрежи ф4-6мм и клетка 15/15 см. Преди полагането на хидроизолацията, основата на покрива трябва да бъде добре почистена от прах и други замърсявания. Ако по повърхността на основата има замърсявания от машинни масла или други подобни органични продукти тези зони трябва предварително да се почистят с органични разтворители (бензин).

2.Грундиране

Полагането на грунд върху основата има за цел да подобри адхезията между нея и хидроизолацията, а също така и да предотврати неблагоприятното действие върху

адхезията на праховидни частици, намиращи се на нейната повърхност. Основата, върху която ще се нанесе битумния грунд трябва да бъде суха, в противен случай ще се отлепи като ципа. При направата на рулонни, битумни хидроизолации грундирането се изпълнява от студен, течен битумен грунд. Има 2 вида – битум разтворен в бензин и битумно-водна емулсия. Първият грунд има няколко основни предимства пред тези на водна основа. Първото огромно преимущество е че съхненето е до 6 часа след полагане, докато повечето на водна основа съхнат мин - 24 часа. Разходната норма хоризонтално е 350 гр./м2 готов продукт в баки , а вертикално 450 гр./м2 .

3.Залепване на рулонни, битумни хидроизолации

Рулонните хидроизолации трябва да имат добра устойчивост срещу механчни въздействия, а също така да бъде атмосфероустойчива, огъваема и да следва деформациите на основата без да се нарушава. При покривните изолации на база полимер-битумни мушами хидроизолацията трябва да е мин. 2 пластта, при което дебелината на отделния пласт да е мин. 3мм. При тези с окислен битум (воалитите) трябва да са мин. 3 пластта отново с мин. дебелина 3мм на пласт. Еднопластова хидроизолация се счита за временен ремонт и не би следвало да се поемат каквито и да било гаранции.

Полагането на битумната хидроизолация започва от ниската към високата част, като не се допуска застъпването да става срещу наклона на покрива. Рулото се развива по цялата дължина и се подравняват страничните и челни застъпвания. Рулото се навива от двата края и се залепва газопламъчно от средата към краищата.

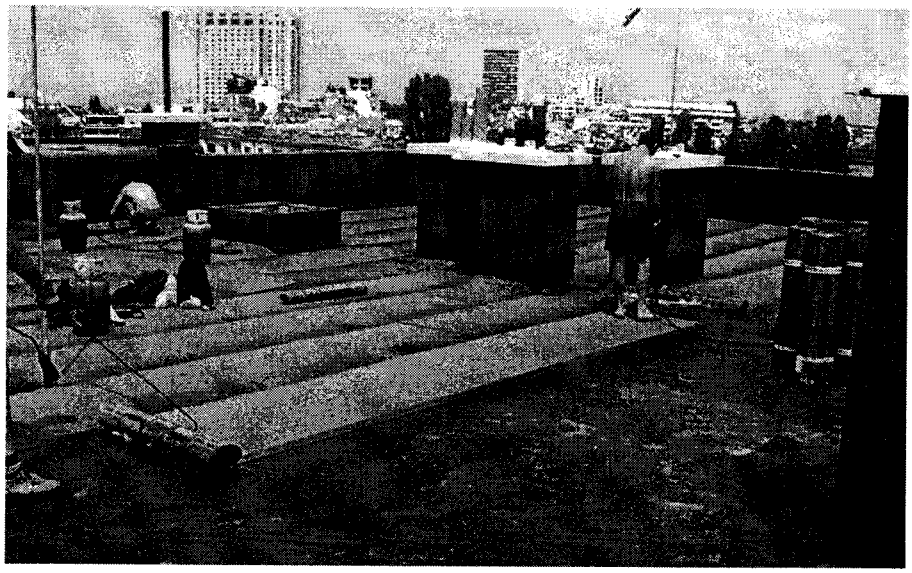

През ред се започва с половин руло, за да не съвпаднат челните застъпвания в една линия. При изпълнение на хидроизолация от два пласта, вторият се отмества спрямо

първия на 50 см. Равномерно се нагряват мембраната, ивицата на застъпване и грундираната повърхност. Застъпванията трябва да са: странични - 10 см; челни - 15 см.

След приключване на полагането повърхността да се огледа за незалепени участъци и при наличие на такива да се отстранят с газова горелка или нагрята шпакла.

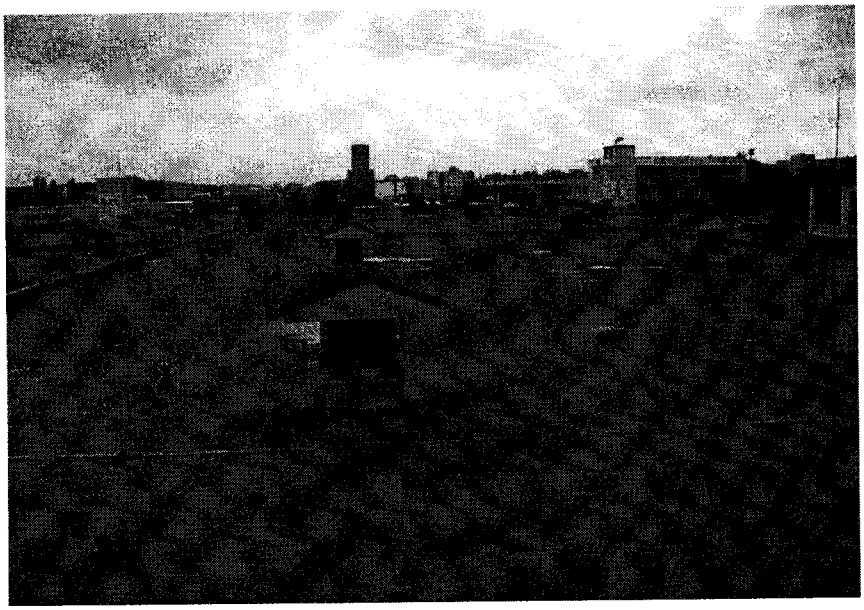

4.Изпълнение на холкери

Холкери с минимални размери 5/5см се изпълняват при всички преходи между хоризонтален и вертикален участък.

Холкерите се изпълняват, за да може хидроизолацията в ъглите да поема деформационните температурни напрежения в двете перпендикулярни посоки по хоризонтала и вертикала. Поради това хидроизолоцията не трябва да се залепва в зоната на холкерите. Това може да се осъществи по различни начини. Един от тях е чрез полагане в зоната на холкера на незалепена, компесаторна (усилваща) ивица от самата хидроизолация.

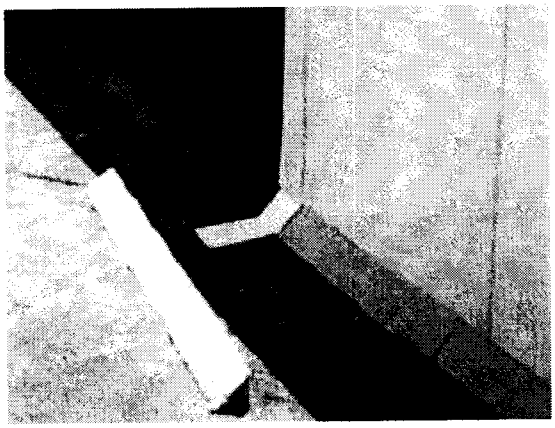

Най-лесният начин за изпълнение на холкери е полагането на монтажни холкери от топлоизолационен материал. По този начин се изпълнява и изискването в зоната на холкера хидроизолацията да не е залепена.

Приемане на хидроизолационните работи:

За да се осигури качествено изпълнение на хидроизолационните работи, всеки техен елемент, който впоследствие остава скрит и от който зависи общият успех, се приема с

междинен приемателен протокол, подписан от представител на инвеститорския контрол и на изпълнителя.

На междинно приемане подлежат:

1) основата на хидроизолацията, като се проверяват дебелината, равността, наклонът, разположението на предвидените в проекта фуги, оформлението при ъгли, чупките и др., правилното разположение и закрепване на всички части, които трябва да бъдат вградени; основата трябва да бъде суха, устойчива, равна, плътна, без прегорели повърхности;

2) всеки пласт хидроизолация, като се проверява плътността на залепването, ширината и плътността и разположението на застъпванията;

3) деформационните фуги, като се наблюдават през време на изпълнението и се приемат само, ако са изпълнени точно по проекта при водоплътна връзка между хидроизолацията и евентуалните механически компенсатори.

При приемането на всеки елемент се представят всички необходими документи, с които се удостоверява, че при изпълнението са употребени материали с предписаните качества.

Ако при приемането се констатират недостатъци или неспазване на предписанията, съответният елемент не се приема, докато констатираните недостатъци не бъдат отстранени.

Изцяло готовата хидроизолация се приема въз основа на междинните приемателни протоколи, въз основа на цялостен външен преглед и въз основа на директно изпитване на водоплътността, ако за такова изпитване са дадени указания в проекта.

❖ **Други покривни работи**

- **Ремонт на бучарда**

Предвиден е ремонт на бучардата по борда на козирките на четирите блока.

Бучардата се прави на два пласта — хастар и горен слой, с обща дебелина около 4см. Хастарът е от обикновен циментов разтвор, а в горния слой има добавка от мозаечни камъчета.

След втвърдяването (но не пълното й изсъхване) камъчетата се откриват, като с назъбен (бучарден) чук се изчуква част от циментовия разтвор. Процесът е трудоемък и затова в съвременната практика се предпочита откриването на добавките да става със силна струя вода, при което се получава подобен ефект, така наречената мита мозайка

(или мита бучарда). Има и други начини за откриване на добавките, но те се прилагат по-рядко (например пясъчна струя под налягане, механични четки и др.).

- **Ремонт на комини**

Ще се възстановят бетоновите шапки на комините на четирите блока. Освен това ще се измажат наново с мазилка, като предварително основа се почисти, повредените места (ако има обрушвания на мазилка или други) се отремонтират.

- **Монтаж на водосъбирателни воронки**

В случаите на стандартен детайл на системите за плосък покрив завършващ с UV устойчиво защитно покритие, следва да се предвиди отводняване с подходящ елемент на всяко ниво на хидроизолиране.

Ще се монтират водосъбирателните воронки, спрямо наклона и нивото на циментовата замазка.

Правилното изпълнение изисква и армиране на връзката между хидроизолационния слой и отводнителната система посредством хидроизолационни маншети.

За осигуряване на сцепление на отводнителните елементи и хидроизолационния слой, първите не трябва да бъдат изработени от полиетилен, полипропилен или фибро стъкло. Подходящи елементи са произведените от неръждаема стомана или PVC (без „мек" PVC). Преди започване на хидроизолационните работи следва да се направи тест за адхезията на хидроизолационния материал към отводнителния елемент.

- **Ремонт на липсващи вентилационни шапки**

Вертикалните канализационни клонове са продължени над покрива за вентилация, но липсват вентилационни шапки. Ще бъдат монтирани нови вентилационни шапки.

- **Затваряне с предпазна мрежа на вентилационните отвори на подпокривното пространство.**

Предвижда се отворите за вентилация на студения покрив да се защитят с мрежи против проникване на птици.

- **Обшивка от поцинкована ламарина по бордове**

Ще се монтира нова обшивка от поцинкована ламарина по бордовете на корнизните панели и на машинните помещения на асансьорите.

2) Тръбно скеле

Осигуряване стабилност и здравина на основата/почвата:

- Основата да има достатъчен капацитет на товароносимост (внимава се за наличие на кухини);

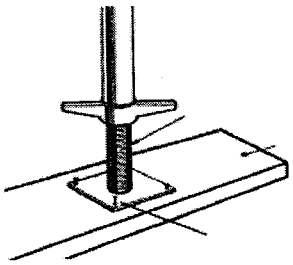

- Подготвя се първо терена, ако е нужно (напр. утъпкване);
- Използват се опорни плочи или дъски за разпределяне на натоварването върху терена. Никога не се ползват кухи материали (кухи блокчета и др.);



Осигуряване стабилност на конструкцията на скелето, така че да не се подхлъзне или измести:



- Скелето се издига на равно, никога на склон.
- Проверява се за правилни ъгли, изравняват се и се изправят подпорите по цялата височина на скелето.
- Закрепва се скелето за фасадата, като се ползват стенни връзки, достатъчно на брой и правилно закрепени.
- Стабилизира се, като се ползват допълнителни конзоли или подпори, ако е нужно.
- Поставят се достатъчно на брой връзки (диагонални ригели). Ползват се стабилизатори, ако е нужно (подпори, крепежни елементи и др.).

Осигуряване на колективни предпазни средства за работниците:



- Поставят се подходящи парапети (с горно перило, долно перило и праг) от всички страни с поглед отвесно към земята, с отвесен наклон, вкл. страничните краища.
- Поставят се непрекъснати, свързани подове. Не се допускат никакви опасни отвори.
- Скелето трябва да се издигне колкото е възможно по - близо до фасадата. Ако е нужно да се постави на повече от 30 см от фасадата, то от страната на фасадата трябва също да се монтират парапети.
- Всички други лица или работници под скелето трябва да бъдат защитени от падащи предмети, чрез поставянето на защитна мрежа по цялата дължина на скелето или чрез определяне на безопасни участъци, в които не може да се влиза.

Ще бъде осигурено съответното движение по конструкцията:

- За предпочитане са сглобяемите метални подове. При липса на такива, използваните подове трябва да са достатъчно здрави и да се монтират така, че да не се изместят/обърнат/подхлъзнат.



- Мининалната ширина на подовете е 60 см. Подът трябва също да покрие цялото работно пространство и да е свободен от препятствия.
- Височината между две нива трябва да позволява на работниците да се движат свободно (минимум 1.9 м).
- Достъпът до нивата ще бъде от вътрешните страни на скелето, като се използват стълби или стълбище (не трябва да се изкачвате по самата конструкция).
- Ще бъде осигурена защита срещу рискове от електричество:
- Чрез избиране на позициониране, което избягва близост с електрически кабели или електрически инсталации.
- Чрез заземяване на скелето, ако е близо до електрическа инсталация или кабел или на върха на високи сгради (светкавици).
- Трябва също да се помисли за изключване на захранващите кабели, преместването или изолирането им, чрез използване на специален екран.

Достъп до скелето и въвеждане в експлоатация:

По време на сглобяване, след всяко изменяне на конструкцията или след като е открито несъответствие, ръководителят трябва да постави подходяща сигнализация и да забрани достъпа до опасни/несъответстващи части. След сглобяването, ръководителят на монтажа на скелето трябва да провери съответствието и правилността на монтажа, преди да изготви документ за пускане в действие.

3) Дейности по конструктивно възстановяване

❖ **Обработка на видима армировка**

Предвидена е обработка на видимите връзки на балконските парапети и пана, на видимата армировка на панелите на входните площадки на блоковете, на видимата армировка от долната страна на подовите панели на I-ва плоча.

Преди нанасянето на антикорозионно покритие, видимите връзки на балконските парапети и пана ще бъдат почистени от замърсявания, а след това и от ръжда. При ръчното отстраняване на ръждата се използват шкурки, телени четки или специални телени камбанки монтирани на дрелки. Прави се механична обработка и нанасяне на ръждопреобразувател. Обработката продължава до получаване на повърхност с

„метален блясък“. Необходимо е след 3-4 часа да се отстрани преобразуваната ръжда и ако има още непреобразувана да се повтори третирането до пълното премахване. Върху така почистената повърхност, с четка се нанася антикорозионното покритие. Това е наложително да се извърши преди изпълнение на ремонтните дейности по външните стени.

При обработката на видимата армировка на панелите на входните площадки на блоковете и тази от долната страна на подовите панели на I-ва плоча, последователността на изпълнение е следната:

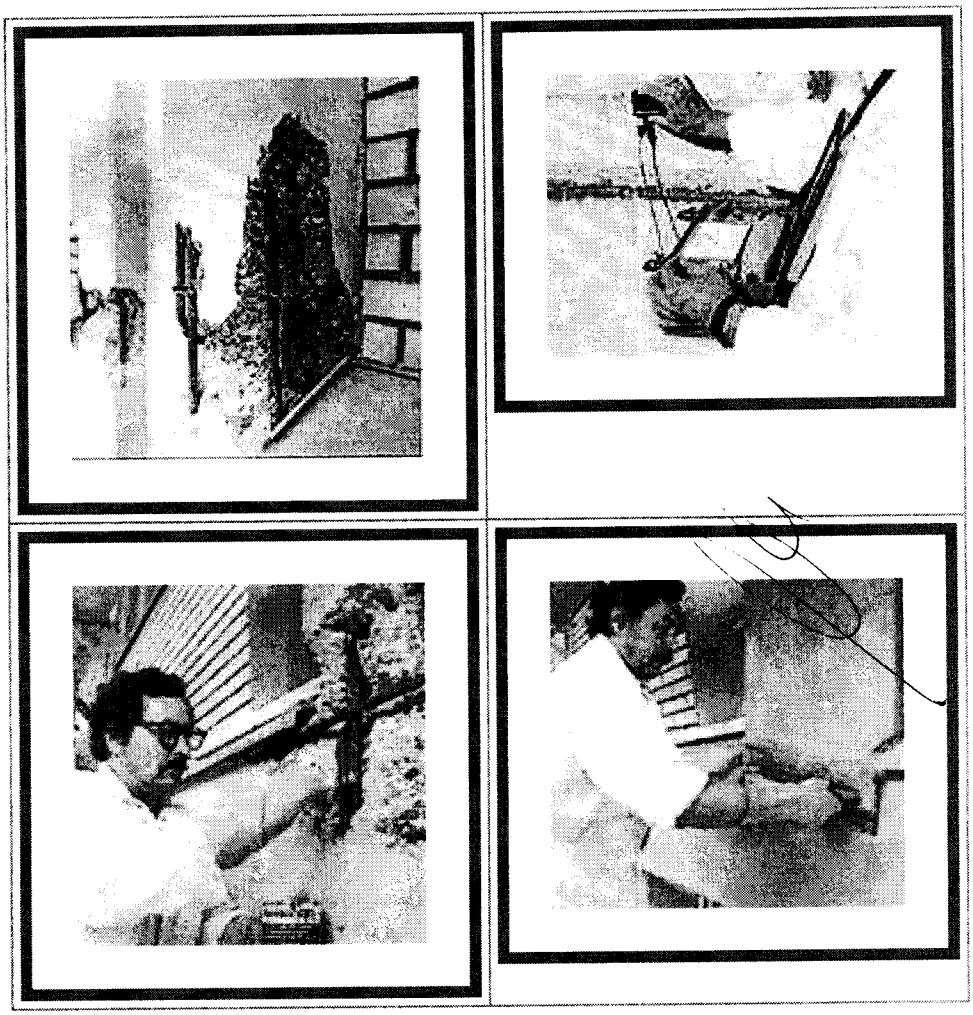

» Първата задача е напуканият и рушащ се около корозиралото място бетон да се изкърти до здрава и чиста основа. Всички нездраво свързани части се премахват, докато корозиралите части на армировъчните пръти не бъдат открити и станат достъпни за по-нататъшна обработка. Целта е да се отстранят механично не само разкъртените части, но и силно карбонизираният бетон. Почистената повърхност на бетона трябва да получи грапава повърхност, за да се осигури по-здраво свързване с ремонтния разтвор. Накрая се почистват дребните частици и прахта.

» Следващата задача е откритите армировъчни пръти да бъдат почистени от полепналите по тях остатъци от бетон, а след това и от ръждата. Прави се механична обработка с телена четка или друго подходящо оборудване, и нанасяне на ръждопреобразувател. Обработката продължава до получаване на повърхност с

„метален блясък“. Необходимо е след 3-4 часа да се отстрани преобразуваната ръжда и ако има още непреобразувана да се повтори третирането до пълното премахване.

» Така подготвеният изкъртен и почистен участък се обезпрашава и водонапива. Полага се защитен грунд, а 30 до 120 минути след това двукомпонентен възстановителен разтвор.

При необходимост ще се изпълнят нови заваръчни „шевове” или допълнително анкериране на стоманени елементи.

Обработката на повредената повърхност и разкритата армировка е наложителна, с цел предпазване на конструктивните елементи от загуба на устойчивост, недопустими деформации, провисвания и изменения на геометрията.

❖ **Обработка на фугите между фасадните панели**

След обстоен оглед на фугите между фасадните панели, същите ще се обработят, където е необходимо. Последователността на работа е най-общо следната (примерна схема):

Започва се с подготовка на самата фуга – отстранява се напуканата мазилка, фугата се почиства и обезпрашава. Ако цепката на междупанелната фуга е над 2 см се запълва със строителна пяна. След изсъхване излишната пяна се изрязва.

При вече уплътнена и уеднаквена основа, фугата се шпаклова с шпакловка за топлоизолация + стъклотекстилна армираща мрежа, за да се избегнат последващи напуквания и нарушения цялостта на фугата.

Основно изискване към ремонтираните панелни фуги е те да са водонепропускливи и устойчиви на атмосферните условия. Последното и най-важно покритие е хидроизолацията. Използват се следните хидроизолационни покрития:

- Течна хидроизолация – нанася се с подходяща четка;
- Хидроизолационна олово-асфалтна лента "Sika" - при монтаж се нагрява с пистолет за горещ въздух.

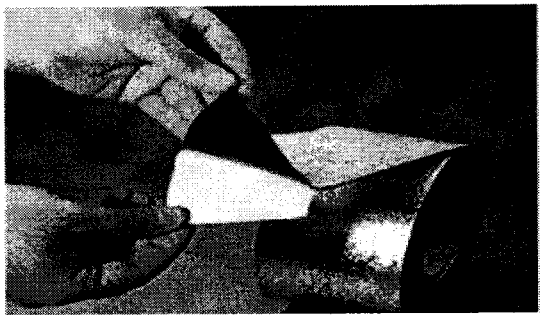

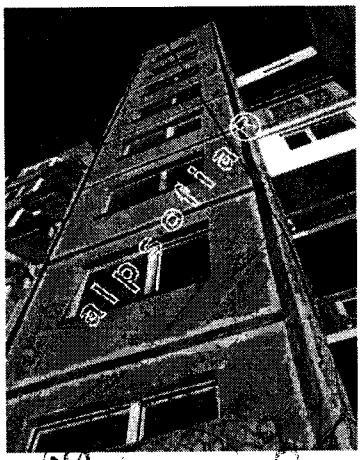

Когато всички междупанелни фуги след обработката са добре уплътнени, може да се премине към топлоизолирането на фасадните стени.

При разкрити връзки между панелите ще се направи необходимата обработка, която може да включва почистване от корозия, направа на нови заваръчни шевове и полагане на антикорозионно покритие.

❖ **Доизграждане на парапетите на терасите до нормативната височина 1.05м**

Парапетите трябва да отговарят на изискванията по Наредба №7 от 22 декември 2003г. за правила и нормативи за устройство на отделните видове територии и устройствени зони. За да се удовлетворят нормативните изисквания, парапетите на терасите на четирите блока ще се доизградят до височина от вътрешната страна 1,05м. Ако съществуващите парапети са масивни, ще се доиззидат, като предварително основата се почисти и овлажни, или ще се монтира допълнителна ръкохватка. Ако са метални, надграждането може да се осъществи чрез заваряване на допълнителни метални пръти и/или метален профил за ръкохватка, или чрез подмяната им с нови. Във всички случаи ще се съобразим с проектното решение.

4) Подмяна на съществуваща дограма

Неподменените прозорци и вратите по фасадите на жилищните етажи са двойни слепени с дървени рамки, остъклени балкони с метална единично остъклена дограма. Недоброто им състояние е предпоставка за увеличаване на инфилтрация и загуба на енергия през остъклените части. Входните врати са метални.

Предвижда се подмяна на старата дограма с PVC петкамерна с двоен стъклопакет, с едно нискоемисионно стъкло и коефициент на топлопреминаване $\leq$ 1.40 W/m^2K. Неподменените входни врати се подменят с AL дограма с коефициент на топлопреминаване 2.20 W/m^2K

Преди пристъпването към монтажа предварително се дава заявка за заготвянето на всички дограми, отговарящи по размери и характеристики на тези от техническите спецификации и инвестиционни проекти.

След поставянето на прозореца или вратата в отвора, рамките се закрепват за стената през основният им профил.

Минимална ширина на фугите - b - при свързващи фуги

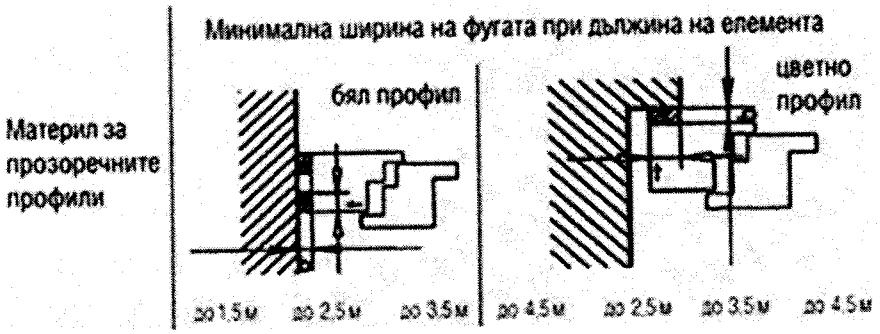

Табл. 1

Минимална ширина на фугите - b - за свързващи фуги, уплътнени с пяна

A							
PVC (бяло)		15 mm	20 mm	25 mm	10 mm	10 mm	15 mm
PVC (цветно)	15 mm	20 mm	25 mm	30 mm	10 mm	15 mm	20 mm
B							
PVC (бяло)	8 mm	8 mm	10 mm	10 mm	8 mm	8 mm	8 mm
PVC (цветно)	8 mm	10 mm	10 mm	12 mm	8 mm	8 mm	8 mm

Табл. 2

Фугата между дограмата и стената трябва да бъде равномерна и с подходяща ширина.

В табл 1 са показани минималните ширини - b на челната и страничната фуга в зависимост от цвета и размера на дограмата за фуги уплътнени с полиуретанова пяна и с уплътнителна лента.

В табл 2 А и В са показани минимални ширини на фугата - b - за фуги уплътнени с уплътнителна лента. Дълбочината на запълване на фугата - f - се уточнава с производителя на уплътняващив материали в зависимост от ширината. След монтажа задължително се изваждат клиновета, за да не възпрепятстват дължинното разширяване на профилите. Веднага се отстранява и защитното фолио от профилите.

На фиг 1 са показани местата, на които трябва да бъде подложено на касата в зависимост от отваряемостта на прозореца. Правилният избор на закрепващи средства се определя на първо място от възникващите натоварвания. Той зависи от географското местоположение, височината на сградата, категорията на местността, конкретната строителна ситуация и възможностите за монтаж.

Да се има предвид следното:

- Подложките трябва да са от подходящ материал (напр. ПВЦ).

- Разположението на подложките не трябва да затруднява топлинното разширение на елементите.

- Подложките трябва да останат дълготрайно в строителната фуга за да могат да спомагат за отвеждане на тежестта.

- За елементите разположени в предната част на стената, трябва да се използват стабилни стоманени винкели или ъглови конзоли.

- Предпоставка за винаги достатъчната устойчивост на огъване на профила на касата.

- Подложките не трябва да възпрепятстват последващата работа.

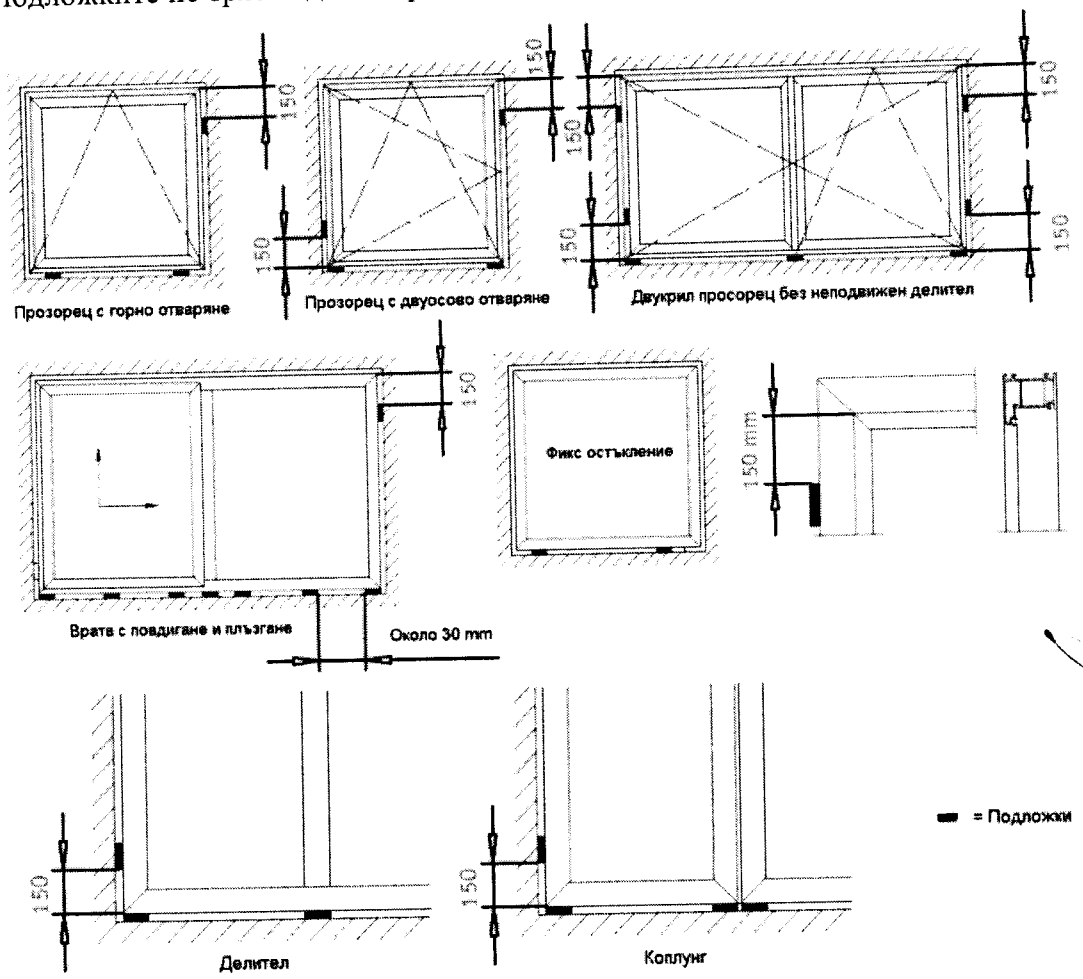

фиг.1 Закрепване на елементите на прозореца

За закрепване се използват стандартни дюбели, винтове или котви, като се спазват зададените от производителя отстояния по оста и ръбовете в зависимост от строителния материал.

За избора на правилните крепежни елементи е определяща конкретната строителна ситуация. Стената и крепежните елементи трябва да са съвместими едни с други. Същите са показани на фиг.2, като непременно трябва да се спазват препоръките дадени от производителя, като например:

- Зададената сила на скъсване;

- Максимално разстояние между касата и зидарията:

- Максималната използвана дължина da

- минимална дълбочина на закотвяне hv
- разстояние на дюбела от ръба;
- диаметър на пробиване d и дълбочина на пробиване td
- дължина на дюбела L

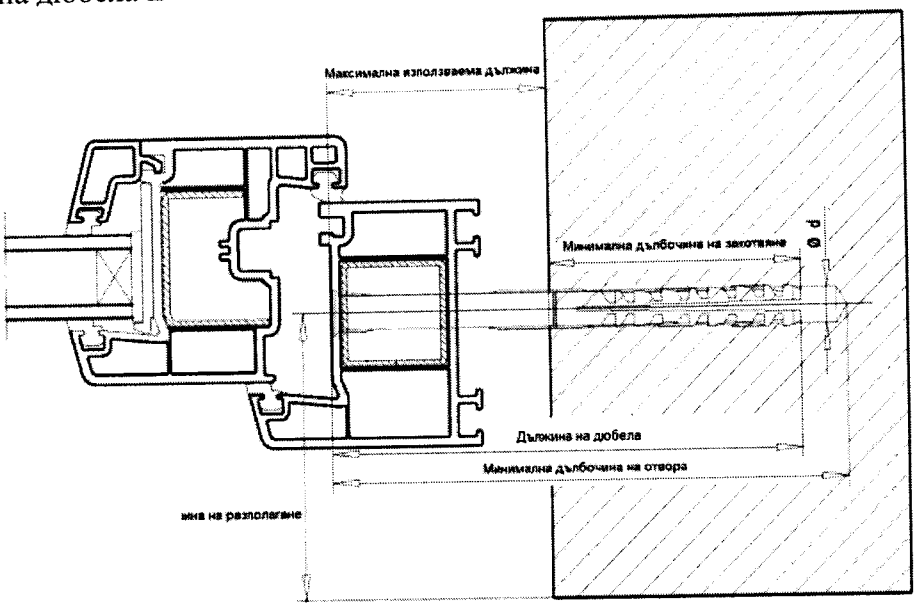

Фиг. 2 Важни размери при укрепване

Препоръчително е винтовете да се навиват с винтоверти с регулируем момент, както и комбинация от подложка и закрепващ елемент. Разстоянието между дюбелите не бива да възлиза на повече от 70 см. Отстоянието на дюбела от заваръчни шевове, ъгли и неподвижни делители трябва да бъде най-малко 15 см за бели профили и 20 см за цветни профили.

Входните врати са подложени на по-силни динамични натоварвания, поради това към нормалните за един прозорец точки на закрепване трябва да бъдат добавени допълнителни - фиг 3.

Това са някои от основните моменти за правилното закрепване на стандартни врати и прозорци. При специални изпълнения се използват различни планки, винкели, куплунзи и др, като се спазва основното правило - закрепването да е механично, за да се гарантира дефинирано отвеждане на натоварванията,

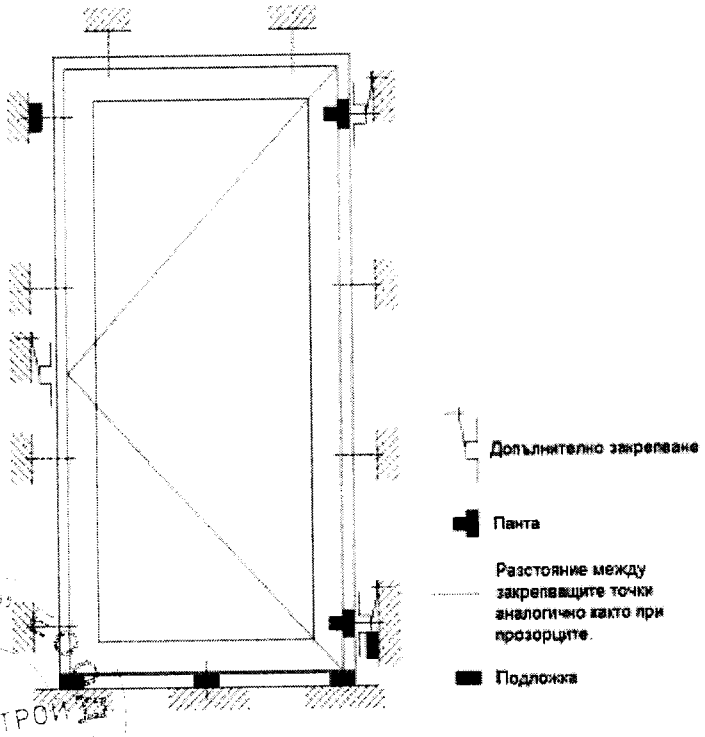

Фиг. 3 Монтаж на входна врата

както и използването на подходящи буфери, които да могат да поемат разширението на профилите както по вертикала, така и по хоризонтала.

Луфта между рамката и стената се запълва с полиуретанова пяна. След като пяната се втвърди, излишъците се изрязват, след което луфта между вътрешната и външната плоскост на стената и рамките се запълва със силикон за по-добро уплътнение. При необходимост може да се постави и декоративна лайсна от двете страни на рамката. Трябва също така да се отстрани защитното фолио и да се поставят капаците на пантите.

Дограмите ще се монтират от специализирана група дограмаджии под ръководството на техническият ръководител и КБЗ. Всички профили и елементи, които ще се използват ще са придружени със сертификати за качество, като ще са спазени всички технически спецификации.

Всички столарски работи се изпълняват точно по размерите, дадени в спецификацията. Сглобяването на отделните части и елементи, начинът на окачване, отваряне, затваряне и задържане на крилата, както и уплътняването между прозорците и зидарията на отвора трябва да отговарят на изискванията на действуващите стандарти и спесификацията по проекта.

Приемане от техническия ръководител

За столарските работи се съставят два констативни акта:

а/ в предприятието производител

б/ на обекта след завършване на монтажа

Прозорците, вратите, витрините и др. се приемат по брой, вид и размери.

5) Топлоизолиране на външни стени

Неизолираните фасадни стени (стени тип 1 и тип 2) ще се топлоизолират от външната страна с EPS 10см и коефициент на топлопроводност λ = 0,035 W/mK. По страниците на прозорците ще се положи EPS 2см, ширина 20см. Останалите типове стени ще се топлоизолират с EPS 5см и коефициент на топлопроводност λ = 0,035 W/mK. По стените на сутерена над нивото на терена и партер се предвижда да се положи топлоизолационна система от XPS 10см и коефициент на топлопроводност λ = 0,035 W/mK.

- **Атмосферни условия**

При полагане на топлоизолационни системи ще се съобразяваме със сезонните температури, влажността на въздуха и други атмосферни влияния. Шпакловките и нанасянето на мазилките ще се избягват при дъждовно време или при опасност от

превалявания. Не се препоръчва работа при наличие на вятър или минусови температури, както и при такива над 30° С. При студено време или/и наличие на висока влажност на въздуха трябва да се има предвид, че мазилката съхне по-бавно. Грундирането също не трябва да се изпълнява при минусови температури и дъждовно време.

Най-благоприятни за изпълнение на топлоизолационни фасадни системи са месеците Април, Май, Септември и Октомври, поради сравнително постоянните температури и средни такива около 18-20° С.

Дебелината на слоя мазилка се определя от големината на зърната в нея, като избора на такава със по-едра зърнометрия (>2мм] осигурява по-добра защита на топлоизолационната система от проникване на UV лъчи и насрещен дъжд. За гарантиране работата на топлоизолационните системи, освен влагането на качествени материали и спазването на технологичния ред и време за дейностите, съществува зависимост на всички елементи и детайли по сградата, които работят в синхрон и в пряка зависимост едни от други.

- **Подготовка на основата**

Основата, върху която ще се лепят плоскостите, трябва да бъде здрава, чиста и суха, без петна от масла и ронливи участъци. Ако има такива, те ще бъдат отстранени предварително. Компрометираните участъци от съществуващата мазилка ще се очукат и изкърпят.

- **Полагане на топлоизолационни плоскости EPS по фасади:**

Вариантите за закрепване на топлоизолационния материал са лепене, дюбелиране, лепене и дюбелиране, и монтаж чрез шини. При реновиране на съществуващи сгради задължително се изисква топлоизолационния материал да е залепен и дюбелиран. При лепене на плочите има три метода на нанасяне на лепилния състав: лепене на топки, лепене по цялата площ и машинно лепене.

Разбъркването на лепилото трябва да става по рецептата и предписанията на производителя. Лепилото се разбърква и остава да престои 5-10 минути – това е условие, което е от изключително голямо значение за добрата адхезия на лепилото към основата и особено към EPS плоскостите.

Нанасянето на лепилото по линейно-точковия метод е да се намаже периферията на листа с непрекъсната линия от него и да се сложат няколко топки допълнително по площта му (фиг.4). Локацията на топките се съобразява с дюбелирането впоследствие. Технологията „на гребен" се използва при равни основи, а линейно-точковия метод при неравни основи или тухлена зидария. Дебелината на слоя се съобразява с необходимостта от корекции на листа след залепването му на фасадата.

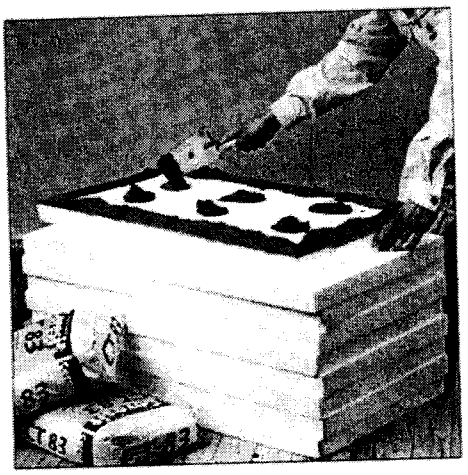

Фиг. 4 Линейно-точков метод

Изпълнението на монтажните работи започва с подвеждане на котите и фиксиране на горен ръб цокъл. Реденето на плочите се извършва отдолу нагоре. Плочите се разполагат хоризонтално по дължина на фасадата, плътно една до друга, без да се оставя разстояние между тях и без да се допуска навлизане на лепило по фугите им. Размерът на фугите, освен ако не е предписан от проекта, не трябва да превишава 5 мм. Ако при изпълнение бъдат установени фуги с по-голяма широчина, те се запълват с изрезки от изолационния материал. Необходимо е хоризонтално те да се разминават с половин плоча, за да не се образуват кръстовидни фуги. За подравняването им се използват алуминиеви мастари. Вертикалната линия и равнината на цялата фасада се следи постоянно с конец и нивелир.

При ъгли на прозорци и врати платното се зарязва Г-образно. Не се допуска естествената хоризонтална фуга на реда или вертикалната фуга на ръба да преминава през ъгъла на технологичния отвор.

Монтирането на дюбелите трябва да се извършва при температура $\geq 0^{o}C$ върху сигурна и здрава основа. Минималната дълбочина на закотвяне на дюбела в основата трябва да е 35мм. Необходимата дължина (1) на използваните дюбели се получава от сума от дълбочината на закотвяне на дюбела в основата (h_{ef}), дебелината на лепилния слой и носещите покрития (t_{tol}) и дебелината на топлоизолационният слой (h_D) (фиг.5).

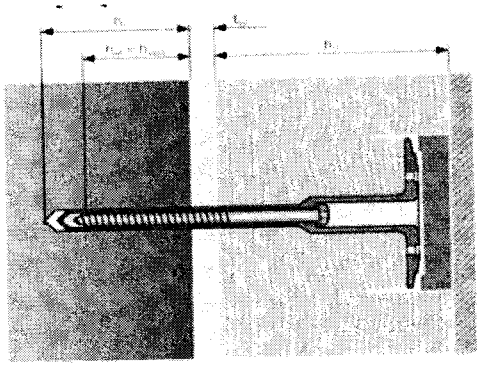

h_1 - дълбочина на пробития отвор;
h_{ef} - дълбочина на закотвяне на дюбела в основата;
t_{tol} - дебелина на лепилния слой и неносещите покрития;
h_D - дебелината на топлоизолационния слой.

Фиг.5 Необходима дължина на дюбела

Монтажът на дюбела трябва да е задължително през лепилния слой след като лепилото е втвърдило най-малко 24 часа. Ако не се спази тази технология, по фасадата ще се получат множество неравности. Също така е задължително дюбелът да се набива до пълното му навлизане в топлоизолационната плоскост и преди шпакловката с мрежа да се подмаже с лепило дупката, която се е получила. Ако шапката на дюбела не се скрие напълно, на мястото ще се получи издатина, която не може да се оправи с шпакловката и ще развали визията на фасадата. Някои производители предлагат капачки за дюбелите си, като предварително се изрязва леглото за шапката на дюбела в топлоизолационната плоскост (фиг.6).

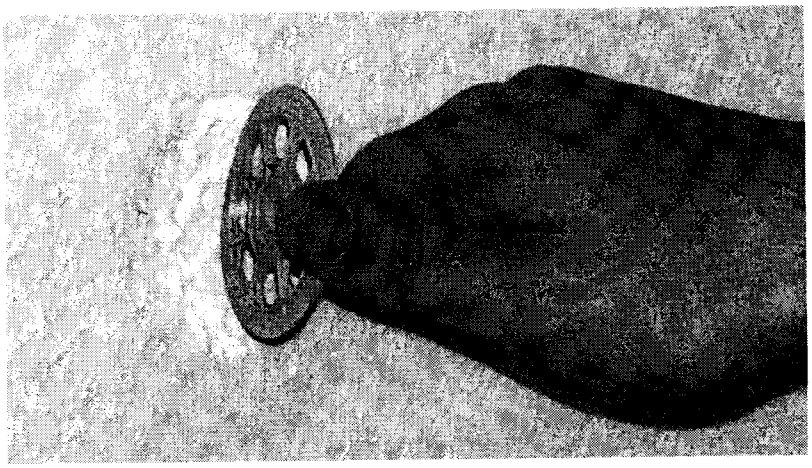

Фиг.6 Полагане на дюбели с капачки

Така би изглеждала една фасада при спазено правилно разположение на дюбелите при стандартна фасада (фиг.7) .

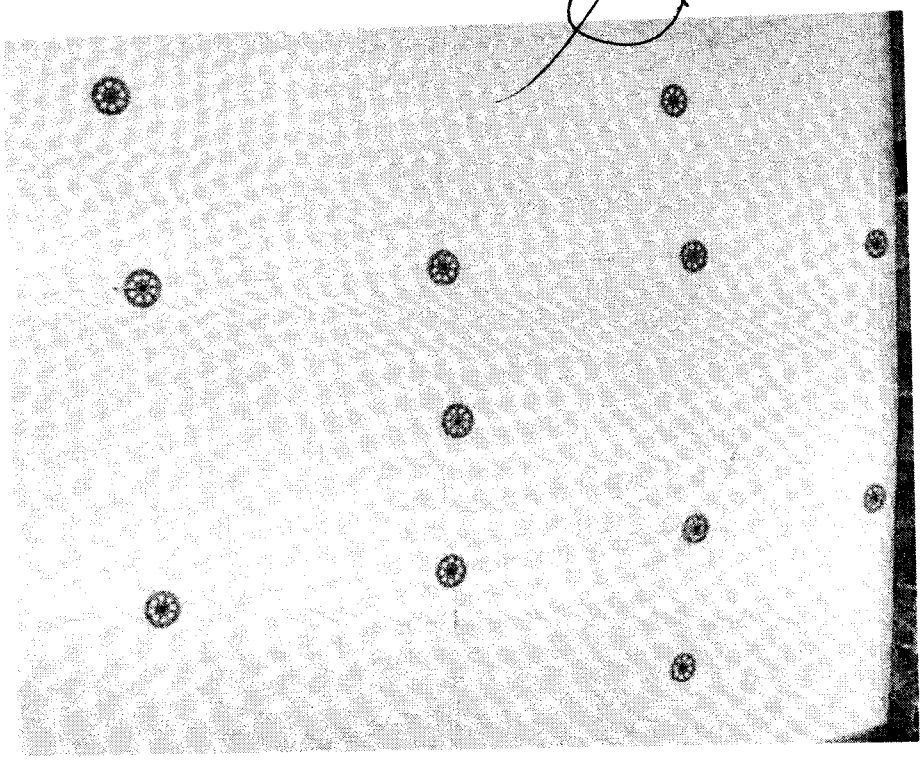

Фиг.7 Фасадна стена след дюбелиране

При класическия метод след приключване на дюбелирането и преди започване на шпакловката всички глави на дюбелите задължително се шпакловат (фиг.8).

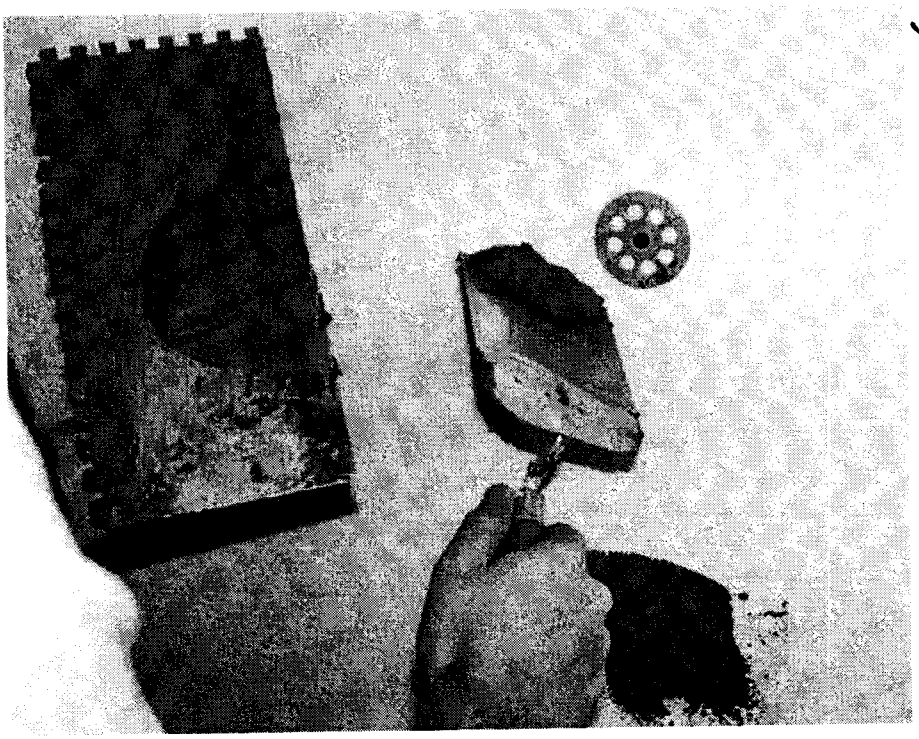

Фиг.8 Шпакловане главите на дюбелите

Минималната бройка дюбели е 6 бр./м2 от стената при височина на сградата до 50м и скорост на вятъра 135 км/ч. Външните ъгли на сградите са подложени на по-големи

натоварвания от вятър и в тях напрежението е по-високо. Те се подсилват допълнително с дюбели.

По цялата височина на ръба на сградата в ширина 50-60 см се разполагат шахматно допълнително по 2 дюбела на лист или по 4 на квадрат при плоскости 1000 х 500 мм.

На фиг.9 е показана основната схема за разполагане на дюбели при топлоизолация от полистирен.

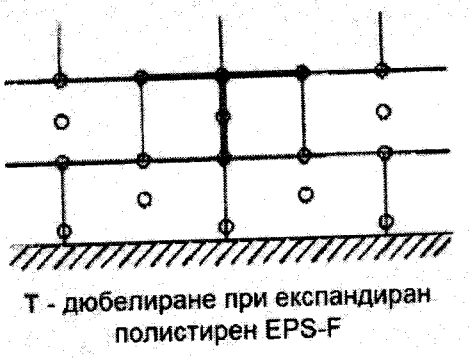

Фиг.9 Разполагане на дюбелите

Приемане на топлоизолационни работи:

При контрола на изпълнението и приемането на топлоизолационни работи се проверява съответствието им с изискванията на инвестиционния проект за съответния строеж, както и спазването на нормативните актове, регламентиращи осъществяването на инвестиционния процес и изпълнението на строителните и монтажни работи.

Контролират се отклонения в размерите (дължина, широчина, дебелина) и отклоненията от правоъгълността и равнинността на топлоизолационните продукти, които трябва да са в допустими граници.

Всички материали, продукти, комплекти и/или системи, използвани при изпълнението на топлоизолационни работи, ще отговарят на изискванията в техническа спецификация и на изискванията в проекта за съответната част.

Когато топлоизолационните работи са част от общи СМР на елементи (части) от сградата или съоръжението за тяхното изпълнение преди полагане на следващите слоеве на конструкцията или на елемента се съставя акт за установяванена всички видове строителни и монтажни работи, подлежащи на закриване, съгласно Наредба № 3/2003 г., удостоверяващ, че са постигнати изискванията по част "Енергийна ефективност и топлосъхранение" от проекта.

Приемането на изпълнената топлоизолация като самостоятелен вид работа се документира с акт за приемане на извършените СМР по нива и елементи на строителната конструкция в съответствие с „Наредба № 3/31.07.2003 г. за съставяне на актове и протоколи по време на строителството."

- **Полагане на армировъчна мрежа и шпакловане:**

Преди да се изпълни шпакловката, по цялата фасада се полагат външни и вътрешни ъгли, завършващи профили, обработват се деформационни фуги и др.

Залагат се диагоналните армирания по прозорци и над врати, за да се подсили армировката в зоната на концентрирани ръбови напрежения. Армировката на топлоизолационните системи се състои от шпакловка с вградена в нея армираща мрежа (фиг.10).

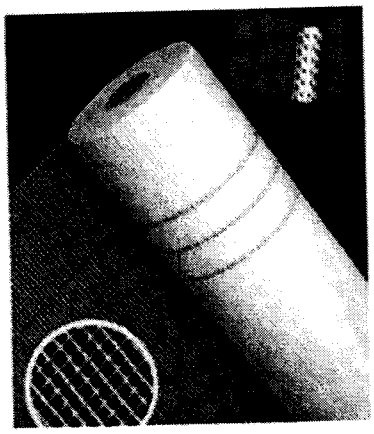

Фиг.10 Армираща мрежа

За да се гарантира дълготрайност и сигурност на системата, както и поемане на възникнали във времето атмосферни въздействия, армировъчния слой трябва да бъде избран правилно и да бъде положен качествено. Шпакловката трябва да е водоотблъскваща и паропропусклива. Вградената в шпакловката мрежа може да е стъклофазерна, метална или пластмасова.

Технологията на полагане на армирана шпакловка е най-общо следната:

Шпакловката с мрежа започва отгоре надолу, като се избира за начало външен или вътрешен ъгъл на сградата. Лепилото се нанася на ивица от 1 м по цялата височина на сградата. След това мрежата се полага върху него, притискайки я с маламашката. Започва се от най-високата част на фасадата в посока надолу към цокъла. Когато мрежата се залепи, лепилото започва внимателно да се заглажда и материалът в повече се връща обратно в баките. Следващото парче мрежа трябва да застъпи 10 см от старото. Процедурата се повтаря. При прозорците се реже, след като вече е залепена.

Ъглите на технологичните отвори се армират допълнително с второ парче мрежа, положено на 45° спрямо отвора (фиг.11).



Фиг.11 Допълнително армиране на отвори

След нанасяне на мрежата се полагат PVC лайстни по всички ъгли на фасадата, както и всички необходими водобрани по тераси и плотове на прозорци. Следва втора, а понякога се налага и трета ръка шпакловка за изравняване повърхността на фасадите (Фиг.12). Преди да се започне работа по полагане на мрежата, всички прозорци и врати се завиват с найлон, залепен с хартиено тиксо. След шпакловките тиксото и найлоните се махат и се дооформят вътрешните ъгли при необходимост.

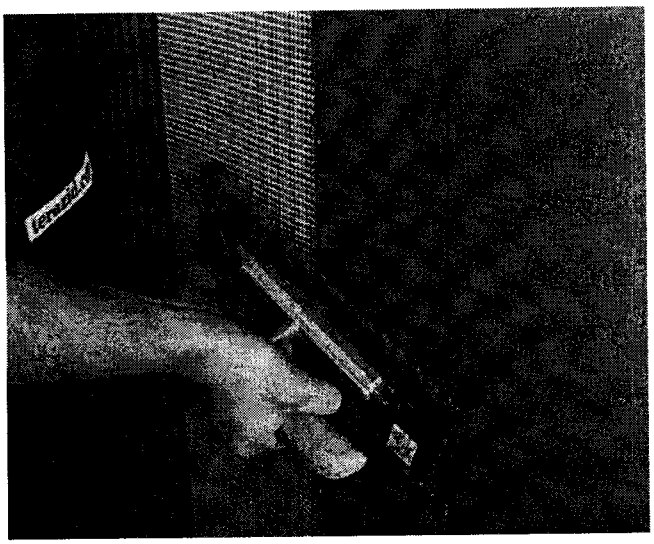

Фиг.12 Армирана шпакловка

Приемане на шпакловките от техническия ръководител:

При приемането на шпакловките се проверява следното:

- Шпакловките, както и всеки от пластовете, да бъде здраво захванатата за основата или по - долния пласт (проверява се чрез изчукване на повърхностите).
- Повърхностите да бъдат равномерни, гладки, с добре оформени ръбове и ъгли, без петна от разтворими соли или други замърсявания и без следи от обработващи инструменти.
- Шпакловките не трябва да има пукнатини, шупли, каверни, подутини и други видими дефекти.

При приемане на шпакловките се съставя пълна документация (протоколи, актове за скрити работи, удостоверения и др.) за доказване на качествата на материалите, марката на разтворите и за специалните изисквания, поставени в проекта.

- **Грундиране и полагане на финишно покритие:**

За да се осигури по-добра контактна повърхност, върху армиращия шпакловъчен слой се нанася контактен грунд (фиг.13), който подобрява адхезията на завършващото покритие към шпакловката и предотвратява бързото попиване на водата в нея. Технологичният престой, след като се нанесе грундът, е минимум 24 часа, а при силикатните мазилки е около 2-3 дни.

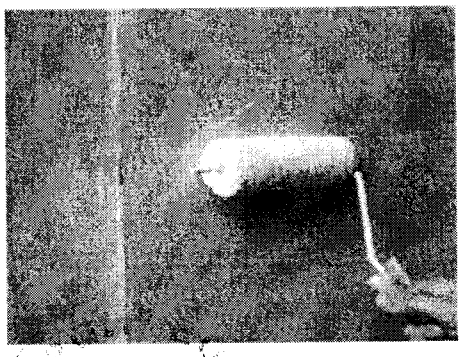

Фиг. 13 Нанасяне на грунд

Като крайни покрития при топлоизолационната система се прилагат структурни мазилки с дебелина 2-3мм от типа силикатни, силиконови, полимерни и др. В конкретния случай е предвидена полимерна мазилка по фасадни стени и облицовка от гнайс по цокъл.

- **Мазилки по фасади**

Оформянето на повърхността на една топлоизолационна система може да бъде изпълнено по много различни начини. Заедно с естествените камъни, плочките и другите видове керамични покрития, мазилките са най-често използваният като финишно покритие и облицовка материал.

Избор на мазилка:

Мазилката има не само декоративни, но и доста по-отговорни защитни функции, защото предпазва намиращата се под нея топлоизолация и зида от проникване на атмосферна влага. Поради това тя трябва да бъде достатъчно устойчива на атмосферните въздействия, да запазва своята еластичност и да не се напуква в резултат на температурни промени, да има висока водоотблъскваща способност и същевременно да пропуска свободно водните пари и въглеродния диоксид, да бъде устойчива на съдържащи се във въздуха вредни вещества, да не способства за отлагане и развитие на плесени и микроводорасли, да задържа по възможност най-малко прахта и замърсяванията от въздуха, а отложените замърсявания лесно да се отмиват от дъждовните капки.

При избора на цвят на мазилката наличието на топлоизолационна система отдолу поставя някои допълнителни ограничения, особено когато сградата е изложена на силно слънчево греене. Колкото оцветяването е по-тъмно и с по-наситени цветове, толкова мазилката ще поглъща по-енергично топлина от слънчевото греене, толкова повече ще се нагрява мазилката и многопластовата изолационна система под нея. Това от своя страна води до поява на термични напрежения, които са толкова по-големи, колкото е по-голяма разлика между температурата на нагрятата от слънцето през деня повърхност и охлаждането ѝ през нощта. Тези напрежения предизвикват проява на пукнатини в тънкия слой мазилка, той престава да бъде сигурна преграда срещу проникване на влагата в топлоизолацията, а мазилката започва да се руши. Затова за топлоизолационни системи не се препоръчва използването на тъмни, наситени цветове.

Видове мазилки на база структура:

1. Влачена – позната още като структура дървояд. Прилича на кора на дърво, често се изпълнява на вертикални канали, които се постигат благодарение на

структуриращите камъчена в пастата. Диаметърът на структуриращите камъчета са отразени на кофата или пакета на мазилката.

2.Драскана – позната още като пръскана. Ефектът се постига благодарение на факта, че съотношението на пастата на мазилката към структуриращите камъчета е приблизително еднакво. Така при нанасяне и обработка вместо каналчета постигаме ефектна грапава повърхност с наситено присъствие на камъчета на 1 кв.см.

Видове мазилки на база химичен състав:

1. Минерални – прахообразна мазилка в пакети. Масово се използва от майсторите на изолации по алпийски способ. Може да се съхранява и транспортира при доста ниски или високи температури. Не е водоустойчива, което значи, че при намокряне от дъжд остават мокри петна. С течение на времето се отлагат соли, минерали и киселини и така петната стават трайни по фасадата. Не е особено здрава и при допир или удар лесно се наранява. Положителното е, че има високо pH (измерител за киселинност), което е предпоставка за трудно развитие на гъбички и плесени. Характеризират се с висока паропропускливост и ниска цена. Противопоказно е да се използва при топлоизолационна система с минерално-каменна вата.

2. Акрилни (Полимерни) – произвеждат се в кофи (баки). Изработват се на база на полимерни смоли. Приемлива паропропускливост. Лесно се обработва и нанася. Създава плътен, здрав, еластичен и водоустойчив пласт. Съдържа компоненти, ограничаващи развитието на гъбички и плесени. Производителите често съветват да се избягва тяхното прилагане при зони с много висока влажност. Избягват се комбинации от много светъл и много тъмен цвят, защото в зоната на прехода се получава голяма температурна разлика и това води до спукване.

3. Силикатни - произвеждат се в кофи (баки). Съхранява се строго според предписанията на производителя, но често това е +5 градуса до +30 градуса. Не се полага при -5 градуса нощем и влажност по-голяма от 70%. Слоят, който образуват е здрав и с висока паропропускливост. Подходяща е за всякакви климатични условия. Съдържа компоненти, ограничаващи развитието на гъбички и плесени.

4. Силиконови – произвеждат се в кофи (баки). Изработват се на база силиконови смоли. Водоотблъскваща. Имат свойството да се самопочистват от дъждовните води. Отлична паропропускливост. Препоръчва се при луксозни изпълнения, сгради в централни градски части, запрашени райони. Антибактериална е. Недостатък е високата й цена.

5. Мозаечни - произвеждат се в кофи (баки). Комбинации от дребни цветни камъчета. Използват се предимно за цокли, около прозорци, колони, арки, тераси и за подчертаване на различни архитектурни елементи. Водоотблъскваща, устойчива на атмосферни влияния, с необходимата паропропускливост, може да се мие, с висока устойчивост на механични въздействия, лесна за обработка. Не се полага пролет и есен, когато има резки смени на температурите.

6. Хибриди – това са комбинации от мазилки. Например силикон-акрилни, силикат-силиконови и др., които обединяват положителните характеристики на своите предшественици.

Полагане на мазилките:

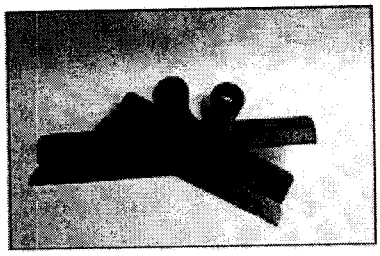

Широки стоманени шпахтели за изглаждане на шпакловката

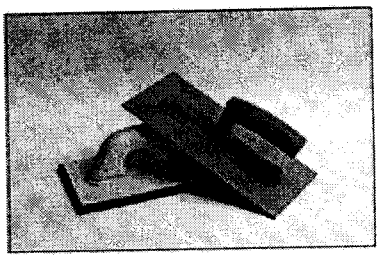

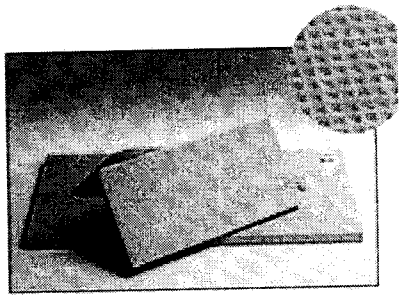

Маламашки за повърхностна обработка и структуриране на мазилката - пластмасова гладка, с покритие от пореста гума и пластмасови с релефна повърхност

За полагане на мазилките се използват няколко инструмента. На първо място това е ръчният електрически миксер за разбъркване на бои, лепила и мазилки, който може да бъде заменен с мощна ръчна бормашина и подходяща бъркалка. Нанасянето и заравняването на мазилката се извършват с пердашки и мистрии, изработени от неръждаема стомана. В зависимост от вида й, мазилката се нанася и обработва само с метална маламашка или се нанася с метална и се обработва с пластмасова маламашка. Само с метална се изпълнява минералната или мозаечна мазилка. Останалите фасадни мазилки се обработват с пластмасова маламашка с гладка или леко грапава повърхност. Пердашките трябва редовно да се почистват от втвърдените остатъци мазилка, за да бъде повърхността им винаги чиста и гладка. Най-лесно това се прави, като се трият с парче газобетон и вода. Работата трябва да се организира така, че да се осигури непрекъснат процес на полагане. Фасадата се измазва наведнъж, като се спазва принципът „мокро върху мокро“. Ако се допусне засъхване на вече измазан участък, границите му отчетливо ще личат. Това означава, че цялата фасада трябва да бъде достъпна от стабилно скеле, а когато площта е голяма, мазилката се полага на разположени в съседство полета от няколко души. Мазилките не бива да се полагат при горещо време и силно слънчево греене, както и при температури, по-ниски от 5°C.

Начинът за подготовка на мазилката зависи от вида ѝ. Минералните мазилки се доставят в книжни торби в сухо състояние и се разбъркват с вода непосредствено преди употреба. Цялото съдържание на торбата се разбърква наведнъж в продължение на 3–5 min, като се добавя предписаното от производителя количество вода. При работа на по-големи участъци е желателно да се разбърка наведнъж съдържанието на две и повече торби. За пълно изравняване на цветовите нюанси и уеднаквяване на консистенцията се препоръчва отделно разбърканите порции мазилка да се насипят в голямо корито и всичко да се разбърка още веднъж. Останалите видове мазилки се доставят готови за употреба в пластмасови кофи. При тях единствено е необходимо старателно разбъркване с миксера, за да се хомогенизира сместа напълно. Нанасянето на мазилката се извършва на два етапа. От мазилката се загребва с малка мистрия, разтворът се поставя върху стоманената пердашка и с движение отдолу-нагоре се полага върху стената. Маламашката се държи под остър ъгъл спрямо стената, като долният ѝ край се притиска с пръсти. След това мазилката се разнася до получаване на равномерно дебел слой. Тук не може да се сгреши, защото дебелината на пласта се определя от едрината на включените в мазилката зърна. Мазилката полепва добре след няколко заглаждания, защото определено не се маже „като масло“ поради по-едрите зърна, които леко затрудняват задържането ѝ върху вертикалната повърхност. Следващата операция е структуриране на повърхността, което се прави почти веднага или след съвсем кратко изчакване докато мазилката е още мокра и не е започнала да свързва. Видът на завършената мазилка зависи от два фактора – от самата мазилка и по-точно от големината и съотношението на съдържащите се в нея зърна, и от начина на повърхностна обработка (структуриране) при полагането ѝ. Повърхностната обработка се прави с пластмасова маламашка, като първоначално с дъговидни движения слоят се изравнява. След това маламашката се поставя и притиска успоредно на стената и в зависимост от начина на движението ѝ се получава желаната повърхностна структура.

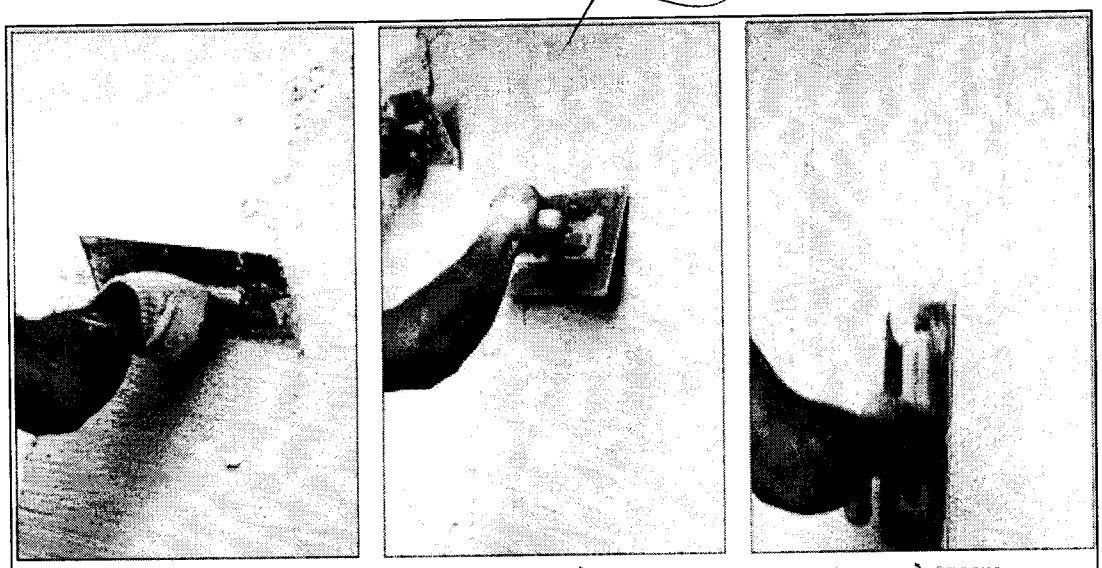

Нанасяне на мазилката, подравняване и заглаждане, структуриране чрез рязко издърпване на маламашката надолу

За получаване на **влачена мазилка** с вертикално разположени бразди маламашката се издърпва неколкократно рязко надолу, което се повтаря докато се получи равна повърхност с добре очертани бразди. Насъбраната при това върху маламашката мазилка се загребва с мистрията и връща обратно в кофата. При кръгообразно движение на маламашката се получава повърхност с безразборно разположение и посока на браздите.

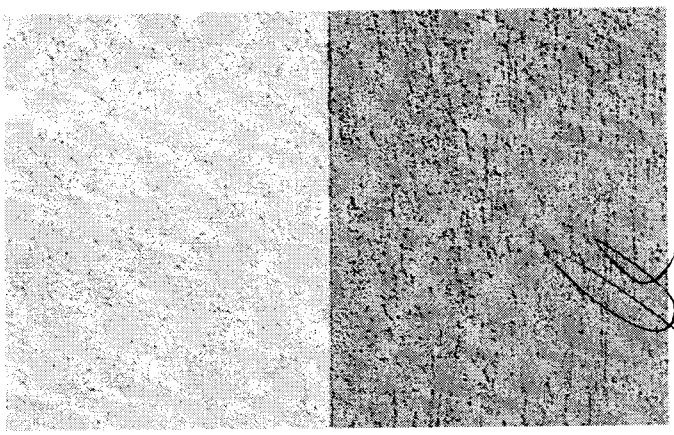

Едно добро решение – силикатна влачена мазилка с дебелина 2 mm

Драсканата мазилка се получава също чрез кръгообразно движение на пердашката. За получаване на драскана структура положената мазилка се заглажда с пластмасова маламашка с минимален натиск (фиг14). Грапавината на повърхностния слой се усилва и от това, че при изсъхването си свързващото вещество се свива и камъчетата допълнително се оголват. Използват се маламашки със съвсем гладка повърхност, с които се работи, когато мазилката е още прясна и лесно полепва по инструмента, както и маламашки с леко грапава повърхност. Те са подходящи за обработване на мазилката в стадий на начално свързване, която вече не залепва така силно.

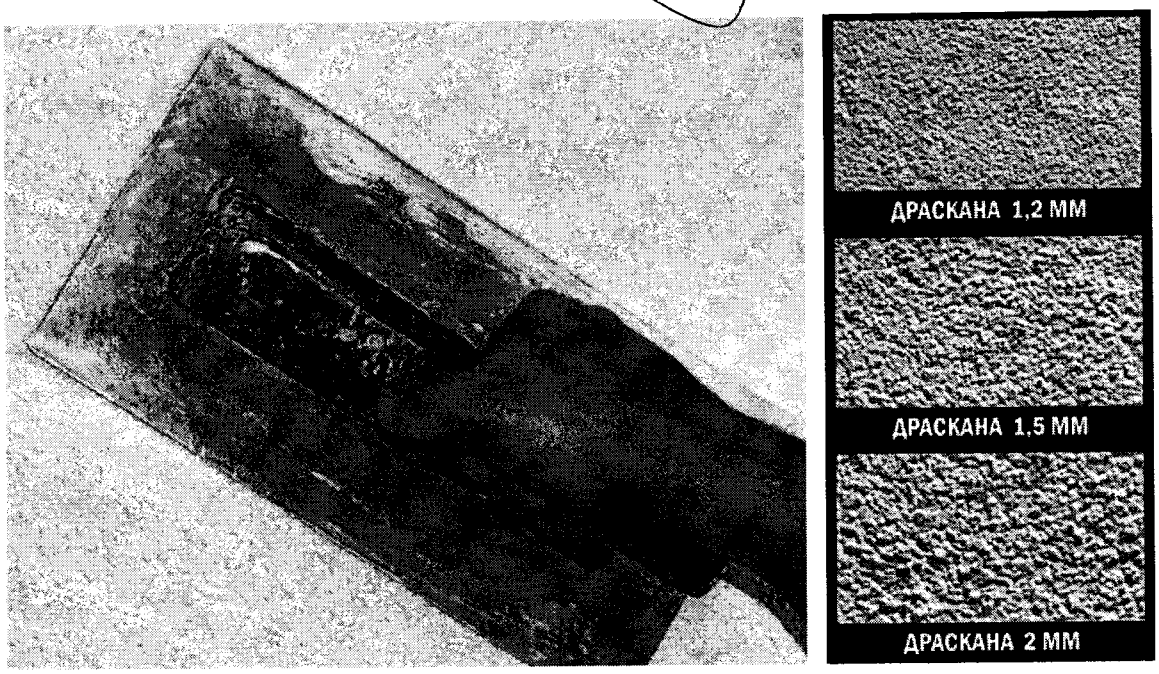

Фиг. 14 Драскана мазилка

По стените на сутерена над нивото на терена и партер е предвидено да се положи цветна екстериорна мазилка тип „мозайка".

Мозаечната мазилка се полага върху чиста, суха, незамръзнала, обезпрашена основа, да не е водоотблъскваща, без изцветявания, с необходимата носимоспособност и да няма ронещи се части. Температурата на въздуха, основата и материала по време на полагането и на съхнението трябва да е минимум +5°C. Фасадата трябва да се пази от директно слънчево греене, дъжд или силен вятър (например с фасадна мрежа). Високата влажност на въздуха и/или ниските температури (например през късна есен) могат значително да удължат времето, необходимо за съхнене. Трябва да се предотврати въздействие на влага откъм основата (носещи стени, заграждения, капчуци, улуци и др.). Нанасянето на мазилката се извършва с маламашка от неръждаема стомана, върху предварително грундирана повърхност. След това пластът се подравнява и се заглажда, като дебелината му се определя от едрината на камъчетата. За оформяне на декоративни елементи е необходимо отделните участъци да се оградят чрез облепване с хартиена самозалепваща лента. След нанасяне на единия цвят мазилка лентата веднага се отстранява. След изсъхване по контурите на вече измазания участък се залепва защитна лента и се полага следващият цвят мазилка, като се внимава да не се зацапат вече готовите повърхности.

Прясно измазаната повърхност има млечнобял цвят, който изчезва след изсъхване.

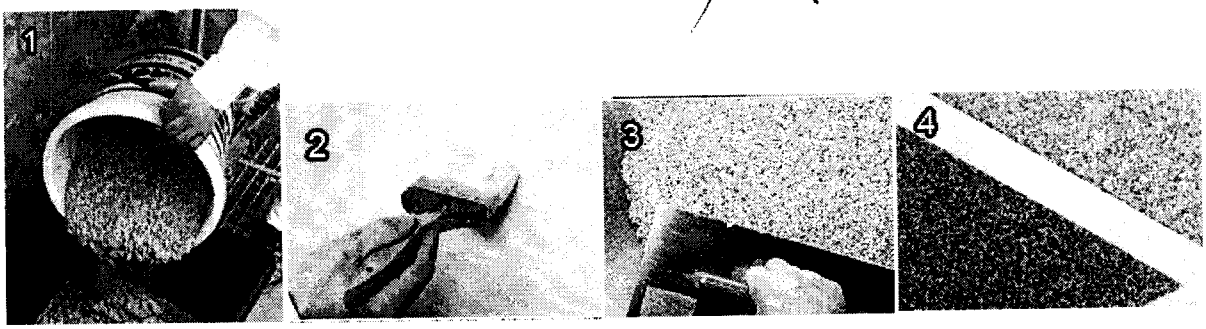

Приемане на мазачески работи:

При контрола на изпълнението и приемането на мазаческите работи се проверява съответствието им с изискванията на инвестиционния проект за съответния строеж, както и спазването на нормативните актове, регламентиращи осъществяването на инвестиционния процес и изпълнението на строителните и монтажни работи.

Не се приемат мазилки с пукнатини, издувания, груби грапавини и неизмазани части.

6) Топлоизолиране на под

Подовете на жилищната сграда са два типа – под над неотопляем сутерен и под към външен въздух.

Подът над неотопляем сутерен се предвижда да се топлоизолира с EPS 5см. и коефициент на топлопроводност λ=0.035 W/mK.

Подът към външен въздух (еркери) ще се топлоизолира с EPS 12см. . и коефициент на топлопроводност λ=0.035 W/mK.

Технологията на изпълнение на топлоизолацията на таван на сутерен и под еркер е аналогична на тази при фасадите – използва се лепене плюс дюбелиране, като методите на работа са същите.

7) Част „Електро"

Всички ел. Консуматори в обекта се захранват от главно разпределително ел.табло ГРТ, монтирано в сутерена. Към момента ГРТ е оборудвано с физически и морално остарели предпазители и автомати. От ГРТ се захранват с проводници ПВА2 4х50мм2 Етажните Разпределителни Електромерни Табла ЕРЕТ, монтирани в стълбищните клетки.

Осветителната инсталация в общите части е изпълнена с проводници ПВВМ Б1 2х1.5мм2, скрито под мазилката. Управлението на осветлението е изпълнено с ключове и лихт бутони за скрит и открит монтаж. Използваните осветителни тела са плафониери

с л.н.с (60W). Много от осветителните тела, особено в общите части, са с липсващи предпазни разсейватели, стъкла на плафониери и т.н.

Силовата инсталация за контакти с общо предназначение е изпълнена с проводник 2х2.5мм2, скрито под мазилката.

От направеното обследване се установява, че изградените електрически инсталации, табла и осветителни тела са амортизирани и остарели и не отговарят напълно на изискванията на „Наредба №3 от 09.07.2004г за устройство на електрическите уредби и електропроводните линии", подлежат на подмяна с нови.

Предвижда се цялостна подмяна в четирите блока на електроинсталациите, електрическите табла, осветителните тела, заземителна и мълниезащитна инсталации. Изпълнение на енергоспестяващо осветление и автоматизирано управление в общите части на четирите блока.

❖ **Електроинсталации и осветление**

Всички метални нетоководещи части на осветителните тела и ел. съоръженията се зануляват посредством нулево жило на захранващите ги линии, с цел предпазване от удар от ел. ток. Всички съоръжения трябва да бъдат с необходимата степен на защита IP.

Доставените съоръжения и материали ще бъдат нови, оригинални, нерециклирани, неупотребявани, отговарящи на всички технически показатели, придружени със съответните сертификати за произход и за качество от производителя им, като отговарят на нормативно установените изисквания за качество и за безопасност при употреба от крайни потребители.

Електромонтажните работи ще се извършват само от правоспособни изпълнители, като се спазват действащите нормативни документи и разпоредби: Наредба № 3 за устройство на ел. уредби и ел. проводни линии, Наредба № 1з-1971 от 29.10.2009 г. за строително-технически правила и норми за осигуряване на безопасност при пожар и правилниците по техника на безопасност и охрана на труда при СМР. След приключването им ще се направят замервания от лицензирана лаборатория.

Електрически проводници:

Навсякъде, където е възможно, проводниците ще се изтеглят в предварително поставени в стените гофрирани и поради това гъвкави пластмасови тръби. Диаметърът им се подбира според броя и дебелината на проводниците, които преминават през тях.

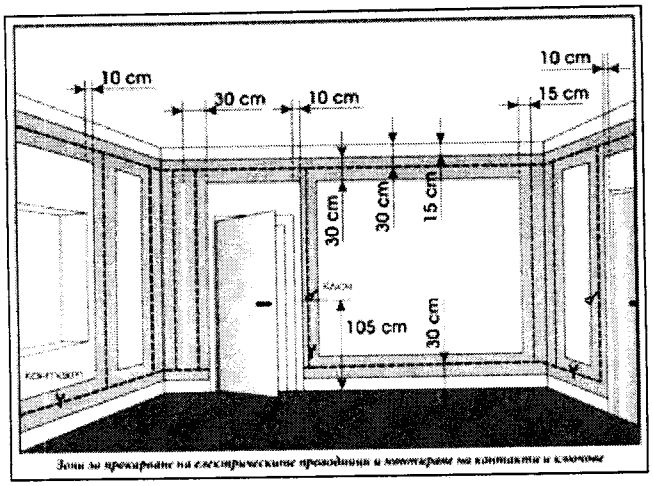

Зони за прекарване на електрическите проводници и монтиране на контакти и ключове

За прекарване на тръбите и проводниците има предписания, които трябва да се спазват, като например отстоянията на инсталацията от тавана, пода, врати и прозорци. Тръбите се монтират хоризонтално и вертикално, като не се препоръчва наклонено монтиране.

С малки изключения тръбите се поставят без огъване, а когато това се налага, например при преминаване през ъгъла между две стени, трябва да се осигури възможно по-голям радиус на дъгата. Гофрираните тръби позволяват огъване под съвсем малък радиус, но тези места впоследствие ще предизвикат затруднения при прокарване на проводниците, особено, когато в тръбата вече има проводници.

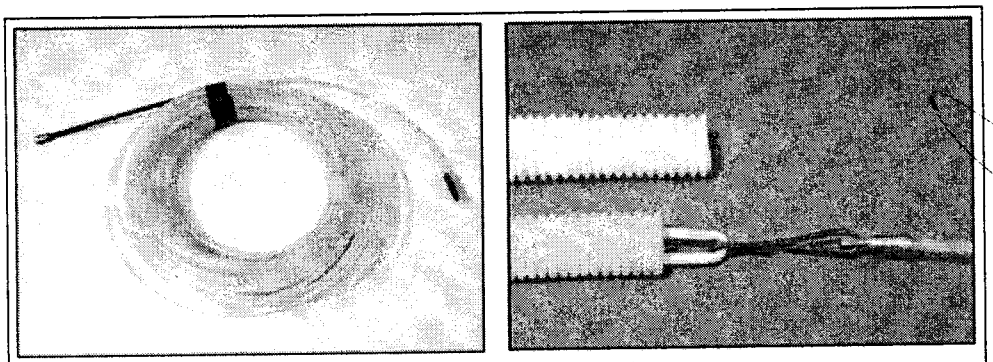
Вляво: жило от фибростъкло за изтегляне на проводници в тръби
Вдясно: изтегляне на двоен проводник през гофрирана тръба. Краят на проводника и свързващата тел се увиват с изолирбанд, за да не задират в тръбата

Кабелите се изтеглят, като в тръбите предварително се промуши показаният на снимката инструмент. Той представлява гъвкаво и същевременно твърдо жило от фибростъкло с кръгло напречно сечение. В предния му край е закрепена спирална пружина с топче на върха, която улеснява промушване на жилото през кривини и стеснения на тръбата. В задния край е пресован метален накрайник с ухо, към което се привързва проводникът, който се изтегля през тръбата.

Не се допуска съединяване на проводниците вътре в конзолите и тръбите.

Закрепването на мостовите проводници при скрито полагане не трябва да се извършва с гвоздеи. Гвоздеи могат да се употребяват само за временно закрепване, преди поставяне на мазилката и трябва да се изваждат. При това временно закрепване не се допуска забиване на гвоздеи между проводниците. Мостовите проводници трябва

да бъдат прикрепени към стената или канала с гипсов разтвор или скоби от изолационен материал.

На всички места с разклонения на електроинсталацията за контакти и ключове се поставят кръгли пластмасови разклонителни кутии с вътрешен диаметър 70 mm и дълбочина 35 mm. Така кабелите се изтеглят от кутия до кутия много по-лесно, а електрическите връзки се правят в кутията. При необходимост от свързване на повече проводници в една кутия се използват по-големи кутии с квадратна форма.

Полагането на проводниците по прегради (в мазилката, в канали или празно пространство на панели) трябва да се извършва по най-късото разстояние между разклонителната кутия и осветителното тяло.

Кабелите се свързват в кутията, като краищата им се заголват от изолацията и се притягат по двойки в единични лустерклеми. Така се постига сигурна електрическа връзка, краищата на кабелите са изолирани и обезопасени срещу късо съединение, а при необходимост връзката лесно се разкача след развиване на притягащите винтове. Практикува се и спояване на краищата с мек припой. Така се гарантира напълно сигурен електрически контакт, но споените краища трябва да се изолират с изолирбанд, а демонтирането на инсталацията става по-трудно.

Използват се и така наречените безвинтови клеми (фиг.15). При тях притискането се осъществява от пластина под напрежение или от лостова система.

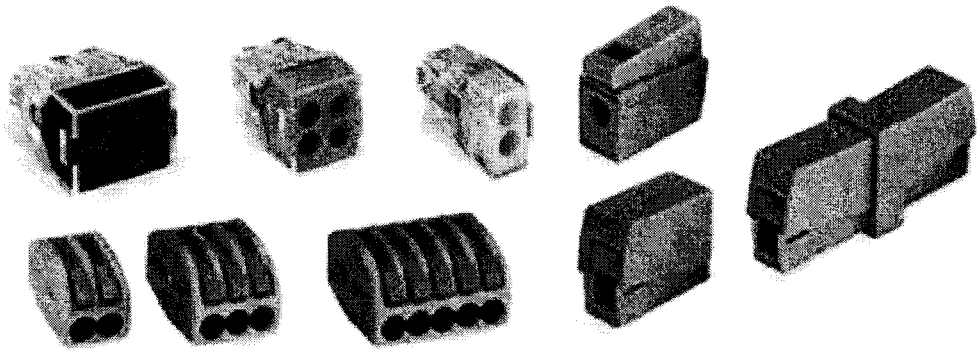

Фиг. 15 Различни видове безвинтови клеми

На следващата фигура е показано свързването на два вида клеми с лост и с натиск.

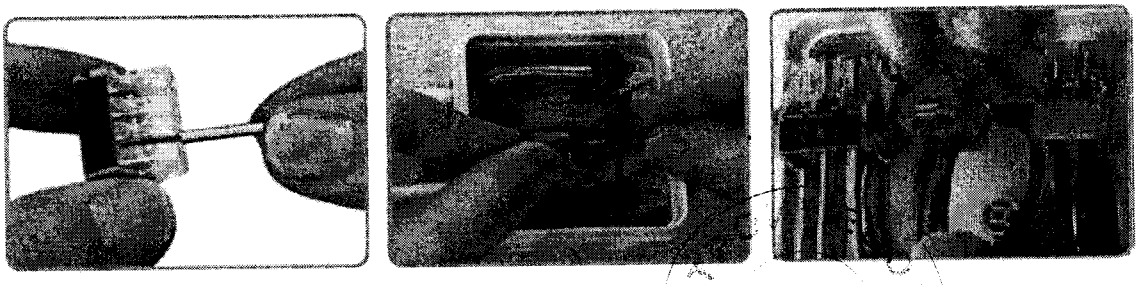

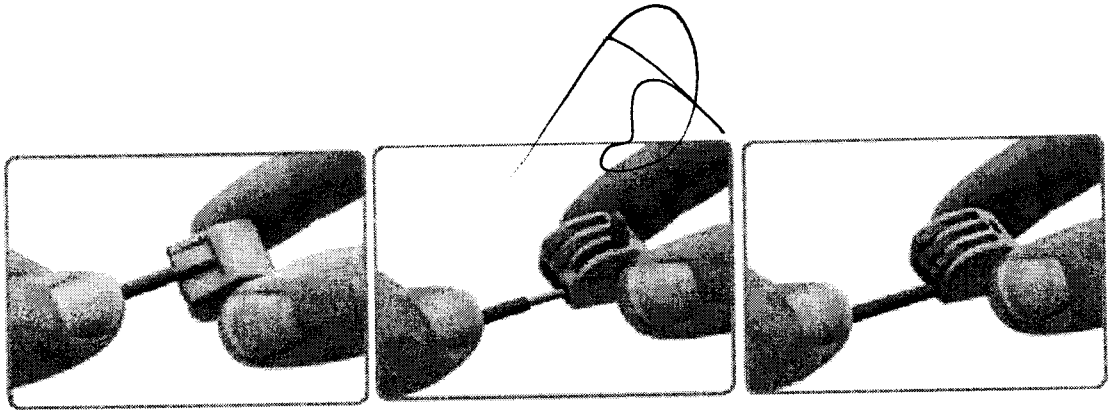

При лампени излази в конзолите на ключове и контакти при мостовите проводници се оставя резерв, но не по-малко от 100 mm. Линиите на токовите кръгове при таблата се оставят с резерв съгласно проекта, но не по-малко от 150 mm.

Осветителни тела и арматура:

Ще се монтират плафони с датчици за движение, съвместими с енергоспестяващо осветление (LED), и енергоспестяващи осветителни тела в общите части на блоковете.

Осветителните тела за местно осветление трябва да бъдат неподвижно закрепени така, че да не изменят първоначално предаденото им направление. Подвеждането на проводниците към осветителното тяло трябва да става по начин, който не позволява механическа повреда на изолацията за проводниците. Не се допуска понасяне на механически усилия от захранващите осветителното тяло проводници.

Не се допуска непосредствено окачване на осв. тела на мостовия проводник.

Електрически контакти и ключове:

Прекъсвачите и контактите, които се поставят до входовете на помещенията, трябва да се монтират по такъв начин, че при отваряне на вратите да не бъдат закривани. Влизането на кабелите в стената трябва да става чрез изолирани втулки.

Контактите се монтират на височина от 0,3 до 1,5 m от готовия под. Първата височина е характерна за контакти, чиито проводници преминават по пода или в первазна лайсна. Те се поставят в кутии (наричани още конзоли) от пластмаса с външен диаметър 70 mm и дълбочина 35 mm.

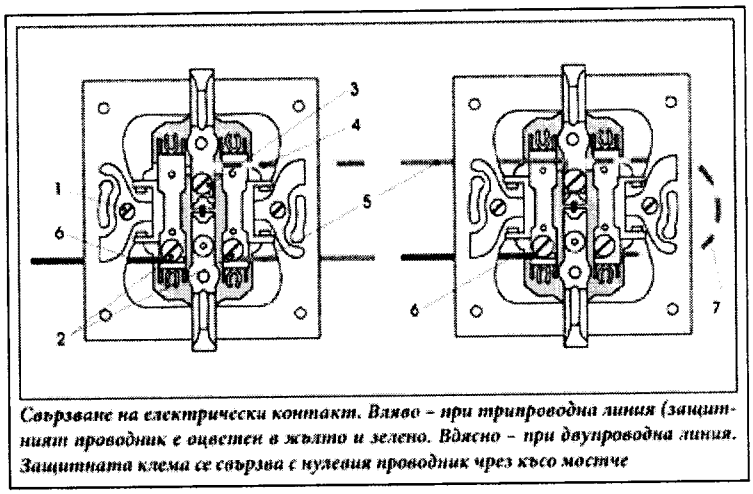

Свързване на електрически контакт. Вляво – при трипроводна линия (защитният проводник е оцветен в жълто и зелено. Вдясно – при двупроводна линия. Защитната клема се свързва с нулевия проводник чрез късо мостче

Електрическият ключ се монтира в кръгла кутия (конзола), която при скритата инсталация се вкопава в стената.

Съществуват различни системи за захващане на проводника. Най-често закрепването става чрез притягане с винт в клема или с плоска гайка. При други контакти закрепването на медния проводник става, като краят му се напъхва в отвор, в който се намира напречно разположена пружинираща пластина. Тя притиска проводника и осигурява необходимия електрически контакт.

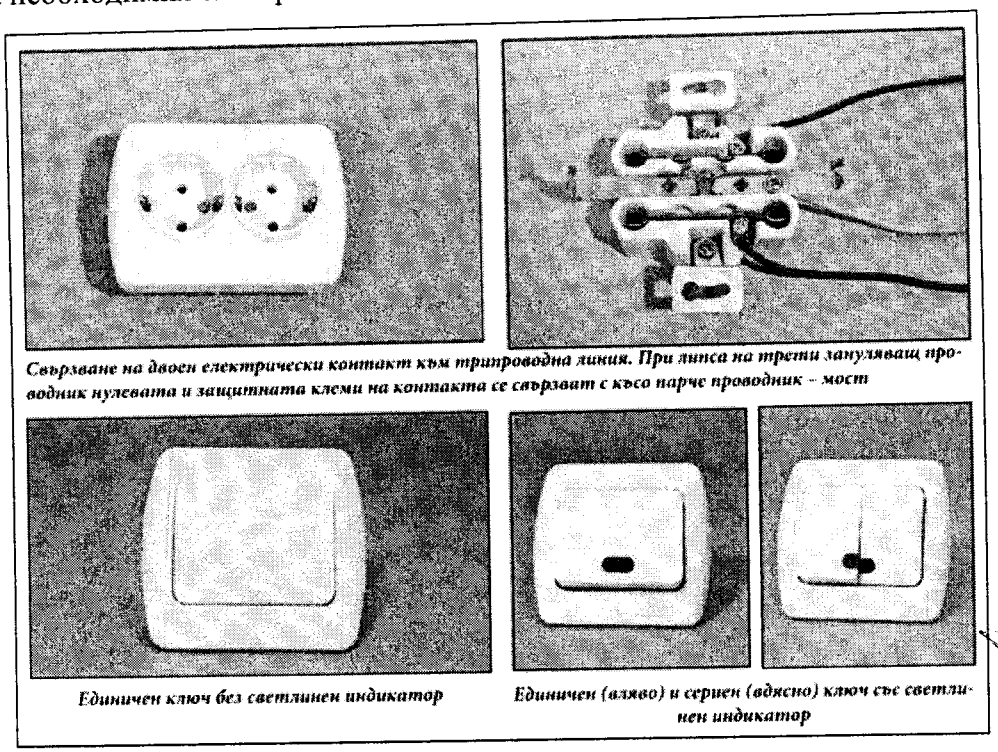

Свързване на двоен електрически контакт към трипроводна линия. При липса на трети зануляващ проводник нулевата и защитната клеми на контакта се свързват с късо парче проводник – мост

Единичен ключ без светлинен индикатор

Единичен (вляво) и сериен (вдясно) ключ със светлинен индикатор

Условия за избор на електрически апарати и тоководещи части:

По условия за нормална работа: работно напрежение, работен ток, класна точност и по условия за работа при къси съединения: термична и динамична устойчивост, пределна изключваща мощност.

Разпределителните уредби (ГРТ или РТ) трябва да отговарят и на изискванията на наредба 2 на ППСТН. В обществените и жилищните сгради се организира едно главно разпределително табло.

Допуска се увеличаване на броя ГРТ при товар на всеки от въводите в нормален или след авариен режим над 630 А или при голяма отдалеченост (над 100 м) от таблото. Коридора за обслужване, намиращ се от лицевата или от задната страна на таблата, да бъде най-малко 0.8 м - ширина и 1.9 м - светла височина - в самостоятелни помещения. Използваните проводници и кабели са обикновено с термопластична изолация.

Приемане на материалите:

Стандарт *БДС EN 60 439-1*, носещ името „Типово и частично типово изпитани комплектни комутационни устройства (табла)" въвежда идентично действащия в

Европейския съюз *EN 60 439-1*, както и съответстващия му международен стандарт *IEC 60439-1.*

БДС 16291 - отнасящ се за силови кабели е термопластична изолация (тип СВТ, СВБТ или САВТ)

БДС 4305-90 - отнасящ се за проводници с изолация от поливинилхлорид (ПВ-А1, ПВ- А2, ПВВ-МБ)

БДС 6766 - отнасящ се за проводници с поливинилна изолация (ПВОТ)

БДС 7685 - избор на тоководещи части и ел.апарати според условията на къси съединения

БДС 6059 - за автоматични защитни прекъсвачи.

Предаване на електрически инсталации за обекта:

За изградената ел. инсталация, положена директно върху строителната основа и подлежаща на закриване се съставя акт обр. 12 от Наредба № 3 от 31.07.2003 г. за съставяне на актове и протоколи по време на строителството, като се проверяват положените тръби и кабели преди тяхното покриване.

Проверява се сигурността на закрепване на осветителните тела. Измерва се съпротивлението на изолацията на електрически инсталации и кабели.

Всички електрически дейности трябва да са изпълнени, съгласно правилниците: Правилника за техническа експлоатация на енергопотребителите (ПТЕЕ), Правилника за безопасността на труда при експлоатация на електрически уредби и съоръжения, Наредба за Противопожарни строително технически норми (НПСТН) и Наредба №4 от 2009г.

❖ **Мълниезащитна инсталация**

Мълниезащитна инсталация - служи за защита на сградата, хората и съоръженията в нея от случайни попадения на атмосферно електричество.

Мълниезащитната инсталация ще се изпълни, както е указано в проекта, а ако не са дадени указания за изпълнението й, ще се приложи следния начин: ще се изпълни с мълниеприемна мрежа от проводник с дебелина ф 8мм, укрепен със специални държачи.

Всички метални части от покрива и всички метални корпуси на съоръженията върху покрива, като стълби, вентилатори, климатици, релсите на асансьорите и др. ще се свързват към нея.

За да бъде изградена ефективна мълниезащита, трябва да се спазят следните изисквания:

1. Мълниеприемниците (гръмоотводите и особено мълниеприемните мрежи) не трябва да „лежат" директно върху защитаваната покривна конструкция. Те трябва да са на разстояние 8.0 ÷ 10 cm. от нея.
2. Гръмоотводната мрежа не трябва да се монтира под битумната хидроизолация. Монтира се върху готовата конструкция на покрива.
3. Токоотводът ще се полага под топлоизолацията на фасадните стени, той трябва да е изработен от специална сплав, и да има негоримо изолационно покритие.

Защитата на сгради с плоски покриви се извършва най-вече чрез мълниеприемна мрежа. Проводникът е изработен от алуминиева сплав, мед или поцинкована стомана и е с диаметър 8 или 10 mm.

Електрическите връзки между отделните елементи на тази мълниезащитна уредба се осъществяват чрез специални клемни съединения, позволяващи лесно разглобяване и сглобяване на мълниеприемната мрежа при евентуални ремонти на покрива.

При полагане на мълниезащитна уредба на покрив, задължително се използва неизолиран проводник. Той служи за приемане на мълнията и предаването ѝ до спусъка (токоотвода).

Изолиран проводник се използва за полагане по фасада, особено в случаите, когато на сградата ще се полага топлоизолация (както е и в случая). Неговата задача е да отведе мълнията от мълниезащитната уредба на покрива към заземителното гнездо.

Много важен елемент за всяка една мълниезащита е и заземителното гнездо. То се състои от:

- Ревизионна кутия – монтира се на 1,2м. от готов терен. В нея се осъществява разглобяемата връзка между заземителното гнездо и спусъка;
- Заземителен кол – набива се в земната повърхност с цел да отдаде мълнията към земята (Всяко заземително гнездо може да съдържа един или повече заземителни колове. Техният брой зависи от постигнатото от тях съпротивление);
- Поцинкована шина 40/4 – използва се за връзка между отделните колове, както и за свързване с ревизионната кутия

8) Част „ВиК"

Изградените водопроводна и канализационна инсталации са остарели, на места корозирали и амортизираното сечение на поцинкованите водопроводни тръби е много малко. Необходима е цялостна подмяна на канализационните инсталации, които да се въведат в експлоатация след направени изпитвания.

❖ **Подмяна на хоризонтална водопроводна инсталация в сутерена и вертикални водопроводни клонове**

При смяната на щранговете ще се съобразяваме с техническите параметри на жилищната сграда и изискванията на Възложителя.

Смяната на хоризонталната водопроводна инсталация в сутерена ще се извършва с полипропиленови тръби.

Ще бъдат изпълнени следните основни дейности:

- демонтаж на старите поцинковани тръби и подмяната им с полипропиленови тръби, като е спазен същия диаметър;
- смяна на спирателни кранове преди отклоненията към вертикалните щрангове;
- укрепване на тръбите с крепежни елементи на разстояние 1,5-2 метра;
- поставяне на изолация на тръбите;
- извозване на отпадъците от ремонта.

Смяната на вертикалните водопроводни клонове отново ще се извършва с полипропиленови тръби.

Диаметърът на тръбите ще бъде определен в зависимост от техническите данни на жилищната сграда.

Ще бъдат изпълнени следните основни дейности:

- демонтаж на старите поцинковани тръби;
- монтаж на нови полипропиленови тръби;
- монтаж на спирателни кранове преди водомерите;
- укрепване на тръбите по БДС (Български държавен стандарт).
- извозване на отпадъците от ремонта.

За разлика от металните тръби, които се съединяват чрез резба и съответни фасонни части (фитинги), полипропиленовите се свързват чрез стапяне (полифузионно заваряване) на материала по контактната повърхност между края на тръбата и фасонната част. В случай на грешка тръбата се срязва преди фасонната част и от това място работата по свързването продължава.

Съединяването на тръби при преминаване през плочи, стени и прегради не се допуска.

Не се допуска водопроводни тръби да се прокарват през канали за нечиста вода, димни и вентилационни канали и в непосредствена близост с електрически трансформатори, ел. табла и др.

За да се предпазят тръбите от деформация, те ще бъдат укрепени на необходимото разстояние гарантиращо стабилност на водопроводната система. Укрепването на тръбите е необходимо да става на всеки 1,5 м. или 2 метра, което ги предпазва от изкривяване.

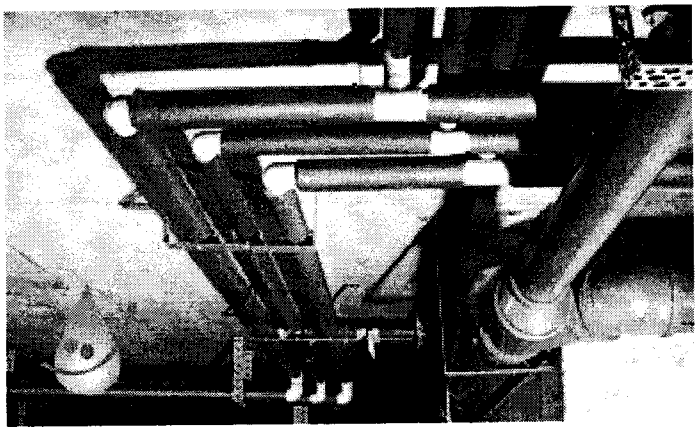

Скобите се поставят така че да подсигурят стабилност на тръбите и да бъдат предпазени от разместване.

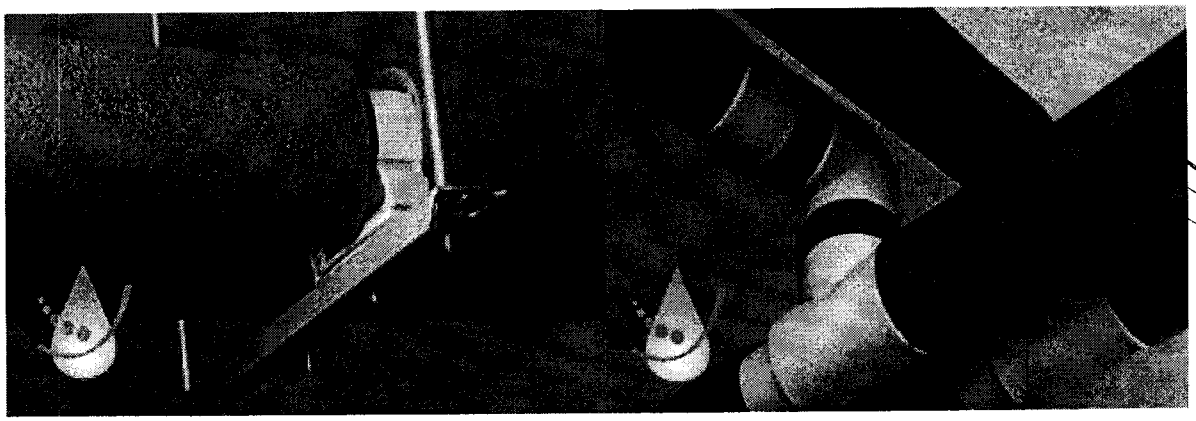

Изолацията също важен елемент при подмяната на водопровода, гарантира сигурност на тръбите: студената вода е предпазена от замръзване, а тръбите за топла са защитени от загуби на топлинна енергия

Ще се извърши монтаж на спирателни кранове, така че да може да бъде спирана водата при необходимост само на определени щрангове, а не на целия жилищен вход.

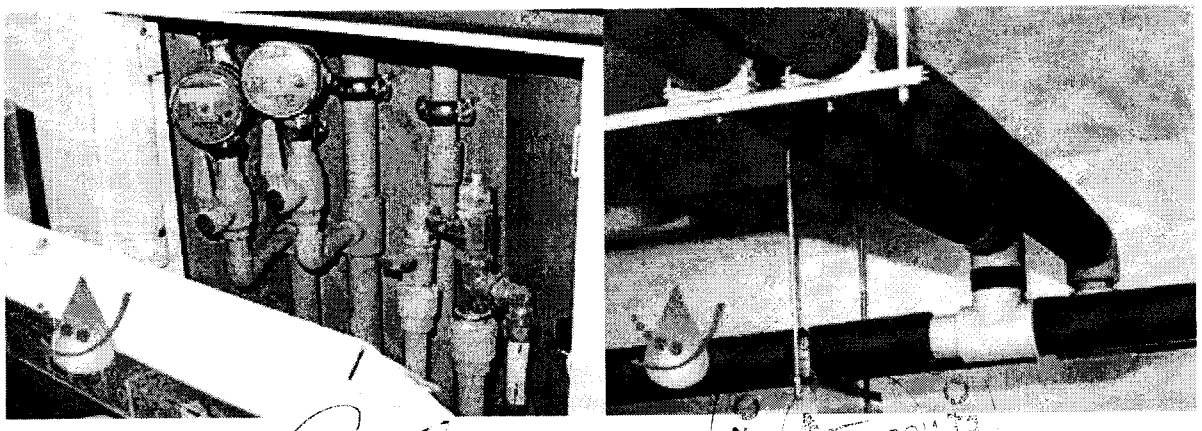

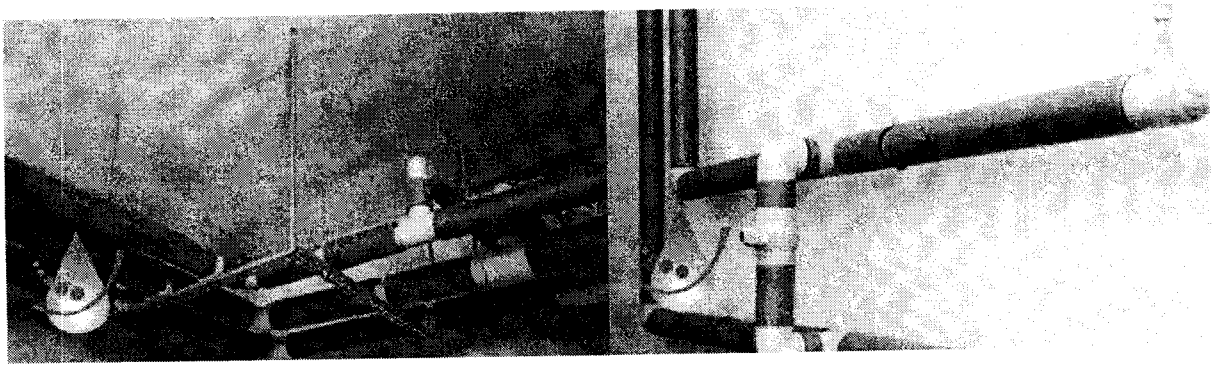

❖ **Подмяна на вертикални канализационни клонове**

Когато не се полагат в земята, канализационните клонове се монтират надеждно и безопасно посредством скоби или върху опори към конструктивните елементи на сградата. За тази цел в зависимост от вида на тръбите и опорната конструкция свързването трябва да бъде максимално съобразено с указанията на производителя.

В Наредба 4 на МРРБ са посочени няколко изисквания по отношение на максималните разстояния между отделни елементи на инсталацията, що се отнася до присъединяването им. Максималното разстояние между скобите на вертикалните канализационни клонове трябва да бъде до 20 пъти външния диаметър на тръбите, но не повече от 2 m. Самите вертикални клонове, когато са съставени от пластмасови тръби, се проектират на разстояние 20 mm от конструктивните елементи на сградата. При кръстосване на канализационни тръби с тръби с различно предназначение минималното светло разстояние между тях трябва да е 150 mm.

При подмяната на ВКК ще бъдат изпълнени следните основни дейности:

- демонтаж на съществуващи тръби и подмяната им с нови, като е спазен същия диаметър (ф110мм);
- укрепване на тръбите с крепежни елементи - канализационните тръбопроводи се закрепват стабилно към стените с куки или хомути.
- ВКК ще се изведат за вентилация на канализацията над покрива на минимум 0.30м, на разстояние минимум 20 см от комини и ще завършат с вентилационна шапка за тръба с необходимия диаметър.
- санитарните възли по апартаментите ще се включват към ВКК с разклонители;

Канализационните инсталации се изграждат при спазване изискванията на Наредба № 4., одобрения инвестиционен проект и съгласно БДС EN 12056 "Гравитационни канализационни системи в сгради".

Свързването на канализационните тръби и фасонните части се изпълнява водо- и газоплътно, в съответствие с проекта и указанията на производителя, като се използват определени за това средства за уплътняване.

Преди приемането на водопроводните и канализационните инсталации се извършват необходимите огледи и изпитвания за удостоверяване на съответствието им с одобрения инвестиционен проект и с правилата за изпълнение съгласно Наредба № 4.

Хидравличните изпитвания на ВиК инсталации се извършват и приемат преди измазването на помещенията и полагането на настилки. При пластмасови тръби с лепени връзки и с връзки на заварка, изпитванията се извършват не по-рано от времето, указано от производителя, след завършване на последната връзка.

Водопроводът за студена и гореща вода за битови нужди се изпитват на якост и водонепропускливост в съответствие с изискванията на проекта и техническата спецификация на тръбите. Когато няма указания за тяхното изпитване, се спазват изискванията по чл. 233 и 234 от Наредба № 4. Преди изпитването водопроводът се обезвъздушава, съответните водочерпни излази се затварят с тапи (при изпитване на якост), при изпитване на водонепропускливост се монтират водочерпните кранове.

Изпитването е проведено успешно, ако няма видими течове и навлажнявания.

Изолациите се изпълняват след хидравличните изпитвания на водопроводната инсталация.

Вакуумната канализационна инсталация се изпитва на непропускливост, за производителност и нормално функциониране на съоръженията й по методите съгласно БДС EN 12109.

За проведените хидравлични изпитвания се съставят протоколи.

❖ **Подмяна на водосточни тръби**

Системите за вътрешно покривно водоотвеждане, наричани още точкови, се състоят от разположени по покривната повърхност водоприемници – покривни воронки, устройства за проверка и почистване, и отвеждащи тръби, които включват водата в канализационната мрежа или към системата за отвеждане на дъждовна вода. Те функционират въз основа на два принципа – гравитачен и вакуумен.

Съществуващите водосточни тръби са вътрешни PVC ф110мм и ще бъдат заменени с нова отводнителна система.

При подмяната на ВТ ще бъдат изпълнени следните основни дейности:

- демонтаж на съществуващи тръби и подмяната им с нови, като е спазен същия диаметър (ф110мм);
- укрепване на тръбите с крепежни елементи;
- монтаж на водоприемници – воронки;

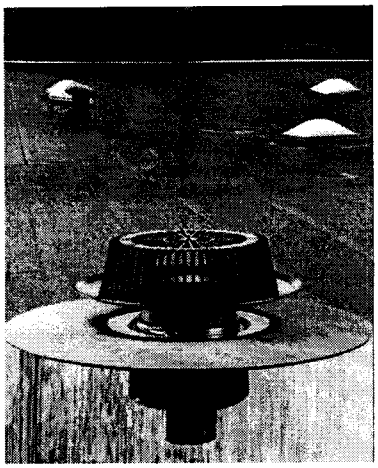

Воронките с долно оттичане са с притискащ пръстен, битумен или PVC-маншет. Тялото на воронката трябва да бъде механично закрепено към носещата конструкция на покрива и свързана с ВТ чрез муфираната част на тръбата, но с гумен уплътнител. Пресован фланец с уплътнение спомага свързването с различни видове хидроизолационни мембрани.

Вътрешните водосточни тръби се изпитват, като се напълват с вода до нивото на водоприемника. Продължителността на изпитването е 10 min, като не се допуска изтичане на вода.

9) Изкърпване, подмяна и почистване на дефектирали участъци от вътрешната мазилка

След подмяната и изпитването на инсталациите ще се извърши изкърпване, подмяна и почистване на дефектиралите участъци от вътрешната мазилка в общите части на сутеренте на блоковете и подходите към машинните помещения за покривите на блоковете.

Най-напред дефектната мазилка се изкъртва с острата част на чук, основата ѝ се почиства старателно с телена четка, прахът се измита и повърхността се навлажнява добре. След това се запълва с нова мазилка, като е желателно тя да има същия състав като предишната. Мазилката около отвора служи за ниво на мастара при подравняването на напластения разтвор.

Особено внимание се обръща на изпердашването на местата на прехода от нова към стара мазилка. Това трябва да се направи старателно, за да не остане забележима граница около кръпката. Пердашката се движи в полукръг от старата мазилка към новата.

Когато изкъртеното място се намира на изпъкнал ъгъл, от едната страна по продължение на ръба се закрепва права дъска, така че единият ѝ кант да бъде на равнището на здравата мазилка. Дъската ограничава новата мазилка откъм ръба и по нея се движи мастарът. След като новата мазилка се втвърди достатъчно, дъската внимателно се маха, като се отлепва с движение от ръба назад, за да не се откърти част

от новата мазилка. Дефектите от другата страна на ъгъла се допълват с мазилка без вече да е необходимо да се поставя дъска.

10) Ремонт на стъпала към сутерена

Стъпалата от монолитна мозайка към сутерена на четирите блока ще бъдат ремонтирани. Изпълнението ще бъде съобразено с проектното решение. Едно добро решение е обновяване с нова настилка от керамични плочи – гранитогрес.

Преди лепенето на гранитогрес повърхността на стъпалата трябва да се почисти и грундира. Грундът изсъхва за около 4 часа в пряка зависимост от атмосферните условия, след което може да се започне с лепенето на плочките.

Лепенето на гранитогрес по стъпалата започва отгоре надолу, или през едно, така че да не се налага стъпване по прясно залепените плочки.

Препоръчително е използването на гъвкави лепила с повишени технически характеристики, които предотвратяват появата на напрежение в гранитогреса. Лепилото за гранитогрес се нанася с назъбена маламашка с размер на зъбите 10 мм. За осигуряване на 100 % контакт между повърхностите, то се нанася и върху плочката.

При лепенето на гранитогрес по стъпала, първо се залепват тези по хоризонталната повърхност, след това се монтира и челото на стъпалото.

Когато липсва специален фриз за стъпала, горната плочка трябва да застъпва тази на челото. Така конструкцията е по-здрава и се предотвратява проникването на вода.

В зависимост от атмосферните условия времето за изсъхване на лепилото е различно, но преди да се започне фугиране трябва да се изчака поне 24 часа.

Фугиращата смес се разбърква добре и след това се нанася с гумирана маламашка. Оформянето на прясно запълнените фуги се извършва с влажна добре изцедена гъба след като сместа е започнала да се втвърдява. В зависимост от атмосферните условия времето за втвърдяване е различно. Моментът на оформяне на фугите зависи и от абсорбиращите параметри на плочките. След като разтворът във фугите е достатъчно втвърден,повърхността на плочките се забърсва със сух парцал.

11) Боядисване на стълбищни клетки

Стълбищните клетки на четирите блока ще се освежат чрез боядисване, след изпитването на инсталациите.

При извършването на бояджийските работи се прави подготовка на основата, почистване от прах и замърсявания, пренос на необходимите материали и изкачване по етажите до местополагането им.

- **Подготовка на основата:**

Основата се почиства и ако е необходимо, се изкърпва, което се извършва по-описаната по-горе технология.

Когато се пребоядисват стари стени и тавани, желателно е старата постна боя да се премахне. Това става като повърхностите се намокрят с вода. Изчаква се слоят боя да омекне, след което се изтъргва с широка шпатула, остатъците се измиват с гъба и хладка вода.

Ако покритието от старата боя е още здраво, основата се измива с топла вода и перилен препарат и се оставя да изсъхне.

Преди да се боядиса, повърхността трябва да се грундира.

Грундът създава подходяща основа за равномерно покритие. За грундовете най-често се използва същото свързващо вещество, с което се приготвя и боята. Грундът може да се нанесе с валяк, бояджийска машина или четка.

След завършване на подготовката се нанасят боите на тънки пластове. Започва се от тавана.

- **Материали:**

Материалите и полуфабрикатите за бояджийските работи и тяхното съхраняване трябва да отговарят на действащите стандарти и отраслови нормали:

БДС EN 13300:2004; БДС EN 13300:2004 / Бои и лакове във водна фаза за вътрешни стени и тавани. Класификация

При съмнение в качеството (неясно означение, липса на свидетелство, по- дълго съхраняване и др.) материалите се подлагат на контролни лабораторни изпитвания в лицензирани лаборатории.

- **Изпълнение на бояджийските работи:**

При изпълнение на бояджийските работи, видът и цветът на боите за различните основи и помещения се определят от проектната документация, а ако цветовете не са определени се избират от възложителя по представен от изпълнителя каталог на цветовете, съобразно предвидената цена. Спазва се следната последователност на технологичните операции:

- Замерване влажността на основата - не-повече от 70%
- Нанасяне първи пласт латекс
- Нанасяне втори пласт латекс

След боядисването на тавана започва боядисването на стените.

Полагането на воднодисперсни бояджийски разтвори се извършва при температура на най-студената външна стена най-малко +8°С, измерена на 0,5 м от пода. При по-ниски от посочените температури не се допуска изпълнение на бояджийски работи, както и при следните атмосферни условия:

- в сухо и горещо време при температура на въздуха над 30°С при пряко сгряване от слънчеви лъчи.
- При температура под +5° с водоразтворими бои и покрития и под 0°С със състави, съдържащи органични разтворители.

Латексовото боядисване:

При нанасяне на латексовото покритие върху стени и тавани технологията налага нанасяне на грунд, приготвен от латексова боя и вода в съотношение 1:1. Това ще се направи с цел по-доброто проникване на единия в другия материал и да се осигури добра основа на пласта боя.

Важно е да се знае при оцветяването на латексовите покрития, че след засъхването те променят цвета си към по-тъмно.

Последователност на латексовото боядисване:

• разрежда и се разбърква боята;

• след това се нанася първи слой разреден латекс. Оставя се да изсъхне. Времето за съхнене при температура от 18 до 20°С е от 12 до 24 часа.

• следващия слой латекс е по-гъст. Пак се оставя да изсъхне. Времето за съхнене при температура от 18 до 20°С е от 8 до 10 часа. При по - ниска температура се увеличи времето за съхнене.

За преработка на латексните бои се използват само неръждаеми съдове.

При оформяне на ъглите на стените и таваните и около дограмата с боя ще се използват четки или валяци с по-малки размери. При оформяне с четки най - напред ще се потапя четката в боята до края на космите, притиска се няколко пъти към дъсчицата с която се разбърква боята, и се изцежда на ръба на съда. Отново ще се потапя и се изтупва леко 2 - 3 пъти в стената на кутията. По този начин се предотвратява капането при нанасянето на боята от съда до плоскостта за боядисване. Боята ще се заглажда, както се маже с четка кръстосано.

Боядисването на големите повърхности ще се извършва с валяк. С него се работи по - бързо и боята с разнася по - равномерно. При работа с валяк първо боята ще се изсипе в широк съд (легенче за латекс), валяка ще се намокри равномерно с боя. След това ще се превърта няколко пъти върху предназначената за това плоскост на легенчето. За

предпазване на съседни повърхности (оцветени с друг цвят, нова дограма, за оформяне на декоративни елементи) от попадане на латекс се предпазват като се залепва самозалепваща хартиена лента.

- **Приемане на бояджийските работи от техническия ръководител:**

Приемането на бояджийските работи се извършва след окончателното изсъхване на боите.

Бояджийските работи при приемането трябва да отговарят на следните изисквания:

Повърхностите, боядисани с вододисперсни бояджийски състави, трябва да бъдат с еднакъв цвят, с равномерно наслояване и еднаква обработка.

Не се допускат:

Петна, ленти, напластявания, протичане, бразди, мехури, олющвания, влакнести пукнатини, пропуски, следи от четка, изстъргвания и видими поправки, различни от общия фон.

По боядисаните повърхности не се допускат изкривявания на ограничителните линии и зацапвания и разливания при съседни, различно оцветени полета, надвишаващи 3 мм.

12) Ремонт на тротоара, осигуряващ достъпа до сградите

Ремонтът на тротоара ще започне с разваляването на съществуващия.

Тротоарите се развалят ръчно и с помощта на багер. Плочите и бордюрите, които са годни за повторна употреба се почистват от кал и други замърсявания, сортират се, товарят се и се складират на временен склад. Следва разваляне на основата, натоварване и превоз на отпадъка на сметище.

Преди полагането на тротоарните плочи ще се извърши следното:

1. Подготвяне на терена за настилане. При сух терен - подготвяне на изкоп от 25 - 30 см, подравняване и почистване на почвения слой, трамбоване и добавяне, ако е необходимо на наклон.

2. Отводняване (опция) - поставяне на отводнително тяло или на тръба, включена към централната канализация

3. Ограждане на терена - полагане на бордюри. Бордюрите се нареждат върху основата от бетон. Те се укрепват чрез запълване на фугите с циментo-пясъчен разтвор 1:1. Основата, върху която се полага подложния бетон трябва да бъде предварително подравнена и уплътнена. Фугите между тях не могат да бъдат по-широки от 15 мм. Те се запълват с разтвор, след като се провери правилното положение на бордюрите и тяхното ниво чрез нивелация. След направата на бордюрите трябва да се вземат мерки

за предпазването им от разместване до втвърдяването на бетона и разтвора.

Следва направата на основата, върху която ще се полагат тротоарните плочи, състояща се от: долен носещ пласт от скална маса или много едра фракция чакъл или трошен камък; горен носещ слой, който е от по-фина фракция, чакъл или трошен камък; трети слой от пясъчното легло или циментова замазка. Всеки един слой се трамбова с валяк /или ръчна трамбовка/, за да не се получи пропадане на почвата.

В леглото се поставят дървени летви или тръби на разстояние 2 m една от друга, така че от горната повърхност на тръбите до въображаемата горна повърхност на плочите да има равномерно разстояние. По тръбите се прокарва мастар, така че да се получи съвсем равно легло. По изравненото легло не бива да се стъпва. То трябва да има същия надлъжен и напречен наклон, както плочите след това.

При готова основа се опъват канапи с помощта, на които се редят в права линия плочките.

Полагането на избрания бетонов продукт се извършва чрез допълнително фиксиране с гумен чук по цялата горна повърхност, за да се захванат стабилно и да не остане въздух отдолу.

При нареждането на плочите между тях се оставят фуги с ширина 5 мм, които се запълват с циментo-пясъчен разтвор. На разстояние не по-голямо от 4,5 м се оставят и напречни разширителни фуги с ширина 15 мм, които се запълват с асфалтова паста след свързването на циментo-пясъчния разтвор.

13) Почистване на строителната площадка

По време на строителство:

По време на изпълнение на работите ще пазим обекта постоянно чист от строителни и битови отпадъци.

Всички отпадъци в следствие на почистването ще се отстранят от „А-СТРОЙ" ЕООД по начин, който да не предизвиква замърсяване по пътищата и имотите на съседните собственици. Отпадъците ще бъдат изхвърлени на специализирано депо за строителни отпадъци.

Окончателно почистване:

След завършване и тестване на строителните и монтажни работи, ще бъдат отстранени от работните площадки всички отпадъци, а също така и временните строителни знаци, инструменти, материали, строителна механизация или оборудване, които са използвани при извършването на работите. Ще се отстрани и временната база,

като околното пространство се доведе до първоначален вид. Площадката ще бъде оставена в чисто състояние.

IV. Мерки за намаляване на затрудненията за обслужване на дейността на живущите

По време на изпълнение на строителните работи няма да се причинят неудобства за хората и транспорта. Живеещите и работещите в близост до обекта няма да бъдат затруднени или обезпокоени по време на строителството. Ще бъдат сведени до минимум негативните въздействия на строителните работи чрез следните мерки, които ще бъдат взети, за да може да се намалят щетите и замърсяването и възможно най-малко да се въздейства на околната среда.

❖ **Достъп**

Мерки:

Осигуряването на достъпна среда на живущите и посетителите по време на строителния процес е важно задължение на изпълнителя. В тази връзка ще предприемем следните мерки за осъществяване на контрол на строителния процес, така че да не се наруши ритъмът на живот на хората, въпреки изпълняваните строителни дейността.

• Ще се използват съществуващите възможности на преминаване, вместо да се създават нови такива.

• Затварянето на пътища за моторни превозни средства ще бъде ограничено до минимум.

• Специално внимание ще се обърне на обозначителните табели и други публични мерки, например голяма табела, която да посочва наименованието на обекта, стойността му, финансиране и др., монтирана на входа на обектите. Подходящи табели ще бъдат поставени вътре в сградата, които да показват посоки, опасни зони и др.

• За осигуряване на физически достъп до вход (плътен проход с указателни табели, сигнални ленти или оградни пана, нощна сигнализация);

• За осигуряване на физически достъп до стълбища и етажни площадки (временно осветление, знаци и табели);

• В мазета и общите части ще се предвиди временно осветление, предпазни парапети при подмяна на щрангове и инсталации;

• За осигуряване на физически достъп до стаи при подмяна на дограма ще се изработят графици за работа, опаковане на мебели с фолио и др.;

• За осигуряване на физически достъп до тераси и балкони ще се осигурят предпазни мрежи и парапети на скелето, охрана и видеонаблюдение.

• За нежелан достъп на външни лица ще се използват прегради, охрана, видеонаблюдение.

• Ще се намали до минимум неудобството, причинено от транспортирането на материали и строителни дейности. Внимателно ще се планират придвижването и строителните дейности, транспортните графици, а също така и маршрутите, използвани от превозните средства.

• За избягване на затруднения при тесни и по-натоварени улици, ще се предприемат облекчаващи мерки. Такива мерки са: информиране за съществуващите райони на работа, внимателно планиране на организацията на трафика и предложения за алтернативни маршрути, избягване на ненужното паркиране на работните камиони или съхраняването на материал.

Дейности за мониторинг:

Основи стъпки в тази насока са установяване на различните затруднения, които магат да възникнат, като: затрудняване на достъпа на живущите и посетителите в сградата; затрудняване на достъпа на МПС.

Дейности за контрол на изпълнението на предложените мерки:

На обекта ще се назначи специално лице, отговарящо за организацията на работния процес, свързана със спазването на мерките за контрол на достъпа в района на ремонтираната сграда. В началото на работния ден ще се маркират зоните за работа и обособени зони за достъп на хора и МПС, като непрекъснато ще бъдат анагажирани служители, които да подпомагат безпрепятственото преминаване на хората и превозните средства. Ще се организира комисия съставена от служители на възложителя, проектанта, строителния надзор, която ще се събира в началото на всяка работна седмица, за да определя зоните на работи и критичните участъци в които могат да възникнат проблеми за достъпа на живущите и бизнеса. Ще се определят мерки за предотвратяване и намаляване на влиянието на строителството върху аспекта достъпна среда.

Своевременно се уведомяват живущите в сградата за всяко действие, свързано с предстоящи СМР, съобщения ще се поставят на специални табла във всеки вход, ще се информират лично председателите на сдруженията и домоуправителите.

❖ **Шум**

Мерки:

Премахването или намаляването на прекомерният шум при работа е не само законово задължение за работодателите, но е и от икономически интерес за изпълнителя. Колкото е по-безопасна и по-здравословна работната среда, толкова възможността за поява на скъпо струващи отсъствия от работа, злополуки, непълноценна работа и влияние върху живущите, работещите и посетителите в района на работа е по-малка, поради което:

• Няма да се допуска надвишаване на шумовите нива при работа на машините и обслужващия автотранспорт на площадката по време на строителните работи.

• За ограничаване шума при извършване на строителните дейности и използването на строителните машини няма да се допуска работа извън регламентирания от Кмета на съответното населено място ред.

• Строителните дейности трябва да се ограничат между 6.00 и 19.00 часа.

• При изпълнението на обекта организацията ни ще бъде съобразена с осигуряване необходими комфорт за живущите през почивните дни, като не изпълняваме СМР, съпроводени от шум и вибрации.

• При извършване на дейности, свързани с получаването на по-голям шум от строителните машини и оборудване, ще се ползват подвижни шумозащитни пана от PVC материал.

В организацията ни съществува йерархия на мерките за контрол, които трябва да се следват, за да се осигури здравето и безопасността на работещите и живущите в района на работа. Премахването на източника на шум е най-ефективният начин за превенция на рисковете за работещите и винаги трябва да се взема предвид при планирането на ново работно оборудване или работни места. Политиката на закупуване на „безшумно или тихо" оборудване обикновено е икономически най-ефективният начин за превенция или контрол на шума.

Намаляването на шума при източника е основен подход на програмите за управление на шума, като се взема предвид проектирането и поддържането както на оборудването, така и на работното място.

Това може да се постигне чрез:

- намаляване при източника като се използват ограждания, прегради или шумозаглушители на изпускателите, или чрез намаляване на скоростта на рязане, вентилиране или на динамичното въздействие;

- замяна или промяна на машини и оборудване;
- намаляване на действащия шум („анти-шум") при определени обстоятелства - извършване на профилактика: при износване на детайли и възли нивото на шум може да се промени.
- да не се позволява работа на механизация и оборудване на празен ход;

Там, където шумът не може да бъде задоволително контролиран при източника, трябва да се предприемат допълнителни стъпки за намаляване експозицията на работещите и живущите на шум. Те могат да обхващат промени в: работното място - поглъщането на звука в даден участък; организацията на работата (напр. използване на методи на работа, позволяващи по-малка експозиция на шум);

Друга мярка е използването на лични предпазни средства. Личните предпазни средства (ЛПС), като напр. външни антифони и запушалки за уши, трябва да се използват само в краен случай, след като са били изчерпани всички други усилия за елиминиране или намаляване на шума при източника.

На ключови места, генериращи шум ще се монтират т.нар. акустични прегради /бариери/, с помоща на които ще се ограничи влиянието върху живущите.

Дейности за мониторинг:

Основи стъпки в тази насока са установяване на различните рискове, свързани с шума, като:

Изложени ли са някои от работещите и живущите на силни шумове с потенциален риск за здравето?

Присъстват ли опасни вещества, които могат да увеличат риска от увреждане на слуха?

Шумът при някои работни операции затруднява ли комуникацията, увеличавайки риска от злополуки?

Естеството на шума допринася ли за стреса при работа на служителите и на живущите?

След това ще се пристъпи към оценка на прилаганите мерки за контролиране нивото на шума и ще се определи какви по-нататъшни действия трябва да се предприемат.

Всички резултати от мониторинга ще бъдат обобщени и ще се запознаят служителите с тях.

Дейности за контрол на изпълнението на предложените мерки:

„А-СТРОЙ" ЕООД редовно ще проверява дали въведените мерки за превенция или контролиране на шума са все още ефективни. В зависимост от експозицията им на шум, работещите ще преминават подходящо медицинско наблюдение. Придобитите знания

от наблюдението трябва да се ползват при преразглеждане на рисковете и мерките за контрол.

Консултирането на работната сила е законово изискване, което помага да се осигури ангажирането на работещите с процедурите за безопасност и здраве при работа и усъвършенстването на тези процедури. Използването на знанията им помага да се осигури, че опасностите се откриват правилно и се прилагат работещи решения. Представителите на работещите играят важна роля в този процес. Преди въвеждането на нови технологии или продукти трябва да се взема предвид и мнението на работещите.

❖ **Запрашеност**

Строителството е процес, при който възникват обстоятелства, които при некоректно управление могат да доведат до повишаване на нивата на замърсяване на въздуха, в частност и на запрашаване.

Мерки:

В организацията на „А-СТРОЙ" ЕООД съществува система за управление на мерките за контрол, които трябва да се предприемат за ограничаване и предотвратяване на запрашеността. Основни мерки са: запознаване на ръководния и изпълнителския персонал с листовете за безопасност за работа на основните материали, които могат да причинят запрашеност. Следене за изпълнение на предвидените в тях мерки за ограничаване и предотвратяване на запрашеност.

Освен това ще се има в предвид следното:

- С цел недопускане на неорганични емисии, площадката на работа ще се поддържа чиста.
- Транспортирането на отпадъците ще се извършва с автотранспорт, с покривала на товарните платформи, предотвратяващи разпиляването на прах при транспортиране;
- Товаренето на прахообразни отпадъци и материали ще се извършва след предварителното им поръсване с вода.
- Ограничаване скоростта на транспортните средства, превозващи материали и оборудване в населените места до 30 км/час с оглед недопускане на запрашеност и ограничаване на вредните емисии от вредните газове.
- При необходимост (особено в летния период) ще се осигури апарат за водопръскане, осигуряващ водна завеса срещу запрашаване.

Дейности за мониторинг:

Основи стъпки в тази насока са установяване на различните рискове, свързани със запрашеност и съставяне на план лист за мониторинг със следните насоки:

Присъстват ли строителни материали, които могат да увеличат риска от запрашаване?

Колко често ще се налага използването на техника, която може да доведе до риск от запрашаване?

Изложени ли са някои от живущите и посетителите на потенцилно запрашаване с риск за здравето?

След това ще се пристъпи към оценка на прилаганите мерки за контролиране нивото на запрашаване и ще се определи какви по-нататъшни действия трябва да се предприемат.

Всички резултати от мониторинга ще бъдат обобщени и ще се запознаят отговорните лица по проекта и служителите.

Дейности за контрол на изпълнението на предложените мерки:

Ще се водят дневници за ежедневен инструктаж, в който ще се обръща особенно внимание на изпълнението на мерките за ограничаване и предотвратяване на запрашеността.

Ще бъдат назначени отговорници, които да следят за спазването на тези мерки.

Ще се въведе план за следене на работата с рискови строителните материали или дейности, предизвикващи високо ниво на прах (демонтажни работи), като ще се определят строго регламентирани часове и места за работа с тях.

❖ **Замърсяване**

Строителството е процес, при който възникват обстоятелства, които при некоректно управление могат да доведат до повишаване на нивата на замърсяване на въздуха, водата и почвата. Във връзка с това във фирмата е въведена система за управление на елементите на замърсявне на околната среда.

Мерки:

Предотвратяване генерирането на отпадъци:

Основна предпоставка за предотвратяването на генерирането на отпадъци е добрата организация на строителния процес и правилното съхранение на строителните материали. Така строителя ще намали генерирането на отпадъци драстично.

Ще бъде запознат ръководния и изпълнителския персонал с листовете за безопасност за работа на основните материали, които могат да причинят замърсяване. Ще се следи

за изпълнение на предвидените в тях мерки за ограничаване и предотвратяане на замърсяване.

Ще използваме продукти с подходящи свойства, експлоатационни характеристики и предназначение.

Ще осигурим ефикасна поддръжка, недопускане на обратен поток, осигуряване на непропускливост, недопускане на замърсяване на питейната вода със замърсители образувани от материали в контакт с нея, както и недопускане на развитие на микроорганизми.

Освен това ще имаме в предвид следното:

- Ще се спазват определените места за събиране и временно съхраняване на отпадъците, които ще се формират и ще бъдат съобразени с изискванията на чл.18, ал.2 и чл. 19 от Закона за управление на отпадъците ЗУО /ДВ бр.86/2003 г
- Няма да се допуска замърсяване на терени в близост до строежа с битови, строителни отпадъци при работата на обекта.
- Ще се спазват изискванията на чл. 40, чл. 43, ал. 3 и ал. 4 от Закона за Опазване на околната среда.
- Ще се изпълняват условията на чл. 18, ал. 1 и ал. 2 от Закона за управление на отпадъците - ЗУО /ДВ бр.86/2003 г./, за третирането и транспортирането на строителните отпадъци.
- Оборудване на площадката с контейнери (найлонови чували) за битови отпадъци с оглед нуждите на персонала на Изпълнителя.
- Същите ще се депонират на депо за твърди битови отпадъци, указано от Възложителя.
- Депонирането на строителните отпадъци ще се извършва на специализирано депо, указано от Възложителя.
- Строителната техника (товарните автомобили) ще се поддържа в добро техническо състояние, за да се сведат до минимум вредните емисии от изгорели газове.
- Няма да се допуска изгаряне или друга форма на неконтролирано обезвреждане на отпадъците.

Дейности за мониторинг:

Основни стъпки в тази насока ще бъдат предприети за да бъдат установени конкретните специфични рискове, свързани със замърсяването.

Строежът ще бъде изпълнен по такъв начин, че да не застрашава хигиената и здравето на работниците, живущите и околната среда в резултат на отделяне на

отровни газове, наличие на опасни частици или газове във въздуха, излъчване на опасна радиация, замърсяване или отравяне на водата или почвата, неправилно отвеждане на отпадъчни води, дим, твърди или течни отпадъци или наличие на влага в части от строежа.

Дейности за контрол на изпълнението на предложените мерки:

Ще се водят дневници за ежедневен инструктаж, в който ще се обръща особенно внимание на изпълнението на контрола за изпълнение на мерките за ограничаване и предотвратяване на замърсяване.

Ще бъдат назначени отговорници, които да следят за изпълнението на мерките за намаляване на замърсяването.

Ще се въведе план за работа със строителните материали, машини и оборудване, план за извършване на дейности, които могат да окажат най-голямо вредно влияние на околната среда.

❖ **Сметосъбиране**

Мерки:

Основни стъпки в тази насока са недопускане на нарушаване на достъпа на сметосъбирателните машини до сметосъбирателните контейнери и кошове. Строителството ще се съгласува с дружеството относно местоположението и часовете на извършване на услугата.

Преди започването на строителните работи, ще се съставят схеми, върху които ще бъдат нанесени съответните места на сметосъбирателните контейнери и кошове, като ще бъдат определение ключовите моменти, в които могат да възникнат проблеми.

Дейности за мониторинг:

Ще се изпълняват дейности за установяване на различните рискове, свързани със възможността да се преустанови достъпа на сметосъбирателните машини до сметосъбирателните контейнери и кошове.

Дейности за контрол на изпълнението на предложените мерки:

Ще се водят дневници за ежедневен инструктаж, в който ще се обръща особено внимание на изпълнението на строителните работи в критичните точки, както и предприемането на мерките за ограничаване и предотвратяване на проблеми.

Ще бъдат назначени отговорници, които да следят за това дали строителните дейности пречат на сметосъбирането.

Ще се въведе план за работа във критичните точки на строителния процес със строго регламентирани часове и места за работа в тях.

Ще се състави и съгласува със сметоизвозващата фирма, график със строго определени дни и часове, в който да се осигури безпрепятстван достъп на сметоизвозващите машини до контейнерите за отпадъци.

❖ **Водоснабдяване**

Мерки:

Строителните дейности включват и подмяна на хоризонтални и вертикални водопроводни клонове.

Ще бъдат определени ключовите участъци, в които могат да възникнат аварии.

При нарушено водоснабдяване в жилищните блокове и при потенциална възможност за влошаване качеството на водата за питейно - битови нужди на живущите, при промяна в схемите на водоподаване, може да се прибегне до:

- За нормално функциониране на водоснабдителната система в сградите следва да бъде осигурено независимо водоподаване и/или алтернативно такова през целия срок на строителните работи.
- Живущите ще са предварително осведомени за прекъсването на водоподаването поне три дни преди това.
- Няма да се допуска продължително спиране на водата;
- При необходимост ще се осигури алтернативно водоснабдяване за случаите на увеличение на обявеното от оператора време, след съгласуване с експлоатационните дружества - осигуряване на мобилна цистерна с питейна вода или временен водопровод.
- При необходимост ще се увеличат работещите екипи за съкращаване времето на работа по ВиК инсталациите.
- Ще се изградят схеми и графици на работа, които максимално намалят риска от аварии и съкращават времето без водоснабдяване на живущите в блоковете;
- В случай на промяна на схемата на водоподаване, ВиК операторът осигурява допълнителни количества хлор и хлорни реагенти за обеззаразяване на питейната вода, с оглед недопускане на нежелани здравни ефекти за живущите. В завършващия етап на строителството да бъдат оценени необходимите количества реагенти за неутрализиране на остатъчните количества хлор в отработената вода при промиване и саниране на водопроводите и съоръженията, с оглед изпълнение на изискванията на екологичното законодателство към качеството на тези води и недопускане замърсяване на околната среда (почви и открити водни течения) с хлорни агенти.

- Вода за питейни нужди на строителната площадка се осигурява с водоноски или бутилирана.

Дейности за мониторинг:

Основи стъпки в тази насока са установяване на различните рискове, свързани със възможността да възникнат аварии по водоснабдителната мрежа или забавяне на възстановяването на водоподаването при ремонтни дейности.

Дейности за контрол на изпълнението на предложените мерки:

Ще се водят дневници за ежедневен инструктаж, в който ще се обръща особено внимание на изпълнението на строителните работи в критичните участъци, както и предприемането на мерките за ограничаване и предотвратяване на аварии.

Ще бъдат назначени отговорници, които да следят за внимателното изпълнение на СМР в критичните участъци и ще се въведе план за работа в тези участъци. Отговорниците ще следят и спазването на графиците и схемите на изпълнение при ремонтни работи.

Своевременно се уведомяват живущите в сградата за всяко действие, свързано с предстоящи СМР, съобщения ще се поставят на специални табла във всеки вход, ще се информират лично председателите на сдруженията и домоуправителите.

❖ **Електроснабдяване**

Мерки:

Строителните дейности включват и подмяна на ел.инсталациите в сградата.

Ще бъдат определени ключовите участъци, в които могат да възникнат аварии.

При извършване на ремонтните дейности по ел.инсталациите ще вземем всички възможни мерки за намаляване затрудненията на живущите, като:

- Планирано прекъсване на електрозахранването и уведомяване за това на живущите в сградата поне три дни предварително за времето и продължителността на спирането.
- Няма да се допуска продължително спиране на електричеството;
- При необходимост ще се осигури алтернативно електрозахранване (временно) за случаите на увеличение на обявеното от оператора време, например чрез използване на електроагрегати, след съгласуване с експлоатационните дружества.
- При подмяна на осветлението в общите части ще се ползва временно осветление.
- При необходимост ще се увеличат работещите екипи за съкращаване времето на работа по ел. инсталациите.
- Ще се изградят схеми и графици на работа, които максимално намалят риска от

аварии и съкращават времето без електроснабдяване на живущите в блоковете;

Дейности за мониторинг:

Основи стъпки в тази насока са установяване на различните рискове, свързани със възможността да възникнат аварии по електроснабдителната мрежа или забавяне на възстановяването на електрозахранването при ремонтни дейности.

Дейности за контрол на изпълнението на предложените мерки:

Ще се водят дневници за ежедневен инструктаж, в който ще се обръща особено внимание на изпълнението на строителните работи в критичните участъци, както и предприемането на мерките за ограничаване и предотвратяване на аварии.

Ще бъдат назначени отговорници, които да следят за внимателното изпълнение на СМР в критичните участъци и ще се въведе план за работа в тези участъци. Отговорниците ще следят и спазването на графиците и схемите на изпълнение при ремонтни работи.

Своевременно се уведомяват живущите в сградата за всяко действие, свързано с предстоящи СМР, съобщения ще се поставят на специални табла във всеки вход, ще се информират лично председателите на сдруженията и домоуправителите.

V. Възможни рискове и тяхното управление

✓ ***<u>В процеса на проектиране на поръчката</u>***

Рисковите фактори, проблеми и ограничения естествено съпътстват реализацията на всяка икономическа дейност. Ето защо, за да се доведат до минимум отрицателните последствия, предизвикани от възникване на дадено рисково събитие, от съществена важност е да се изготви „Програма за управление на риска". Тя най-общо представлява система, чрез която се анализират, конкретизират и оценят възможните рискови фактори, влияещи пряко или косвено върху процеса. Програмата също така следва да съдържа и мерки за управление на последствията от настъпването на дадено рисково събитие, както и мерки за намаляване на вероятността за настъпването му.

Конкретно за предмета на настоящата поръчка, комплекса от рискови фактори, мога да бъдат обобщени както следва:

1) Нарушена комуникация между Възложител и Изпълнител

Тъй като процесът „инвестиционно проектиране", както е описано в „методология за решаване на проектантската задача" изисква съгласуване и координация по оста Възложител - Изпълнител, липсата на диалог между двете страни във всеки един етап от реализацията на договора, може сериозно да застраши изпълнението на възложената

поръчка, като направи невъзможно започването, продължаването и/или завършването на инвестиционния проект. Това налага отговорно отношение към подобен риск.

По наша експертна оценка, вероятността за настъпването на подобен риск е много малко вероятна, защото интересът на Възложителя е инвестиционното проектиране да се състои, и да се реализира в последствие съответния инвестиционен проект. Също така считаме, че действията, които биха довели до подобно рисково събитие, са изцяло в прерогативите на общинската администрация и не могат да се причинят или продиктуват от външни фактори. Това също обяснява защо вероятността за възникване на този риск е минимална.

Ефектите от настъпването на подобно събитие, предвид важността му за цялостното протичане на инвестиционното проектиране, са крайно негативни. Те биха могли силно да затруднят, а дори и да преустановят, проектантския процес. Ето защо приравняваме стойността на риска около средната стойност.

Предлагаме следните адекватни начини за ограничаване или предотвратяване:

- Още на първата работна среща следва да се определят лица за контакти от страна на Възложителя и от страна на Изпълнителя. Тези лица ще са отговорни за комуникацията. Ще се определят - начин на кореспонденция, обмен на актуални телефони и адреси. При всички положения, кореспонденцията трябва да се води така, че да оставя ясна писмена следа. Така и двете страни по договора ще знаят кой конкретно носи отговорност за недопускането на този риск.
- Лицето за контакти от страна да Изпълнителя следва да се запознае обстойно с всички отдели на общинската администрация и с наличната информацията в тях. При необходимост, то следва да координира връзката между член на екипа и конкретен служител от общинската администрация.
- Лицето за контакти съдейства на общинската администрация при набавяне на информация свързана с поръчката, от други общински и държавни структури.

2) Липса на информация или недостатъчна информация, необходима за изпълнение на проектантските задачи в рамките на поръчката

Както бе споменато, за иницииране на проектантския процес е необходимо техническо задание, отразяващо базовата информация за обекта и вижданията на Възложителя. Липсата на техническо задание или непълнотата му, пряко влияе върху проектантския процес, правейки невъзможно продължаването му или въобще стартирането му.

По наша експертна оценка, вероятността за настъпването на подобен риск може да се квалифицира като средна. Отчасти това е продиктувано от естеството на изискваната базова информация, засягаща конкретни технически показатели, които е много вероятно да не са налични в общинската администрация. Това биха могли да бъдат пропуски в архитектурните заснемания, пропуски в техническите паспорти и енергийните обследвания. За добиването им е възможно да са необходими други мероприятия, които водят рискове след себе си.

Ефектите от настъпването на подобно събитие, предвид важността му за цялостното протичане на инвестиционното проектиране, са крайно негативни. Те биха могли силно да затруднят, а дори и да преустановят, проектантския процес.

Като имаме в предвид горепосоченото, оценяваме стойността на риска значително над средната стойност.

Предлагаме следните адекватни начини за ограничаване или предотвратяване:

- Изпълнителя следва да предостави списък с необходимите данни, позволяващи безпроблемно проектиране.
- Възложителят да предостави необходимата информация, като за целта определи лица с необходимата техническа експертиза, необходима им за безпроблемно боравене с материята;
- при необходимост, Изпълнителят ще съдейства за допълнително доуточняване на изискваните параметри;
- Изпълнителят ще предостави достъп до външни експерти, подпомагащи общинската администрация, ако последното е необходимо;
- намиране на алтернативни канали за набавяне на необходимата изходна информацията - в пълна координация с общинската администрация;

3) Промени в предварителните условия при изпълнение на дейностите

Този риск често се наблюдава в практиката и произтича от факта, че често, след събиране, анализиране и обработване на началната информация, възникват проблеми, които не са били известни при възлагане на проектирането. Този риск се проявява изключително с висока вероятност при реконструкции и/или укрепвания на съществуващи обекти.

Ефектите от настъпването на подобно събитие обикновено се изразяват в необходимост от препроектиране (частично или цялостно) на вече готов проект. Това се отразява неминуемо и на времето за реализацията му. В случай, че крайните срокове

не търпят промяна, ефектът се изразява в употреба на допълнителен ресурс, гарантиращ срочното изпълнение на проекта.

Считаме, че стойността на риска се намира под средната стойност.

Предлагаме следните адекватни начини за ограничаване или предотвратяване:

- Първоначално обстойно запознаване със спецификата на всеки обект по отделно. Това ще сведе до минимум възможността да се променят някои от първоначалните условията по време на проектиране.
- При ограничаване на последствията от този риск, ще се разчита на бързо съдействие от страна на възложителя.
- Отговорността на нашия екип се свежда до бързо и правилно представяне на възникналото отклонение от първоначалното задание; предлагане на различни механизми за справяне с проблема; организиране на широко експертно обсъждане на проблема.

✓ ***<u>В процеса на изпълнение на поръчката:</u>***

1) **Липса/недостатъчна координация и сътрудничество между заинтересованите страни в рамките на проекта, а именно: екипа на Националната програма за енергийна ефективност в многофамилни жилищни сгради в Република България, създаден в рамките на общината към изпълнението на поръчката в качеството си на Възложител, Бенефициентът по Програмата и Изпълнителят на Договора.**

❖ **риск от липса на координация в действията на Изпълнителя, Възложителя и Проектанта:**

- навременно запознаване на всички участници в строителния процес с проблемите на обекта и своевременно набелязване на мерки за тяхното отстраняване; предварително уточняване на представителите на тези участници в строителния процес и съставяне на график за провеждане на срещи и оперативки;

❖ **риск вследствие от ненавременно водене на кореспонденция между Изпълнител и Възложител:**

-назначаване на технически сътрудник за водене и архивиране на кореспонденция;

❖ **риск от неправилно съхранение и архивиране на документите:**

- точно и съвестно прилагане на системата за архивиране на фирмата, притежаваме специални стаи и персонал за архивиране;

❖ **риск от недостатъчна координация и сътрудничество между заинтересованите страни в рамките на проекта:**

- ще бъдат осъществени работни срещи между заинтересованите страни.

2) **Липса на информация или недостатъчна информация необходима за изпълнение на инженеринга в рамките на поръчката;**

❖ **риск от нарушаване на комуникацията и отговорността в системата за управление на качеството**

- при ръководенето на производствения процес ще има връзки между отделните екипи и ръководителите;

❖ **риск от забава на строителството вследствие от представяне на неточни данни на изпълнителя от друг участник в строителството:**

- СМР ще бъдат изпълнени качествено и в съответствие с проектите и техн.спецификации, добре ще се проучи строителната документация и проектите; уведомяване на Възложителя и предприемане на съответните мерки за решаване на проблема;

❖ **риск от липса на представител на Изпълнителя при насрочени срещи:**

- ще бъде уведомен Възложителя за невъзможността за присъствие на представителя на Изпълнителя или ще се изпрати друг представител;

3) **Промени в законодателството на България ,промени в изискванията на националната програма за енергийна ефективност в многофамилни жилищни сгради в Република България във връзка с наблюдението и отчитане на дейностите по договора;**

❖ **риск от забава на строителството в следствие настъпване на високи нива на инфлация**

- добре проучена и подготвена ценова оферта ,осигурени са собствен капитал и кредитна линия за покриване на евентуални загуби, наличие на предварително закупени и складирани материали;

❖ **риск от забава на строителството вследствие от промяна на кредитната политика на банка обслужваща Изпълнителя, което води до затруднения в осъществяването на текущата дейност:**

- осигуряване на повече от една банка, с която да се работи, уведомяване на Възложителя и предприемане на съответните мерки за решаване на проблема, осигуряване на нова банка със стабилна кредитна политика;

❖ **риск от забава на строителството вследствие от колебания в курса на валута на държава, от която се внасят техника и материали за изпълнение на обекта:**

- ще бъде осигурен собствен капитал и кредитна линия, за компенсиране на загубите, предварително ще бъдат осигурени и други варианти за покупка на материали и техника, ще бъде осигурен запас от материали;

❖ **риск от настъпване на форсмажорни обстоятелства:**

- при спиране на строителството вследствие на непреодолима сила, предвидените срокове на изпълнение на строително:

-монтажните работи, могат да се увеличат със срока на спирането;

4) Неизпълнение на договорни задължения ,в това число забава на плащанията по договора от страна на Възложителя;

❖ **риск от финансови проблеми от страна на Възложителя:**

- да бъде своевременно уведомен Изпълнителя за евентуалния срок на забавяне или спиране на строителството;

❖ **риск от натрупване на строителни отпадъци на строителната площадка:**

- строителните отпадъци ще бъдат своевременно извозвани от строителната площадка;

❖ **риск от замърсяване на строителната площадка от работещите на нея:**

- при приключването на работа в края на деня, ще се почисти строителната площадка от битови отпадъци, на обекта ще се монтират временни кошове за отпадъци, които да се използват от работниците;

❖ **риск от екологично замърсяване на строителната площадка от работещите:**

- на обекта ще бъдат монтирани и подържани химически тоалетни

❖ **риск от доставка на некачествени материали:**

- влагане на високотехнологични, модерни и сертифицирани материали при извършване на строително-монтажните работи, предварително одобрени от Възложителя, предварителен контрол по качеството на материалите;

❖ **риск от промяна в бюджета за обекта:**

- преди започване на строителството Изпълнителя ще провери координацията и взаимоотношенията между основните институции. Изпълнителят редовно ще

информира заинтересованите страни за хода на строителството, настъпилите промени и възникнали рискове и др. необходима информация за успешното реализиране на Договора.

❖ **риск от забава на плащанията:**

- ще осигурим финансиране със собствена кредитна линия и оборотни средства за периода на забавата;

❖ **риск от ненавременно завършване на Договора:**

- при констатиране на подобна вероятност ще повишим темповете на работа, за да наваксаме пропуснатото време, чрез допълнителна техника и персонал, при необходимост удължаване на работното време;

❖ **риск свързан с наемането на неквалифицирана работна ръка:**

- във фирмата ни работят висококвалифицирани работници, притежаващи съответните удостоверения и сертификати за работа с тежка механизация, ВиК специалисти, пътни работници и др. Периодично се организират курсове за повишаване на квалификацията;

❖ **риск от непълен проект:**

- преди започване изпълнението на предвидените СМР ще направим пълен и детайлен преглед на одобрения проект за непредвидени СМР, които биха довели до промяна в срока на изпълнение, като своевременно ще информираме Възложителя и ще предложим решения за предотвратяване на забава в срока на строителството.

5) Времеви рискове

Закъснение началото на започване на работите:

❖ **риск от забава на строителството вследствие от загубване или кражба на строителни документи, които са от особена важност за изпълнението на обекта:**

- ще повишим темповете на работа, за да наваксаме пропуснатото време, чрез допълнителна техника и персонал и увеличено работно време при необходимост; уведомяване на Възложителя и предприемане на съответните мерки за намиране и възстановяване на документацията;

❖ **риск от неполучаване на разрешение за работа от ПБЗН:**

- уведомяване на Възложителя и предприемане на съответните мерки за решаване на проблема, ще бъдат изпълнени всички предписания на съответната институция;

❖ **риск от закъснение при поръчката на материали:**

- за изпълнението на обекта ще бъдат изготвени ресурсни таблици, с описани времето на доставката на материали и механизация, които ще се следят от техническия ръководител и отдел „Вътрешен контрол";

❖ **риск от пропуски и липса на съгласувателни и разрешителни документи:**

- своевременно запознаване и обсъждане на строителната документация и набавяне на всички посочени в закона книжа;

❖ **риск от забава за откриване на строителната площадка поради неизбран строителен надзор:**

- след избора на надзор за обекта, заедно ще определим начина за наваксване на пропуснатото време и при необходимост ще осигурим допълнително механизация и персонал и ще удължи работното време, за да навакса закъснението;

❖ **риск от загубване на оригинални строителни документи:**

- уведомяване на Възложителя и предприемане на съответните мерки за решаване на проблема, отговорно съхранение на документите;

❖ **риск от забава даване достъп до обекта:**

- фирмата ни ще има готовност за започване веднага след подписване на Договора.

Забавата ще бъде компенсирана чрез мобилизиране на допълнително механизация и персонал.

Изоставане от графика при текущо изпълнение на дейностите:

❖ **риск от забава на строителството вследствие от настъпване на високи нива на инфлация**

- добре проучена и подготвена ценова оферта, осигурени са собствен капитал и кредитна линия за покриване на евентуални загуби; предварително закупени и складирани материали;

❖ **риск от забава на строителството вследствие от сключване на договори за други обекти със същия период на изпълнение:**

- сключване на договори с подизпълнители за другите обекти, назначаване на нов персонал за изпълнението на другите обекти;

❖ **риск от извършване на даден вид СМР повторно по нареждане на Възложителя:**

- забавата от повторно извършване на даден вид СМР ще бъде компенсирана чрез мобилизиране на допълнително механизация и персонал.;

❖ **риск от забава на строителството вследствие от временно спиране на обекта от контролни органи (РИОКОЗ, пожарна и др.):**

- ще повишим темповете на работа, за да наваксаме пропуснатото време, чрез допълнителна техника и персонал; при необходимост удължаване на работното време, незабавно отстраняване на пропуските констатирани от съответните дружества, уведомяване на Възложителя и предприемане на съответните мерки за решаване на проблема;

❖ **риск от забава на строителството настъпила вследствие от застудяване, заледяване и натрупване на сняг:**

- оборудване на персонала с подходящо работно облекло, съхраняване на техника и материли в затворени помещения, уведомяване на Възложителя и предприемане на съответните мерки за решаване на проблема, ще повишим темповете на работа, за да наваксаме пропуснатото време, чрез допълнителна техника и персонал, при необходимост удължаване на работното време.

❖ **риск за кражба на материали от строителната площадка:**

- на обекта ще бъде осигурена денонощна охрана;

❖ **риск от отказ за доставка на материали:**

- фирмата ни има изградено с номинирани доставчици, взаимноизгодно дълготрайно сътрудничество, както и коректни и високо оборотни партньорства. Фирмата ни работи с голям брой доставчици и е готова да смени доставчика при необходимост;

❖ **риск от промяна на цените на основни материали като гориво, бетон и др**

- фирмата ни има сключени договори за доставка на бетон, гориво, армировка и др. основни материали, а за тези, за които няма ще сключим при спечелване на процедурата и подписване на Договор.;

❖ **риск от поява на дефект в материалите, който е било невъзможно да се види в началото и се е установил в последствие**

- при установяване на дефекта, съответния материал ще се замени от производителя;

❖ **риск от забава на строителството вследствие от констатирани нарушения при оценка на съответствието на строителни продукти от компетентни органи**

- предварително ще бъдат осигурени и други варианти за покупка на материали от други доставчици, уведомяване на Възложителя и предприемане на съответните мерки за решаване на конкретната ситуация;

❖ **риск от забава на строителството вследствие от прекъсване на движението по пътищата и затруднява доставката на материали:**

- предварително ще бъдат закупени и складирани голяма част от материалите, ще бъдат намерени обходни маршрути, уведомяване на Възложителя и предприемане на съответните мерки за решаване на конкретната ситуация;

❖ **риск от забава на строителството вследствие от неявяване на представител на Възложителя за оформяне на строителните документи:**

- уведомяване на Възложителя и предприемане на съответните мерки за решаване на проблема, пренасочване на персонала към други части на обекта, които не са засегнати от оформянето на документите;

❖ **риск от забава на строителството вследствие от неявяване на представител на Проектантите за осъществяването на авторски надзор:**

- уведомяване на Възложителя и предприемане на съответните мерки за решаване на проблема, пренасочване на персонала към други части на обекта, които не са засегнати от оформянето на документите;

❖ **риск от забава на срока на строителството поради напускане на техн.ръководител**

- ще се създадат добри условия на труд, за да се избегне подобен риск, ще се пренасочи техн.ръководител от друг по-маловажен обект или ще се назначи нов техн.ръководител;

❖ **риск от забава на строителството вследствие от напускане на голяма част от изпълнителския състав:**

- създаване на добри условия на труд и грижа за персонала;

❖ **риск от промени в проекта в процеса на строителството**

- наложилите се промени ще бъдат отразени от Проектанта в заповедната книга;

Риск от закъснение за окончателно приключване и предаване на обектите:

❖ **риск от забава на строителството вследствие от умишлено нанесени щети на материали и техника**

- предприемане на мерки за поправяне на щетите, ще повишим темповете на работа, за да наваксаме пропуснатото време, чрез допълнителна техника и персонал; при необходимост удължаване на работното време;

❖ **риск от забава на строителството вследствие от непредвидени финансови загуби на изпълнителя, което може да доведе до затруднения в осъществяването на текущата дейност**

- водене на ефективна финансова политика, уведомяване на Възложителя и предприемане на съответните мерки за решаване на проблема, предприемане на ефективни мерки за възстановяване финансовата стабилност;

❖ **риск от забава на строителството вследствие от грешно изпълнени дейности предписани от Проектанта или Строителния надзор**

- при констатиране на такава възможност за грешно изпълнение на даден вид СМР ще се уведомят Възложителя, проектанта и Строителния надзор и ще се обсъдят възможностите за предотвратяване й, ще се обсъдят причините за грешното изпълнение на конкретния вид СМР и ще се потърси начин за коригиране;

❖ **риск от забава на строителството вследствие от закъснение на строителния надзор да приеме изпълнените СМР**

-уведомяване на Възложителя и предприемане на съответните мерки за решаване на проблема, пренасочване на персонала към други части на обекта, които не са засегнати от оформянето на документите, ще повишим темповете на работа, за да наваксаме пропуснатото време, чрез допълнителна техника и персонал, при необходимост удължаване на работното време;

6) Други рискове

❖ **риск от пропуски при планиране на дейностите**

- фирмата има отдел „контрол в строителството", който следи за качественото изпълнение на дейностите, спазване на сроковете, необходимите механизация и персонал;

❖ **риск от поява на дефекти**

- качествено и стриктно изпълнение на проекто-сметната документация на обекта, Договора с Възложителя и специфичните изисквания на крайния потребител на строителния продукт;

❖ **риск от евентуална промяна на проектните условия**

- за преодоляването му е необходимо становище на специалисти от страна на надзора и проектанта, както и решение от страна на инвеститора;

❖ **риск от непрофесионално изпълнение на строителните работи**

- СМР ще се извършват от добре обучени и с доказани професионални качества специалисти;

❖ **риск от атмосферното влияние, което може да доведе до евентуално изоставане в сроковете.**

-Те могат да бъдат компенсирани чрез ускоряване темповете на работа, чрез адекватни мерки по отношение на броя на работната ръка и механизация, както и чрез повишаване на производителността им, за наваксване на евентуални забавяния. На работниците ще бъде осигурено подходящо облекло и дъждобрани;

❖ **риск от буря и силни ветрове**

-уведомяване на Възложителя, при първа възможност продължаване на строителството, като ще повишим темповете на работа, за да наваксаме пропуснатото време, чрез допълнителна техника и персонал, при необходимост удължаване на работното време;

❖ **риск от унищожаване на дървесни видове на стр.площадка**

- дървесни видове ще се изсичат само след писмената заповед на компетентните за това органи, като след това ще бъдат засаждани нови;

❖ **риск от шумови въздействия**

- от работата на строителната техника и от автомобилите при транспортиране на материали- при констатиране на шумуви въздействия над допустимите нива, съответната техника ще бъде отстранена от обекта и заменена с друга, строителството на обекта ще се извършва през светлата част на деня;

❖ **риск от вибрации над допустимите нива, при работа на механизацията-**

-при констатиране на вибрационни въздействия над допустимите нива, съответната техника ще бъде отстранена от обекта и заменена с друга,строителството на обекта ще се извършва през светлата част на деня;

❖ **риск от емисии на вредни вещества в атмосферния въздух**

- по време на строителството при работата на строителната механизация и автомобилите ще се отделят изгорели (отработени) газове от въглероден оксид, серни и азотни оксиди, въглеводороди, прах, твърди неизгорели частици от горивото, термично замърсяване и отделяне на неприятни миризми от изгорелите газове- за намаляване на емисиите на вредни вещества в атмосферния въздух строителната техника и автомобилите ще се поддържат в техническа изправност и ще се избягва работа на празен ход;

❖ **риск от разлив на гори**

- механизацията ще бъде ремонтирана в сервизи/работилници, няма да се допуска подмяна на гориво на обекта;

❖ **риск от разлив на масла**

-при установяване на разлив на масло, съответната механизация ще бъде отстранена от обекта и ще бъде ремонтирана в сервизи/работилници, няма да се допуска подмяна на масло на обекта;

❖ **риск от запрашване на въздуха следствие от демонтажни работи**

- демонтажните работи ще се извършат при минимално отделяне на прах, като използваме водоноски, риск от пожар в битовите помещения - оборудване с необходимата пожарогасителна техника;

❖ **риск от появата на бактерии, токсини**

- на работниците ще бъдат осигурени хигиенни условия - тоалетни, мивки, фургони;

❖ **риск от причиняване на умишлена вреда върху механизацията**

- ще бъде осигурена денонощна охрана;

❖ **риск от разваляне на механизацията**

- на обекта ще бъде осигурена мобилна работилница; целенасочена профилактика и поддръжка;

❖ **риск от стачка при недоволство на работещите**

- непрекъснато повишаване на общото ниво на осъзнатост и мотивираност на персонала на фирмата, повишаване на квалификацията и професионализма на строителните работници, чрез извършване на обучения, редовно изплащане на трудовото възнаграждение;

❖ **риск от притискане и премазване на работниците следствие от неконтролируемо преместване на отделни елементи и работно оборудване, присъствие на работещите в опасни (забранени за пребиваване) зони**

- ще се спазват изискванията за безопасност и здраве при работа и контрол за качествено извършване на изкопите, монтажните и др.видове работи, осигуряване на профилактика и контрол за безопасното състояние на използваното работно оборудване и транспортни средства, работа с използваното работно оборудване и транспортни средства на правоспособен и квалифициран персонал, ежедневен преглед на използваните моторни превозни средства и недопускане до работа на работно оборудване с неизправна спирачна система, осветление,сигнали и др., маркиране на опасните зони;

❖ **риск от пробождане, порязване от използване на неизправно или неправилно използване на работно оборудване**

- осигуряване и ползване на лични предпазни средства от работещите, основно обувки с вградена защита в подметките и ръкавици, използване на ръчни преносими електрически инструменти и работно оборудване, отговарящи на изискванията за безопасност,спазване на технологията за работа с тези инструменти дадена от производителя;

❖ **риск разрязване от преносими електрически инструменти**

- резачки, бормашини, къртачи и др., недобър ред на работното място-осигуряване и ползване на лични предпазни средства от работещите, основно обувки с вградена защита в подметките и ръкавици, използване на ръчни преносими електрически инструменти и работно оборудване, отговарящи на изискванията за безопасност,спазване на технологията за работа с тези инструменти дадена от производителя;

❖ **риск от наличие на стърчащи остри метални предмети**

- осигуряване и ползване на лични предпазни средства от работещите, основно обувки с вградена защита в подметките и ръкавици, използване на ръчни преносими електрически инструменти и работно оборудване, отговарящи на изискванията за безопасност;

❖ **риск за персонала от напрежение и стрес при изпълнение на задълженията им**

- ясно и точно разпределение на отговорностите и задълженията на работниците.;

❖ **риск от епидемия и заболяване на голяма част от персонала**

- осигуряване на ваксини за останалата част от персонала и мобилизиране на още работници;

❖ **рискове за персонала от монотонна и еднообразна работа**

- за персонала ще бъде осигурен психолог, следящ за здравословното състояние, ще бъдат осигурени и профилактични прегледи;

❖ **риск от увреждане на растителността при извършване на строително-монтажните работи**

- опазване на растителността в обхвата на обекта, ако е нужно да се премахнат дървета и растителност, ще бъде засадена нова такава;

❖ **риск от земетресения**

- уведомяване на Възложителя предприемане на съответните мерки за решаване на пренасочване на персонала към други части на обекта, които не са засегнати от това, ще повишим темповете на работа, за да наваксаме пропуснатото време, чрез допълнителна техника и персонал, при необходимост удължаване на работното време;

VI. Създаване на условия за спазване на изискванията по ЗБУТ и пожарна безопасност

За предотвратяване и ликвидиране на бедствия и аварии, безопастността и здравето при изпълнение на ремонтните дейности ще бъдат използвани мерките, съгласно системата за управление на здравето и безопасността при работа *OHSAS 18001:2007.*

Поради спецификата на обекта – жилищни сгради, е необходимо през време на изпълнение на строителството да се заемат част от помещения и дворни пространства, т.е. ще се наложи спиране на достъпа и ползването в определи зони за извършване на СМР. Ще съгласуваме заемането на тези площи с Възложителя.

По осигуряване на безопасни и здравословни условия на труд - ще приложим всички законообосновани мерки за осигуряване на минималните изисквания по ЗБУТ, съгласно Наредба № 2/22.03.2004 г., както по обезопасяване на строителните дейности, така и по отношение опазване на здравето и работоспособността на работниците.

За противопожарна безопасност персонала ще се оборудва с пожарогасители и противопожарен инвентар, съгласно нормативите за ТБТ и ППБ.

На временните складове ще бъде организирана физическа охрана от Изпълнителя. Информационни табели, предварително съгласувани с Възложителя, с наименованието на обекта, участниците в строителния процес, начална дата и крайна дата ще бъдат поставени на видни места на входа на обекта. По посока на движението към обекта ще бъдат поставени указателни табели за насочване и указване достъпа до него.

Ще осигурим работни обувки с нехлъзгащи се подметки за работа със скеле и по покриви, сезонно подходящо работно облекло, ръкавици, индивидуални и колективни средства за защита. Ще се провежда задължителен инструктаж /встъпителен, производствен и периодичен/, както на работещите, така и на всички посетители и контролно-надзорни лица на територията на обекта.

Инструкции за безопасна работа

За изпълнение на всеки вид работа, свързан с опасностите, установени с оценката на риска координаторът ще изисква от изпълнителите писмени инструкции по безопасност и здраве. Копие от всяка инструкция ще се поставя на видно място в обсега на площадката.

Класифициране на опасностите

а/ Падане от височина

б/ Удар от падащи предмети

в/ Неправилно стъпване и удряне

г/ Поражение от електрически ток

д/ Пресилване при пренасяне на материали и монтажна работа

е/ Други опасности

Основни организационни мероприятия по ЗБУТ

Основните и задължителни за всички специалности по цялата площадка мероприятия са:

1. Всички лица на строителната площадка (работници, инженерно-технически работници или посетители) да са с предпазна каска.

2. Не се допускат на работа неинструктирани за конкретния вид дейност работници.

3. Всички съоръжения, машини и инструменти, работещи с електрически ток да са заземени по съответния нормативен ред.

4. Всяко действие, което би създало проблеми по ЗБУТ се съгласува с техническия ръководител и координатора по ЗБУТ.

5. За изпълнение на всеки вид работа свързан с опасностите, установени с оценката на риска се осигуряват инструкции, изисквани по чл. 16, т. 1, буква „в" и по чл. 19 от Наредба 2, като същите се поставят на видни места на площадката.

6. Всички подходи, пътеки, отвори и подобни се обезопасяват с необходимите парапети, прегради, капаци. При всяко опасно място се поставя предупредителен или указателен знак, съгласно изискванията на Наредба № 4 за знаци и сигнали.

Организационни указания и мерки за преодоляване на опасностите по етапи

Осигуряването на ел. захранване за строителните нужди ще се осъществява от съществуващо главно табло (заземени и проверени от акредитирана лаборатория). При необходимост ще се използва подвижен ел. агрегат на Изпълнителя.

Вода за производствени и битови нужди ще се осигури от съществуващия водопровод, без да са необходими специални разрешителни от ВиК.

Съблекални и почивни помещения ще се помещават във фургоните, доставени за тази цел от изпълнителя.

Ще се доставят химически тоалетни, а при възможност ще се ползват съществуващите тоалетни в сградата.

Складове за материали ще се обособят в предвидените и съгласувани с възложителя за целта площи.

При изпълнението на демонтажните работи ще се спазват изискванията на Наредба 2/2004 г. за ЗБУТ, както следва:

Работещите по демонтирането трябва да са специално инструктирани и обучени за работните процеси, които ще се изпълняват ръчно или машинно.

Преди започването на работа Техническият ръководител проверява участъците и елементите за демонтиране дали са опасни за здравето и сигурността на работещите и взема специални мерки, съгласно нормативните изисквания за защита на работещите от рискове, свързани с експлозия или наличие на азбест при работа.

Не се допуска ръчно разрушаване на конструктивни елементи и съоръжения, когато работещият е стъпил върху тях. Когато това е технологично неосъществимо, се допуска при взети необходими обезопасителни мерки, включително предпазни колани.

Техническият ръководител извършва оглед на площадката за потенциални опасности, помещенията под тях се проверяват от намиращите се там хора.

Определят се местата, на които ще се поставят материали в допустимото за натоварване количество.

При извършване на демонтажните работи да се ползват ръкавици и предпазни очила.

Не се допуска изхвърляне на строителни отпадъци през отвори на етажите. За тази цел ще се използват, подемници, закрити улеи или други приспособления и опаковки.

Временните табла, контакти и удължители да са маркирани и надписани с трайна боя с данни за напрежение и за максимална мощност на потребителя.

Кабелите не трябва да се усукват, прегъват и върху тях да не преминава строителна техника и механизация. Върху тях да не се складират материали и оборудване.

Преди включване на консуматор, правоспособен ел. техник, определен от техническият ръководител да провери целостта на изолацията на кабела и да съобрази допустимото напрежение и мощност на консуматора.

При временно захранване да се следи допустимия провес на захранващия кабел и да не се допуска недопустим такъв. С ел. оборудването да работят само обучени квалифицирани и преминали през обучение, първоначален, периодичен и ежедневен инструктаж работници. С приключване на работния ден всички удължители се прибират и временните табла се обезопасяват.

Основни мероприятия по БТ

Ще се оборудват пунктове за пожарогасене и аптечки с пълен набор от консумативи за оказване на първична медицинска помощ.

Всички монтажници ще са с предпазни каски, колани и ръкавици.

Работните платформи на скелето ще се обезопасят с парапети и борд. Ще се монтират защитни предпазни мрежи и ако е необходимо осигуряването на пешеходен тунел, защитен с талпи и ЛТ ламарина.

Покривните работи ще се извършват задължително с предпазни колани.

Ще се спазват всички изисквания при работа с електрически ток, инструментите да бъдат с изправни кабели, щепсели и заземени.

Всички електромотори, ел. съоръжения и инструменти ще се поддържат в пълна изправност. Всички временни ел. инсталации ще се изпълняват закрити, с изолирани проводници, поставени на високи места. Ще се работи с изправни ел. табла, предпазители, проводници, ел. двигатели. Включването и изключването на ел. ток от мрежата ще става с изправни прекъсвачи. Обслужването на ел. съоръженията ще се

извършва от правоспособни ел. техници. При разкриване на ел. кабели и съоръжения същите ще бъдат укрепени и указани с предупредителни табелки.

При работа с бутилки за пропан-бутан същите ще се пазят от директно слънчево въздействие и падане. Вентилите и маркучите да са изправни и с необходимата издръжливост на налягане.

За предпазване от пожар площадката ще се очисти от всякакви лесно запалими материали и строителни отпадъци.

Достъпът до работните площадки ще бъде ограничен, по предварително изготвен и одобрен списък.

Работници в нетрезво състояние няма да се допускат на работа.

Всички работници и служители ще са снабдени с лични предпазни средства.

Ликвидиране на пожари и аварии

Не се предвижда доставка на лесно запалими и взривоопасни материали по време на строителството и изпитанията. Ако се наложи и предпише със заповед или с допълнителен проект влагане на леснозапалими или взривоопасни материали, ще се предпишат и съответни мероприятия, съобразно чл. 11, т. 3 от Наредба № 2.

Не се предвижда склад за пожароопасни и лесно запалими материали на площадката. След приключване на работа няма да се оставят на строежа под никакъв предлог пожароопасни материали.

Специализираните групи, които ще работят с леснозапалими и пожароопасни материали (ако е необходимо) ще бъдат писмено предупредени да носят заедно с материалите предупредителни табели и да ги поставят на необходимите места.

Координаторът по безопасност и здраве ще бъде отговорен да изисква и постоянно да наблюдава и проверява за:

1. Състоянието и местоположението на табелите по чл. 65/2/ от Наредба № 2;

2. Наличието и обявяването на инструкции по чл. 66/2/, точка 1;

3.Наличието и обявяването на пожаро-техническа комисия с постоянни и подменявани членове, съобразно изпълнението на графика;

4. Местата за тютюнопушене - няма да бъде разрешено тютюнопушенето по време на изпълнение на работни операции в обсега на обекта;

5. Наличието на заповед по чл. 67/3/ от Наредба № 2;

6. Състоянието и съоръжеността на противопожарното табло.

При пожар или авария се действа по правилата на чл. 74 от Наредба № 2, като за целта на необходимите места ще се поставят необходимите указателни знаци от Приложение № 26 на Наредба № 4 от 1995 г. за знаците и сигналите.

Места със специфични рискове и изисквания по БЗ

Местата със специфични за строежа рискове са:

1. Придвижване и работа край отвори;

2. Работа с подвижни платформи и стълби.

Мерките и изискванията за БЗ ще бъдат описани в плана за безопасност и здраве (ПБЗ) и в съответствие с информационните листове.

Машини и инстапации, подлежащи на контрол

1. Подемник мачтов;

2. Временни ел. проводи по площадката;

3. Скеле за работа на височина.

Отговорни длъжностни лица

• Координатор по БЗ - определя се правоспособно лице от изпълнителя;

• Технически ръководител - определя се от изпълнителя;

• Ръководител на противопожарната комисия - определя се от изпълнителя от състава на строителите.

Евакуационни пътища

Съгласно съществуващите схеми за евакуация в сградата.

Съгласно схемата за евакуация на строителната площадка.

По време на строителството ще се поддържат в изправност подходите към строителната площадка и на сградата за осигуряване на спешна медицинска помощ при необходимост, в случаи на авария, както и достъп на противопожарни коли.

Сигнализация

Ще се използват определените за всеки вид работи.

План за безопасност и здраве за изпълнението на поръчката

Строително-монтажните работи на обекта ще се изпълняват от работници, които са преминали начален инструктаж по безопасност на труда и са обучени и инструктирани по здравословните и безопасни условия на труд и пожарна безопасност.

На работещите ще бъде осигурено специално работно облекло и лични предпазни средства, съгласно изискванията на нормативните актове по безопасни и здравословни условия на труд и пожарна безопасност.

Категорично се забранява техническият ръководител на обекта да допуска до работа лица, които са без изискващите се за съответния вид работа лични предпазни средства и не са инструктирани и обучени за прилагането им или са във физическо състояние, което не им позволява да работят (напр. пияни, дрогирани и други).

Конкретните решения и изисквания за осигуряване на безопасна работа се определят с проектите за организация и изпълнение на строителството.

Ще бъдат използвани само изправни машини, съоръжения, уреди, инвентар, инструменти и други в съответствие с тяхното предназначение.

Работещите ще бъдат осигурени с битова база на работната площадка и оборудвана с преносима аптечка, заредена с медикаменти и превързочни материали за оказване на долекарска помощ.

Изрично се забранява използването на повдигателни съоръжения, които не отговарят на изискванията за безопасното им функциониране. Повдигателните съоръжения ще се обслужват само от обучен и правоспособен персонал, съгласно изискванията към устройството и безопасната експлоатация на повдигателните съоръжения.

Техническият ръководител и работниците на обекта задължително ще изпълняват правилата за пожарна безопасност.

Външни лица ще се допускат до обекта само след проведен предварителен инструктаж и снабдяване с лични предпазни средства. През цялото време, докато са на обекта, външните лица ще бъдат придружавани от техническия ръководител до момента на тяхното напускане.

Отговорни лица за изпълнение мероприятията по инструкцията са съответните ръководители на обекта: техническите ръководители и бригадирите. Горните лица се запознават с инструкциите, като удостоверяват това с подпис и тогава се допускат до изпълнение на възложените им строително-монтажни работи.

Техническият ръководител е длъжен да обезпечава изпълнението на правилата по техника на безопасността по отношение на оборудването на работното място и снабдяването с технически изправни инструменти и приспособления.

Работниците трябва да са облечени с дрехи без свободни краища, неплъзгащи обувки, ръкавици и да използват постоянно изпитани колани, щом работят на височина над 1,5 м от земята.

Ще се използват задължително личните предпазни средства: очила, ръкавици, каски.

Забранява се работата с неизправни инструменти.

Забранява се разхвърлянето на метални отпадъци. Съхраняването на инструменти и заготовки на височина ще става в сандъци.

Забранява се хвърлянето от височина на каквито и да са предмети и детайли долу на земята.

Преди започване на товаро-разтоварни работи, ръководителят на работната група е длъжен да провери изправността на товаро-разтоварния инвентар и на инструментите. Забранява се използването на неизправен товаро-разтоварен инвентар, инструменти и др.

При вятър, по-силен от 6 бала (10-12 м/сек), мъгли, дъжд и поледица се забранява работа на височина и на открито.

При работа в затворени помещения или пространства, в които се извършват СМР с употреба на материали, отделящи вредни за здравето вещества като прах, пари, газове или аерозоли, да се проветряват по начин и в степен, осигуряващи концентрация на вредностите под допустимите санитарни норми за тях. Когато тези изисквания практически не са изпълними, работниците да получават съответните лични предпазни средства.

VII. Мерки за опазване на околната среда при изпълнение на поръчката

За опазване на околната среда при изпълнение на обществената поръчка ще бъдат използвани мерките, съгласно въведената във фирмата система за управление на околната среда ISO 14001.

„А-СТРОЙ" ЕООД има съобразена със съвременните изисквания организационно-функционална структура, която създава предпоставки за ефективност на системата за управление на околната среда при изпълнение на СМР.

„А-СТРОЙ" ЕООД ще спази всички изисквания на Компетентните власти, имащи отношение към въпросите, свързани с опазването на околната среда.

Специални мерки ще бъдат взети, за да се избегне разливане на гориво, хидравлична течност, други въглеводороди и разтворители и опасни отпадъци. Целия боклук и отпадъци ще бъдат депонирани безопасно, така че да не се замърсят почвите, подпочвените води или водните пластове. Продукти, съдържащи азбест и други, съдържащи познатите канцерогени няма да се използват на площадката и може да бъдат използвани само в стриктно съответствие с инструкциите на производителя и одобрението на Строителния надзор.

„А-СТРОЙ" ЕООД ще вземе специални мерки да не повреди естествената природна среда в и около обекта на работите. Изпълнителят ще последва указанията на

Възложителя, Строителния надзор или Инвеститорски контрол и компетентните длъжностни лица за опазване на околната среда при защитата на фауната и флората.

Като Изпълнител ще бъдем отговорни за опазване на строителната площадка чиста и за възстановяване на околната среда. По време на изпълнение на работите постоянно ще поддържаме обекта почистен от строителни и битови отпадъци.

Всички материали на строителната площадка ще бъдат складирани подредено. При завършване на работите ще предадем обекта на Възложителя окончателно почистен и ще отстраним всички временни работи и съоръжения. Заобикалящата околната среда ще бъде възстановена от щети, произтичащи от нашата дейност и също почистена.

Предвидените мероприятия в проекта не създават условия за замърсяване на околната среда и въздуха.

„А-СТРОЙ" ЕООД, като строителна фирма, определя своята съпричастност и отговорност към околната среда.

Системата се базира на непрекъснато наблюдение на работните процеси, непрекъснато идентифициране на мерки за намаляване вредното въздействие върху околната среда.

За подобряването на Системата, респективно за намаляване на отрицателно въздействие върху заобикалящата среда, отговорността е не само на Ръководството, но и на всички работещи.

Правилата и изискванията, които ще спазваме в своята работа на обекта, като доказано ефективни са:

- Преди изкарване на строителни машини на обществени пътища добре да се почиства тяхната ходова част;
- Да се спазват правилата за експлоатация и съхранение на всички материали и машини - те са указани на придружаващите ги инструкции;
- Спускането на строителните отпадъци от височина над 1 метър да се прави само по закрити улеи (сметопроводи);
- Изхвърляне на строителните отпадъци и отпадъците от желязо да става само в обозначените за целта контейнери, разположени в района на обекта;
- Изхвърляне на битовите, пластмасовите и стъклените отпадъци да става в обозначените за целта контейнери, намиращи се на обекта;
- Събиране и съхраняване на обекта разделно в здрави полиетиленови чували отпадъците от топлоизолационни материали;
- Използване рационално водните ресурси, в т.ч. и намаляване загубите на вода;

- Изкореняване /отсичане/ окастряне на дървета и храсти, наложително във връзка с изпълнение на строително-монтажните дейности, да се извършват само след писмено разрешение на собственика на терена и съответните инстанции;
- Химични вещества и препарати, бои, лакове, разтвори да се използват и съхраняват изключително, съгласно издадения от доставчика информационен лист за безопасност;
- В случаите на аварийни разливи при употреба на химични вещества и препарати, масла, и при работа на машини, разливите да се третират със съответния чист сорбент (дървесни стърготини) за ограничаване на замърсяването. Замърсеният вследствие на това материал да се събира на означено за целта място/съд до последващото му третиране като опасен отпадък;
- При аварийни и други замърсявания незабавно да се уведомява прекия ръководител на строителната площадка и длъжностните лица, отговорни за опазването на околната среда;
- Излезлите от употреба луминесцентни лампи и други лампи, съдържащи живак да се съхраняват временно в контейнер с надпис „негодни луминесцентни лампи";
- ЗАБРАНЯВА СЕ чупенето на излезли от употреба луминесцентни лампи и други лампи, съдържащи живак; третиране и транспортиране на строителни отпадъци, извън границите на работния обект, без изричното нареждане на Техническия ръководител или Еколог;
- ЗАБРАНЯВА СЕ изхвърляне на строителни отпадъци през отвори на етажите;
- ЗАБРАНЯВА СЕ отвеждането на отпадъчни води от строителните площадки по съседно разположени територии и улични платна;
- ЗАБРАНЯВА СЕ изливането в канализационната мрежа на отпадъчни масла, остатъчни количества киселини, разтворители и други опасни вещества;
- ЗАБРАНЯВА СЕ обезвреждане и транспортиране на генерираните отпадъци, независимо от вида им, без изричното нареждане на Техническия ръководител или Еколог.

Дата:15.08.2016г

Управител: .....
/Венцислав Амзов/

ОБРАЗЕЦ №12

ПРЕДЛАГАНА ЦЕНА

ЗА УЧАСТИЕ В ОТКРИТА ПРОЦЕДУРА ЗА ВЪЗЛАГАНЕ НА ОБЩЕСТВЕНА ПОРЪЧКА С ПРЕДМЕТ:

„Изпълнение на Инженеринг - проектиране и изпълнение на СМР, етап IV – ти - 70 обособени позиции и изпълнение на СМР за 3 бр. сгради - 3 ОП - общо 73 обособени позиции във връзка с реализацията на Националната програма за енергийна ефективност на многофамилните жилищни сгради на територията на община Благоевград.
Обособена позиция № 42. Многофамилни жилищни сгради – блок № 80, № 81, № 82 и № 83, с административен адрес ж.к. "Еленово".

От: „А-СТРОЙ" ЕООД
(наименование на участника)
с адрес: с. Абланица, ул. „Кавала", № 17,
тел.: 0895 62 10 72 , факс: 07524 22 21, e-mail: astroieood@abv.bg
регистриран по ф.д. № 1447 / 1996 г. по описа на Благоевградски окръжен съд,
ЕИК / Булстат: 101019435,

УВАЖАЕМИ ДАМИ И ГОСПОДА,

След като се запознахме с документацията за участие, изискванията на Възложителя и спецификата на възлаганата работа, предлагаме да изпълним обществената поръчка с горепосочения предмет, при следните финансови условия:

I. Ние предлагаме да изпълним поръчката за обща цена в размер на 782 840.70 лв. (словом: седемстотин осемдесет и две хиляди, осемстотин и четиридесет лева и седемдесет стотинки) **без ДДС** или **939 408.84 лв.** (словом: деветстотин тридесет и девет хиляди, четиристотин и осем лева и осемдесет и четири стотини) **с ДДС, както следва:**

За изготвяне на работен проект по всички части: 20 000.00 лв. (словом: двадесет хиляди лева) **без ДДС** или **24 000.00 лв.** (словом: двадесет и четири хиляди лева) **с ДДС; (В предлаганата цена за изготвяне на работните проекти, Участникът следва да калкулира всички разходи включително и тези за осъществяване на авторски надзор по време на изпълнение на СМР на обекта)**

За изпълнение на СМР 747 840.70 лв. (словом: седемстотин четиридесет и седем хиляди, осемстотин и четиридесет лева и седемдесет стотинки) **без ДДС** или **897 408.84 лв.** (словом: осемстотин деветдесет и седем хиляди, четиристотин и осем лева и осемдесет и четири стотинки) **с ДДС съгласно приложените КСС.**
Както и **15 000.00 лв. (петнадесет хиляди лева) без ДДС** или **18 000.00 лв. (осемнадесет хиляди лева) с ДДС** представляващи **непредвидени разходи*** по време на изпълнение на СМР. (Непредвидените разходи следва да са в размер на максимум 10% от стойността на СМР) **Непредвидени разходи за строителни и монтажни работи са разходите, свързани с увеличаване на заложени количества строителни и монтажни работи и/или добавяне на нови количества или видове строителни и монтажни работи, които към момента на разработване и одобряване на технически или работен инвестиционен проект обективно не са могли да бъдат предвидени, но

Веселина Несторова
Вениславп Анзов

при изпълнение на дейностите са обективно необходими за въвеждане на обекта в експлоатация. Разходите, които биха могли да бъдат верифицирани като непредвидени, следва да отговарят на условията за допустимост на разходите по програмата.

II. Елементи на ценообразуване за видовете РСМР са както следва:

1. **П1** – Средна часова ставка	3.00 лв./час
2. **П2** - Допълнителни разходи върху труд	80 %
3. **П3** – Допълнителни разходи върху механизация	25 %
4. **П4** – Доставно -складови разходи	8 %
5. **П5** – Печалба	5 %

Предложената от нас цена включва всички разходи за цялостното, точно качествено и срочно изпълнение на поръчката, съгласно нормите и нормативите за такъв вид РСМР ,предвижданията и изискванията на Документацията за участие, предложените от нас условия за изпълнение на РСМР, проектодоговора, както и всички законови изисквания за осъществяване на строителство на обекти от вида и обема предмет на горепосочената обществена поръчка.

*посочените цени включват всички разходи за точното и качествено изпълнение на строителните работи в съответствие с нормите и нормативите действащи в Република България. Цените са посочени в български лева.

Име и фамилия: Венцислав Амзов
Длъжност: Управител
Подпис и печат:_____

ВАЖНО!!!

Участникът изготвя работните проекти съгласно техническият паспорт и енергийното обследване. При изготвяне на ценовата оферта Участникът следва да предвиди в Количествено стойностните сметки всички задължителни мерки предписани в техническият паспорт и енергийното обследване, както и съпътстващите ги дейности.

*Съпътстващи строителни и монтажни работи, свързани с изпълнението на мерките за енергийна ефективност и съответното възстановяване на общите части на сградата в резултат на изпълнените мерки с енергоспестяващ ефект. Съпътстващите строителни и монтажни работи са свързани единствено с възстановяването на първоначалното състояние, нарушено в резултат на обновяването на общите части и на подмяната на дограма в самостоятелния обект.

Всяка страница от ценовото предложение трябва да е подписана и подпечатана от участника, като се посочи име и фамилия на лицето поставило подписа.

При оферирване на цена над прогнозната УЧАСТНИКЪТ ще бъде отстранен от участие в процедурата.

ЗАБЕЛЕЖКА:: Този документ задължително се поставя от участника в отделен запечатан непрозрачен - ПЛИК №3 .

Окрупнена количествено-стойностна сметка

„Изпълнение на Инженеринг - проектиране и изпълнение на СМР, етап IV – ти - 70 обособени позиции и изпълнение на СМР за 3 бр. сгради - 3 ОП - общо 73 обособени позиции във връзка с реализацията на Националната програма за енергийна ефективност на многофамилните жилищни сгради на територията на община Благоевград.

Обособена позиция № 42. Многофамилни жилищни сгради – блок № 80, № 81, № 82 и № 83, с административен адрес ж.к. "Еленово".

№	Вид СМР	Мярка	Количество	Ед. Цена	Стойност
I	**Конструктивно възстановяване**				
1	Фасадно тръбно скеле	м2	4 425.00	2.50	11 062.50
2	Полагане на антикорозионно покритие върху видимите връзки на балконски парапети и пана	м	360.00	4.60	1 656.00
3	Извършване на ремонт с отстраняване на ръжда от видима армировка на панелите на входните площадки на блоковете, полагане на защитен грунд и полагане на двукомпонентен възстановителен разтвор	м2	180.00	2.50	450.00
4	Обработка на фугите между фасадните панели	м	1 240.00	3.20	3 968.00
5	Обработка на видимата армировка от долната страна на подовите панели на I-ва плоча, полагане на защитен грунд и полагане на двукомпонентен възстановителен разтвор	м2	878.00	4.60	4 038.80
6	Доизграждане парапетите на терасите до нормативната височина 1,05м	м	360.00	35.20	12 672.00
II	**Подмяна на дограма**				
1	Демонтаж на съществуваща дограма прозорци и външни врати	м2	384.00	16.50	6 336.00
2	Доставка и монтаж на PVC петкамерна дограма с двоен стъклопакет, с едно нискоемисионно стъкло и U ≤ 1,4 W/m2K.	м2	353.00	360.00	127 080.00
3	Доставка и монтаж на алуминиеви входни врати, U ≤ 2,20 W/m2K.	м2	31.00	380.00	11 780.00
4	Уплътняване с полиуретанова пяна при ремонти	м	1 023.00	12.60	12 889.80

Вениселин Анзов

III	**Топлинно изолиране на външни стени**				
1	Топлоизолационна система за фасадни стени с топлоизолация EPS, d=10 см, λ =0,035 W/mK, вкл. лепило, армираща мрежа, шпакловка, ъглови профили, крепежни елементи, грундиране и полагане на цветна екстериорна мазилка	м2	3 914.00	65.00	254 410.00
2	Топлоизолационна система за фасадни стени с топлоизолация EPS, d=5 см, λ =0,035 W/mK, вкл. лепило, армираща мрежа, шпакловка, ъглови профили, крепежни елементи, грундиране и полагане на цветна екстериорна мазилка	м2	282.00	45.00	12 690.00
3	Топлоизолационна система по страници на прозорци с EPS, d= 2 см, ширина - 20см, λ =0,035 W/mK, вкл. лепило, армираща мрежа, шпакловка, ъглови профили, крепежни елементи, грундиране и полагане на цветна екстериорна мазилка	м	2 310.00	25.00	57 750.00
4	Топлоизолационна система за стени на сутерен над ниво на терена и партер с топлоизолация XPS, d=10 см, λ =0,035 W/mK, вкл. лепило, армираща мрежа, шпакловка, ъглови профили, крепежни елементи, грундиране и полагане на цветна екстериорна мазилка тип "мозайка"	м2	229.00	110.00	25 190.00
IV	**Покривни работи**				
1	Демонтажни работи по покрив и козирки	м2	1 095.00	3.20	3 504.00
2	Топлоизолация на подпокривно пространство с минерална вата с d=12см, обемна плътност 10-13 kg/m3, λ =0,035 W/mK, включително дюбелиране	м2	895.00	32.60	29 177.00
3	Хидроизолация на покривна плоча от двуслойна битумна мембрана, на газопламъчно залепване, включително грундиране на основата, холкери, обръщане по борд и стени	м2	895.00	46.20	41 349.00

"А-СТРОЙ" ЕООД
А-СТРОЙ
с.Абланица

Венцислав Анзов

4	Топлоизолация на плосък покрив *(над асансьорна и стълбищна клетки)* с екструдиран пенополистирол XPS, d=12см, λ =0,035 W/mK	м2	112.00	115.00	12 880.00
5	Замазка армирана с дебелина 4 см	м2	112.00	18.50	2 072.00
6	Хидроизолация от двуслойна битумна мембрана, на газопламъчно залепване, включително грундиране на основата, холкери, обръщане по борд и стени	м2	112.00	46.20	5 174.40
7	Топлоизолация на плосък покрив *(на тераси последен етаж)* с покривни термопанели /полиуретан/, d=10см	м2	56.00	56.60	3 169.60
8	Хидроизолация на козирки от двуслойна битумна мембрана, на газопламъчно залепване, включително грундиране на основата, холкери, обръщане по борд и стени	м2	24.00	46.20	1 108.80
9	Изпълнение на ново отводняване на козирки	м2	24.00	24.30	583.20
10	Обшивка от поцинкована ламарина по бордовете на корнизните панели и на машинните помещения на асансьорите	м	300.00	22.00	6 600.00
11	Ремонт на бучарда по борда на козирките	м2	10.00	20.00	200.00
12	Измазване на комини	м2	72.00	20.00	1 440.00
13	Възстановяване на бетонови шапки на комини	бр.	12.00	100.00	1 200.00
14	Затваряне с предпазна мрежа на вентилационните отвори на подпокривното пространство по корнизните панели	м2	50.00	12.40	620.00
V	**Топлинно изолиране на под**				
1	Топлоизолационна система за под *(под над неотопляем сутерен)* с топлоизолация EPS, d=5см, λ = 0,035 W/mK, вкл. лепило, армираща мрежа, ъглови профили и крепежни елементи	м2	878.00	34.50	30 291.00
2	Топлоизолационна система за под *(под еркер)* с топлоизолация EPS, d=12см, λ = 0,035 W/mK, вкл. лепило, армираща мрежа, ъглови профили и крепежни елементи	м2	32.00	90.00	2 880.00

Венцислав Анзов

VI	**Ремонт на общите части на блоковете**				
1	Ремонт на тротоар, осигуряващ достъп до сградите	м2	450.00	24.00	10 800.00
2	Ремонт на стъпала от монолитна мозайка към сутерен	м2	30.00	22.50	675.00
3	Изкърпване, подмяна и почистване на дефектирали участъци от вътрешната мазилка в общите части на сутерените на блоковете и подходите към машинните помещения за покривите на блоковете	м2	1 475.00	10.20	15 045.00
4	Боядисване на стълбищни клетки	м2	800.00	12.30	9 840.00
VII	**Водопровод и канализация**				
1	Подмяна на хоризонтална водопроводна инсталация в сутерена с полипропиленови тръби, включително изолация	м	350.00	6.50	2 275.00
2	Подмяна на вертикални водопроводни клонове (ВВК) с полипропиленови тръби	м	500.00	8.20	4 100.00
3	Подмяна на вертикални канализационни клонове (ВКК)	м	260.00	8.60	2 236.00
4	Подмяна на водосточни тръби (ВТ)	м	290.00	12.30	3 567.00
5	Ремонт на липсващи вентилационни шапки	бр.	12.00	120.00	1 440.00
6	Воронки	бр.	13.00	5.60	72.80
VIII	**Ремонт на електроинсталация в общите части и въвеждане на енергоспестяващо осветление**				
1	Демонтаж на осветителни тела	бр.	180.00	2.50	450.00
2	Доставка и монтаж на енергоспестяващи осветителни тела	бр.	120.00	14.20	1 704.00
3	Доставка и монтаж на ключове	бр.	104.00	0.60	62.40
4	Доставка и монтаж на плафони с датчици за движение, съвместими с енергоспестяващо (LED) осветление	бр.	60.00	18.20	1 092.00
5	Доставка и монтаж на контакти	бр.	100.00	0.60	60.00
6	Доставка и монтаж на мостов проводник 3x1.5мм2	м	800.00	0.60	480.00

Вениславъ Анзов

7	Доставка и монтаж на проводник 5х50мм2	м	850.00	0.90	765.00
8	Доставка и монтаж на проводник 3х10мм2	м	600.00	0.30	180.00
9	Доставка и монтаж на проводник 3х2.5мм2	м	1 000.00	0.40	400.00
10	Доставка и монтаж на главно разпределително табло ГРТ	бр.	4.00	120.00	480.00
11	Доставка и монтаж на етажно разпределително електромерно табло ЕРЕТ	бр.	24.00	65.00	1 560.00
12	Доставка и монтаж на заземителен поцинкован кол	бр.	8.00	45.00	360.00
13	Доставка и монтаж на поцинкована шина 4/40	м	40.00	12.60	504.00
14	Измерване съпротивление на заземителна инсталация	бр.	8.00	40.00	320.00
IX	**Мълниезащитна инсталация**				
1	Доставка и монтаж на мълниезащитни пръстове	бр.	8.00	12.00	96.00
2	Направа и монтаж на мълниезащитна инсталация от стомана ф 8мм	м	600.00	0.80	480.00
3	Доставка и монтаж на заземителен поцинкован кол	бр.	16.00	45.00	720.00
4	Доставка и направа на заземление с горещо поц. шина 40/4 мм	м	40.00	12.60	504.00
5	Доставка и монтаж на държач стена и покрив, за проводник ф 8 мм	бр.	400.00	6.50	2 600.00
6	Тестова клема	бр.	16.00	2.30	36.80
7	Тестова кутия за клема	бр.	16.00	4.60	73.60
8	Измерване съпротивление на защитно заземление	бр.	16.00	40.00	640.00
				Обща сума без ДДС:	**747 840.70**
				ДДС 20 %:	**149 568.14**
				Обща сума без ДДС:	**897 408.84**

Дата: 15.08.2016 г.

Управител:.....
/Венцислав Амзов